관리번호

사 본 번 호

울 릉 도 일 주 도 로 2 건 설 공 사

설 계 도 (I)

(도로분야)

2015. 12.

경 상 북 도

도 로 분 야

울 릉 도 일 주 도 로 2 건 설 공 사

목 차 (1)

구 분		소 분 류		도면매수	도 면 번 호	편 철 번 호
도로분야	1. 공통	위 치 도		1	C0010104-001	1.001
		범 례		1	C0010105-001	1.002
		표 준 횡 단 면 도		3	C0010201-001~003	1.003~1.005
		편 경 사 설 치 표 준 도		1	C0010202-001	1.006
		편 경 사 전 개 도		7	C0010203-001~007	1.007~1013
		좌 표 전 개 도		18	C0010301-001~018	1.014~1031
	2. 토 공	1 지 구	평면 및 종단면도	1	C0020101-001	2.001
		2 지 구	평면 및 종단면도	1	C0021001-001	2.002
		3 지 구	평면 및 종단면도	2	C0022001-001~002	2.003~2.004
			횡단면도	1	C0022002-001	2.005
		4 지 구	평면 및 종단면도	2	C0023001-001~002	2.006~2.007
		5 지 구	평면 및 종단면도	5	C0024001-001~005	2.008~2.012
			횡단면도	55	C0024002-001~055	2.013~2.067
		6 지 구	평면 및 종단면도	4	C0025001-001~004	2.068~2.071
			횡단면도	56	C0025002-001~056	2.072~2.127
		터널확장구간(1) (구암, 남서)	평면 및 종단면도	1	C0026001-001	2.128
			횡단면도	4	C0026002-001~004	2.129~2.132
		터널확장구간(2) (서면1, 서면2)	평면 및 종단면도	2	C0027001-001~002	2.133~2.134
			횡단면도	5	C0027002-001~005	2.135~2.139
		피암터널 (남서,현포)	평면 및 종단면도	3	C0028001-001~003	2.140~2.142
			횡단면도	9	C0028002-001~009	2.143~2.151
		유 토 곡 선		6	C0029001-001~006	2.152~2.157
		토공발생현황 및 유동계획도		1	C0029901-001	2.158
	3. 비탈면안전공	비탈면 보강 현황도		1	C0030101-001	3.001
		비탈면 보강계획도 (1) ~ (4)		4	C0030101-002~005	3.002~3.005
		비탈면 보강상세도 (1) ~ (3)		3	C0030101-006~008	3.006~3.008
		비탈면 계측계획도 (1) ~ (3)		3	C0030101-009~011	3.009~3.011
		비탈면돌붙임 전개도, 상세도		7	C0039901-001~007	3.012~3.018
	4. 배수공	배수계획 종평면도	3 지 구	2	C0040102-001~002	4.001~4.002

구 분			소 분 류	도면매수	도 면 번 호	편 철 번 호
도로분야	4. 배수공	배수계획 종평면도	5 지 구	5	C0040102-003~007	4.003~4.007
			6 지 구	4	C0040102-008~011	4.008~4.011
			터널확장구간(1)	1	C0040102-012	4.012
			터널확장구간(2)	2	C0040102-013~014	4.013~4.014
			피암터널구간	3	C0040102-015~017	4.015~4.017
		배 수 유 역 도		2	C0049901-001~002	4.018~4.019
		배수구조물 횡단면도		25	C0040201-001~025	4.020~4.044
		암 거 구 조 도		67	C0040202-001~067	4.045~4.111
		제작집수정 구조도		6	C0040202-068~073	4.112~4.117
		초기우수처리시설		5	C0040203-001~005	4.118~4.122
		배수구조물 단계 시공 상세도		1	C0040203-006	4.123
		배 수 표 준 도		28	C0049001-001~028	4.124~4.151
	5. 포장공	포 장 단 면 도		1	C0070101-001	5.001
		포 장 계 획 도	1지구, 2지구	1	C0070102-001	5.002
			3 지 구	1	C0070102-002	5.003
			5 지 구	2	C0070102-003~004	5.004~5.005
			6 지 구	2	C0070102-005~006	5.006~5.007
			터널확장구간(1), (2)	1	C0070102-007	5.008
			피암터널구간	1	C0070102-008	5.009
			서비스성능개선구간(수충교~종합운동장)	1	C0070102-009	5.010
			서비스성능개선구간(통구미~몽돌해변)	1	C0070102-010	5.011
			서비스성능개선구간(남서리~남양리)	1	C0070102-011	5.012
			서비스성능개선구간(현포항)	1	C0070102-012	5.013
			서비스성능개선구간(울릉(사동)항~사동리)	1	C0070102-013	5.014
			완충슬래브 구조도	6	C0070201-001~006	5.015~5.020
			기 타 도 면	2	C0079901-001~002	5.021~5.022
	6. 부대공	부 대 시 설 도	1 지 구	1	C0090101-001	6.001
			2 지 구	1	C0090101-002	6.002
			3 지 구	1	C0090101-003	6.003

경상북도	사 업 명	울릉도 일주도로2 건설공사			△						위치정보		도 면 명	목 차 (1)
	시설/공구				△						축 척	NONE		
대 림 산 업	건설분야	토 목	건설단계	실시설계	△						도면번호	C0010102-001	편철번호	0.001
					⚠	2015.12.	실시설계 준공	김 성 호	노 정 훈	박 시 철				
					개정번호	날짜	개 정 내 용	과업책임자	분야별책임자	설계자				

적용표준 GED-01-1104 V1.5

목 차 (2)

구 분			소 분 류	도면매수	도 면 번 호	편 철 번 호
도로분야	6. 부대공	부 대 시 설 도	4 지 구	2	C0090101-004~005	6.004~6.005
			5 지 구	2	C0090101-006~007	6.006~6.007
			6 지 구	2	C0090101-008~009	6.008~6.009
			터널확장구간(1), (2)	1	C0090101-010	6.010
			피암터널구간	1	C0090101-011	6.011
			서비스성능개선구간(1)	1	C0090101-012	6.012
			서비스성능개선구간(2)	1	C0090101-013	6.013
			서비스성능개선구간(3)	1	C0090101-014	6.014
			서비스성능개선구간(4)	1	C0090101-015	6.015
			서비스성능개선구간(5)	1	C0090101-016	6.016
			오탁방지막 설치계획도	1	C0090101-017	6.017
			오탁방지막 상세도	4	C0090101-018~021	6.018~6.021
			T.T.P 일반도	1	C0090101-022	6.022
			T.T.P 거푸집 상세도	1	C0090101-023	6.023
		교통처리계획도	1 지 구	2	C0090102-001~002	6.024~6.025
			2 지 구	2	C0090102-003~004	6.026~6.027
			3 지 구	1	C0090102-005	6.028
			5 지 구	1	C0090102-006	6.029
			6 지 구	3	C0090102-007~009	6.030~6.032
			터널확장구간(1)	1	C0090102-010	6.033
			터널확장구간(2)	1	C0090102-011	6.034
			피암터널구간	2	C0090102-012~013	6.035~6.036
		부대공 표준도		16	C0099001-001~016	6.037~6.052
		임시관로 이설공		4	C0099901-017~020	6.053~6.056
		도수관로 이설공		7	C0099901-021~027	6.057~6.063
		배수관로 이설공		6	C0099901-028~033	6.064~6.069
		상수공 표준도		6	C0099901-034~039	6.070~6.075
	7. 용지공	용 지 도		16	C0100101-001~016	7.001~7.016
		지 장 물 도		16	C0100201-001~016	7.017~7.032

경상북도

대 림 산 업

사 업 명	울릉도 일주도로2 건설공사		
시설/공구			
건설분야	토 목	건설단계	실시설계

개정번호	날짜	개 정 내 용	과업책임자	분야별책임자	설계자
△					
△					
△					
⚠	2015.12.	실시설계 준공	김 성 호	노 정 훈	박 시 철

위치정보		도 면 명	목 차 (2)
축 척	NONE		
도면번호	C0010102-002	편철번호	0.002

적용표준 GED-01-1104 V1.5

1. 공 통

위 치 도

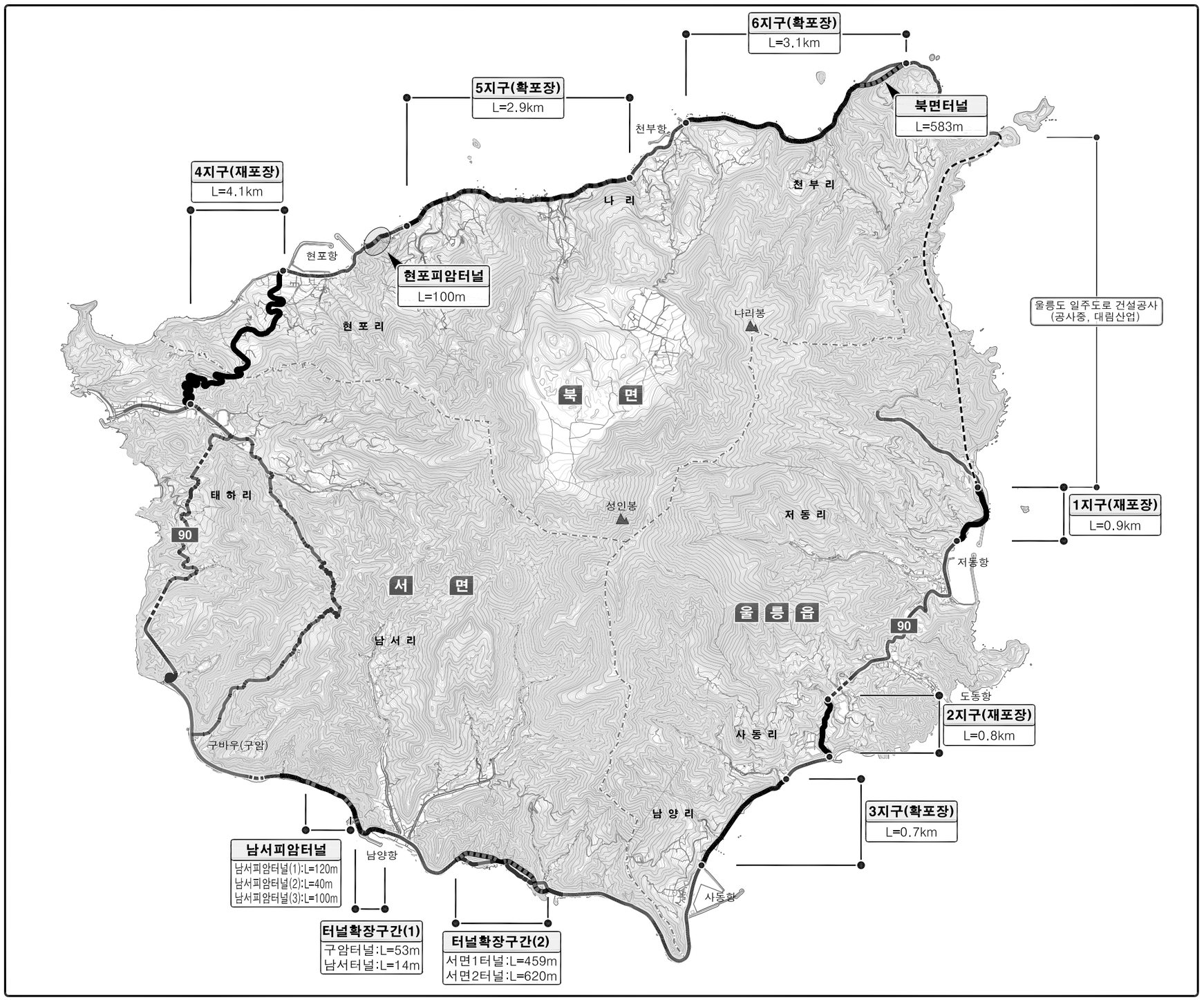

사 업 개 요

사 업 명	• 울릉도 일주도로2 건설공사
사업목적	• 도로여건 불량구간 개량 ⇒ 지역주민 생활권 및 이동권 보장 • 울릉도 관광객 통행성 증대 ⇒ 지역관광 활성화
설계속도	• V=40km/h (재포장 제외)
폭 원	• B=8.0m(재포장 제외)
발주기관	• 경상북도
공사기간	• 착공일로부터 1,825일간(5년간)

사 업 규 모

구 분	기본계획	실시설계
1 지 구 (재포장)	881m	
2 지 구 (재포장)	774m	
3 지 구 (확포장)	722m	
4 지 구 (재포장)	4,126m	
5 지 구 (확포장)	2,870m	
6 지 구 (확포장)	3,100m	
터 널	1,639m/5개소	1,729m/5개소
교 량	76.5m/5개소	79.5m/5개소
피암터널	680m/5개소	360m/4개소

KEY MAP

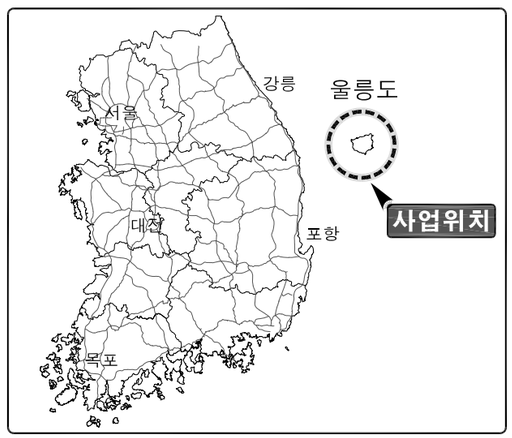

경상북도	사 업 명	울릉도 일주도로2 건설공사	△					위치정보		도 면 명	위 치 도
	시설/공구		△					축 척	1 : 25,000		
대 림 산 업	건설분야	토 목	건설단계	실시설계	△			도면번호	C0010104-001	편철번호	1.001
					⚠	2015.12.	실시설계 준공	김 성 호	노 정 훈	박 시 철	
					개정번호	날짜	개 정 내 용	과업책임자	분야별책임자	설계자	

적용표준 GED-01-1104 V1.5

범 례

기호	부호	설 명	기호	부호	설 명	기호	부호	설 명
T.B.M,C.P		기준점 또는 수준점			도수로용 방수거			호 안 블 럭
B.T.C	B.T.C	클로소이드 시점		D1 D3	콘크리트다이크(형식1-3)			법 면 블 럭
E.T.C	E.T.C	클로소이드 종점		T	토 사 측 구			보 강 토 옹 벽
B.C	B.C	원 곡 선 시 점		V1 V3	V형측구(형식1-3)			돌 망 태
E.C	E.C	원 곡 선 종 점		L1 L3	L형측구(형식1-4)	BH		교 량 부 보 링
G.L		지 반 고		U1 U7	U형측구(형식1-7)	TB		터 널 부 보 링(수직공)
D.L		계 획 고		L5	깎기부 소단측구	TBH		터 널 부 보 링(수평공)
B.V.C	B.V.C	종단곡선 시점		L6	쌓기부 소단측구	PB		피 암 터 널 부 보 링
V.I.P	V.I.P	종단곡선교차점		B1 B3	산마루측구(형식1-3)	SB		쌓 기 부 보 링
E.V.C	E.V.C	종단곡선 종점		Y1 Y18	용수로용개거(형식1-18)			건 물
PIPE		배 수 관		M1 M5	맹암거(형식1-5)			도 로
BOX		암 거			중 분 대 개 구 부			논
C.P		집 수 정(일반)	G.R	L=100M	가 드 레 일			밭
C.P		집수정(노면배수용)	S.W	L=100M	방 음 벽			분 묘
C.F		깎기부도수로집수거(T형)	G.F	L=100M	가 드 휀 스			제 방
C.F		깎기부도수로(집수거용)	C.F.S	L=100M	낙 석 방 지 책		Ⓣ	체 신 주
C.F		쌓기부도수로(배수관용)		L=100M	돌 망 태 옹 벽		Ⓔ	한 전 주
C.F		깎기부소단측구도수로		L=100M	옹 벽			철 탑
C.F		다이크용집수거(L형)		L=100M	석 축			행 정 구 역 경 계
C.F		다이크용집수거(T형)			돌 쌓 기			쌓기부 정지구간
C.F		깎기부도수로집수거(L형)		B.F	돌쌓기 후면배수			깎기부 정지구간

PIPE
관경=0000
기존=00.00m
확장=00.00m
사각=0.0°
기 존 배 수 관

PIPE
관경=0000
연장=00.00m
사각=0.0°
신 설 배 수 관

기존통로암거
0.0 × 0.0
기존=00.00m
확장=00.00m
사각=0.0°
기 존 암 거

통로암거
0.0 × 0.0
연장=00.00m
사각=0.0°
신 설 암 거

00교
L=000m
기 존 교 량

00교
PC-BEAM
폭 =0.00
연장=00.00
사각=0.00
신 설 교 량

피암터널
폭 =0.00
연장=00.00
신설 피암터널

00터널
L=000m
기 존 터 널

00터널
L=000m
신 설 터 널

보링 주상도

매립층 / 점토 / 모래질실트
실트질모래 / 점토질자갈 / 실트질자갈
모래질자갈 / 전석층 / 풍화암
연암 / 경암

원곡선구간

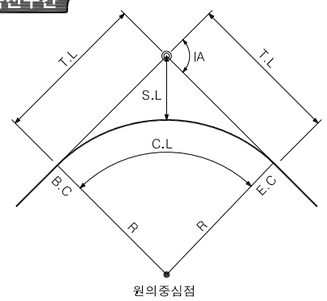

IP	교점번호	
CO	X	교점X좌표
	Y	교점Y좌표
IA	교각	
R	곡선반경	
TL	접선장	
CL	원곡선장	
SL	중앙종거	

BC : 원곡선의 시점
EC : 원곡선의 종점

클로소이드구간

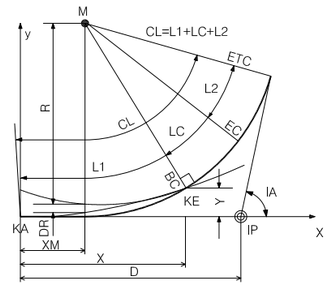

IP	교점번호		X	B.C의 X축이정량	폐쇄의 X축이정량
CO	X	교점X좌표	Y	B.C의 Y축이정량	폐쇄의 Y축이정량
	Y	교점Y좌표	LC	원곡선장	
KNO	완화곡선번호(시점)	완화곡선번호(종점)	CL	전체(완화+원) 곡선장	
IA	교 각		D	시점부 접선장	종점부 접선장
R	곡선반경		S	곡선부 최대 편경사	
△R	이정량(시점)	이정량(종점)	A	시점부 패러미터	종점부 패러미터
XM	M점 X좌표(시점)	M점 X좌표(종점)	L	완화곡선장(시점)	완화곡선장(종점)

KA : 클로소이드 시점
KE : 클로소이드 곡선과원호 또는 다른 클로소이드 곡선과의 접점
M : KE점에 대한 원호 종점

기준점 번호	
X	기준점 X좌표
Y	기준점 Y좌표
Z	표고

개정번호	날짜	개 정 내 용	과업책임자	분야별책임자	설계자
△					
△					
△					
⚠	2015.12.	실시설계 준공	김 성 호	노 정 훈	박 시 철

경상북도	사 업 명	울릉도 일주도로2 건설공사	
대 림 산 업	시설/공구		
	건설분야	토 목	건설단계 실시설계

위치정보		도 면 명	범 례
축 척	NONE		
도면번호	C0010105-001	편철번호	1.002

적용표준 GED-01-1104 V1.5

울릉도 일주도로2 건설공사

표 준 횡 단 면 도 (1)

용지 경계기준

구 분		용지경계 기준
토공구간	깎 기 부	측구 및 비탈면 끝에서 2m
	쌓 기 부	측구 및 비탈면 끝에서 1m
교량구간	소 교 량	교량 끝에서 5m
	장 대 교	교량 끝에서 10m

쌓기부 비탈면경사

1. 쌓기경사는 비탈면경사로부터 5m까지는 1:1.5, 아래부분은 1:1.8 경사 적용.
2. 쌓기높이 H=5m마다 소단 1.0m 설치
3. 비탈면 경사적용은 쌓기재료, 지반조건에 따른 비탈면 안정검토 결과에 따라 조정할 수 있음.

토 공 구 간

S = 1 : 100

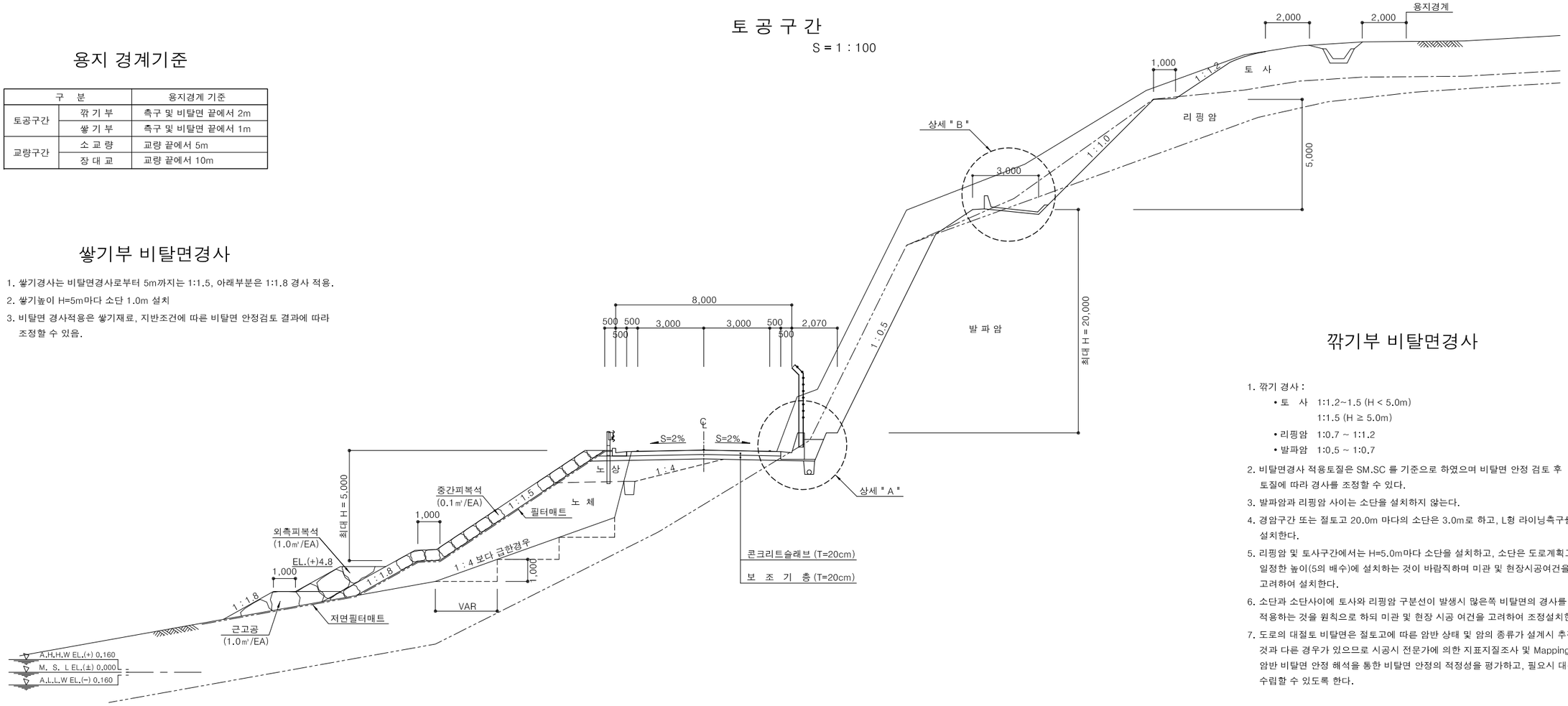

깎기부 비탈면경사

1. 깎기 경사 :
   - 토 사 1:1.2~1.5 (H < 5.0m)
     1:1.5 (H ≥ 5.0m)
   - 리핑암 1:0.7 ~ 1:1.2
   - 발파암 1:0.5 ~ 1:0.7
2. 비탈면경사 적용토질은 SM.SC 를 기준으로 하였으며 비탈면 안정 검토 후 토질에 따라 경사를 조정할 수 있다.
3. 발파암과 리핑암 사이는 소단을 설치하지 않는다.
4. 경암구간 또는 절토고 20.0m 마다의 소단은 3.0m로 하고, L형 라이닝측구를 설치한다.
5. 리핑암 및 토사구간에서는 H=5.0m마다 소단을 설치하고, 소단은 도로계획고에서 일정한 높이(5의 배수)에 설치하는 것이 바람직하며 미관 및 현장시공여건을 고려하여 설치한다.
6. 소단과 소단사이에 토사와 리핑암 구분선이 발생시 많은쪽 비탈면의 경사를 적용하는 것을 원칙으로 하되 미관 및 현장 시공 여건을 고려하여 조정설치한다.
7. 도로의 대절토 비탈면은 절토고에 따른 암반 상태 및 암의 종류가 설계시 추정했던 것과 다른 경우가 있으므로 시공시 전문가에 의한 지표지질조사 및 Mapping 실시. 암반 비탈면 안정 해석을 통한 비탈면 안정의 적정성을 평가하고, 필요시 대책을 수립할 수 있도록 한다.

상 세 "A"

S=1:30

L형측구 TYPE-2

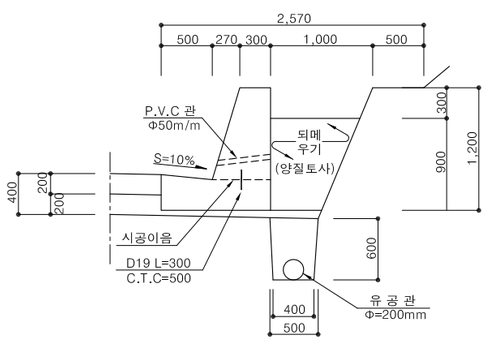

L형측구 TYPE-4

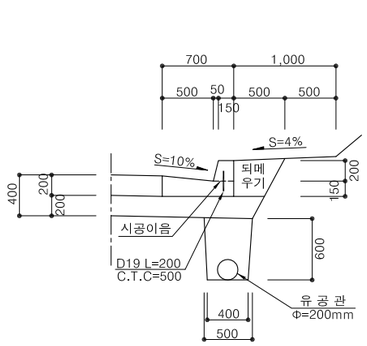

L형측구 TYPE-5

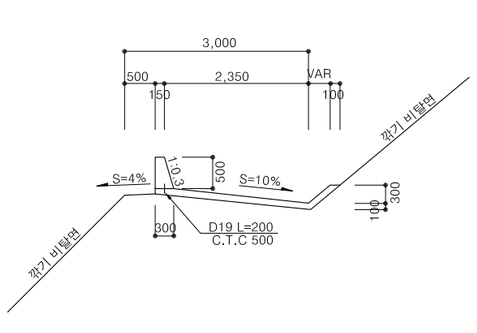

상 세 "B"

S=1:50

포 장 단 면

S=1:50

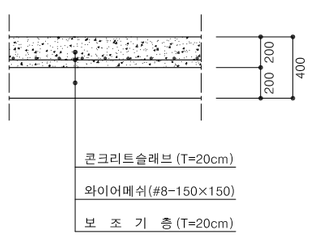

경상북도	사 업 명	울릉도 일주도로2 건설공사		△					위치정보		도 면 명	표 준 횡 단 면 도 (1)
	시설/공구			△					축 척	1 : 100		
대 림 산 업	건설분야	토 목	건설단계 실시설계	△					도면번호	C0010201-001	편철번호	1.003
				⚠	2015.12.	실시설계 준공	김 성 호	노 정 훈	박 시 철			
				개정번호	날짜	개 정 내 용	과업책임자	분야별책임자	설계자			

적용표준 GED-01-1104 V1.5

표 준 횡 단 면 도 (2)

역T형 옹벽 설치 구간(매입식)

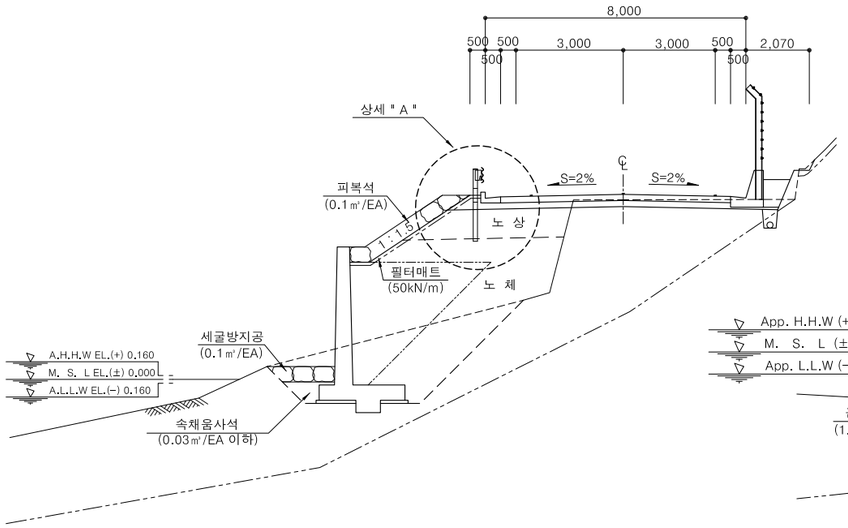

역T형 옹벽 설치 구간(기초사석식)

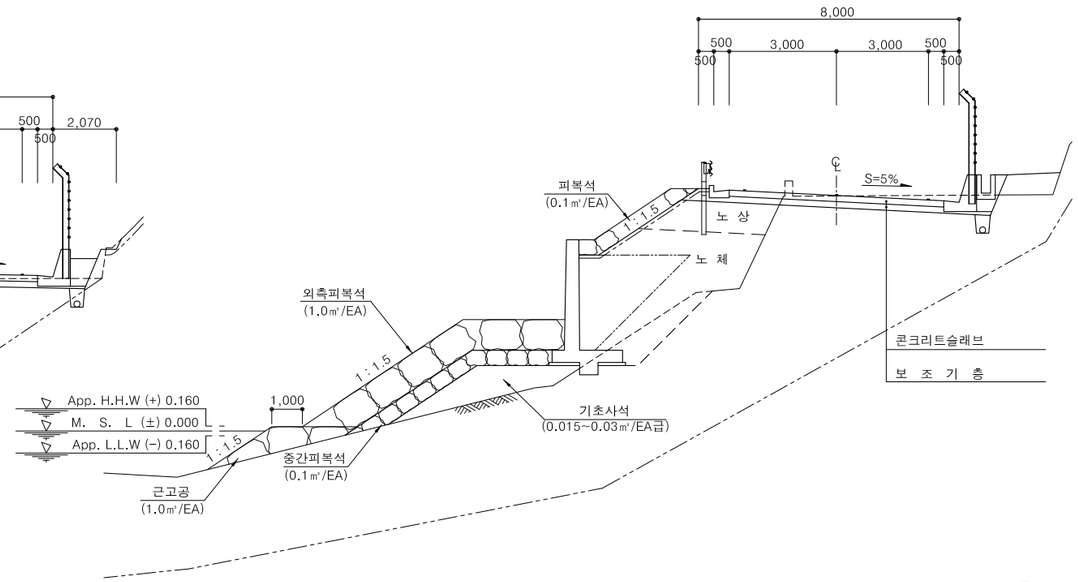

상 세 "A"

성토부 다이크

S=1:30

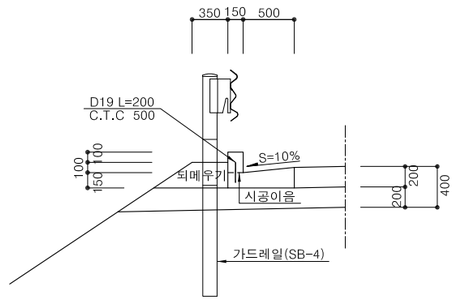

호안공 상세도

S=NONE

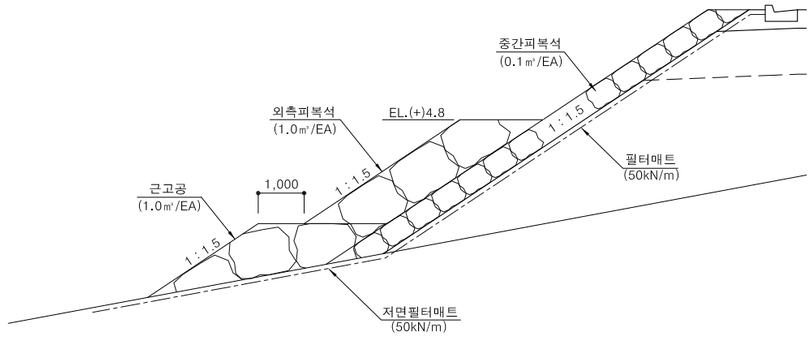

신규 TTP 설치 구간

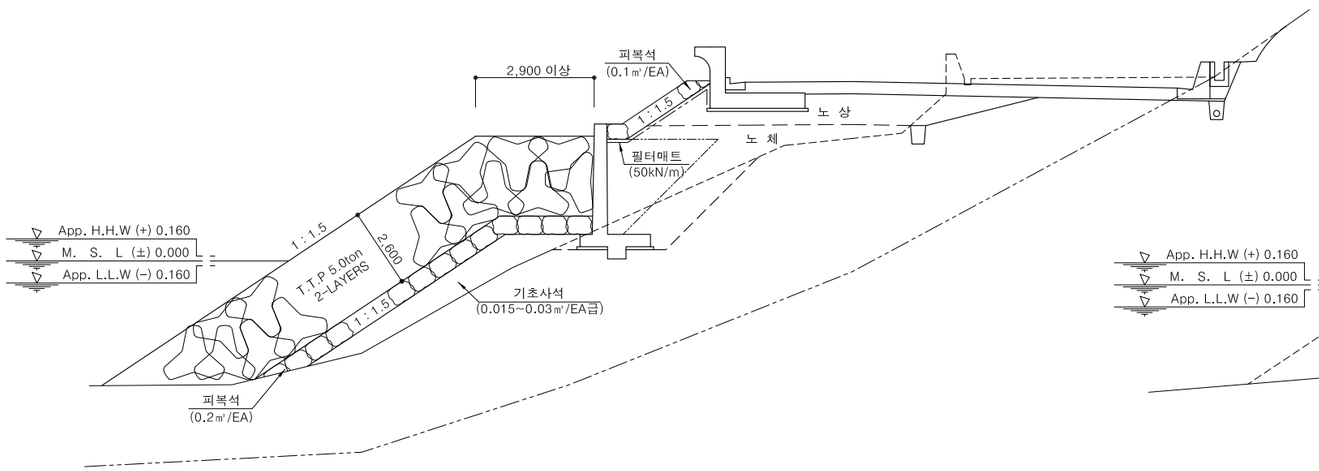

TTP 유용 구간

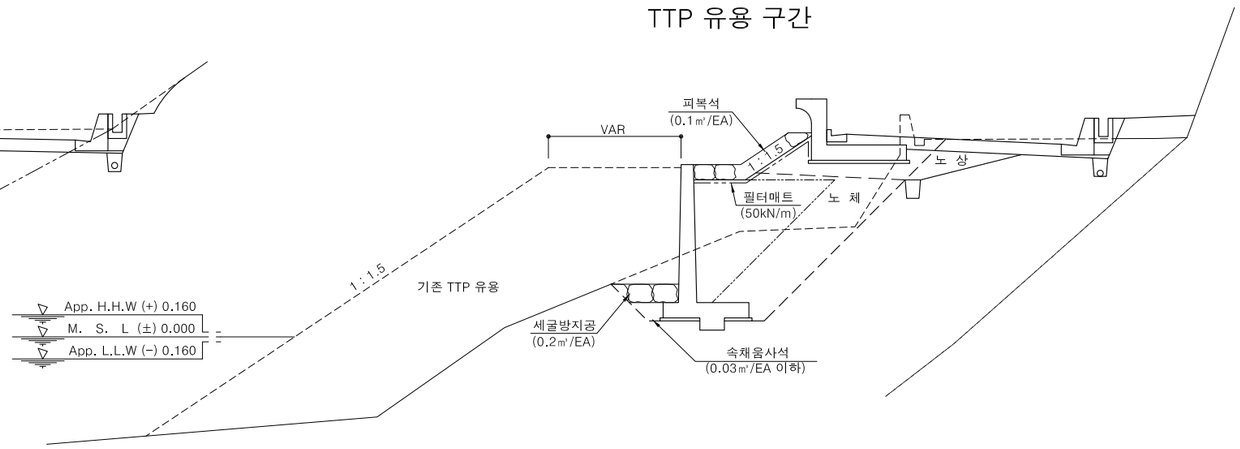

경상북도	사 업 명	울릉도 일주도로2 건설공사		△						위치정보		도 면 명	표 준 횡 단 면 도 (2)
	시설/공구			△						축 척	1 : 100		
대 림 산 업	건설분야	토 목	건설단계 실시설계	△						도면번호	C0010201-002	편철번호	1.004
				⚠	2015.12.	실시설계 준공	김 성 호	노 정 훈	박 시 철				
				개정번호	날짜	개 정 내 용	과업책임자	분야별책임자	설계자				

적용표준 GED-01-1104 V1.5

표 준 횡 단 면 도 (3)

5 지 구
1방향 1차로(B=4.75m)

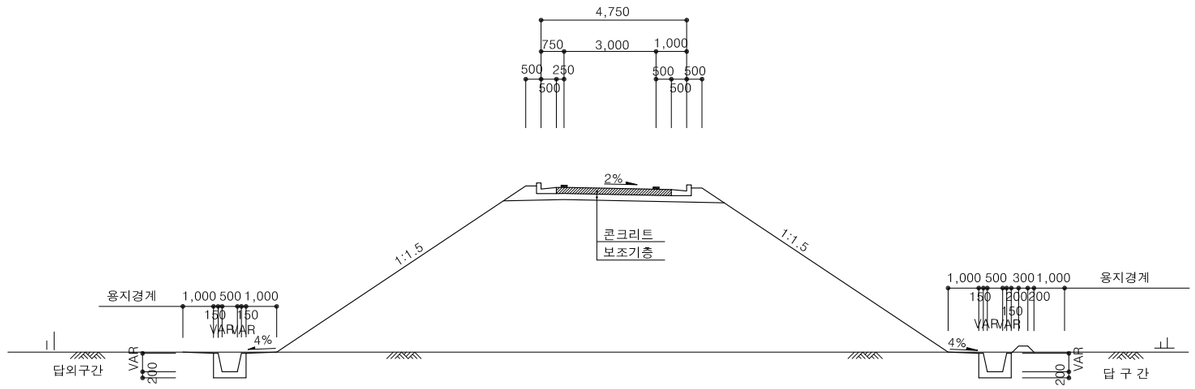

상세 " A "
L형측구 TYPE-2
S=1:30

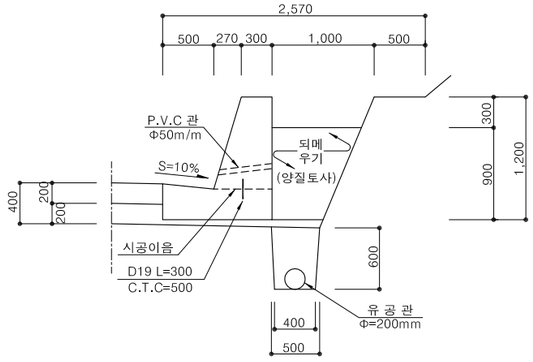

추 산 항 진 입 도 로

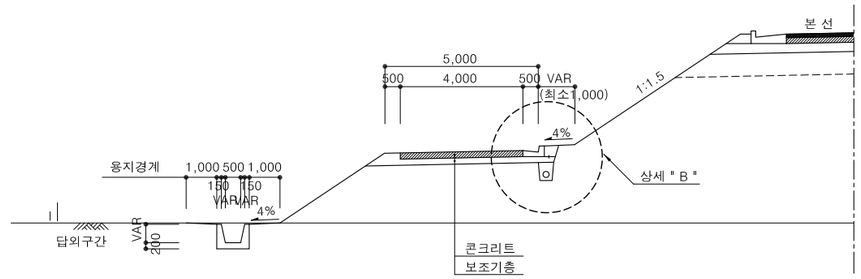

상세 " B "
S = 1:30

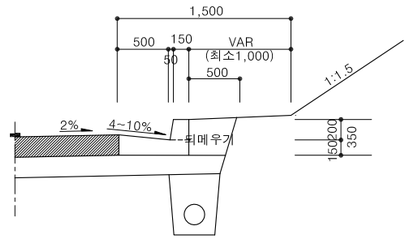

경상북도	사 업 명	울릉도 일주도로2 건설공사		△						위치정보		도 면 명	표 준 횡 단 면 도 (3)
	시설/공구			△						축 척	1 : 100		
대 림 산 업	건설분야	토 목	건설단계	실시설계	△	2015.12.	실시설계 준공	김 성 호	노 정 훈	박 시 철	도면번호	C0010201-003	편철번호	1.005
					개정번호	날짜	개 정 내 용	과업책임자	분야별책임자	설계자				

적용표준 GED-01-1104 V1.5

울릉도 일주도로2 건설공사

편 경 사 설 치 표 준 도

표 준 횡 단 면 도

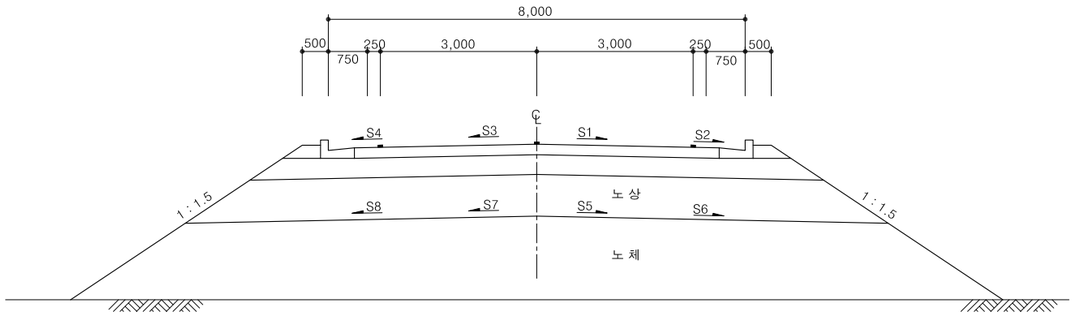

평면곡선부의 최대 편경사

구 분		최대편경사
지방지역 표준경사	적설,한랭지역	6
	그밖의 지역	8
도 시 지 역		6
연 결 로		8

평면곡선반경에 따른 편경사

편 경 사	최대편경사6%(본선부)		
	60km/h	50km/h	40km/h
표준경사	1,700이상	1,200이상	800이상
2%	1,700 ~ 940	1200 ~ 650	800 ~ 420
3%	940 ~ 580	650 ~ 400	420 ~ 260
4%	580 ~ 350	400 ~ 230	260 ~ 150
5%	350 ~ 220	230 ~ 140	150 ~ 90
6%	220 ~ 140	140 ~90	90 ~ 60

편 경 사 표

편경사 접속설치기준

편 경 사	S1	S2	S3	S4	S5	S6	S7	S8
표 준 횡 단 경 사	-2	-2	-2	-2	-2	-2	-2	-2
2%	-2	-2	+2	+2	-2	-2	+2	+2
3%	-3	-3	+3	+3	-3	-3	+3	+3
4%	-4	-4	+4	+4	-4	-4	+4	+4
5%	-5	-5	+5	+5	-5	-5	+5	+5
6%	-6	-6	+6	+6	-6	-6	+6	+6

편경사 최소접속 설치길이

차로명	차로수	차로폭B (m)	설계속도 km/h	접속 설치비율	2 %		3 %		4 %		5 %		6 %	
					TL	L	TL	L	TL	L	TL	L	TL	L
본 선	1	3.25	60	1 /125	16.25	8.13	20.31	12.19	24.38	16.25	28.44	20.31	32.50	24.38
본 선	1	3.25	50	1 /115	14.95	7.48	18.69	11.21	22.43	14.95	26.16	18.69	29.90	22.43
본 선	1	3.25	40	1 /105	13.65	6.83	17.06	10.24	20.48	13.65	23.89	17.06	27.30	20.48

배수를 고려한 접속설치길이 (TL')

TL : 편경사 접속 설치 변화구간 , L : 편경사 변화구간

차로폭B (m)	접속설치율	2 %	3 %	4 %	5 %	6 %
3.25	1 /250	32.50	40.63	48.75	56.88	65.00

편경사 설치도

원곡선 편경사 설치도

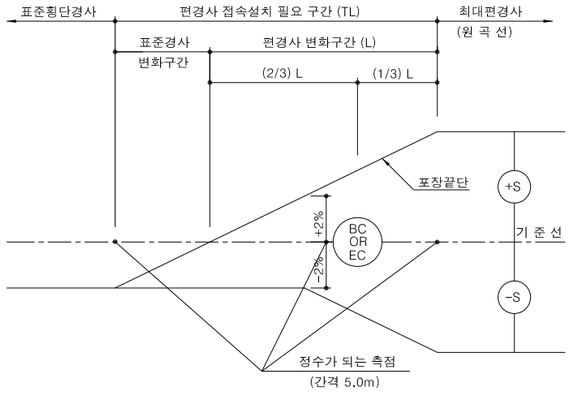

완화곡선 편경사 설치도
완화곡선거리 ≥ TL'

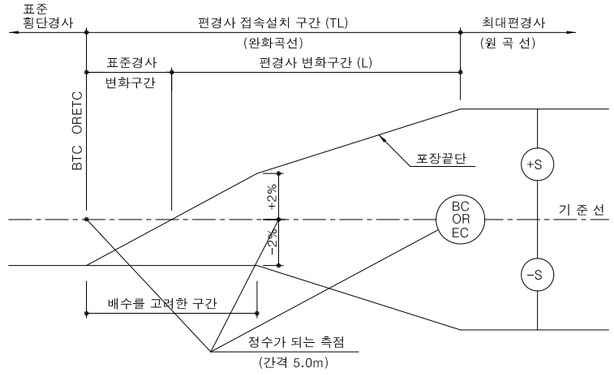

원곡선과 원곡선의 배향

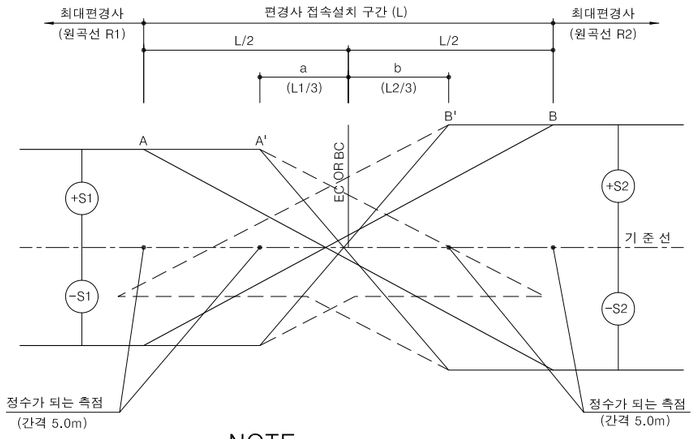

편경사 설치도

1. 편경사의 설치방법
   - 설계속도와 평면곡선반경에 따른 편경사(i)의 크기 선정
   - 설계속도에 따른 편경사 접속설치율(q) 선정
   - 표준 횡단경사와 편경사를 더한 값이 변화하여야 할 총길이(TL) 산정
   - 편경사가 변화하여야 할 길이(L) 산정
   - 변화길이 전체에 설치될 최대의 편경사를 보간법으로 변화시켜 설치

     주) 설계 및 시공상의 편의를 위하여 편경사 접속설치 변곡점은 정수(예: 5m단위)가 되는 측점으로 하도록 한다.

2. 차로별 편경사 적용 도로 폭원
   - 편경사 적용 도로 폭원 : 본선 = 7.0m(2차로)
   - 본 선 : 차도(3.0m X 1EA) + 우측측대(0.25m)

3. 편경사별 접속설치길이 공식
   - $Ls = \frac{B \times \Delta i}{100 \times q}$
   - Ls = 편경사 설치 길이 (m)
   - Δi = 횡단경사 값의 변화량(%/100)
   - B = 기준선에서 편경사가 설치되는 곳까지의 폭(m)
   - q = 편경사 접속 설치율 (m/m)

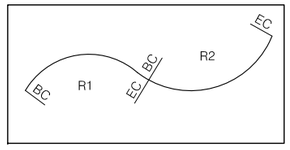

NOTE

1) a + b < L 경우 : EC 또는 BC 에서 양측으로 각각 L/2 거리 떨어진 A 에서 B 까지 편경사를 접속 설치 (실선)
   - a : 원곡선 (R1)의 편경사 설치시 편경사 변화구간 길이 (L1)의 1/3
   - b : 원곡선 (R2)의 편경사 설치시 편경사 변화구간 길이 (L2)의 1/3
   - L : 편경사 설치시 필요 변화구간 길이 : (S1 + S2) x B x 1/q
   - L1 : 원곡선 R1 의 편경사 설치시 필요 변화구간 길이
   - L2 : 원곡선 R2 의 편경사 설치시 필요 변화구간 길이

2) a + b ≥ L 경우 : A' 와 B' 연결 (점선)

경상북도	사 업 명	울릉도 일주도로2 건설공사	△					위치정보		도 면 명	편 경 사 설 치 표 준 도
	시설/공구		△					축 척	NONE		
대 림 산 업	건설분야	토 목 / 건설단계 / 실시설계	△	2015.12.	실시설계 준공	김 성 호	노 정 훈	박 시 철	도면번호	C0010202-001	편철번호	1.006
			개정번호	날짜	개 정 내 용	과업책임자	분야별책임자	설계자				

적용표준 GED-01-1104 V1.5

울릉도 일주도로2 건설공사

편 경 사 전 개 도 (1)

(3지구(확포장) : STA.0+000.00 ~ STA.1+405.00)

범 례	
좌측	- - - - -
우측	———

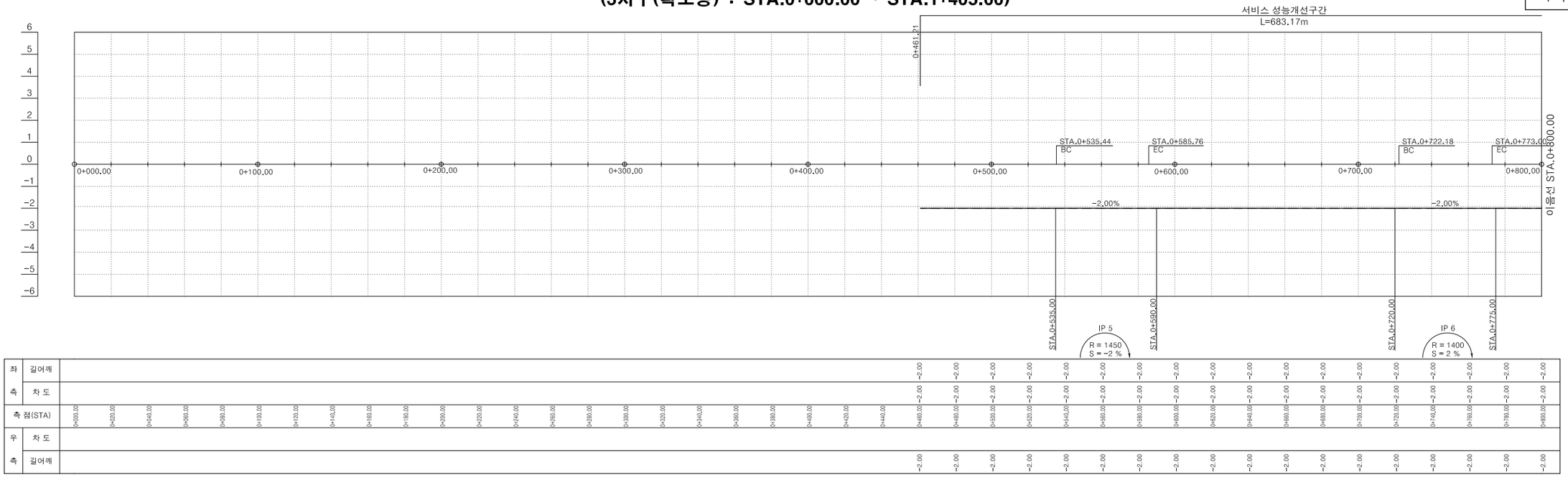

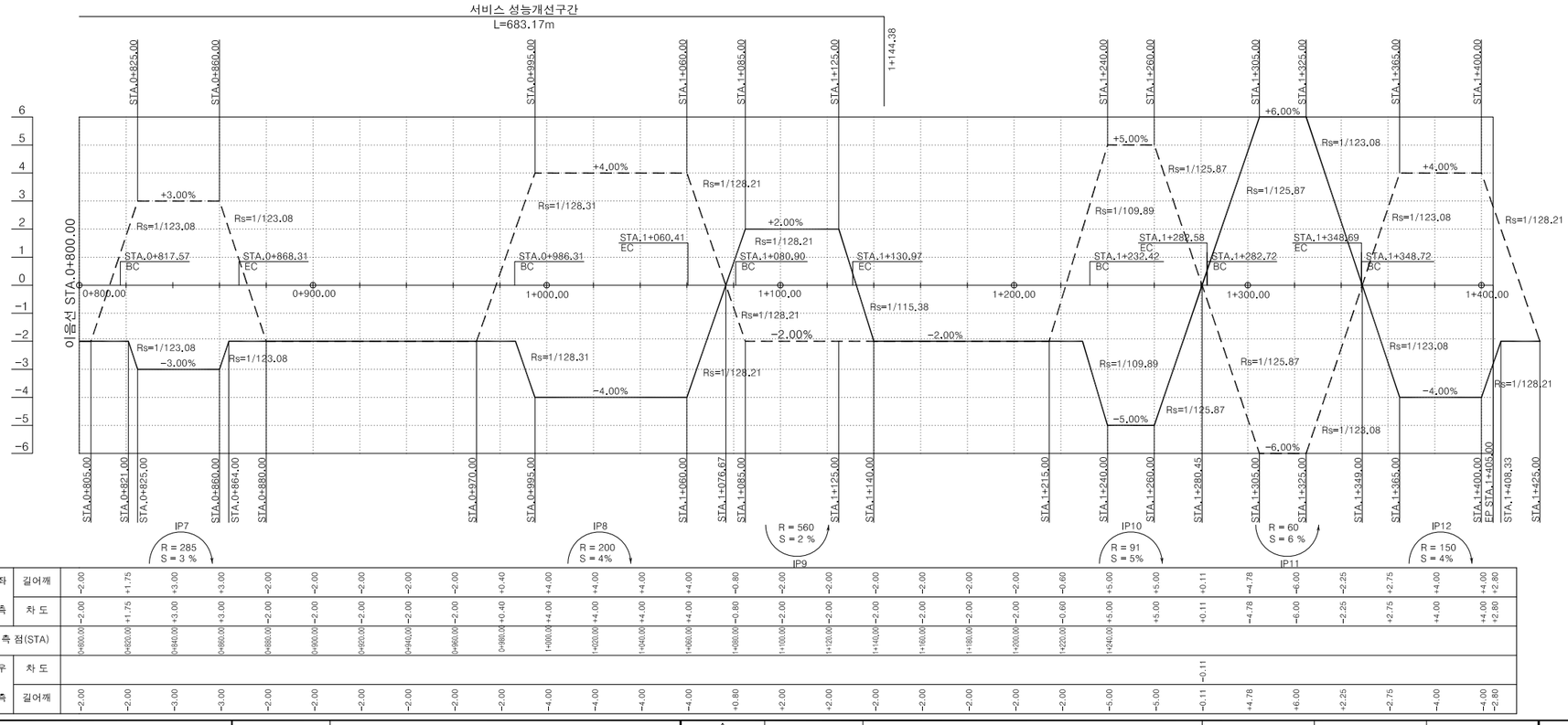

경상북도	사 업 명	울릉도 일주도로2 건설공사		△					위치정보	
	시설/공구			△					축 척	1 : 1,200
대 림 산 업	건설분야	토 목	건설단계 실시설계	①	2015.12.	실시설계 준공	김 성 호	노 정 훈	박 시 철	도면번호 C0010203-001
				개정번호	날짜	개 정 내 용	과업책임자	분야별책임자	설계자	편철번호 1.007

도 면 명 : 편 경 사 전 개 도 (1) (3지구(확포장) : STA.0+000.00 ~ STA.1+405.00)

적용표준 GED-01-1104 V1.5

울릉도 일주도로2 건설공사

편 경 사 전 개 도 (2)

(5지구(확포장) : STA.0+000.00 ~ STA.1+600.00)

범 례

좌측	- - - - -
우측	———

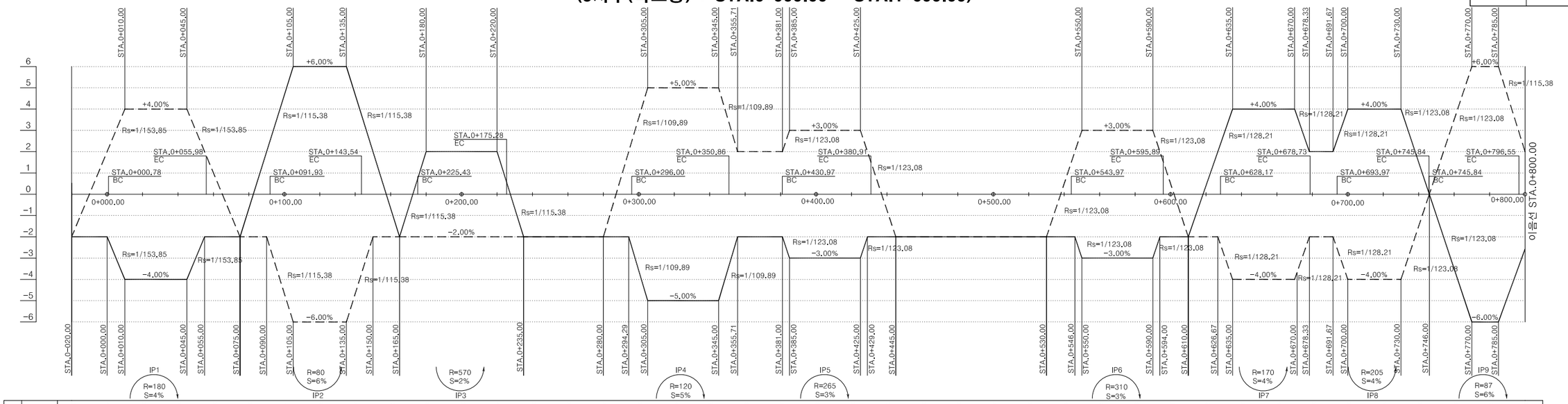

| | | |

울릉도 일주도로2 건설공사

편 경 사 전 개 도 (3)

(5지구(확포장) : STA.1+600.00 ~ STA.2+870.18)

범 례	
좌측	- - - - -
우측	———

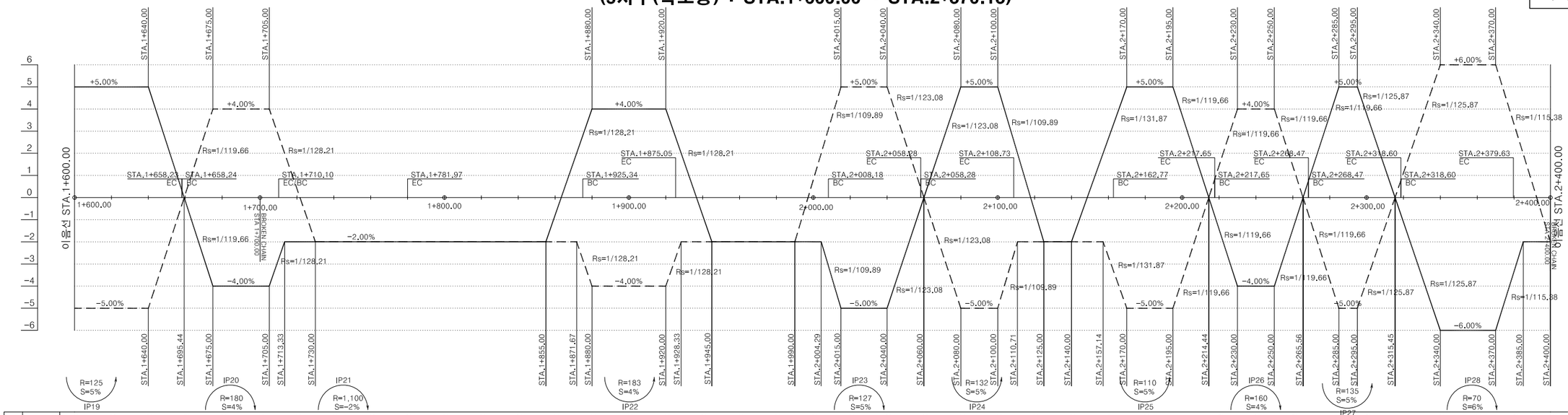

| | | |

울릉도 일주도로2 건설공사

편 경 사 전 개 도 (4)

(6지구(확포장) : STA.0+000.00 ~ STA.1+600.00)

범 례	
좌측	- - - - -
우측	———

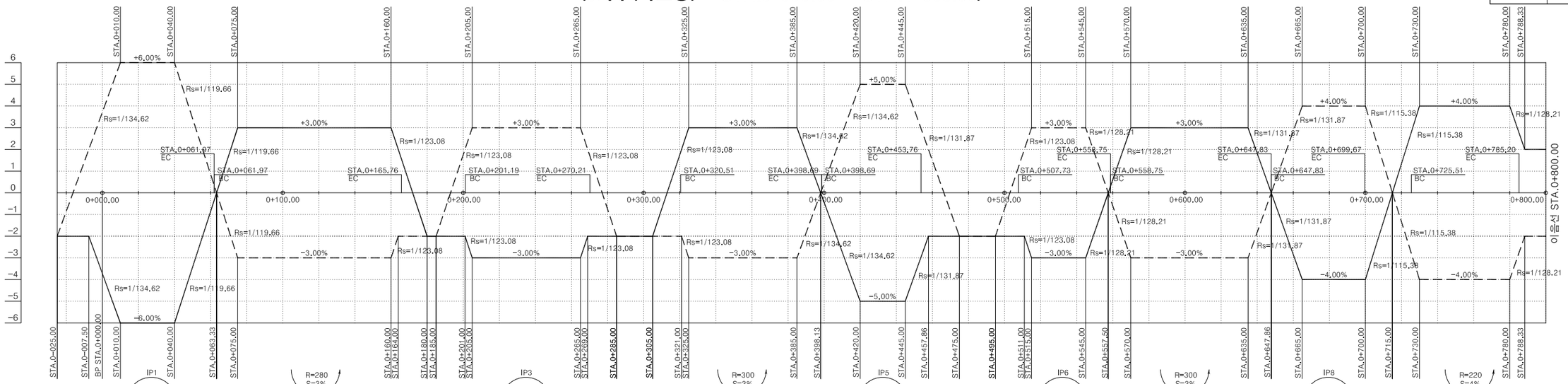

좌	길어깨		+3.71	+6.00	+6.00	+0.86	-3.00	-3.00	-3.00	-3.00	-3.00	-3.00	-3.00	-2.00	-2.00	+1.75	+3.00	+3.00	+3.00	+3.00	-0.75	-2.00	-2.00	-2.00	-2.00	-3.00	-3.00	-3.00	-3.00	+0.43	+5.00	+5.00	+5.00	+1.50	-2.00	-2.00	-0.75	+3.00	+3.00	+0.60	-3.00	-3.00	-3.00	-1.83	+2.83	+4.00	+4.00	-4.00	-4.00	-4.00	-4.00	-1.33	+4.00	+4.00	+4.00	+2.00
측	차 도		+3.71	+6.00	+6.00	+0.86	-3.00	-3.00	-3.00	-3.00	-3.00	-3.00	-3.00	-2.00	-2.00	+1.75	+3.00	+3.00	+3.00	+3.00	-0.75	-2.00	-2.00	-2.00	-2.00	-3.00	-3.00	-3.00	-3.00	+0.43	+5.00	+5.00	+5.00	+1.50	-2.00	-2.00	-0.75	+3.00	+3.00	+0.60	-3.00	-3.00	-3.00	-1.83	+2.83	+4.00	+4.00	-4.00	-4.00	-4.00	-4.00	-1.33	+4.00	+4.00	+4.00	+2.00
측점(STA)		0+000.00	0+020.00	0+040.00	0+060.00	0+080.00	0+100.00	0+120.00	0+140.00	0+160.00	0+180.00	0+200.00	0+220.00	0+240.00	0+260.00	0+280.00	0+300.00	0+320.00	0+340.00	0+360.00	0+380.00	0+400.00	0+420.00	0+440.00	0+460.00	0+480.00	0+500.00	0+520.00	0+540.00	0+560.00	0+580.00	0+600.00	0+620.00	0+640.00	0+660.00	0+680.00	0+700.00	0+720.00	0+740.00	0+760.00	0+780.00	0+800.00															
우	차 도		-3.71	-6.00	-6.00	-0.86	+3.00	+3.00	+3.00	+3.00	+3.00	+3.00	+3.00	-2.00	-2.00	-3.00	-3.00	-3.00	-3.00	-3.00	-0.43	-5.00	-5.00	-2.00	-2.00	-2.00	-2.00	-3.00	-3.00	+0.60	+3.00	+3.00	+3.00	+3.00	-4.00	-4.00	-4.00	-4.00	-4.00	-4.00	+1.33	+4.00	+4.00	+4.00	+4.00	+4.00	+4.00	+4.00	+4.00	+4.00	+4.00	+4.00	+4.00	+4.00	+4.00	+2.00
우	길어깨		-3.71	-6.00	-6.00	-0.86	+3.00	+3.00	+3.00	+3.00	+3.00	+3.00	+3.00	-2.00	-2.00	-3.00	-3.00	-3.00	-3.00	-3.00	-0.43	-5.00	-5.00	-2.00	-2.00	-2.00	-2.00	-3.00	-3.00	+0.60	+3.00	+3.00	+3.00	+3.00	-4.00	-4.00	-4.00	-4.00	-4.00	-4.00	+1.33	+4.00	+4.00	+4.00	+4.00	+4.00	+4.00	+4.00	+4.00	+4.00	+4.00	+4.00	+4.00	+4.00	+4.00	+2.00

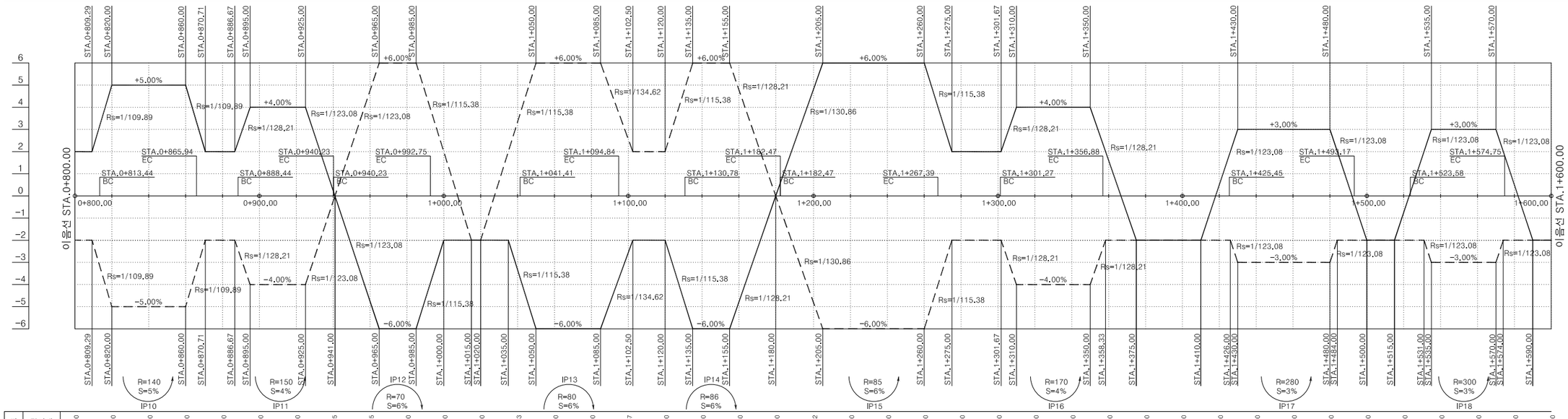

좌	길어깨		+2.00	+5.00	+5.00	+5.00	+2.00	+4.00	+4.00	+0.25	+4.75	+6.00	+2.00	+2.00	-2.00	-3.33	+6.00	+6.00	+2.57	+2.00	+6.00	+4.80	+0.00	+6.00	+6.00	-4.82	+2.00	+2.00	-2.00	-4.00	+4.00	+4.00	+1.60	-2.00	-2.00	+0.50	+3.00	+3.00	-2.00	-2.00	-0.75	+3.00	+3.00	+0.50	-2.00
측	차 도		+2.00	+5.00	+5.00	+5.00	+2.00	+4.00	+4.00	+0.25	+4.75	+6.00	+2.00	+2.00	-2.00	-3.33	+6.00	+6.00	+2.57	+2.00	+6.00	+4.80	+0.00	+6.00	+6.00	-4.82	+2.00	+2.00	-2.00	-4.00	+4.00	+4.00	+1.60	-2.00	-2.00	+0.50	+3.00	+3.00	-2.00	-2.00	-0.75	+3.00	+3.00	+0.50	-2.00
측점(STA)		0+800.00	0+820.00	0+840.00	0+860.00	0+880.00	0+900.00	0+920.00	0+940.00	0+960.00	0+980.00	1+000.00	1+020.00	1+040.00	1+060.00	1+080.00	1+100.00	1+120.00	1+140.00	1+160.00	1+180.00	1+200.00	1+220.00	1+240.00	1+260.00	1+280.00	1+300.00	1+320.00	1+340.00	1+360.00	1+380.00	1+400.00	1+420.00	1+440.00	1+460.00	1+480.00	1+500.00	1+520.00	1+540.00	1+560.00	1+580.00	1+600.00															
우	차 도		-2.00	-5.00	-5.00	-5.00	-2.00	-4.00	-4.00	-0.25	-4.75	-6.00	-2.00	-2.00	+2.00	+3.33	-6.00	-6.00	-2.57	-2.00	-6.00	-4.80	-0.00	-6.00	-6.00	+4.82	-2.00	-2.00	+2.00	+4.00	-4.00	-4.00	-1.60	+2.00	+2.00	-0.50	-3.00	-3.00	+2.00	+2.00	+0.75	-3.00	-3.00	-0.50	+2.00
우	길어깨		-2.00	-5.00	-5.00	-5.00	-2.00	-4.00	-4.00	-0.25	-4.75	-6.00	-2.00	-2.00	+2.00	+3.33	-6.00	-6.00	-2.57	-2.00	-6.00	-4.80	-0.00	-6.00	-6.00	+4.82	-2.00	-2.00	+2.00	+4.00	-4.00	-4.00	-1.60	+2.00	+2.00	-0.50	-3.00	-3.00	+2.00	+2.00	+0.75	-3.00	-3.00	-0.50	+2.00

경상북도	사 업 명	울릉도 일주도로2 건설공사	△					위치정보		도 면 명	편경사전개도 (4) (6지구(확포장) : STA.0+000.00 ~ STA.1+600.00)
	시설/공구		△					축 척	1 : 1,200		
대 림 산 업	건설분야	토 목 / 건설단계 / 실시설계	⚠	2015.12.	실시설계 준공	김 성 호	노 정 훈	박 시 철	도면번호	C0010203-004	편철번호	1.010
			개정번호	날짜	개 정 내 용	과업책임자	분야별책임자	설계자				

적용표준 GED-01-1104 V1.5

울릉도 일주도로2 건설공사

편 경 사 전 개 도 (5)

(6지구(확포장) : STA.1+600.00 ~ STA.3+099.66

범 례	
좌측	- - - - -
우측	———

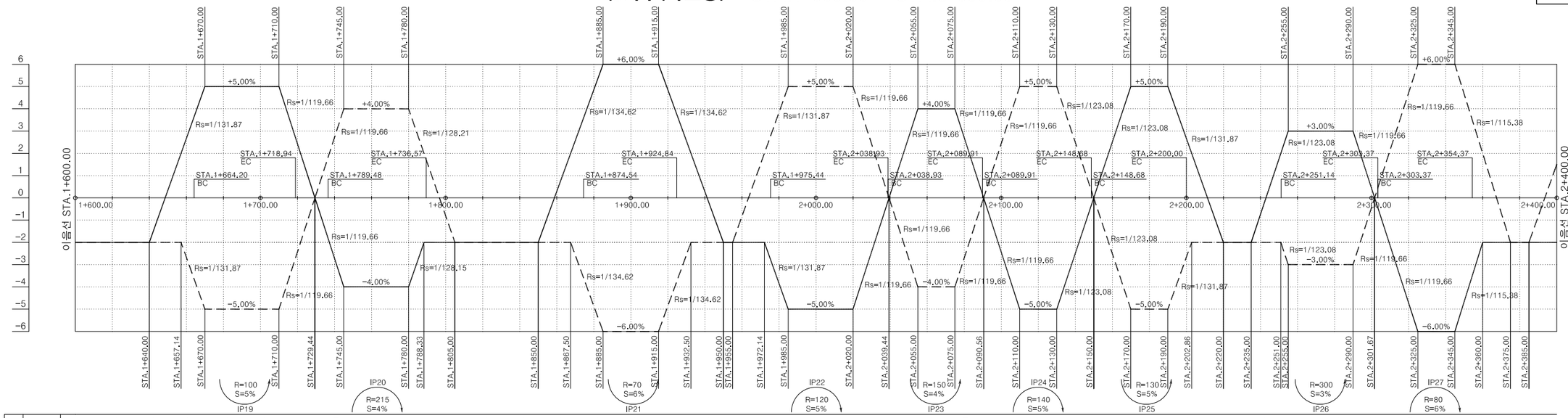

| | | |

울릉도 일주도로2 건설공사

편 경 사 전 개 도 (6)

(터널확장구간(1), 터널확장구간(2))

범 례	
좌측	- - - - -
우측	———

구암터널

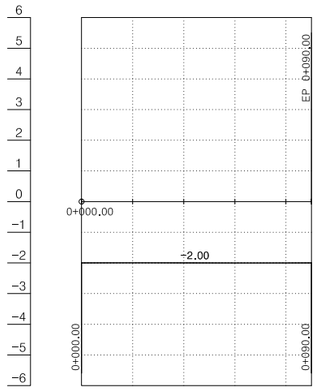

좌측	길어깨	-2.000	-2.000	-2.000	-2.000	-2.000	-2.000	-2.000	-2.000	-2.000
	차 도	-2.000	-2.000	-2.000	-2.000	-2.000	-2.000	-2.000	-2.000	-2.000
측점(STA)		0+000.00	0+020.00	0+040.00	0+060.00	0+080.00	0+090.00			
우측	차 도	-2.000	-2.000	-2.000	-2.000	-2.000	-2.000	-2.000	-2.000	-2.000
	길어깨	-2.000	-2.000	-2.000	-2.000	-2.000	-2.000	-2.000	-2.000	-2.000

남서터널

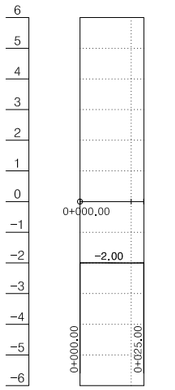

좌측	길어깨	-2.000	-2.000	-2.000	-2.000	-2.000	-2.000	-2.000	-2.000	-2.000
	차 도	-2.000	-2.000	-2.000	-2.000	-2.000	-2.000	-2.000	-2.000	-2.000
측점(STA)		0+000.00	0+020.00	0+040.00	0+060.00	0+080.00	0+100.00	0+120.00	0+125.00	
우측	차 도	-2.000	-2.000	-2.000	-2.000	-2.000	-2.000	-2.000	-2.000	-2.000
	길어깨	-2.000	-2.000	-2.000	-2.000	-2.000	-2.000	-2.000	-2.000	-2.000

서면1,2터널

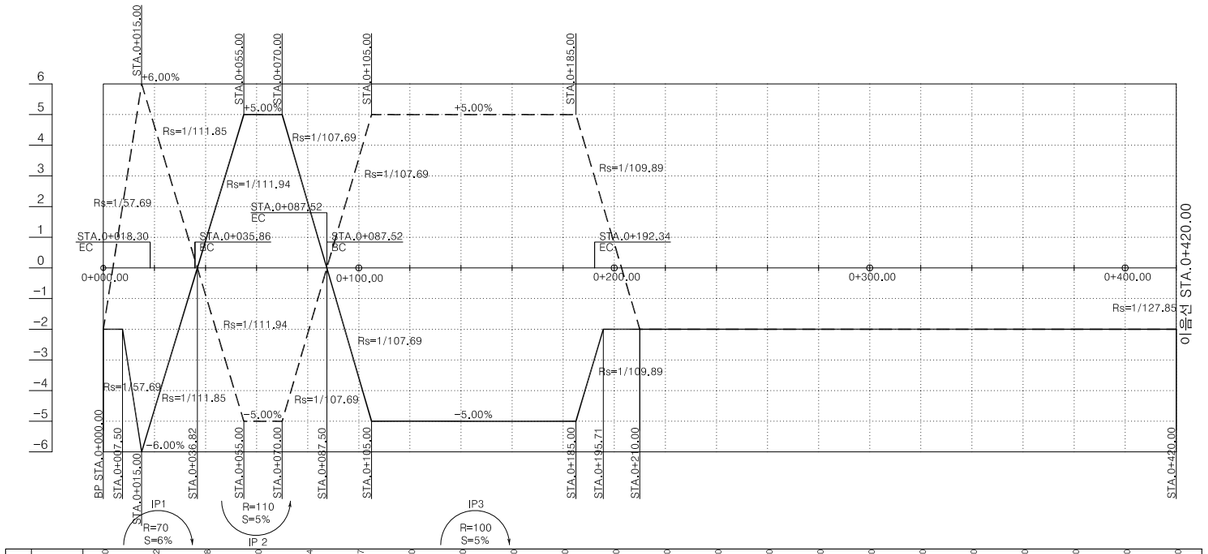

| | | | | | | | | | |

울릉도 일주도로2 건설공사

편 경 사 전 개 도 (7)

(남서피암터널, 현포피암터널)

범 례	
좌측	- - - - -
우측	———

남서피암터널

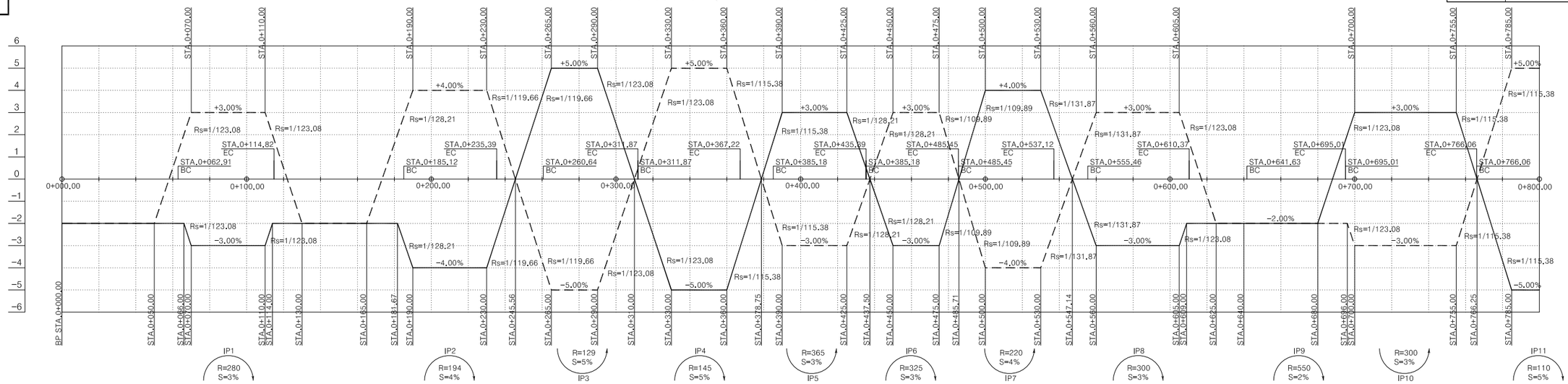

| | | |

좌 표 전 개 도 (1)

(1지구(재포장) : STA.0+000.00 ~ STA.0+800.00)

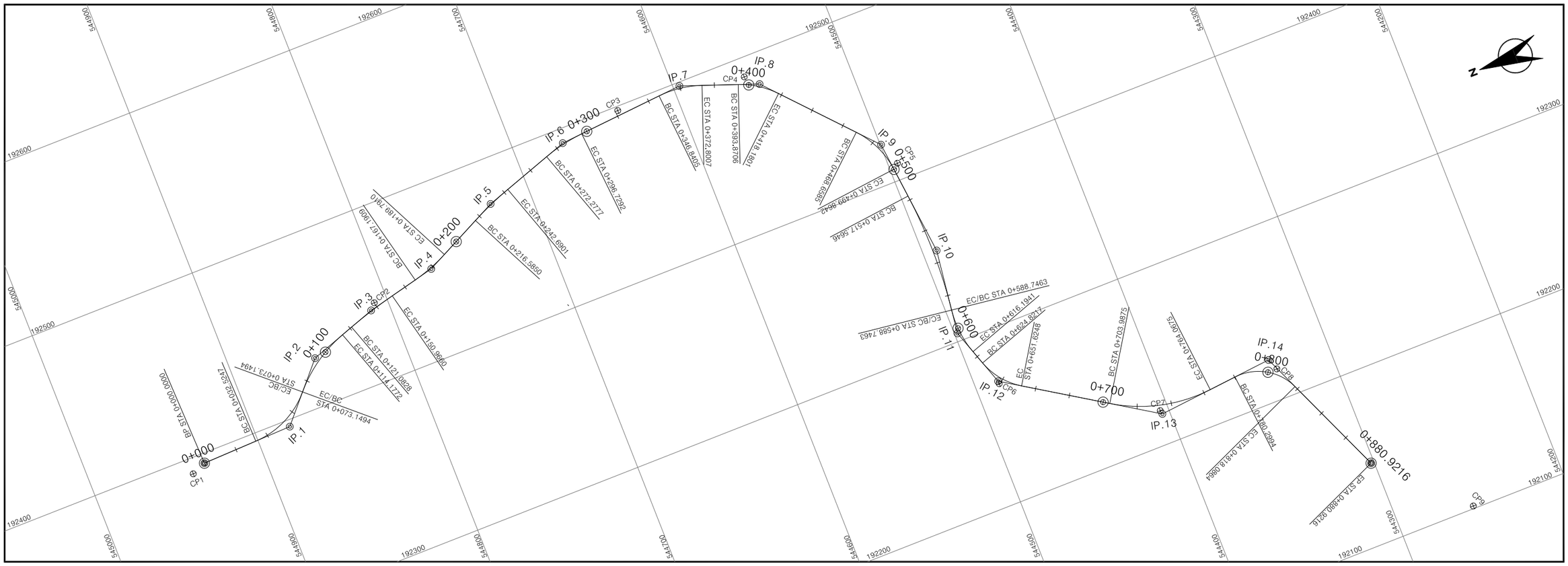

IP	BP	
CO	X	544933.81120
	Y	192394.35515
IA	0-00-00.00	
R	0.0000	
TL	0.0000	
CL	0.0000	
SL	0.0000	

IP	1	
CO	X	544879.80375
	Y	192396.03254
IA	46-33-08.85	
R	50.0000	
TL	21.5088	
CL	40.6247	
SL	4.4300	

IP	2	
CO	X	544851.55917
	Y	192427.76857
IA	29-23-02.41	
R	80.0000	
TL	20.9757	
CL	41.0278	
SL	2.7042	

IP	3	
CO	X	544811.04480
	Y	192441.67720
IA	5-42-26.17	
R	300.0000	
TL	14.9540	
CL	29.8832	
SL	0.3725	

IP	4	
CO	X	544769.64800
	Y	192451.41733
IA	12-56-56.20	
R	100.0000	
TL	11.3484	
CL	22.6002	
SL	0.6419	

IP	5	
CO	X	544723.69193
	Y	192474.01964
IA	7-28-42.83	
R	200.0000	
TL	13.0711	
CL	26.1051	
SL	0.4267	

IP	6	
CO	X	544671.65005
	Y	192491.64549
IA	14-00-34.81	
R	100.0000	
TL	12.2870	
CL	24.4515	
SL	0.7520	

IP	7	
CO	X	544596.31947
	Y	192497.83991
IA	24-47-24.47	
R	60.0000	
TL	13.1864	
CL	25.9602	
SL	1.4319	

IP	8	
CO	X	544552.50180
	Y	192481.81421
IA	27-51-23.80	
R	50.0000	
TL	12.4000	
CL	24.3095	
SL	1.5147	

IP	9	
CO	X	544499.57955
	Y	192423.14959
IA	35-45-32.58	
R	50.0000	
TL	16.1298	
CL	31.2057	
SL	2.5373	

IP	10	
CO	X	544491.94922
	Y	192353.98017
IA	13-35-40.91	
R	300.0000	
TL	35.7588	
CL	71.1817	
SL	2.1236	

IP	11	
CO	X	544498.26747
	Y	192304.65609
IA	26-12-38.59	
R	60.0000	
TL	13.9684	
CL	27.4478	
SL	1.6045	

IP	12	
CO	X	544486.43051
	Y	192270.10495
IA	38-23-33.28	
R	40.0000	
TL	13.9266	
CL	26.8031	
SL	2.3550	

IP	13	
CO	X	544404.38243
	Y	192217.43840
IA	38-14-53.13	
R	90.0000	
TL	31.2076	
CL	60.0800	
SL	5.2571	

IP	14	
CO	X	544335.40454
	Y	192224.14309
IA	72-10-04.08	
R	30.0000	
TL	21.8635	
CL	37.7870	
SL	7.1216	

IP	EP	
CO	X	544301.78840
	Y	192146.40100
IA	47-10-20.24	
R	0.0000	
TL	0.0000	
CL	0.0000	
SL	0.0000	

Cp.No	X	Y
1	544942.1270	192390.9800
2	544807.6750	192445.1910
3	544634.9512	192497.5915
4	544559.2587	192488.9339
5	544494.6320	192409.6051
6	544486.3564	192268.5578
7	544404.8414	192219.6985
8	544404.8414	192217.5660
9	544255.5000	192101.4850
10	544245.7780	192093.8530

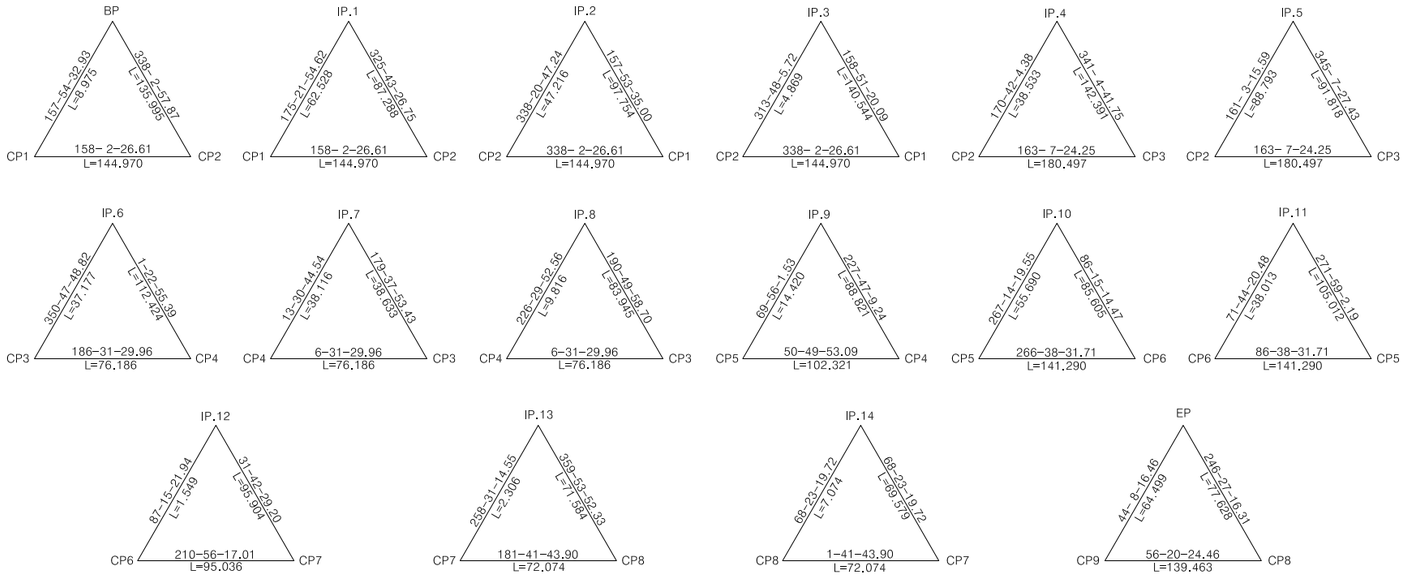

경상북도	사 업 명	울릉도 일주도로2 건설공사							위치정보		도 면 명	좌 표 전 개 도 (1) (1지구(재포장) : STA.0+000.00 ~ STA.0+800.00)
	시설/공구				△							
대 림 산 업	건설분야	토 목	건설단계	실시설계	△						축 척	1 : 1,200
					△							
					⚠	2015.12.	실시설계 준공	김 성 호	노 정 훈	박 시 철	도면번호	C0010301-001
					개정번호	날짜	개 정 내 용	과업책임자	분야별책임자	설계자	편철번호	1.014

적용표준 GED-01-1104 V1.5

좌 표 전 개 도 (2)

(2지구(재포장) : STA.0+000.00 ~ STA.0+776.81)

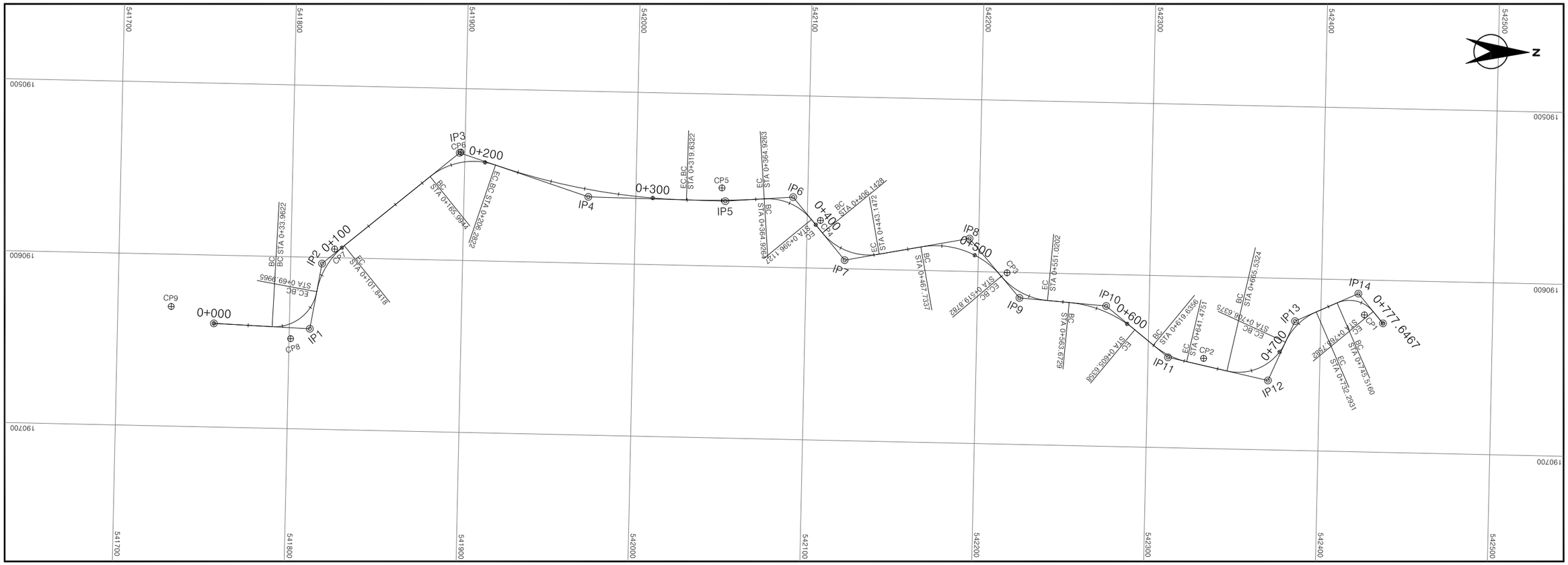

IP	BP	
CO	X	541756.06500
	Y	190639.72560
IA	0-00-00.00	
R	0.0000	
TL	0.0000	
CL	0.0000	
SL	0.0000	

IP	1	
CO	X	541811.95095
	Y	190641.65522
IA	82-35-04.50	
R	25.0000	
TL	21.9571	
CL	36.0343	
SL	8.2733	

IP	2	
CO	X	541818.24725
	Y	190603.59320
IA	40-32-47.92	
R	45.0000	
TL	16.6222	
CL	31.8453	
SL	2.9718	

IP	3	
CO	X	541896.93770
	Y	190537.42252
IA	57-42-28.69	
R	40.0000	
TL	22.0393	
CL	40.2878	
SL	5.6698	

IP	4	
CO	X	541972.35170
	Y	190561.41414
IA	17-05-26.62	
R	380.0000	
TL	57.0990	
CL	113.3500	
SL	4.2659	

IP	5	
CO	X	542052.10952
	Y	190562.18927
IA	5-11-25.14	
R	500.0000	
TL	22.6625	
CL	45.2941	
SL	0.5133	

IP	6	
CO	X	542091.51054
	Y	190558.99595
IA	54-08-48.55	
R	33.0000	
TL	16.8676	
CL	31.1863	
SL	4.0610	

IP	7	
CO	X	542122.24751
	Y	190595.00126
IA	60-34-37.14	
R	35.0000	
TL	20.4429	
CL	37.0044	
SL	5.5329	

IP	8	
CO	X	542194.63026
	Y	190580.84799
IA	59-45-11.60	
R	50.0000	
TL	28.7241	
CL	52.1445	
SL	7.6635	

IP	9	
CO	X	542224.42394
	Y	190614.74896
IA	44-36-27.73	
R	40.0000	
TL	16.4083	
CL	31.1421	
SL	3.2346	

IP	10	
CO	X	542274.98954
	Y	190618.35745
IA	34-20-49.30	
R	70.0000	
TL	21.6332	
CL	41.9628	
SL	3.2666	

IP	11	
CO	X	542311.61536
	Y	190647.41679
IA	26-37-25.15	
R	47.0000	
TL	11.1206	
CL	21.8395	
SL	1.2977	

IP	12	
CO	X	542370.04389
	Y	190659.62871
IA	78-30-17.53	
R	30.0000	
TL	24.5132	
CL	41.1051	
SL	8.7414	

IP	13	
CO	X	542385.05427
	Y	190624.77560
IA	41-59-55.92	
R	35.0000	
TL	13.4348	
CL	25.6556	
SL	2.4899	

IP	14	
CO	X	542421.59179
	Y	190607.96962
IA	73-58-55.46	
R	18.0000	
TL	13.5596	
CL	23.2422	
SL	4.5358	

IP	EP	
CO	X	542436.23570
	Y	190624.98350
IA	150-04-53.00	
R	0.0000	
TL	0.0000	
CL	0.0000	
SL	0.0000	

Cp.No	X	Y
1	542425.3390	190620.2830
2	542332.3380	190647.5790
3	542216.9171	190600.2885
4	542107.6589	190572.1904
5	542049.9772	190554.5354
6	541897.7059	190537.0005
7	541825.3816	190594.9761
8	541800.9181	190647.6462
9	541731.0512	190630.4151
10	542140.6510	190586.0280
11	542202.5870	190586.6240
12	542265.9440	190615.3970
13	542372.6020	190652.5850
14	542425.8810	190620.6860

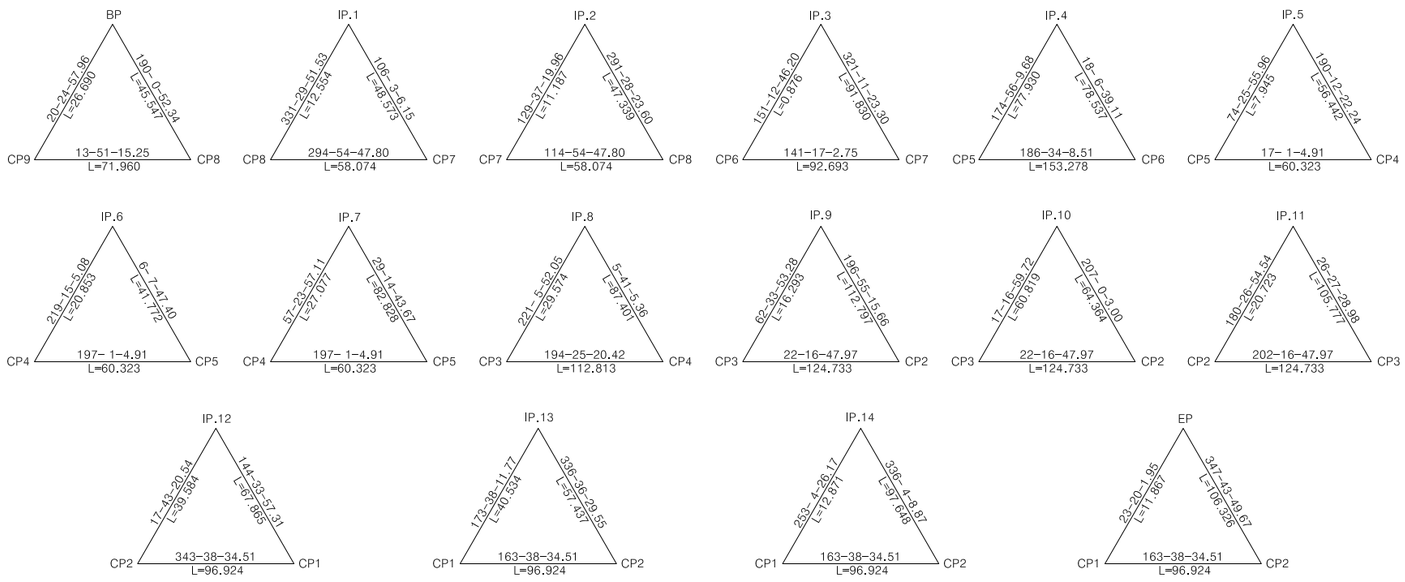

경상북도	사 업 명	울릉도 일주도로2 건설공사			△						위치정보		도 면 명	좌 표 전 개 도 (2)
	시설/공구				△						축 척	1 : 1,200		(2지구(재포장) : STA.0+000.00 ~ STA.0+776.81)
대 림 산 업	건설분야	토 목	건설단계	실시설계	△						도면번호	C0010301-002	편철번호	1.015
					⚠	2015.12.	실시설계 준공	김 성 호	노 정 훈	박 시 철				
					개정번호	날짜	개 정 내 용	과업책임자	분야별책임자	설계자				

적용표준 GED-01-1104 V1.5

울릉도 일주도로2 건설공사

좌 표 전 개 도 (3)

(3지구(확포장) : STA.0+000.00 ~ STA.0+800.00)

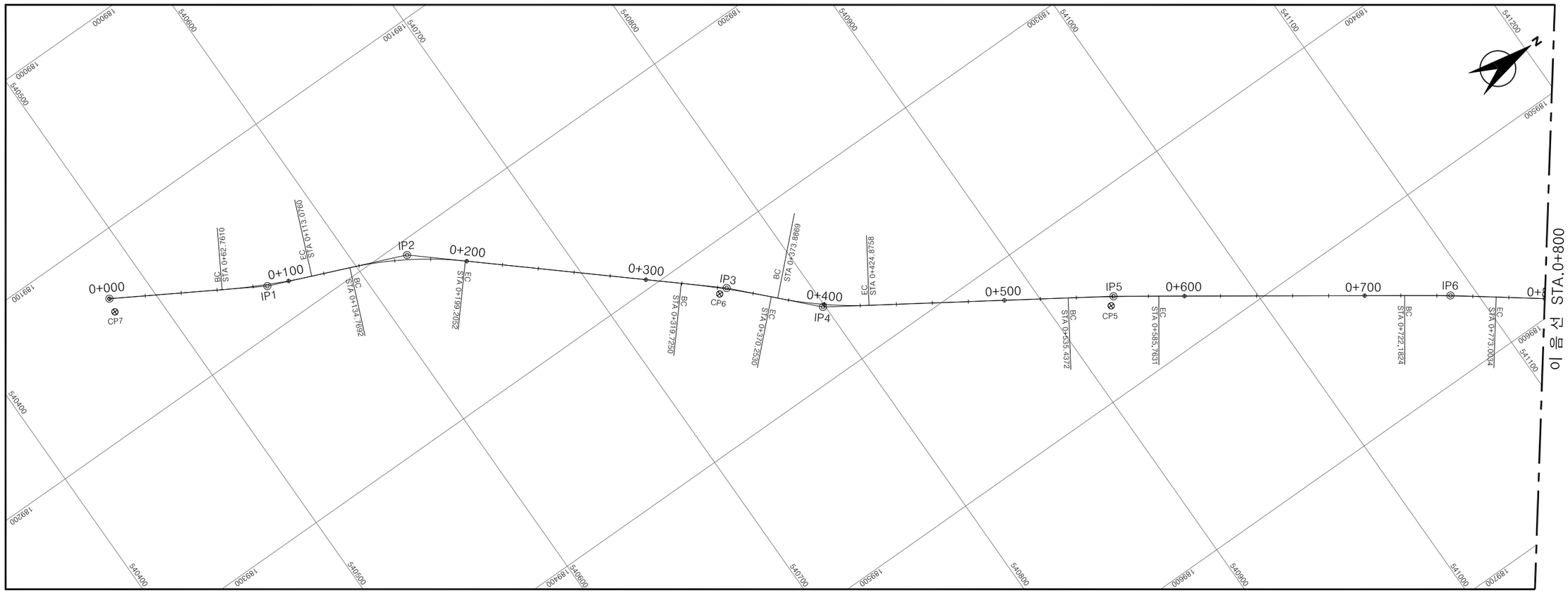

IP	BP	
CO	X	540477.65360
	Y	189132.36047
IA	0-00-00.00	
R	0.0000	
TL	0.0000	
CL	0.0000	
SL	0.0000	

IP	1	
CO	X	540553.37333
	Y	189177.11983
IA	8-00-28.41	
R	360.0000	
TL	25.1986	
CL	50.3151	
SL	0.8808	

IP	2	
CO	X	540626.67873
	Y	189207.60427
IA	18-27-34.41	
R	200.0000	
TL	32.4996	
CL	64.4360	
SL	2.6234	

IP	3	
CO	X	540761.16307
	Y	189324.67384
IA	5-15-49.32	
R	550.0000	
TL	25.2817	
CL	50.5279	
SL	0.5808	

IP	4	
CO	X	540798.83095
	Y	189364.09585
IA	13-16-45.54	
R	220.0000	
TL	25.6092	
CL	50.9889	
SL	1.4855	

IP	5	
CO	X	540934.10166
	Y	189452.02288
IA	1-59-18.94	
R	3630.0000	
TL	63.0004	
CL	125.9882	
SL	0.5467	

IP	6	
CO	X	541087.25756
	Y	189559.31471
IA	2-04-47.55	
R	3320.0000	
TL	60.2658	
CL	120.5183	
SL	0.5469	

Cp.No	X	Y
1	541473.1690	190119.8100
2	541389.0437	190024.6371
3	541304.4233	189808.0932
4	541178.2257	189624.8328
5	540929.9996	189455.6219
6	540756.1350	189325.1890
7	540475.9570	189140.0820
8	541166.8030	189613.6770

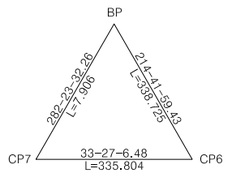

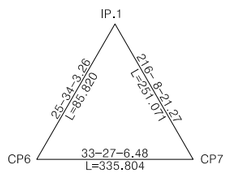

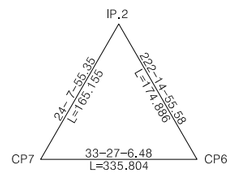

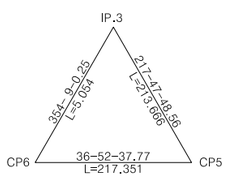

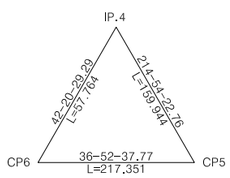

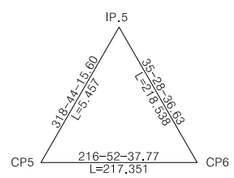

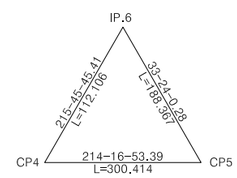

경상북도	사 업 명	울릉도 일주도로2 건설공사		△					위치정보		도 면 명	좌 표 전 개 도 (3) (3지구(확포장) : STA.0+000.00 ~ STA.0+800.00)
	시설/공구			△					축 척	1 : 1,200		
대 림 산 업	건설분야	토 목	건설단계 실시설계	△	2015.12.	실시설계 준공	김 성 호	노 정 훈	박 시 철	도면번호	C0010301-003	편철번호 1.016
				개정번호	날짜	개 정 내 용	과업책임자	분야별책임자	설계자			

적용표준 GED-01-1104 V1.5

울릉도 일주도로2 건설공사

좌 표 전 개 도 (4)

(3지구(확포장) : STA.0+800.00 ~ STA.1+405.00)

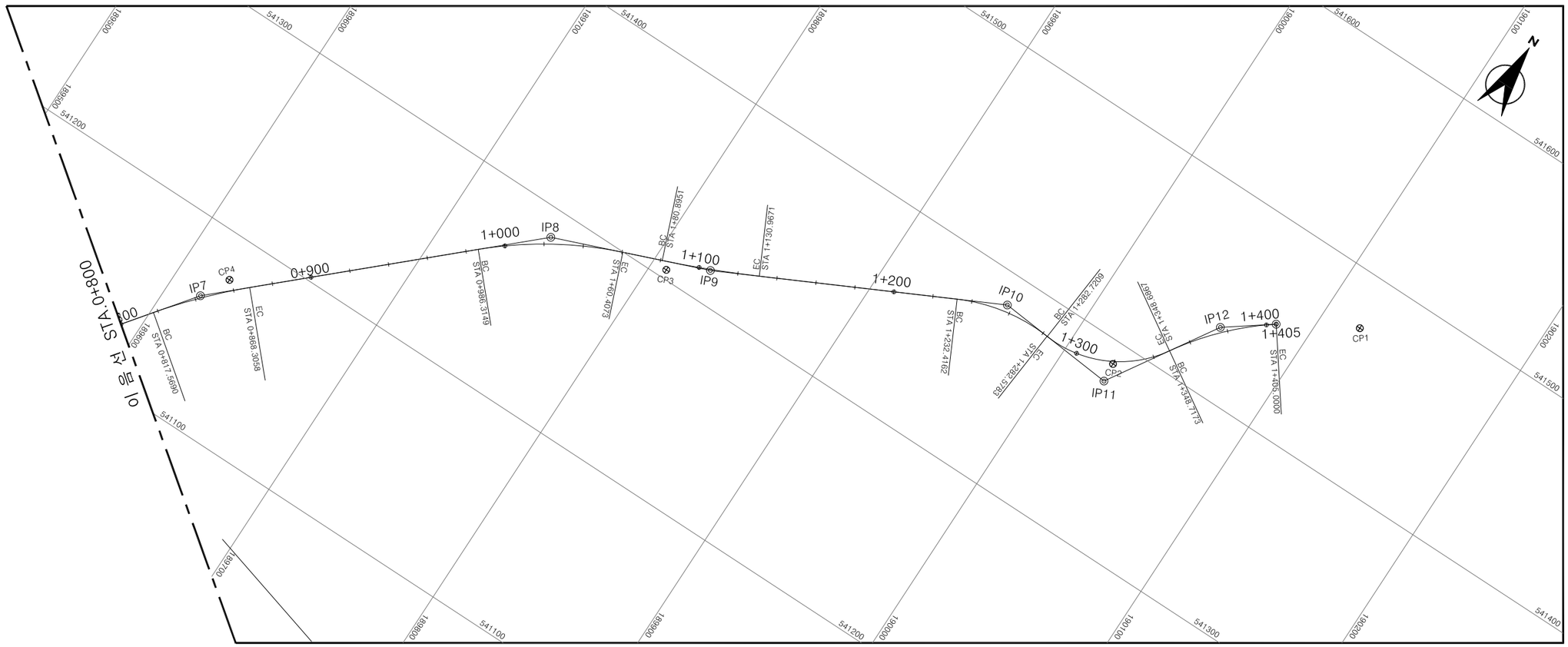

IP	7	
CO	X	541163.36602
	Y	189616.85975
IA	10-12-00.06	
R	285.0000	
TL	25.4356	
CL	50.7368	
SL	1.1328	

IP	8	
CO	X	541286.07603
	Y	189749.80519
IA	21-13-33.31	
R	200.0000	
TL	37.4758	
CL	74.0924	
SL	3.4808	

IP	9	
CO	X	541316.47653
	Y	189827.05485
IA	5-07-23.04	
R	560.0000	
TL	25.0527	
CL	50.0720	
SL	0.5601	

IP	10	
CO	X	541384.65303
	Y	189963.17362
IA	31-34-59.53	
R	91.0000	
TL	25.7360	
CL	50.1620	
SL	3.5692	

IP	11	
CO	X	541379.21664
	Y	190025.57869
IA	62-59-33.46	
R	60.0000	
TL	36.7627	
CL	65.9657	
SL	10.3669	

IP	12	
CO	X	541434.57679
	Y	190060.15288
IA	21-29-54.30	
R	150.0000	
TL	28.4762	
CL	56.2827	
SL	2.6791	

IP	EP	
CO	X	541451.52129
	Y	190083.03912
IA	145-51-34.99	
R	0.0000	
TL	0.0000	
CL	0.0000	
SL	0.0000	

Cp.No	X	Y
7	540475.9570	189140.0820
8	541166.8030	189613.6770
9	541256.8110	189724.9520
10	541311.5290	189826.3100
11	541358.7830	189921.2180
12	541397.2550	190037.5610
13	541472.7370	190119.8490

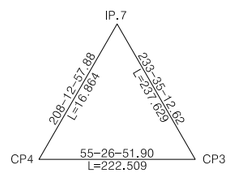

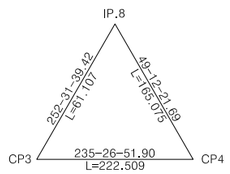

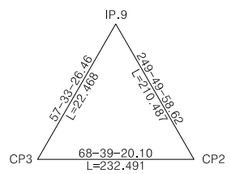

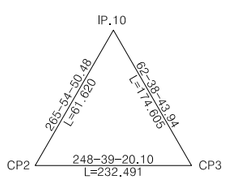

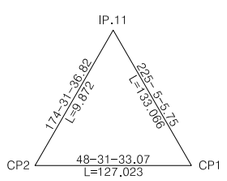

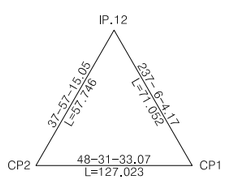

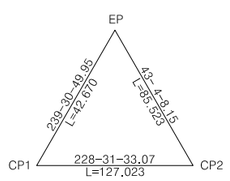

경상북도	사 업 명	울릉도 일주도로2 건설공사							위치정보		도 면 명	좌 표 전 개 도 (4) (3지구(확포장) : STA.0+800.00 ~ STA.1+405.00)
	시설/공구								축 척	1 : 1,200		
대 림 산 업	건설분야	토 목	건설단계	실시설계					도면번호	C0010301-004	편철번호	1.017
					△							
					△							
					△							
					⚠	2015.12.	실시설계 준공	김 성 호	노 정 훈	박 시 철		
					개정번호	날짜	개 정 내 용	과업책임자	분야별책임자	설계자		

적용표준 GED-01-1104 V1.5

울릉도 일주도로2 건설공사

좌 표 전 개 도 (5)

(5지구(확포장) : STA.0+000.00 ~ STA.0+800.00)

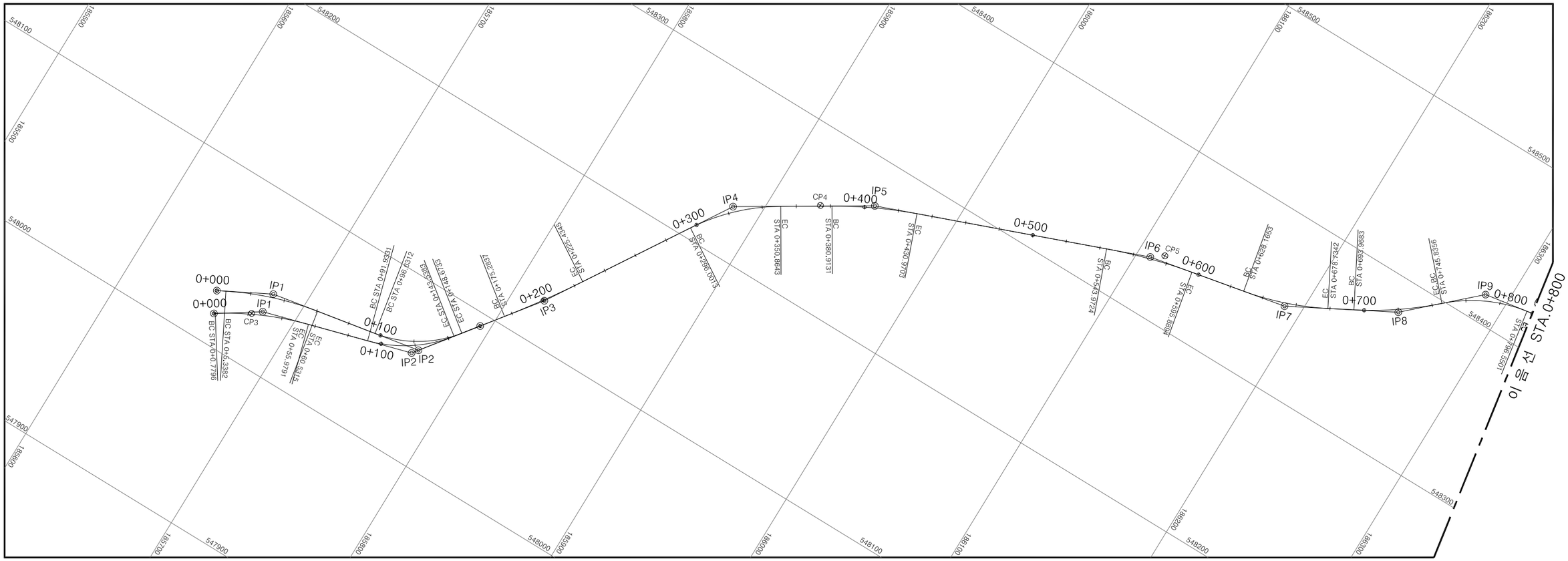
0+000
IP1
CP3
0+100
IP2
0+200
IP3
0+300
IP4
CP4
0+400
IP5
0+500
IP6
CP5
0+600
IP7
0+700
IP8
IP9
0+800
이 음 선 STA.0+800
548100
548200
548300
548400
548500
547900
548000
548100
548200
548300
548400
548500
548000
547900
548000
548100
548200
548300
548400
548500
548000
548100
548200
548300
548400
548500
548000
548100
548200
548300
548400
548500

좌 표 전 개 도 (6)

(5지구(확포장) : STA.0+800.00 ~ STA.1+600.00)

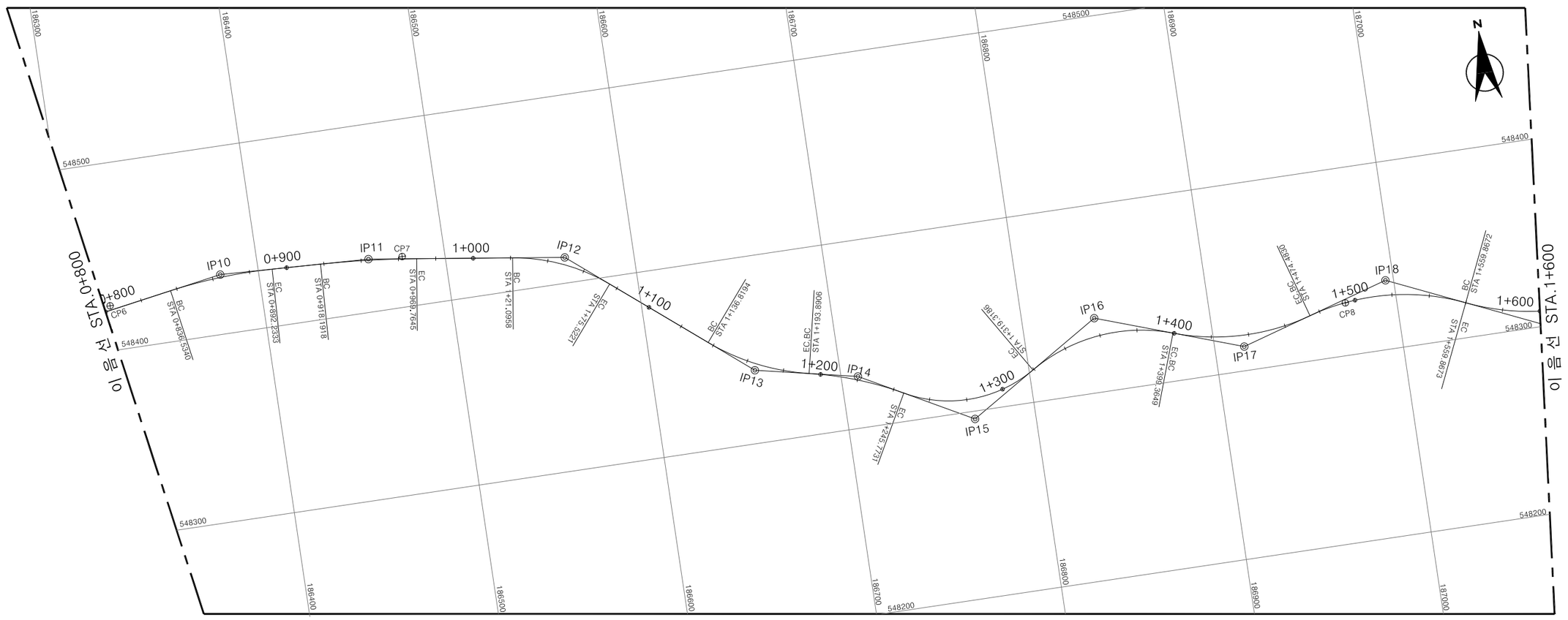

본선 하행

IP	10	
CO	X	548431.82642
	Y	186379.56935
IA	12-02-34.02	
R	265.0000	
TL	27.9527	
CL	55.6994	
SL	1.4702	

IP	11	
CO	X	548428.32415
	Y	186459.20948
IA	5-28-19.32	
R	540.0000	
TL	25.8060	
CL	51.5727	
SL	0.6163	

IP	12	
CO	X	548413.72308
	Y	186563.23241
IA	31-11-02.39	
R	100.0000	
TL	27.9054	
CL	54.4263	
SL	3.8206	

IP	13	
CO	X	548339.00267
	Y	186654.93342
IA	27-14-58.15	
R	120.0000	
TL	29.0859	
CL	57.0712	
SL	3.4747	

IP	14	
CO	X	548327.59533
	Y	186708.95030
IA	16-30-52.92	
R	180.0000	
TL	26.1223	
CL	51.8825	
SL	1.8856	

IP	15	
CO	X	548295.83187
	Y	186767.59947
IA	60-11-52.17	
R	70.0000	
TL	40.5758	
CL	73.5455	
SL	10.9098	

IP	16	
CO	X	548339.76246
	Y	186838.56684
IA	50-57-32.63	
R	90.0000	
TL	42.8883	
CL	80.0463	
SL	9.6966	

IP	17	
CO	X	548312.88551
	Y	186915.74470
IA	35-51-58.40	
R	120.0000	
TL	38.8355	
CL	75.1180	
SL	6.1277	

IP	18	
CO	X	548336.81073
	Y	186995.66537
IA	40-46-4.79	
R	120.0000	
TL	44.5895	
CL	85.3843	
SL	8.0165	

Cp.No	X	Y
6	548424.0210	186318.8090
7	548427.0429	186477.2818
8	548328.0406	186972.6572

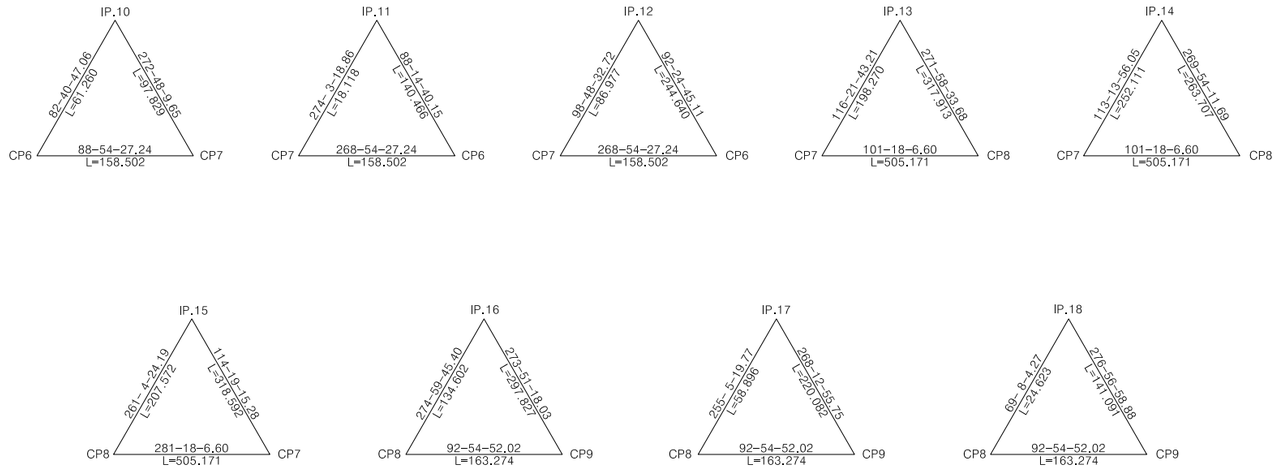

경상북도	사 업 명	울릉도 일주도로2 건설공사		△					위치정보		도 면 명	좌 표 전 개 도 (6) (5지구(확포장) : STA.0+800.00 ~ STA.1+600.00)
	시설/공구			△					축 척	1 : 1,200		
대 림 산 업	건설분야	토 목	건설단계 실시설계	△					도면번호	C0010301-006	편철번호	1.019
				1	2015.12.	실시설계 준공	김 성 호	노 정 훈	박 시 철			
				개정번호	날짜	개 정 내 용	과업책임자	분야별책임자	설계자			

적용표준 GED-01-1104 V1.5

좌 표 전 개 도 (7)

(5지구(확포장) : STA.1+600.00 ~ STA.2+400.00)

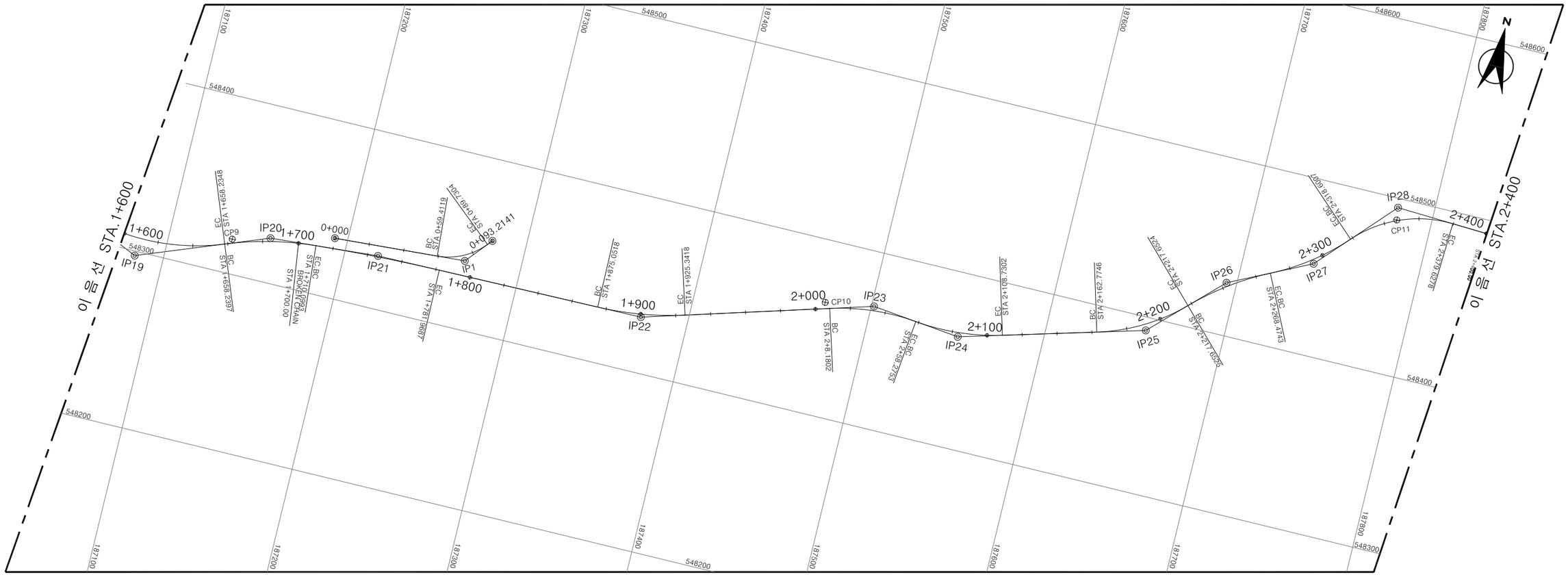

본선 하행

IP	19	
CO	X	548297.41185
	Y	187083.73323
IA	45-5-18.13	
R	125.0000	
TL	51.8897	
CL	98.3676	
SL	10.3423	

IP	20	
CO	X	548325.45269
	Y	187156.83519
IA	16-41-18.02	
R	180.0000	
TL	26.4009	
CL	52.4280	
SL	1.9258	

IP	21	
CO	X	548330.12504
	Y	187219.00824
IA	3-44-36.47	
R	1100.0000	
TL	35.9475	
CL	71.8693	
SL	0.5872	

IP	22	
CO	X	548331.61805
	Y	187373.33605
IA	15-44-43.28	
R	183.0000	
TL	25.3044	
CL	50.2899	
SL	1.7412	

IP	23	
CO	X	548369.09194
	Y	187501.48981
IA	22-36-01.17	
R	127.0000	
TL	25.3775	
CL	50.0952	
SL	2.5107	

IP	24	
CO	X	548363.50403
	Y	187552.09886
IA	21-54-1.36	
R	132.0000	
TL	25.5391	
CL	50.4549	
SL	2.4479	

IP	25	
CO	X	548392.44087
	Y	187655.74118
IA	28-35-3.29	
R	110.0000	
TL	28.0225	
CL	54.8778	
SL	3.5133	

IP	26	
CO	X	548429.83250
	Y	187694.21342
IA	18-11-57.21	
R	160.0000	
TL	25.6267	
CL	50.8218	
SL	2.0393	

IP	27	
CO	X	548452.16928
	Y	187740.04165
IA	21-16-27.57	
R	135.0000	
TL	25.3552	
CL	50.1265	
SL	2.3604	

IP	28	
CO	X	548494.73724
	Y	187779.37863
IA	49-57-5.00	
R	70.0000	
TL	32.6054	
CL	61.0271	
SL	7.2212	

Cp.No	X	Y
9	548319.7390	187135.7200
10	548364.7530	187473.8017
11	548487.7390	187780.3160

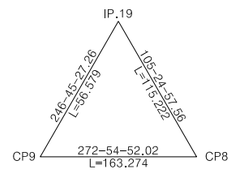

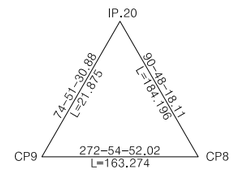

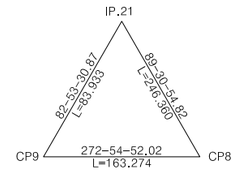

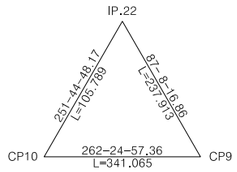

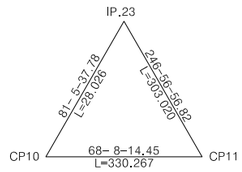

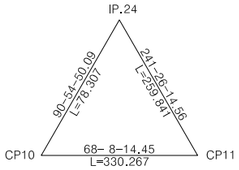

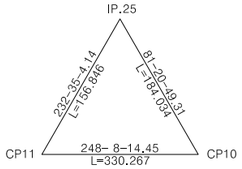

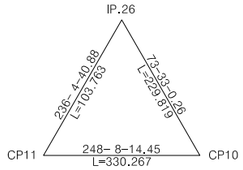

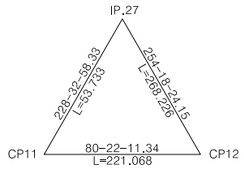

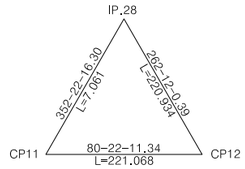

경상북도	사 업 명	울릉도 일주도로2 건설공사	△					위치정보	
	시설/공구		△					축 척	1 : 1,200
대 림 산 업	건설분야	토 목	건설단계	실시설계	△					도면번호	C0010301-007
					개정번호	날짜	개 정 내 용	과업책임자	분야별책임자	설계자	
					△	2015.12.	실시설계 준공	김 성 호	노 정 훈	박 시 철	

도 면 명	좌 표 전 개 도 (7) (5지구(확포장) : STA.1+600.00 ~ STA.2+400.00)
편철번호	1.020

적용표준 GED-01-1104 V1.5

좌 표 전 개 도 (8)

(5지구(확포장) : STA.2+400.00 ~ STA.2+870.19)

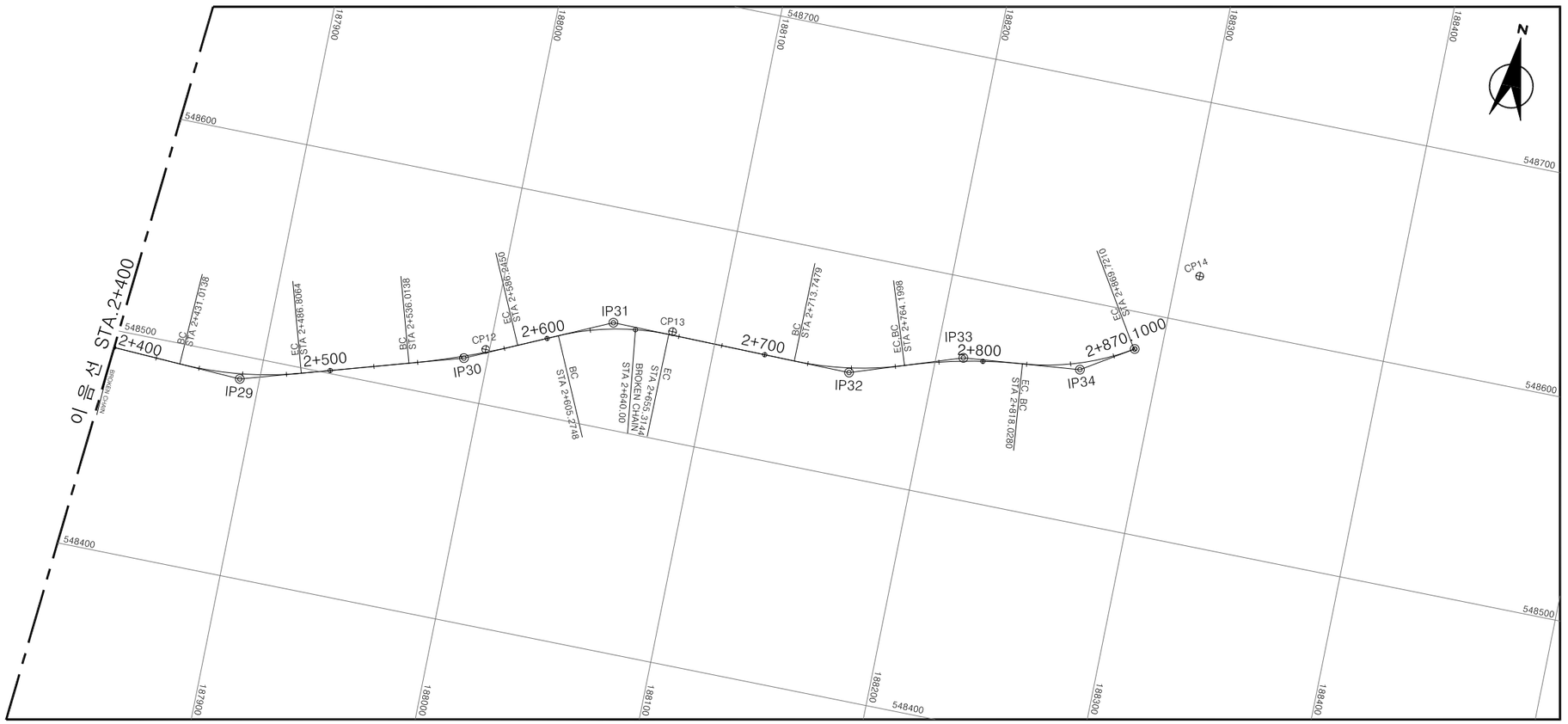

본선 하행

IP		29
CO	X	548489.48279
	Y	187891.11556
IA		19-22-25.70
R		165.0000
TL		28.1652
CL		55.7926
SL		2.3866

IP		30
CO	X	548518.91377
	Y	187989.32968
IA		7-59-40.31
R		360.0000
TL		25.1564
CL		50.2311
SL		0.8779

IP		31
CO	X	548548.10956
	Y	188052.87605
IA		25-14-18.76
R		115.0000
TL		25.7462
CL		50.6570
SL		2.8468

IP		32
CO	X	548547.03300
	Y	188162.51690
IA		19-16-16.34
R		150.0000
TL		25.4665
CL		50.4519
SL		2.1465

IP		33
CO	X	548563.87233
	Y	188212.24187
IA		13-07-26.25
R		235.0000
TL		27.0324
CL		53.8282
SL		1.5497

IP		34
CO	X	548569.06396
	Y	188265.33638
IA		26-26-40.29
R		112.0000
TL		26.3153
CL		51.6929
SL		3.0500

IP		EP
CO	X	548583.22250
	Y	188287.96910
IA		140-58-21.92
R		0.0000
TL		0.0000
CL		0.0000
SL		0.0000

Cp.No	X	Y
12	548524.7211	187998.2689
13	548549.4560	188080.0680
14	548621.5170	188310.4590

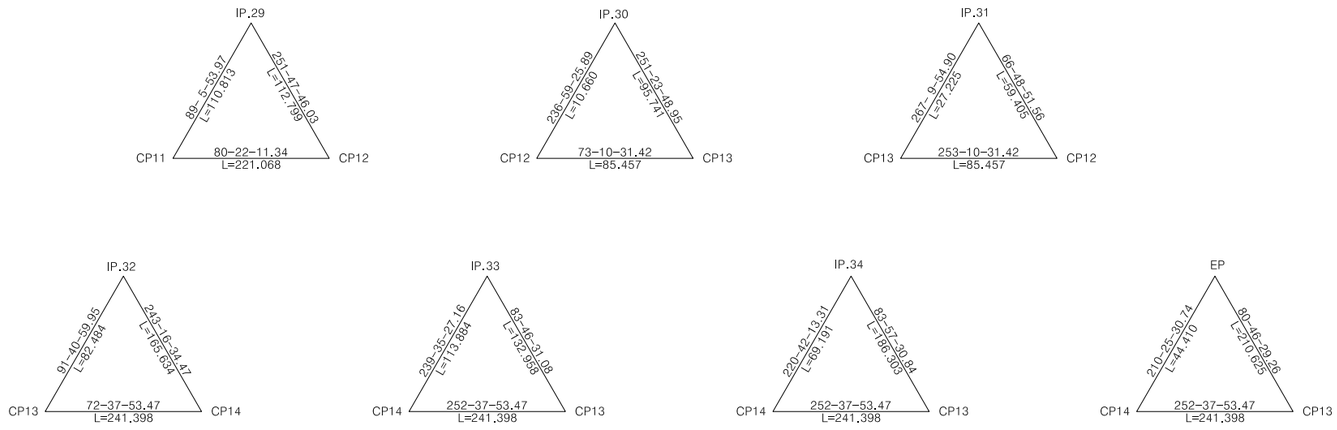

경상북도	사 업 명	울릉도 일주도로2 건설공사			△						위치정보		도 면 명	좌 표 전 개 도 (8) (5지구(확포장) : STA.2+400.00 ~ STA.2+870.19)
	시설/공구				△						축 척	1 : 1,200		
대 림 산 업	건설분야	토 목	건설단계	실시설계	△	2015.12.	실시설계 준공	김 성 호	노 정 훈	박 시 철	도면번호	C0010301-008	편철번호	1.021
					개정번호	날짜	개 정 내 용	과업책임자	분야별책임자	설계자				

적용표준 GED-01-1104 V1.5

좌 표 전 개 도 (9)

(6지구(확포장) : STA.0+000.00 ~ STA.0+800.00)

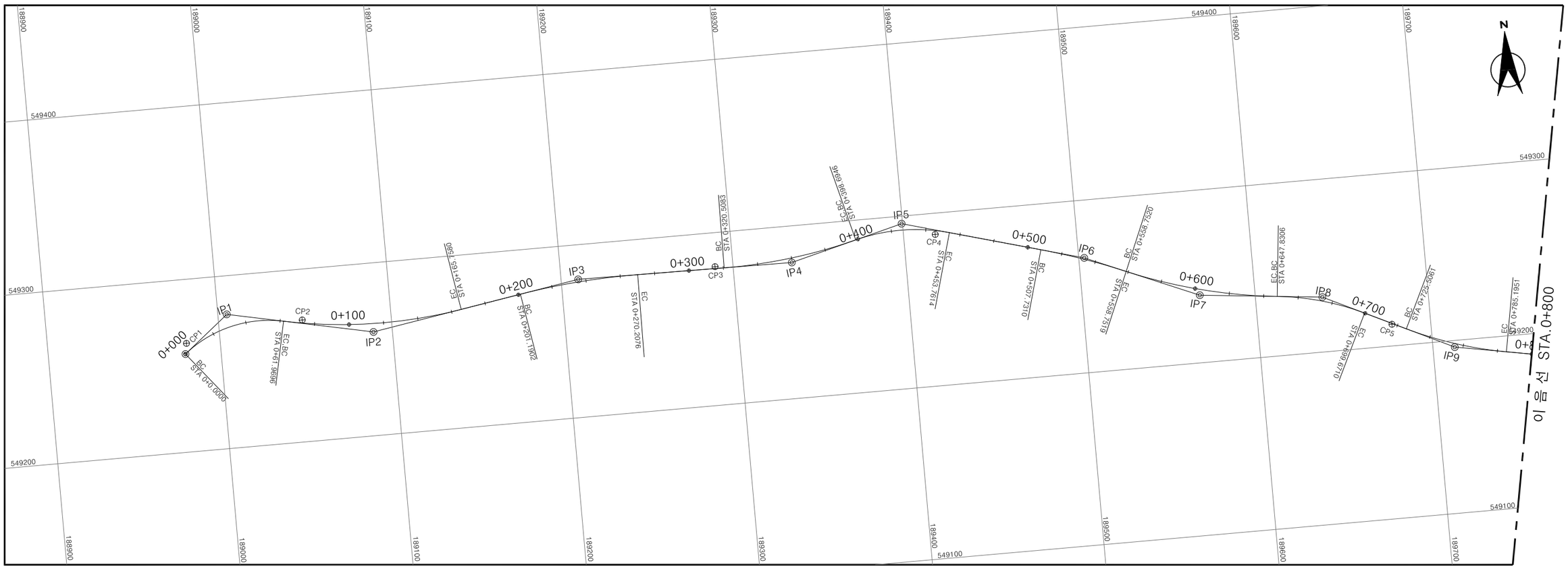

IP	BP	
CO	X	549256.84903
	Y	188979.32684
IA	0-00-00.00	
R	0.0000	
TL	0.0000	
CL	0.0000	
SL	0.0000	

IP	1	
CO	X	549277.66037
	Y	189005.16952
IA	50-43-22.00	
R	70.0000	
TL	33.1807	
CL	61.9696	
SL	7.4658	

IP	2	
CO	X	549260.02557
	Y	189089.01236
IA	21-14-16.78	
R	280.0000	
TL	52.4967	
CL	103.7884	
SL	4.8788	

IP	3	
CO	X	549279.95247
	Y	189209.90447
IA	9-53-09.64	
R	400.0000	
TL	34.5946	
CL	69.0174	
SL	1.4932	

IP	4	
CO	X	549278.81219
	Y	189334.11050
IA	14-55-56.95	
R	300.0000	
TL	39.3160	
CL	78.1863	
SL	2.5653	

IP	5	
CO	X	549295.60574
	Y	189399.48630
IA	30-2-54.69	
R	105.0000	
TL	28.1823	
CL	55.0668	
SL	3.7163	

IP	6	
CO	X	549266.56779
	Y	189503.19476
IA	7-18-29.53	
R	400.0000	
TL	25.5451	
CL	51.0209	
SL	0.8149	

IP	7	
CO	X	549239.11092
	Y	189568.03562
IA	17-00-45.98	
R	300.0000	
TL	44.8695	
CL	89.0787	
SL	3.3369	

IP	8	
CO	X	549231.76122
	Y	189638.70526
IA	19-48-05.63	
R	150.0000	
TL	26.1813	
CL	51.8404	
SL	2.2677	

IP	9	
CO	X	549196.13118
	Y	189712.61015
IA	15-32-42.37	
R	220.0000	
TL	30.0289	
CL	59.6889	
SL	2.0399	

Cp.No	X	Y
1	549262.9890	188980.4390
2	549270.5860	189048.4860
3	549280.3010	189289.5750
4	549287.7063	189418.3520
5	549212.5443	189677.5076

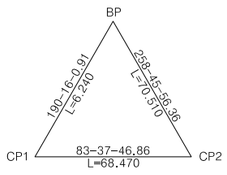

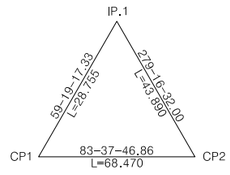

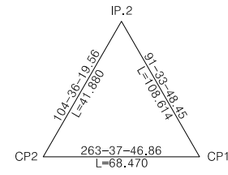

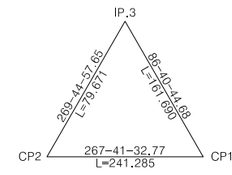

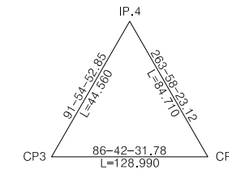

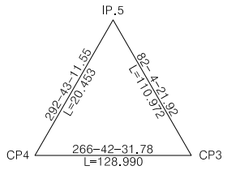

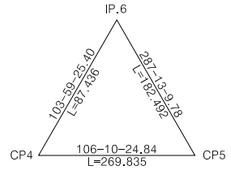

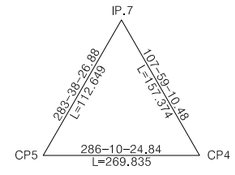

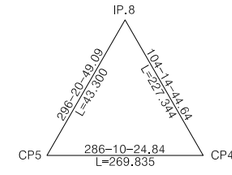

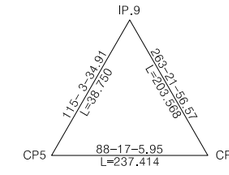

경상북도	사 업 명	울릉도 일주도로2 건설공사	△					위치정보		도 면 명	좌 표 전 개 도 (9)
	시설/공구		△					축 척	1 : 1,200		(6지구(확포장) : STA.0+000.00 ~ STA.0+800.00)
대 림 산 업	건설분야	토 목	건설단계	실시설계	⚠	2015.12.	실시설계 준공	김 성 호	노 정 훈	박 시 철	도면번호 C0010301-009	편철번호	1.022
					개정번호	날짜	개 정 내 용	과업책임자	분야별책임자	설계자			

적용표준 GED-01-1104 V1.5

좌 표 전 개 도 (10)

(6지구(확포장) : STA.0+800.00 ~ STA.1+600.00)

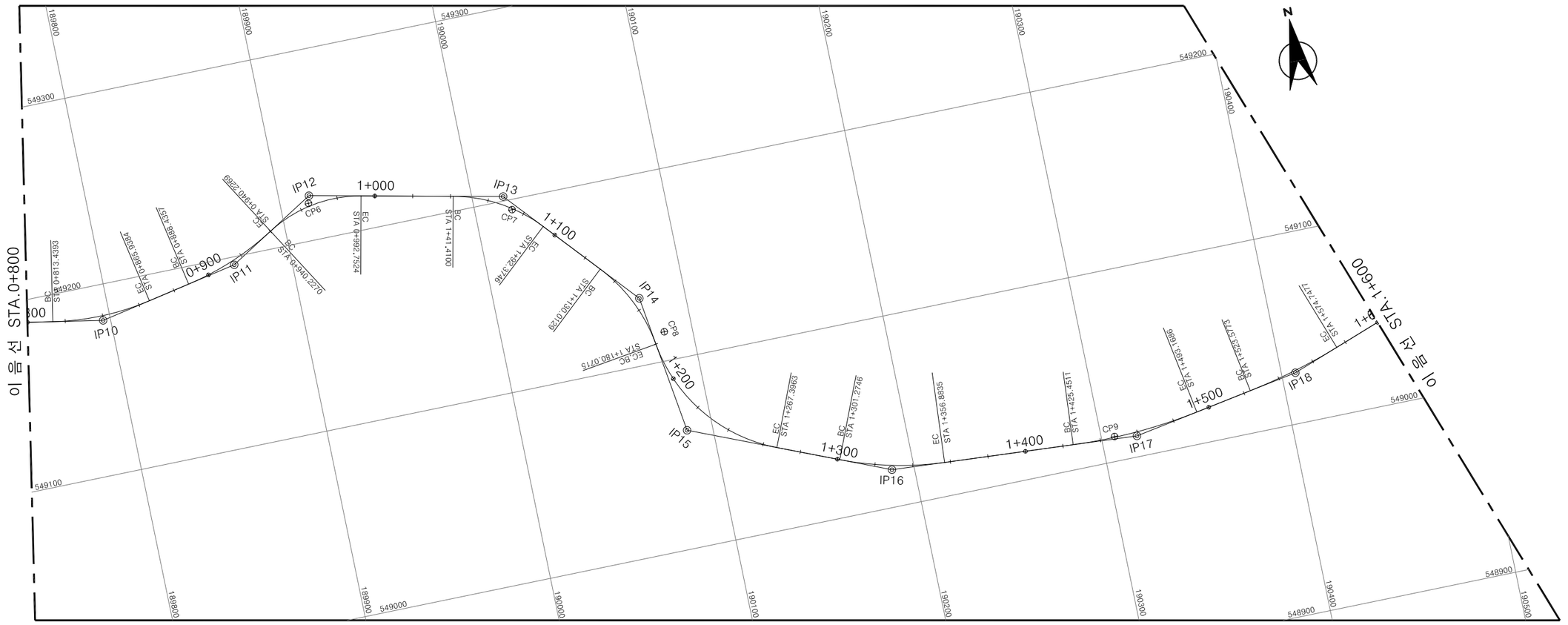

IP	10	
CO	X	549181.11710
	Y	189796.10570
IA	21-29-07.98	
R	140.0000	
TL	26.5615	
CL	52.4991	
SL	2.4974	

IP	11	
CO	X	549195.84437
	Y	189869.86458
IA	19-46-58.06	
R	150.0000	
TL	26.1560	
CL	51.7912	
SL	2.2634	

IP	12	
CO	X	549223.57436
	Y	189915.87954
IA	42-59-33.61	
R	70.0000	
TL	27.5686	
CL	52.5255	
SL	5.2331	

IP	13	
CO	X	549202.10080
	Y	190017.61831
IA	36-30-2.58	
R	80.0000	
TL	26.3806	
CL	50.9646	
SL	4.2374	

IP	14	
CO	X	549132.86941
	Y	190075.33192
IA	33-21-2.16	
R	86.0000	
TL	25.7608	
CL	50.0587	
SL	3.7754	

IP	15	
CO	X	549061.19785
	Y	190088.22631
IA	59-12-43.41	
R	85.0000	
TL	48.2986	
CL	87.8429	
SL	12.7638	

IP	16	
CO	X	549019.64495
	Y	190188.25979
IA	18-44-31.55	
R	170.0000	
TL	28.0551	
CL	55.6089	
SL	2.2994	

IP	17	
CO	X	549010.95138
	Y	190318.61771
IA	13-51-24.78	
R	280.0000	
TL	34.0248	
CL	67.7175	
SL	2.0597	

IP	18	
CO	X	549026.65796
	Y	190407.31862
IA	9-46-22.17	
R	300.0000	
TL	25.6474	
CL	51.1704	
SL	1.0943	

Cp.No	X	Y
6	549219.64969	189914.81481
7	549194.66451	190019.48727
8	549115.29199	190085.19137
9	549013.03966	190306.95225

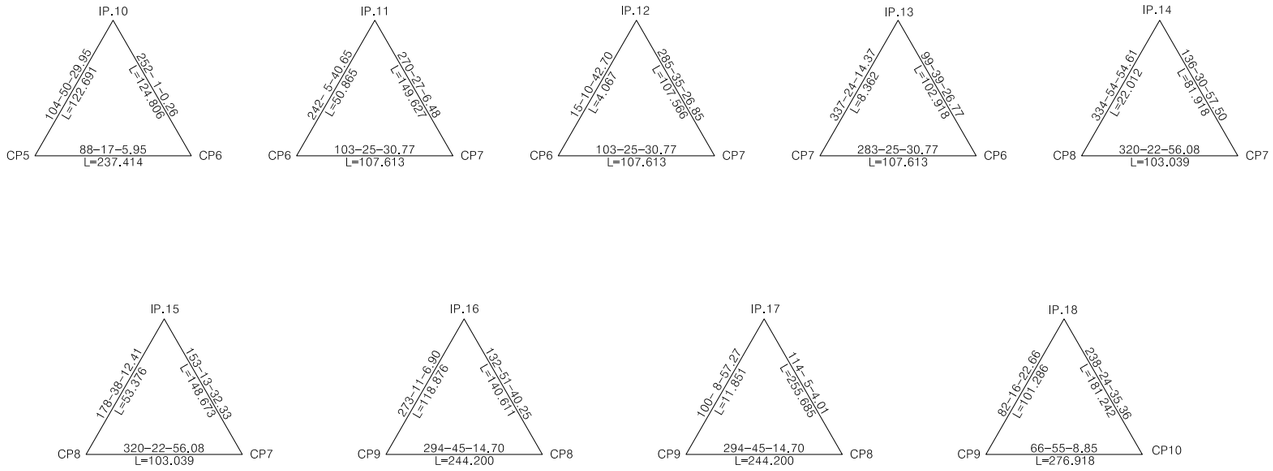

경상북도	사 업 명	울릉도 일주도로2 건설공사							위치정보		도 면 명	좌 표 전 개 도 (10)
대 림 산 업	시설/공구								축 척	1 : 1,200		(6지구(확포장) : STA.0+800.00 ~ STA.1+600.00)
	건설분야	토 목	건설단계	실시설계					도면번호	C0010301-010	편철번호	1.023
					△							
					△							
					△							
					⚠	2015.12.	실시설계 준공	김 성 호	노 정 훈	박 시 철		
					개정번호	날짜	개 정 내 용	과업책임자	분야별책임자	설계자		

적용표준 | GED-01-1104 V1.5

좌 표 전 개 도 (11)

(6지구(확포장) : STA.1+600.00 ~ STA.2+400.00)

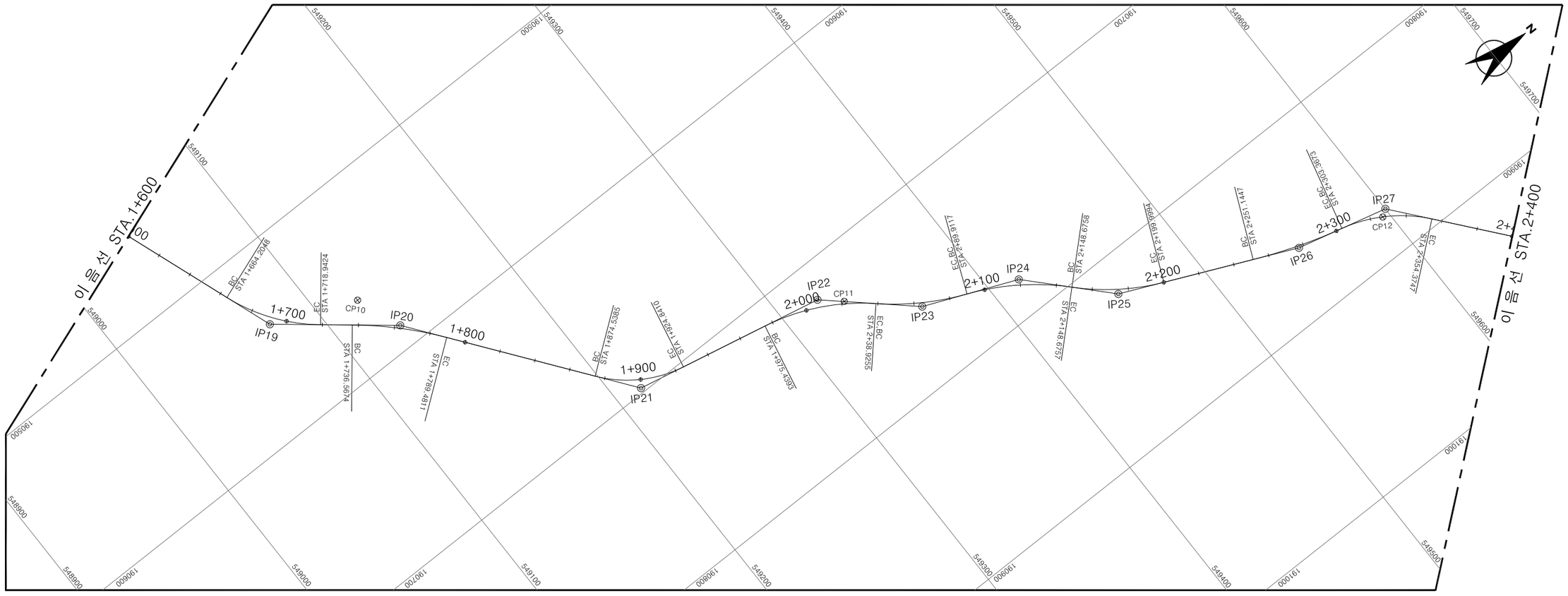

IP	19	
CO	X	549075.19134
	Y	190542.01976
IA	31-21-44.40	
R	100.0000	
TL	28.0733	
CL	54.7376	
SL	3.8658	

IP	20	
CO	X	549131.51082
	Y	190587.33961
IA	14-06-03.91	
R	215.0000	
TL	26.5912	
CL	52.9137	
SL	1.6382	

IP	21	
CO	X	549214.67105
	Y	190697.39473
IA	41-10-23.46	
R	70.0000	
TL	26.2926	
CL	50.3025	
SL	4.7750	

IP	22	
CO	X	549321.77393
	Y	190719.67463
IA	30-18-44.70	
R	120.0000	
TL	32.5048	
CL	63.4862	
SL	4.3244	

IP	23	
CO	X	549365.01598
	Y	190758.69706
IA	19-28-31.01	
R	150.0000	
TL	25.7414	
CL	50.9862	
SL	2.1927	

IP	24	
CO	X	549416.31623
	Y	190780.03911
IA	24-2-58.23	
R	140.0000	
TL	29.8211	
CL	58.7640	
SL	3.1408	

IP	25	
CO	X	549454.64370
	Y	190820.62304
IA	22-37-12.81	
R	130.0000	
TL	26.0004	
CL	51.3237	
SL	2.5746	

IP	26	
CO	X	549549.02111
	Y	190862.67747
IA	9-58-25.65	
R	300.0000	
TL	26.1775	
CL	52.2227	
SL	1.1399	

IP	27	
CO	X	549600.03124
	Y	190875.43724
IA	36-31-52.93	
R	80.0000	
TL	26.4043	
CL	51.0074	
SL	4.2448	

Cp.No	X	Y
10	549121.6000	190561.7040
11	549332.8740	190729.5790
12	549596.0912	190878.1146

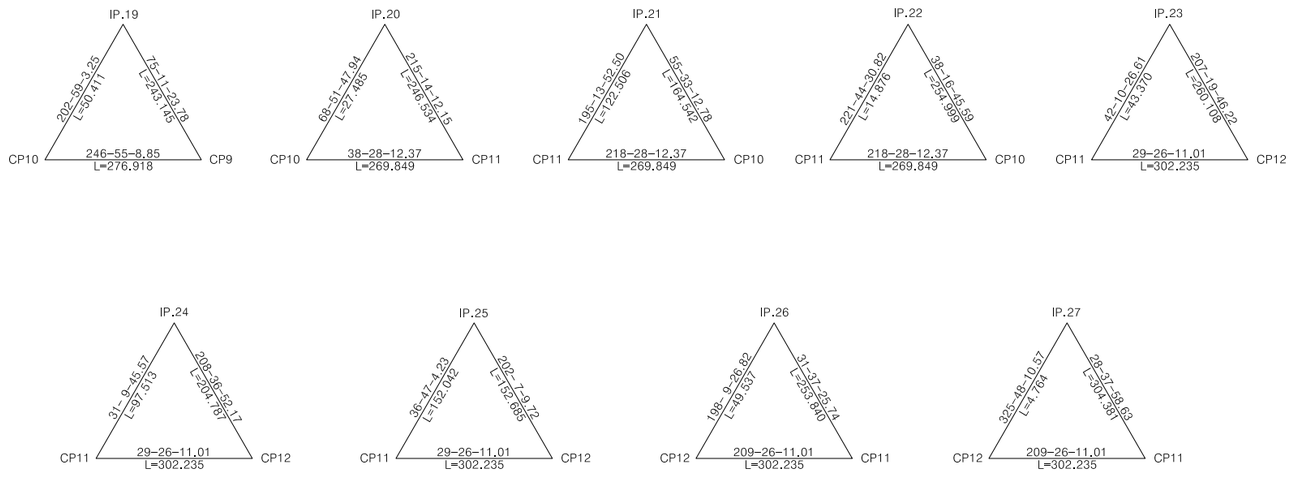

경상북도	사 업 명	울릉도 일주도로2 건설공사			위치정보		도 면 명	좌 표 전 개 도 (11) (6지구(확포장) : STA.1+600.00 ~ STA.2+400.00)
	시설/공구				축 척	1 : 1,200		
대 림 산 업	건설분야	토 목	건설단계	실시설계	도면번호	C0010301-011	편철번호	1.024

개정번호	날짜	개 정 내 용	과업책임자	분야별책임자	설계자
△					
△					
△					
⚠	2015.12.	실시설계 준공	김 성 호	노 정 훈	박 시 철

적용표준 GED-01-1104 V1.5

좌 표 전 개 도 (12)

(6지구(확포장) : STA.2+400.00 ~ STA.3+099.66)

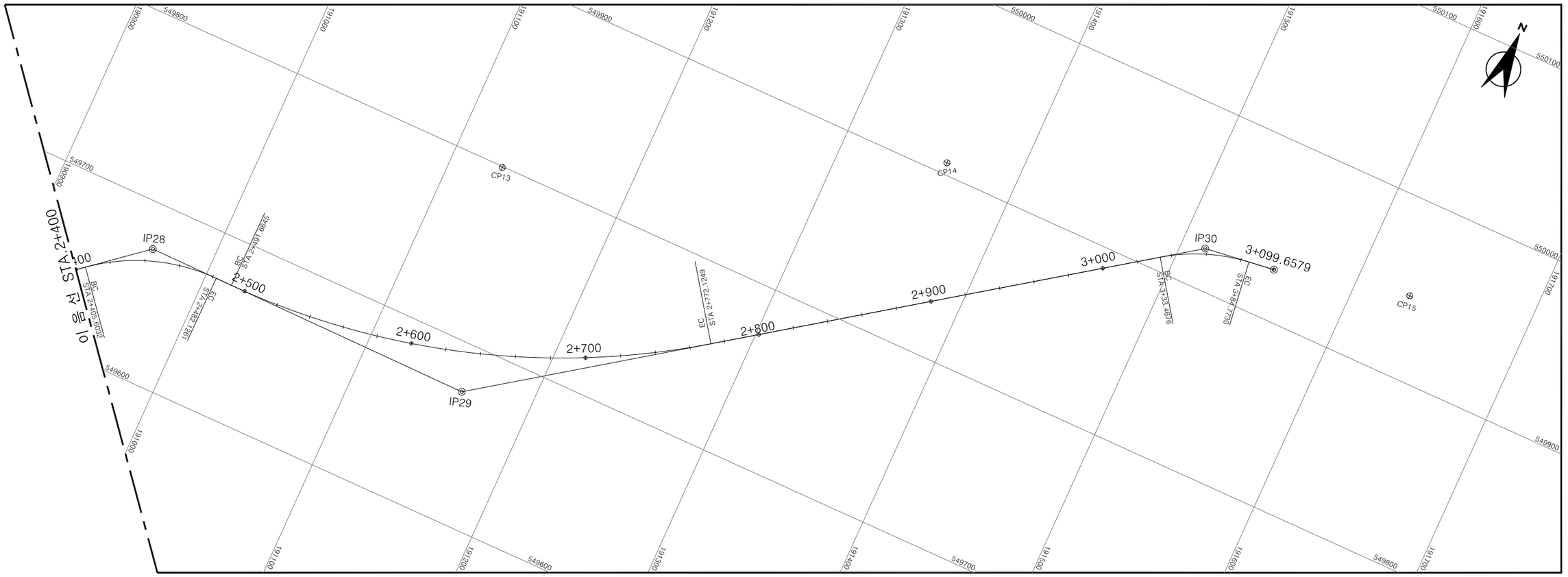

IP	28	
CO	X	549674.66129
	Y	190966.21342
IA	39-51-30.72	
R	110.0000	
TL	39.8830	
CL	76.5229	
SL	7.0071	

IP	29	
CO	X	549673.18966
	Y	191160.58219
IA	35-42-33.60	
R	450.0000	
TL	144.9530	
CL	280.4605	
SL	22.7699	

IP	30	
CO	X	549922.94573
	Y	191513.64487
IA	27-59-45.81	
R	105.0000	
TL	26.1756	
CL	51.3055	
SL	3.2135	

IP	EP	
CO	X	549928.14847
	Y	191554.37434
IA	116-29-02.56	
R	0.0000	
TL	0.0000	
CL	0.0000	
SL	0.0000	

Cp.No	X	Y
13	549589.8200	190875.6180
14	549667.5630	190952.2710
15	549845.9120	191222.7030

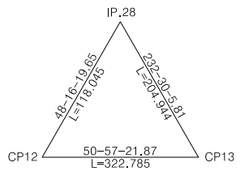

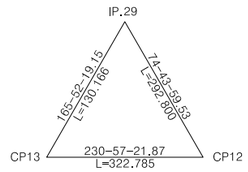

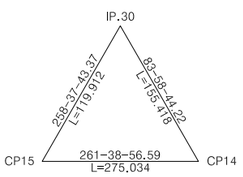

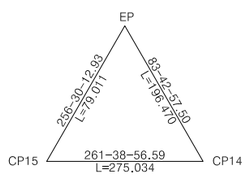

경상북도	사 업 명	울릉도 일주도로2 건설공사							위치정보		도 면 명	좌 표 전 개 도 (12) (6지구(확포장) : STA.2+400.00 ~ STA.3+099.66)
대 림 산 업	시설/공구				△						축 척	1 : 1,200
	건설분야	토 목	건설단계	실시설계	△						도면번호	C0010301-012
					△						편철번호	1.025
					⚠	2015.12.	실시설계 준공	김 성 호	노 정 훈	박 시 철		
					개정번호	날짜	개 정 내 용	과업책임자	분야별책임자	설계자		

적용표준 | GED-01-1104 V1.5

좌 표 전 개 도 (13)

(터널확장구간(1))

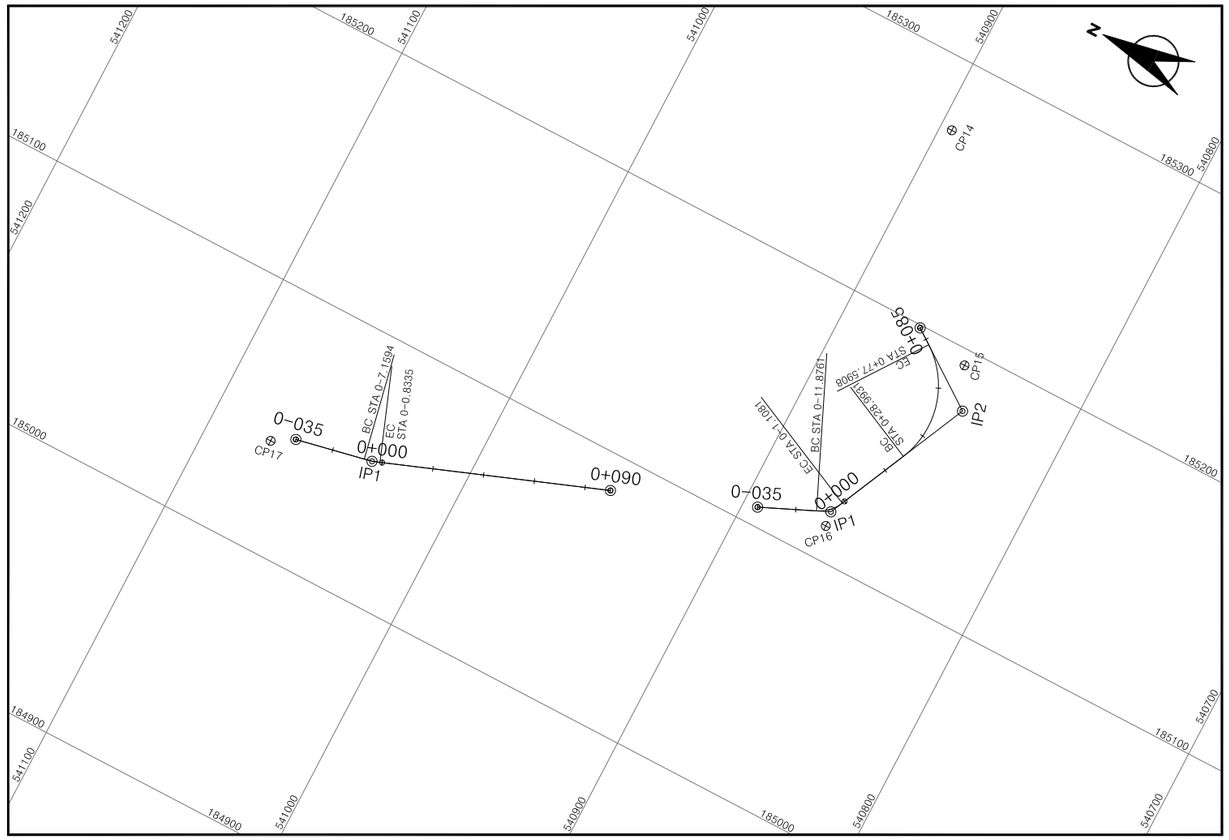

구암터널

IP		BP
CO	X	541066.61984
	Y	185046.86406
IA		0-00-00.00
R		0.0000
TL		0.0000
CL		0.0000
SL		0.0000

IP		1
CO	X	541036.24487
	Y	185053.10850
IA		9-03-40.29
R		40.0000
TL		3.1696
CL		6.3259
SL		0.1254

IP		EP
CO	X	540948.29761
	Y	185086.30263
IA		39-33-59.70
R		0.0000
TL		0.0000
CL		0.0000
SL		0.0000

Cp.No	X	Y
1	540804.6830	185562.5940
2	540864.5250	185423.1170
3	540895.2360	185287.6030
4	540850.2550	185195.1520
5	540866.5050	185113.5810
6	541072.7240	185042.0230
7	541209.1780	184969.2870
8	541372.9640	184697.7160
9	541409.9510	184593.5170
10	541474.6220	184408.9800
11	541524.2200	184256.9120

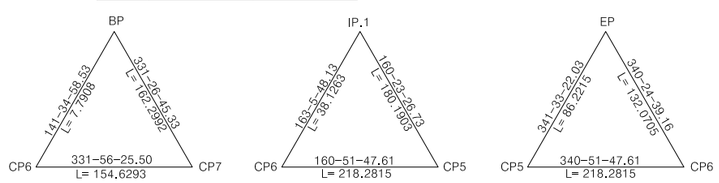

남서터널

IP		BP
CO	X	540894.26020
	Y	185107.25877
IA		0-00-00.00
R		0.0000
TL		0.0000
CL		0.0000
SL		0.0000

IP		1
CO	X	540867.98048
	Y	185118.92224
IA		41-07-51.75
R		15.0000
TL		5.6278
CL		10.7681
SL		1.0210

IP		2
CO	X	540840.63188
	Y	185177.74203
IA		79-33-20.30
R		35.0000
TL		29.1380
CL		48.5978
SL		10.5414

Cp.No	X	Y
1	540804.6830	185562.5940
2	540864.5250	185423.1170
3	540895.2360	185287.6030
4	540850.2550	185195.1520
5	540866.5050	185113.5810
6	541072.7240	185042.0230
7	541209.1780	184969.2870
8	541372.9640	184697.7160
9	541409.9510	184593.5170
10	541474.6220	184408.9800
11	541524.2200	184256.9120

IP		EP
CO	X	540870.42959
	Y	185198.90306
IA		163-31-15.46
R		0.0000
TL		0.0000
CL		0.0000
SL		0.0000

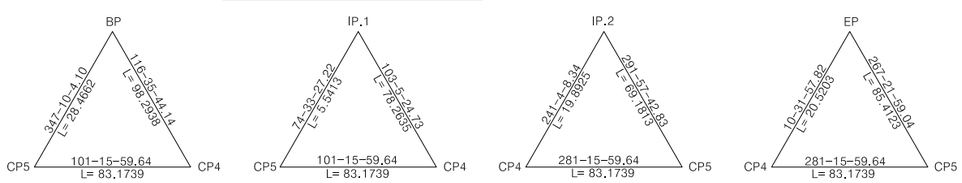

경상북도	사 업 명	울릉도 일주도로2 건설공사			△						위치정보		도 면 명	좌 표 전 개 도 (13) (터널확장구간(1), 가두봉피암터널)
	시설/공구				△						축 척	1 : 1,200		
대 림 산 업	건설분야	토 목	건설단계	실시설계	⚠	2015.12.	실시설계 준공	김 성 호	노 정 훈	박 시 철	도면번호	C0010301-013	편철번호	1.026
					개정번호	날짜	개 정 내 용	과업책임자	분야별책임자	설계자				

적용표준 GED-01-1104 V1.5

울릉도 일주도로2 건설공사

좌 표 전 개 도 (14)

(터널확장구간(2) : STA.0+000.00 ~ STA.0+800.00)

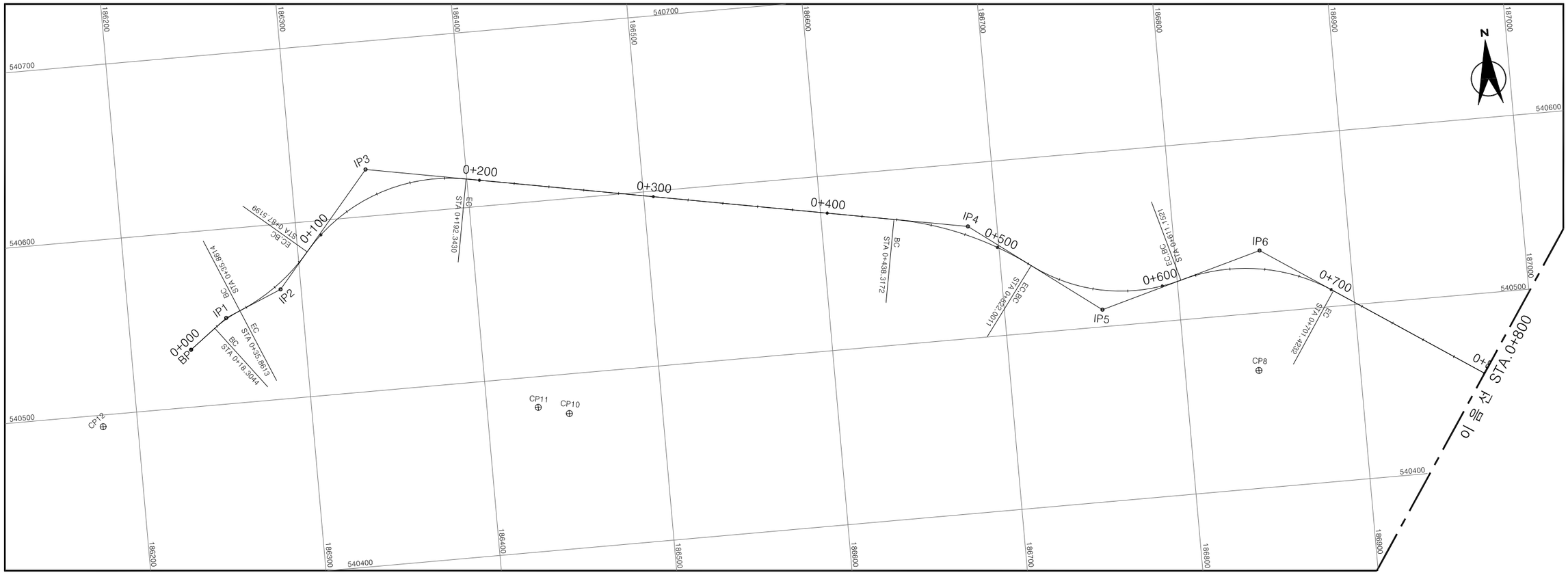

IP	BP	
CO	X	540532.81498
	Y	186234.21010
IA	0-00-00.00	
R	0.0000	
TL	0.0000	
CL	0.0000	
SL	0.0000	

IP	1	
CO	X	540549.17094
	Y	186255.85439
IA	14-22-13.97	
R	70.0000	
TL	8.8248	
CL	17.5570	
SL	0.5541	

IP	2	
CO	X	540562.73528
	Y	186288.27029
IA	26-54-26.68	
R	110.0000	
TL	26.3147	
CL	51.6585	
SL	3.1038	

IP	3	
CO	X	540626.80829
	Y	186342.77343
IA	60-03-33.12	
R	100.0000	
TL	57.8039	
CL	104.8231	
SL	15.5045	

IP	4	
CO	X	540564.01341
	Y	186683.40693
IA	26-20-40.92	
R	182.0000	
TL	42.5951	
CL	83.6839	
SL	4.9180	

IP	5	
CO	X	540509.77883
	Y	186755.93082
IA	52-23-22.33	
R	97.5000	
TL	47.9649	
CL	89.1511	
SL	11.1595	

IP	6	
CO	X	540535.62236
	Y	186848.49331
IA	49-15-30.83	
R	105.0000	
TL	48.1377	
CL	90.2710	
SL	10.5086	

Cp.No	X	Y
8	540467.2760	186842.1030
10	540477.3980	186446.7180
11	540482.5230	186429.2840
12	540493.3640	186180.1840

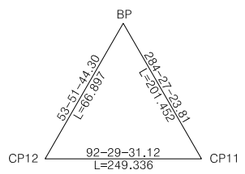

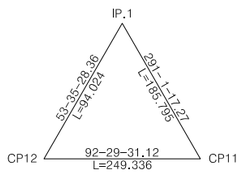

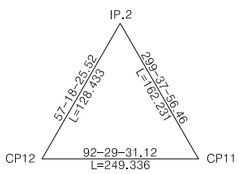

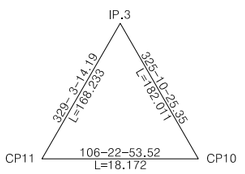

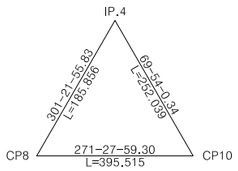

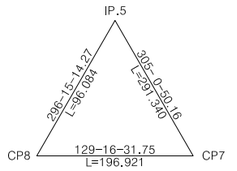

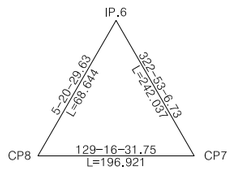

경상북도	사 업 명	울릉도 일주도로2 건설공사
대 림 산 업	시설/공구	
	건설분야	토 목 / 건설단계 / 실시설계

개정번호	날짜	개 정 내 용	과업책임자	분야별책임자	설계자
△					
△					
△					
⚠	2015.12.	실시설계 준공	김 성 호	노 정 훈	박 시 철

위치정보		도 면 명	좌 표 전 개 도 (14) (터널확장구간(2) : STA.0+000.00 ~ STA.0+800.00)
축 척	1 : 1,200		
도면번호	C0010301-014	편철번호	1.027

적용표준 GED-01-1104 V1.5

좌 표 전 개 도 (15)

(터널확장구간(2) : STA.0+800.00 ~ STA.1+304.80)

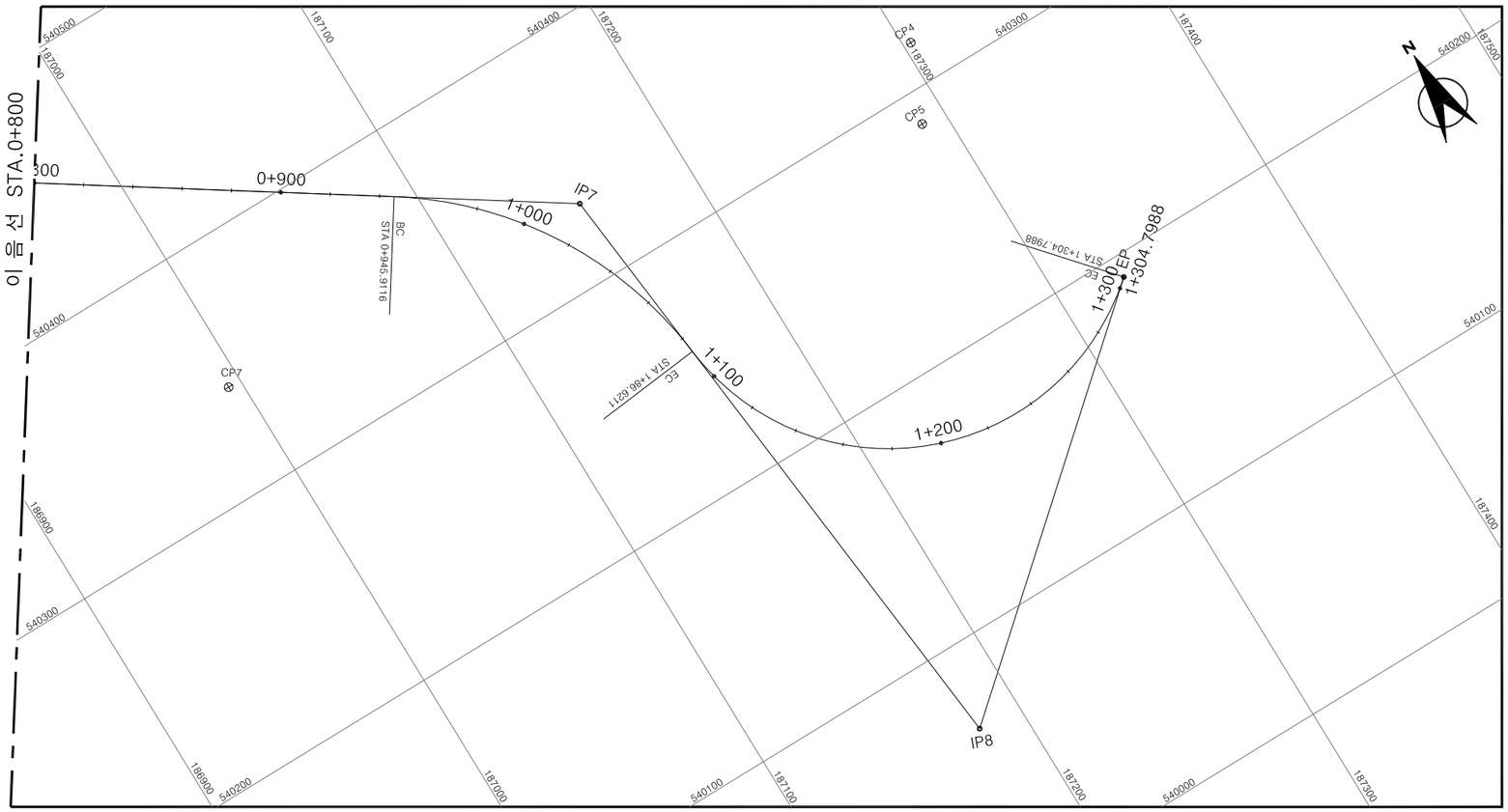

IP		7
CO	X	540331.69912
	Y	187154.74033
IA		50-32-45.05
R		159.5000
TL		75.30311
CL		140.7095
SL		16.8825

IP		8
CO	X	540065.63772
	Y	187181.74414
IA		125-0-23.70
R		100
TL		192.1251
CL		218.1776
SL		116.5919

IP		EP
CO	X	540191.18122
	Y	187327.17766
IA		77-37-20.82
R		0.0000
TL		0.0000
CL		0.0000
SL		0.0000

Cp.No	X	Y
4	540317.26400	187303.17200
5	540286.74100	187289.89100
7	540342.61500	186994.54200

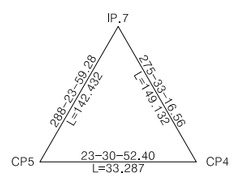

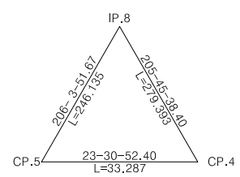

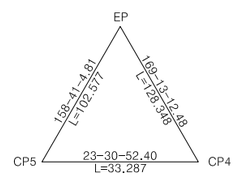

경상북도	사 업 명	울릉도 일주도로2 건설공사		△						위치정보		도 면 명	좌 표 전 개 도 (15) (터널확장구간(2) : STA.0+800.00 ~ STA.1+304.96)
	시설/공구			△						축 척	1 : 1,200		
대 림 산 업	건설분야	토 목	건설단계	실시설계	△						도면번호	C0010301-015	편철번호	1.028
					⚠	2015.12.	실시설계 준공	김 성 호	노 정 훈	박 시 철			
					개정번호	날짜	개 정 내 용	과업책임자	분야별책임자	설계자			

적용표준 GED-01-1104 V1.5

좌 표 전 개 도 (16)

(남서피암터널 : STA.0+000.00 ~ STA.0+800.00)

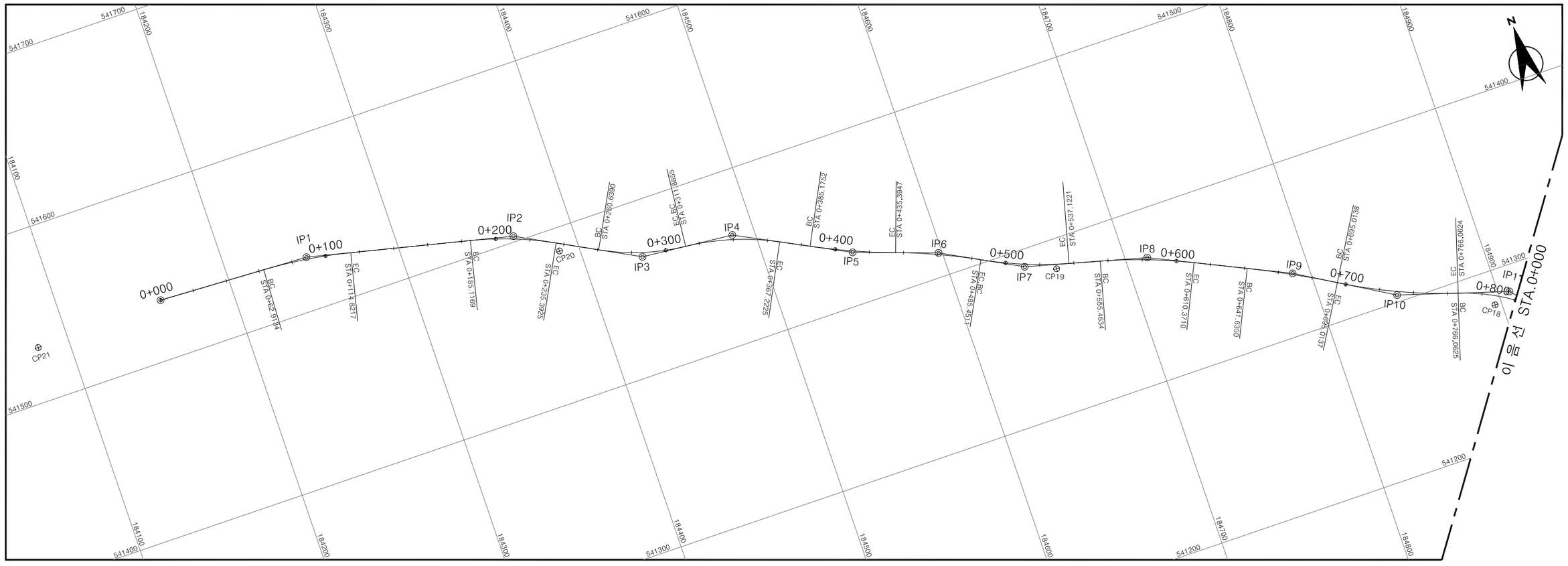

IP	BP	
CO	X	541534.59556
	Y	184158.42874
IA	0-00-00.00	
R	0.0000	
TL	0.0000	
CL	0.0000	
SL	0.0000	

IP	1	
CO	X	541530.84870
	Y	184247.29192
IA	10-37-18.75	
R	280.0000	
TL	26.0287	
CL	51.9083	
SL	1.2072	

IP	2	
CO	X	541503.41869
	Y	184365.76199
IA	14-53-12.18	
R	193.5000	
TL	25.2802	
CL	50.2756	
SL	1.6444	

IP	3	
CO	X	541467.60338
	Y	184433.33972
IA	22-45-8.68	
R	129.000	
TL	25.9552	
CL	51.2265	
SL	2.5852	

IP	4	
CO	X	541462.73909
	Y	184487.09494
IA	21-52-26.14	
R	145.0000	
TL	28.0196	
CL	55.3570	
SL	2.6824	

IP	5	
CO	X	541430.40124
	Y	184550.43982
IA	7-52-59.51	
R	365.0000	
TL	25.1495	
CL	50.2195	
SL	0.8654	

IP	6	
CO	X	541413.91521
	Y	184597.88435
IA	8-49-28.81	
R	325.0000	
TL	25.0778	
CL	50.0564	
SL	0.9661	

IP	7	
CO	X	541389.96783
	Y	184642.94940
IA	13-27-25.00	
R	220.0000	
TL	25.9549	
CL	51.6710	
SL	1.5258	

IP	8	
CO	X	541371.94854
	Y	184712.47940
IA	10-29-11.67	
R	300.0000	
TL	27.5307	
CL	54.9076	
SL	1.2606	

IP	9	
CO	X	541335.79145
	Y	184789.96337
IA	5-33-38.46	
R	550.0000	
TL	26.7103	
CL	53.3787	
SL	0.6482	

Cp.No	X	Y
18	541280.1493	184896.0685
19	541382.8346	184660.1888
20	541486.4730	184388.4940
21	541531.4970	184081.7910

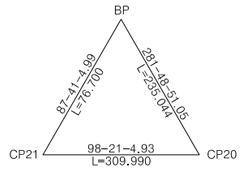

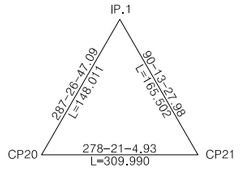

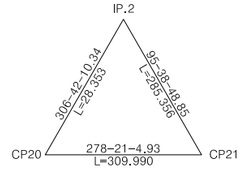

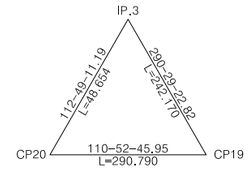

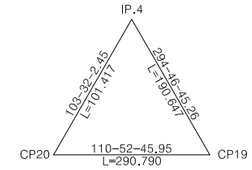

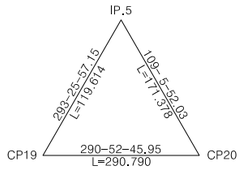

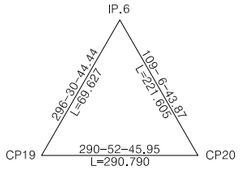

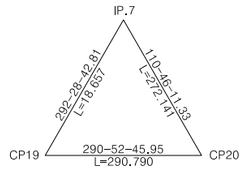

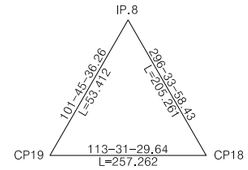

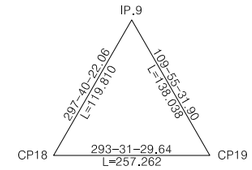

경상북도	사 업 명	울릉도 일주도로2 건설공사		△				
	시설/공구			△				
대 림 산 업	건설분야	토 목	건설단계	실시설계	△			
					⚠	2015.12.	실시설계 준공	김 성 호
					개정번호	날짜	개 정 내 용	과업책임자

		노 정 훈	박 시 철
		분야별책임자	설계자

위치정보		도 면 명	좌 표 전 개 도 (16) (남서피암터널 : STA.0+000.00 ~ STA.0+800.00)
축 척	1 : 1,200		
도면번호	C0010301-016	편철번호	1.029

적용표준 GED-01-1104 V1.5

좌 표 전 개 도 (17)

(남서피암터널 : STA.0+800.00 ~ STA.1+058.91)

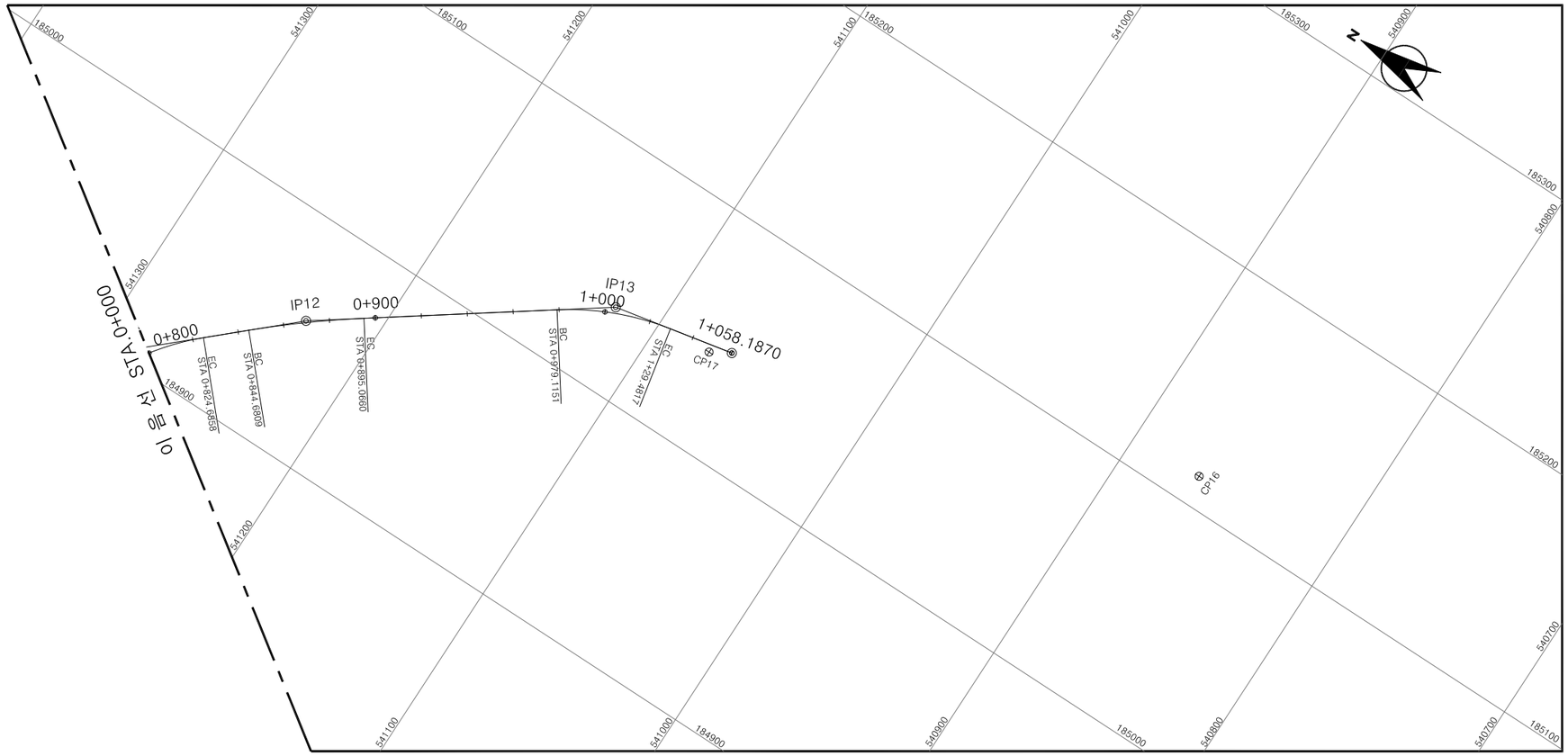

IP	12	
CO	X	541229.31481
	Y	541119.77321
IA	6-47-33.32	
R	425.0000	
TL	25.2221	
CL	50.3850	
SL	0.7478	

IP	13	
CO	X	184957.32398
	Y	185035.93687
IA	24-2-53.90	
R	120.0000	
TL	25.5597	
CL	50.3667	
SL	2.6919	

IP	EP	
CO	X	541066.61984
	Y	185046.86406
IA	0-00-00.00	
R	0.0000	
TL	0.0000	
CL	0.0000	
SL	0.0000	

Cp.No	X	Y
16	540867.1919	185113.1143
17	541075.1222	185041.8043

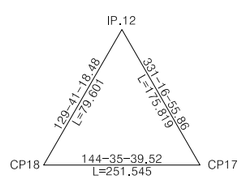

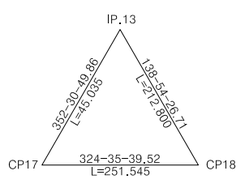

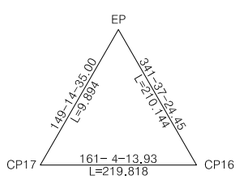

경상북도	사 업 명	울릉도 일주도로2 건설공사							위치정보		도 면 명	좌 표 전 개 도 (17) (남서피암터널 : STA.0+800.00 ~ STA.1+058.91)
	시설/공구				△						축 척	1 : 1,200		
대 림 산 업	건설분야	토 목	건설단계	실시설계	△						도면번호	C0010301-017	편철번호	1.030
					①	2015.12.	실시설계 준공	김 성 호	노 정 훈	박 시 철				
					개정번호	날짜	개 정 내 용	과업책임자	분야별책임자	설계자				

적용표준 | GED-01-1104 V1.5

좌 표 전 개 도 (18)

(현포피암터널 : STA.0+000.00 ~ STA.0+305.70)

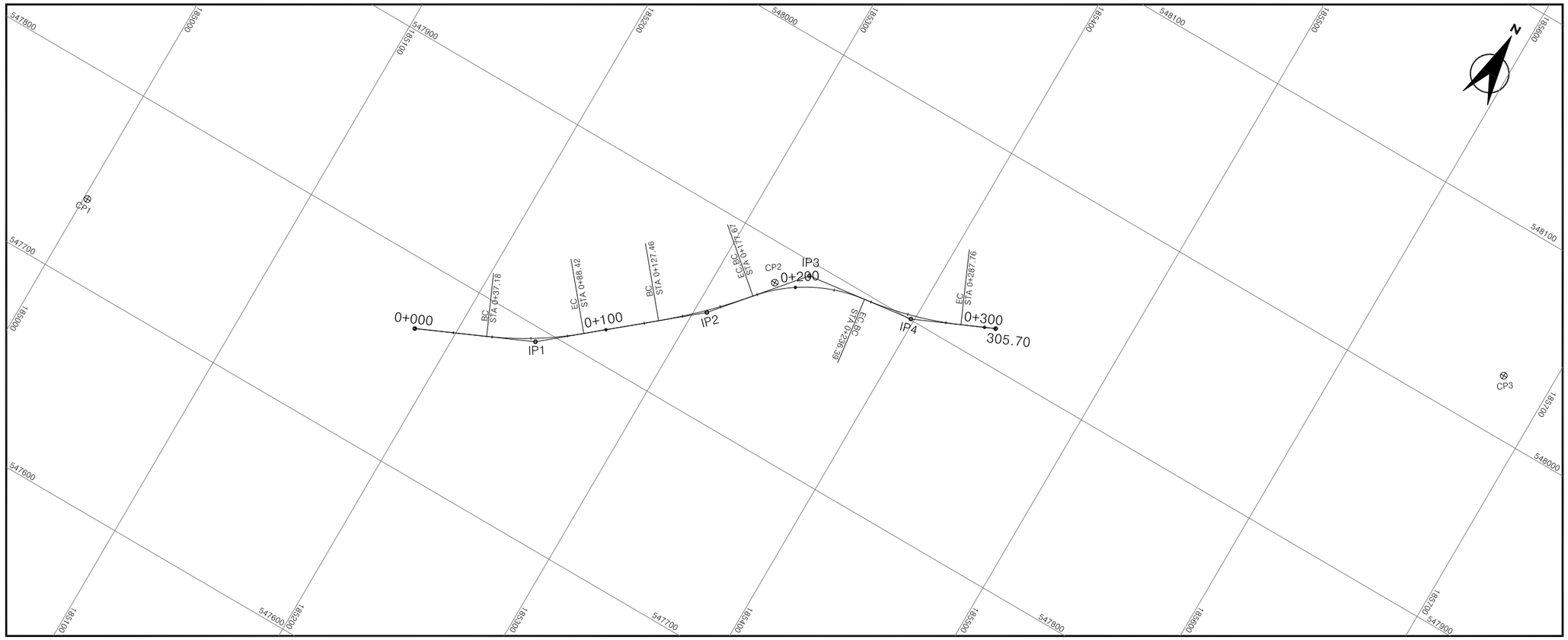

IP	BP	
CO	X	547767.45144
	Y	185180.66433
IA	0-00-00.00	
R	0.0000	
TL	0.0000	
CL	0.0000	
SL	0.0000	

IP	1	
CO	X	547792.89723
	Y	185237.61663
IA	15-56-28.59	
R	180.0000	
TL	25.20329	
CL	50.08099	
SL	1.75590	

IP	2	
CO	X	547850.38552
	Y	185306.08979
IA	9-55-6.43	
R	290.0000	
TL	25.16377	
CL	50.20180	
SL	1.08970	

IP	3	
CO	X	547893.20822
	Y	185342.10593
IA	42-35-15.86	
R	79.0000	
TL	30.79107	
CL	58.72040	
SL	5.78850	

IP	4	
CO	X	547900.45336
	Y	185398.29993
IA	16-32-14.58	
R	178.0000	
TL	25.86806	
CL	51.37646	
SL	1.86983	

IP	EP	
CO	X	547918.21617
	Y	185438.41414
IA	0-00-00.00	
R	0.0000	
TL	0.0000	
CL	0.0000	
SL	0.0000	

Cp.No	X	Y
1	547739.8410	185001.7910
2	547881.2473	185328.4929
3	548029.2002	185676.0887

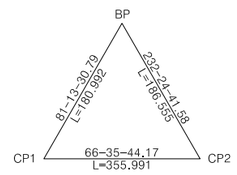

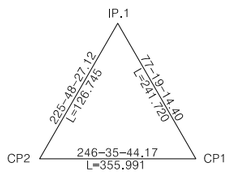

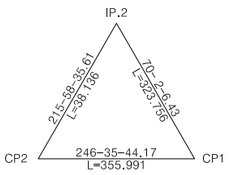

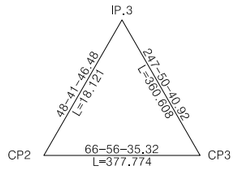

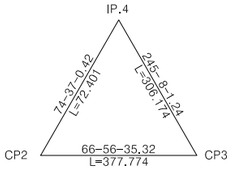

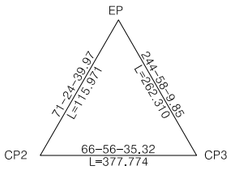

경상북도	사 업 명	울릉도 일주도로2 건설공사		△						위치정보		도 면 명	좌 표 전 개 도 (18) (현포피암터널 : STA.0+000.00 ~ STA.0+305.70)
	시설/공구			△						축 척	1 : 1,200		
대 림 산 업	건설분야	토 목	건설단계 실시설계	△						도면번호	C0010301-018	편철번호	1.031
				⚠	2015.12.	실시설계 준공	김 성 호	노 정 훈	박 시 철				
				개정번호	날짜	개 정 내 용	과업책임자	분야별책임자	설계자				

적용표준 GED-01-1104 V1.5

2. 토　　공

평면 및 종단면도

(1 지 구)

울릉도 일주도로2 건설공사

평면 및 종단면도 (1)

1지구(재포장) : STA.0+000.00 ~ STA.0+880.92

축척 H=1:1200 V=1: 200

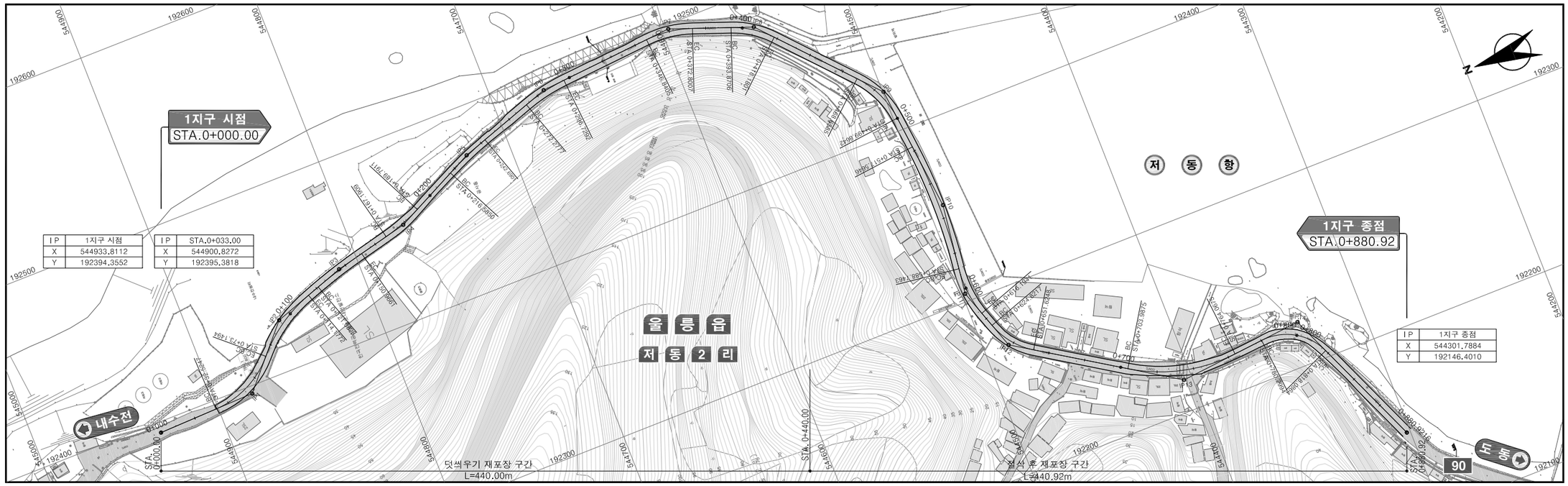

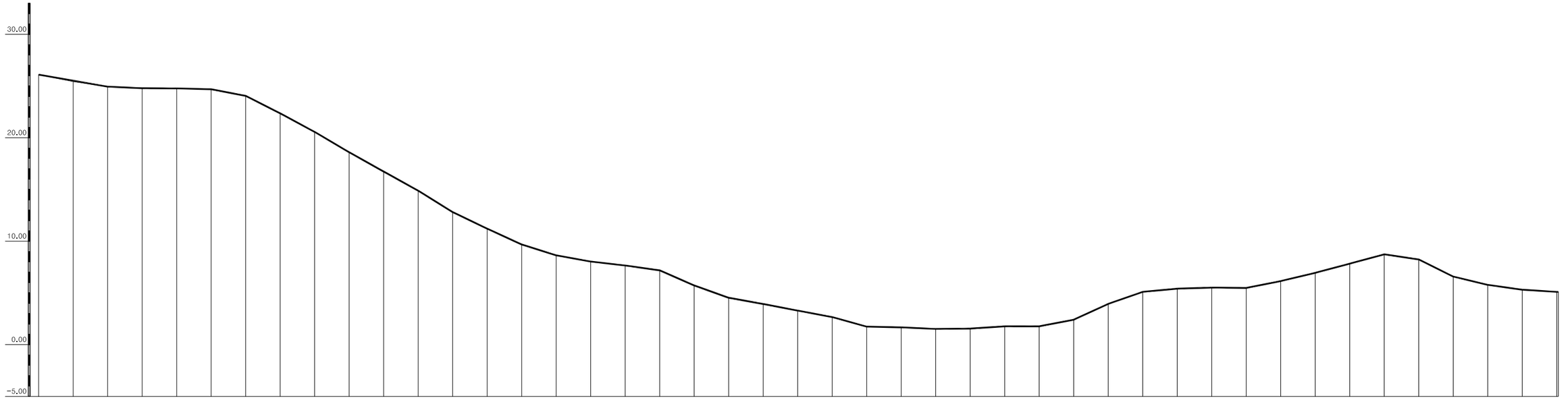

종단선형	기존도로 종단경사 준용
계 획 고	26.10 25.53 25.04 24.84 24.72 24.61 24.06 22.43 20.54 18.66 16.78 14.89 13.01 11.19 9.74 8.70 8.08 7.64 7.05 5.80 4.58 3.95 3.41 2.83 1.87 1.66 1.52 1.56 1.68 1.83 2.43 3.73 4.95 5.42 5.60 5.50 6.22 7.07 7.93 8.72 8.25 6.64 5.82 5.33 5.12 5.11
지 반 고	26.10 25.43 24.94 24.79 24.77 24.69 24.05 22.36 20.56 18.60 16.73 14.88 12.81 11.21 9.68 8.63 8.03 7.65 7.18 5.72 4.53 3.93 3.29 2.66 1.74 1.67 1.52 1.55 1.77 1.77 2.41 3.94 5.10 5.41 5.51 5.48 6.14 6.94 7.83 8.73 8.23 6.58 5.78 5.31 5.10 5.10
측 점	0+0.00 20.00 40.00 60.00 80.00 100.00 120.00 140.00 160.00 180.00 200.00 220.00 240.00 260.00 280.00 300.00 320.00 340.00 360.00 380.00 400.00 420.00 440.00 460.00 480.00 500.00 520.00 540.00 560.00 580.00 600.00 620.00 640.00 660.00 680.00 700.00 720.00 740.00 760.00 780.00 800.00 820.00 840.00 860.00 0+880.00 880.92

경상북도	사 업 명	울릉도 일주도로2 건설공사	△					위치정보		도 면 명	평면 및 종단면도 (1) 1지구(재포장) : STA.0+000.00 ~ STA.0+880.92
대 림 산 업	시설/공구		△					축 척	H=1:1200 V=1:200		
	건설분야	토 목	건설단계	실시설계	△	2015.12.	실시설계 준공	김 성 호	노 정 훈	박 시 철	도면번호 C0020101-001	편철번호	2.001
					개정번호	날짜	개 정 내 용	과업책임자	분야별책임자	설계자			

적용표준 GED-01-1104 V1.5

평면 및 종단면도

(2 지 구)

평면 및 종단면도 (2)

2지구(재포장) : STA.0+000.00 ~ STA.0+773.84

축척 H=1:1200 V=1: 200

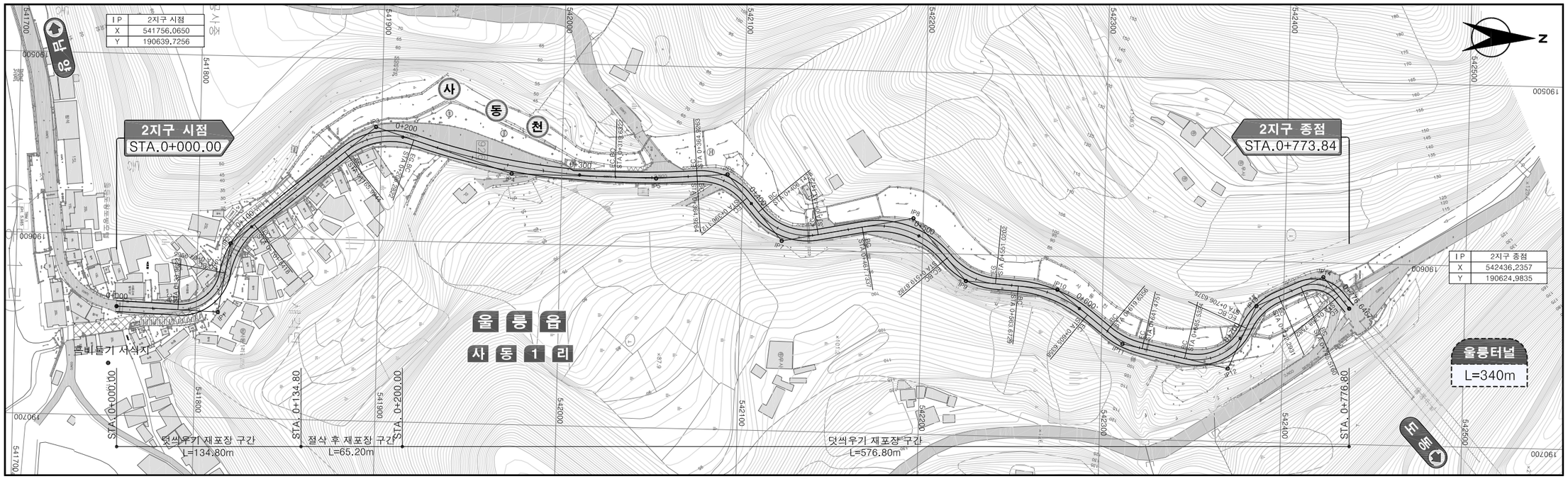

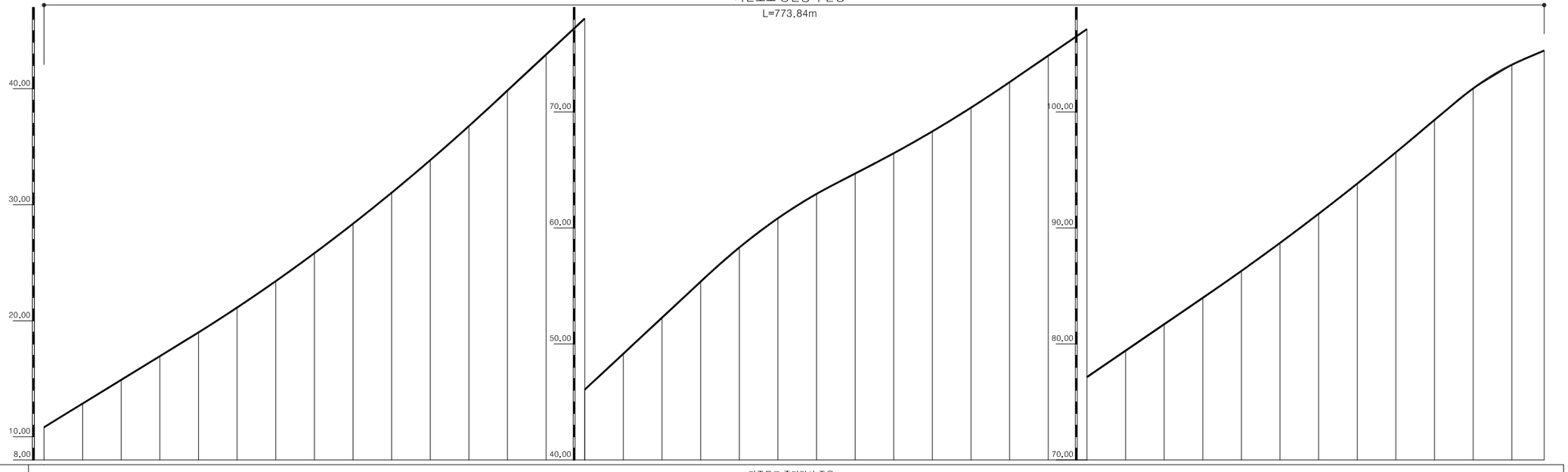

종단선형	기존도로 종단경사 준용
계 획 고	10.81 12.85 14.90 16.94 18.99 21.13 23.41 25.82 28.36 31.03 33.84 36.78 39.85 42.95 46.05 49.16 52.26 55.37 58.31 60.83 62.93 64.69 66.44 68.32 70.37 72.57 74.85 77.13 79.41 81.69 83.97 86.29 88.71 91.22 93.82 96.52 99.31 102.02 104.06 105.30
지 반 고	10.81 12.85 14.90 16.94 18.99 21.13 23.41 25.82 28.36 31.03 33.84 36.78 39.85 42.95 46.05 49.16 52.26 55.37 58.31 60.83 62.93 64.69 66.44 68.32 70.37 72.57 74.85 77.13 79.41 81.69 83.97 86.29 88.71 91.22 93.82 96.52 99.31 102.02 104.06 105.30
측 점	0+ 0.00 20.00 40.00 60.00 80.00 100.00 120.00 140.00 160.00 180.00 200.00 220.00 240.00 260.00 280.00 300.00 320.00 340.00 360.00 380.00 400.00 420.00 440.00 460.00 480.00 500.00 520.00 540.00 560.00 580.00 600.00 620.00 640.00 660.00 680.00 700.00 720.00 740.00 760.00 0+ 777.65

경상북도	사 업 명	울릉도 일주도로2 건설공사	△					위치정보	
대 림 산 업	시설/공구		△					축 척	H=1:1200 V=1:200
	건설분야	토 목	건설단계	실시설계	△				도면번호	C0021001-001
					⚠	2015.12.	실시설계 준공	김 성 호	노 정 훈	박 시 철
					개정번호	날짜	개 정 내 용	과업책임자	분야별책임자	설계자

도면명: 평면 및 종단면도 (2) 2지구(재포장) : STA.0+000.00 ~ STA.0+773.84

편철번호: 2.002

적용표준 GED-01-1104 V1.5

평면 및 종단면도

(3 지 구)

울릉도 일주도로2 건설공사

평면 및 종단면도 (3)

3지구(확포장) : STA.0+000.00 ~ STA.0+800.00

0 20 40 60
0 5 10
축척 H=1:1200
V=1: 200

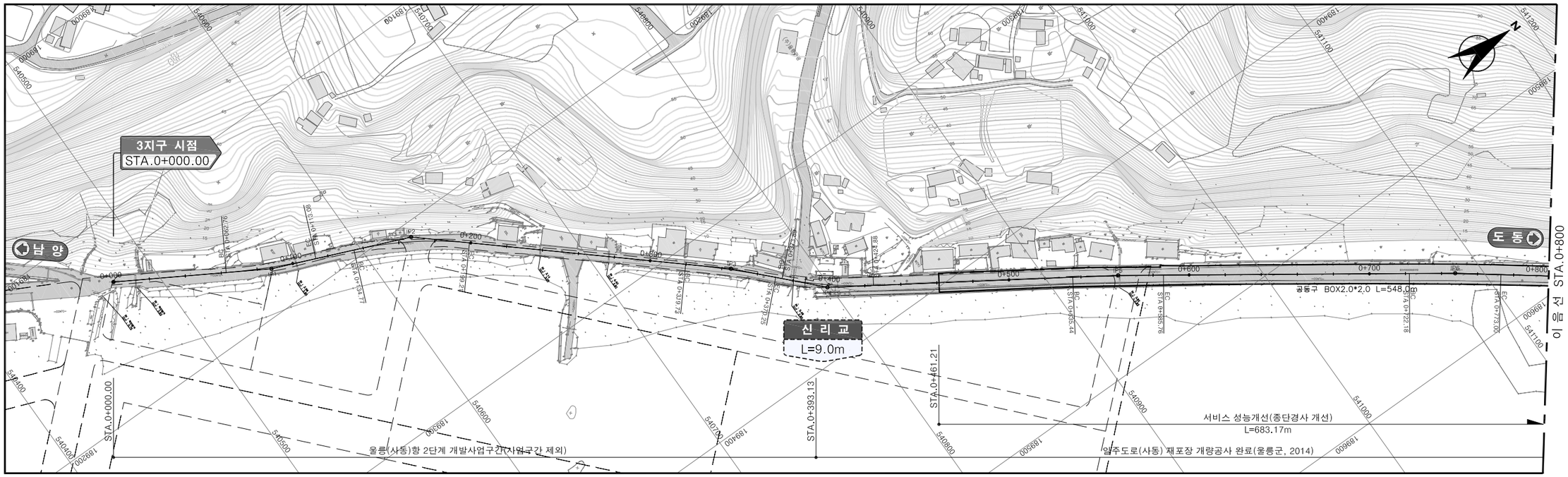

IP	BP
X	540477.65360
Y	189132.36047

IP	1
CO X	540553.37333
CO Y	189177.11983
IA	8-00-28.41
R	360.0000
TL	25.1986
CL	50.3151
SL	0.8808

IP	2
CO X	540626.67873
CO Y	189207.60427
IA	18-27-34.41
R	200.0000
TL	32.4996
CL	64.4360
SL	2.6234

IP	3
CO X	540761.16307
CO Y	189324.67384
IA	5-15-49.32
R	550.0000
TL	25.2817
CL	50.5279
SL	0.5808

IP	4
CO X	540798.83095
CO Y	189364.09585
IA	13-16-45.54
R	220.0000
TL	25.6092
CL	50.9889
SL	1.4855

IP	5
CO X	540934.10166
CO Y	189452.02288
IA	1-59-18.94
R	1450.0000
TL	25.1655
CL	50.3259
SL	0.2184

IP	6
CO X	541087.25756
CO Y	189559.31471
IA	2-04-47.55
R	1400.0000
TL	25.4133
CL	50.8210
SL	0.2306

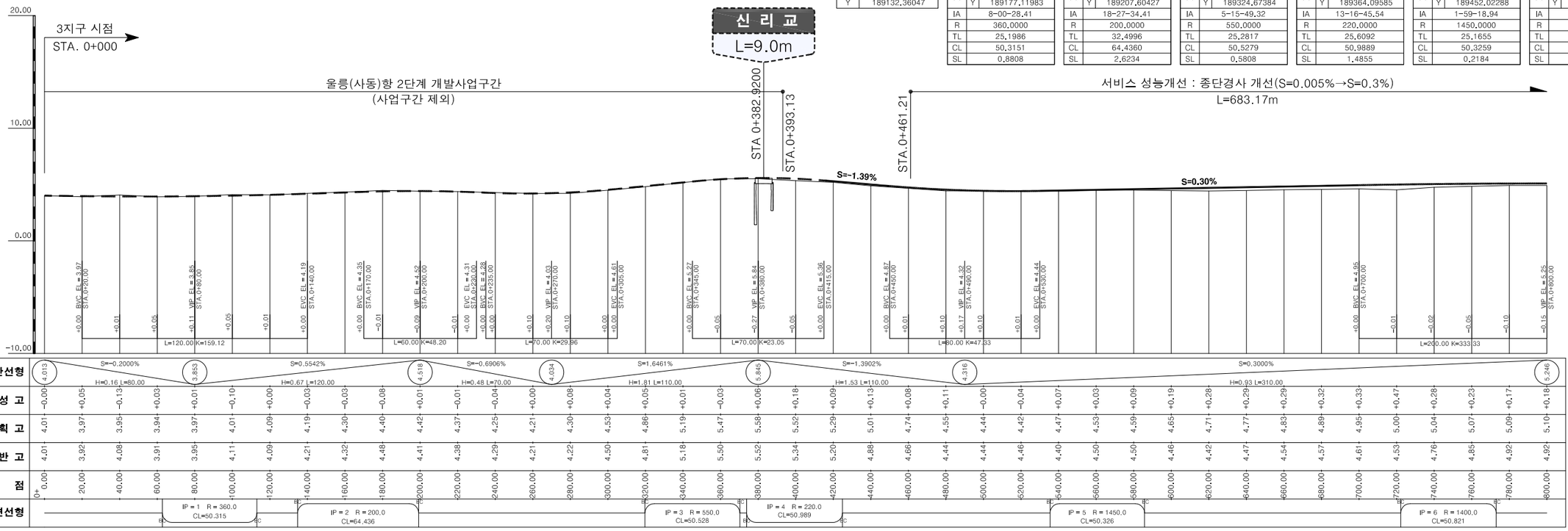

경상북도	사 업 명	울릉도 일주도로2 건설공사	△				위치정보	
	시설/공구		△				축 척	H=1:1200 V=1:200
대 림 산 업	건설분야	토 목 / 건설단계 / 실시설계	△	2015.12.	실시설계 준공	김 성 호 / 노 정 훈 / 박 시 철	도면번호	C0022001-001
			개정번호	날짜	개 정 내 용	과업책임자 / 분야별책임자 / 설계자	도 면 명	평면 및 종단면도 (3) 3지구(확포장) : STA.0+000.00 ~ STA.0+800.00
							편철번호	2.003

적용표준 GED-01-1104 V1.5

울릉도 일주도로2 건설공사

평면 및 종단면도 (4)

3지구(확포장) : STA.0+800.00 ~ STA.1+405.00

축척 H=1:1200 V=1: 200

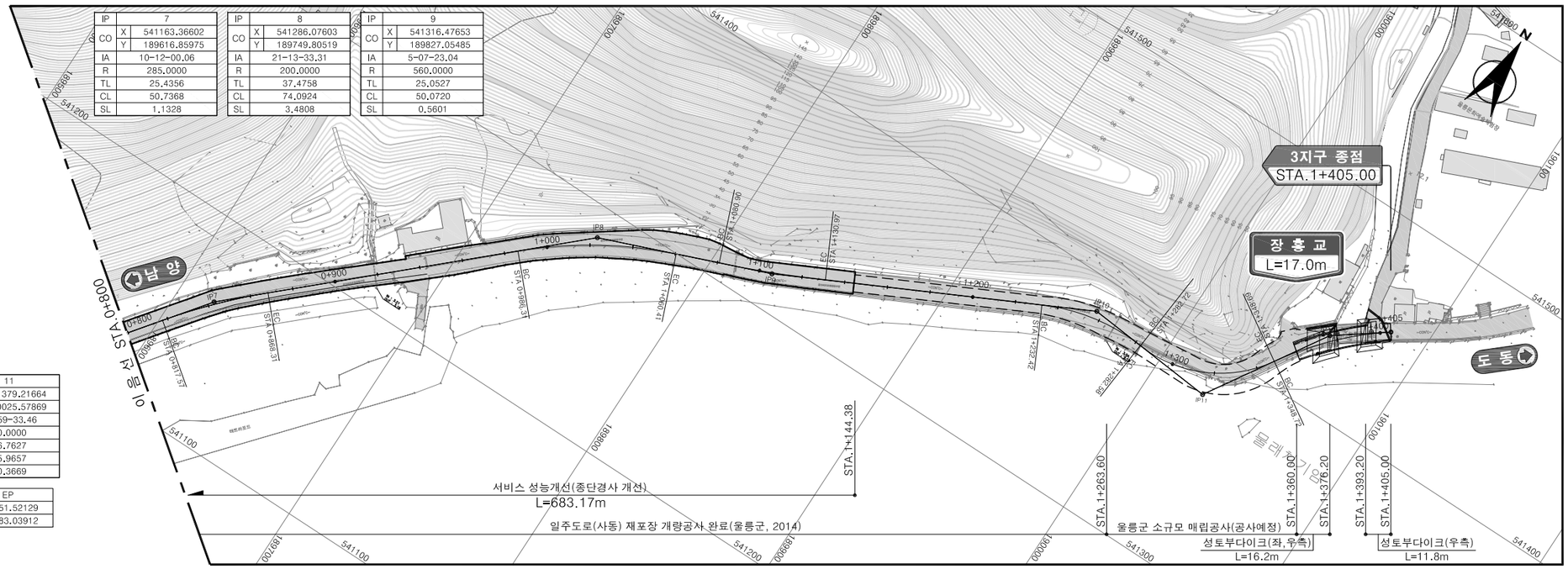

IP	7	
CO	X	541163.36602
	Y	189616.85975
IA		10-12-00.06
R		285.0000
TL		25.4356
CL		50.7368
SL		1.1328

IP	8	
CO	X	541286.07603
	Y	189749.80519
IA		21-13-33.31
R		200.0000
TL		37.4758
CL		74.0924
SL		3.4808

IP	9	
CO	X	541316.47653
	Y	189827.05485
IA		5-07-23.04
R		560.0000
TL		25.0527
CL		50.0720
SL		0.5601

IP	10	
CO	X	541384.65303
	Y	189963.17362
IA		31-34-59.53
R		91.0000
TL		25.7360
CL		50.1620
SL		3.5692

IP	11	
CO	X	541379.21664
	Y	190025.57869
IA		62-59-33.46
R		60.0000
TL		36.7627
CL		65.9657
SL		10.3669

IP	12	
CO	X	541434.57679
	Y	190060.15288
IA		21-29-54.30
R		150.0000
TL		28.4762
CL		56.2827
SL		2.6791

I P	EP
X	541451.52129
Y	190083.03912

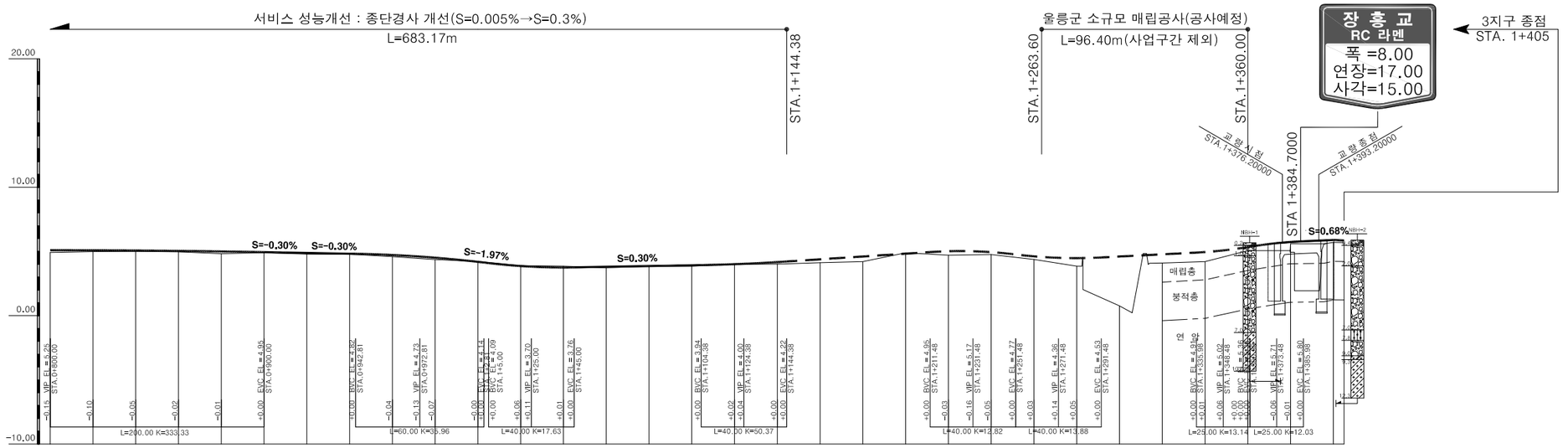

경상북도	사 업 명	울릉도 일주도로2 건설공사	△					위치정보		도 면 명	평면 및 종단면도 (4)
	시설/공구		△					축 척	H=1:1200 V=1:200		3지구(확포장) : STA.0+800.00 ~ STA.1+405.00
대 림 산 업	건설분야	토 목	건설단계	실시설계	△						
					⚠	2015.12.	실시설계 준공	김 성 호	노 정 훈	박 시 철	도면번호 C0022001-002	편철번호 2.004
					개정번호	날짜	개 정 내 용	과업책임자	분야별책임자	설계자		

적용표준 GED-01-1104 V1.5

횡 단 면 도

(3 지 구)

횡 단 면 도 (1)

3지구 (STA.1+360.00~STA.1+405.00)

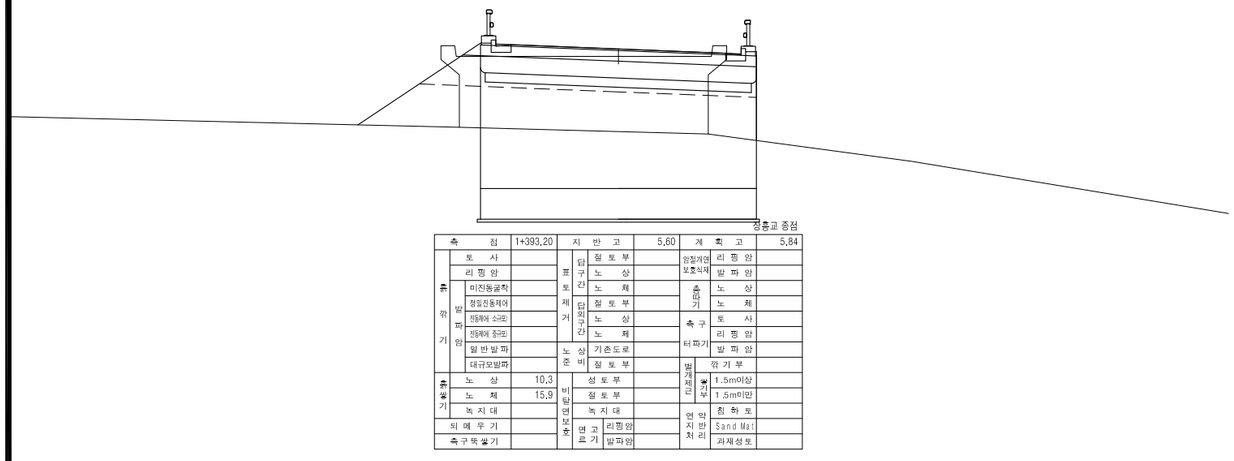

측점	1+393,20	지반고	5,60	계획고	5,84
흙깎기	토사	표토제거	덤구간	절토부	암절저면 보호식재	리핑암	
	리핑암			노상		발파암	
	발파암	미진동굴착		노체	흙파기	노상	
		정밀진동제어	덤외구간	절토부		노체	
		진동에 소리		노상	측구터파기	토사	
		진동에 증리		노체		리핑암	
		일반발파	노상준비	기존도로		발파암	
		대규모발파		절토부	벌개제근	깎기부	
흙쌓기	노상	10,3	비탈면보호	성토부		높이	1.5m이상
	노체	15,9		절토부			1.5m미만
	녹지대			녹지대	연약지반처리	압밀	침하토
되메우기				면고르기		배수	Sand Mat
측구뚝쌓기				리핑암		치환	과재성토
				발파암			

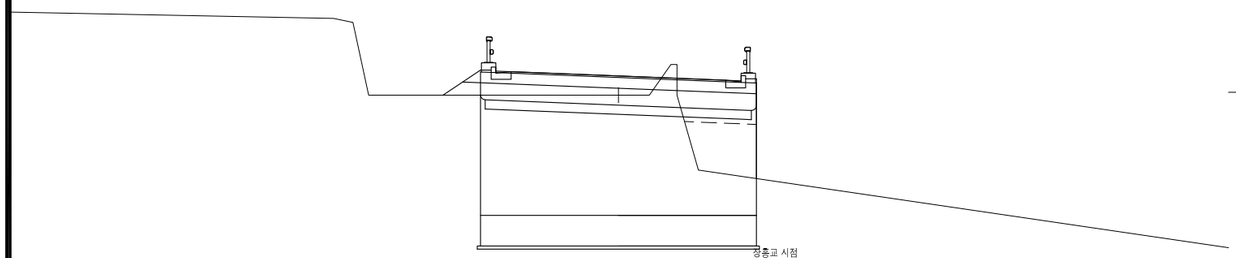

측점	1+376,20	지반고	5.06	계획고	5.69
흙깎기	토사	0.4	표토제거	덤구간	절토부	암절저면 보호식재	리핑암	
	리핑암			노상		발파암	
	발파암	미진동굴착		노체	흙파기	노상	
		정밀진동제어	덤외구간	절토부		노체	
		진동에 소리		노상	측구터파기	토사	
		진동에 증리		노체		리핑암	
		일반발파	노상준비	기존도로		발파암	
		대규모발파		절토부	벌개제근	깎기부	
흙쌓기	노상	4.5	비탈면보호	성토부		높이	1.5m이상
	노체	3.5		절토부			1.5m미만
	녹지대			녹지대	연약지반처리	압밀	침하토
되메우기				면고르기		배수	Sand Mat
측구뚝쌓기				리핑암		치환	과재성토
				발파암			

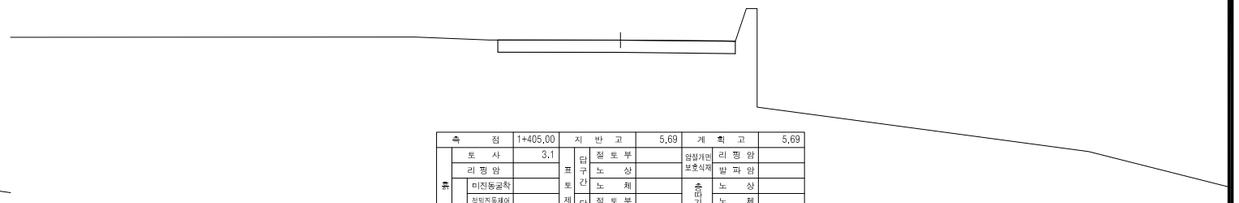

측점	1+405,00	지반고	5,69	계획고	5,69
흙깎기	토사	3.1	표토제거	덤구간	절토부	암절저면 보호식재	리핑암	
	리핑암			노상		발파암	
	발파암	미진동굴착		노체	흙파기	노상	
		정밀진동제어	덤외구간	절토부		노체	
		진동에 소리		노상	측구터파기	토사	
		진동에 증리		노체		리핑암	
		일반발파	노상준비	기존도로		발파암	
		대규모발파		절토부	벌개제근	깎기부	
흙쌓기	노상		비탈면보호	성토부		높이	1.5m이상
	노체			절토부			1.5m미만
	녹지대			녹지대	연약지반처리	압밀	침하토
되메우기				면고르기		배수	Sand Mat
측구뚝쌓기				리핑암		치환	과재성토
				발파암			

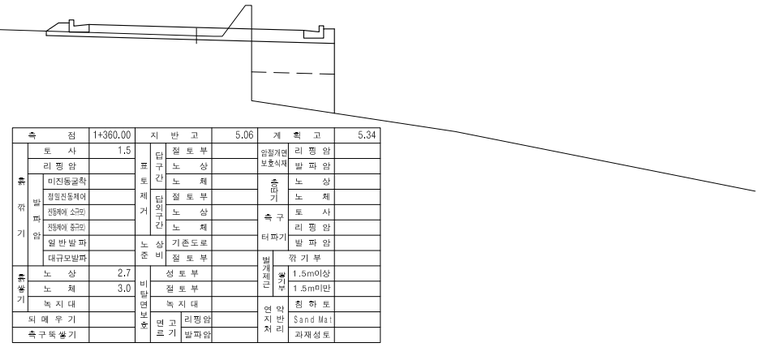

측점	1+360.00	지반고	5.06	계획고	5.34
흙깎기	토사	1.5	표토제거	덤구간	절토부	암절저면 보호식재	리핑암	
	리핑암			노상		발파암	
	발파암	미진동굴착		노체	흙파기	노상	
		정밀진동제어	덤외구간	절토부		노체	
		진동에 소리		노상	측구터파기	토사	
		진동에 증리		노체		리핑암	
		일반발파	노상준비	기존도로		발파암	
		대규모발파		절토부	벌개제근	깎기부	
흙쌓기	노상	2.7	비탈면보호	성토부		높이	1.5m이상
	노체	3.0		절토부			1.5m미만
	녹지대			녹지대	연약지반처리	압밀	침하토
되메우기				면고르기		배수	Sand Mat
측구뚝쌓기				리핑암		치환	과재성토
				발파암			

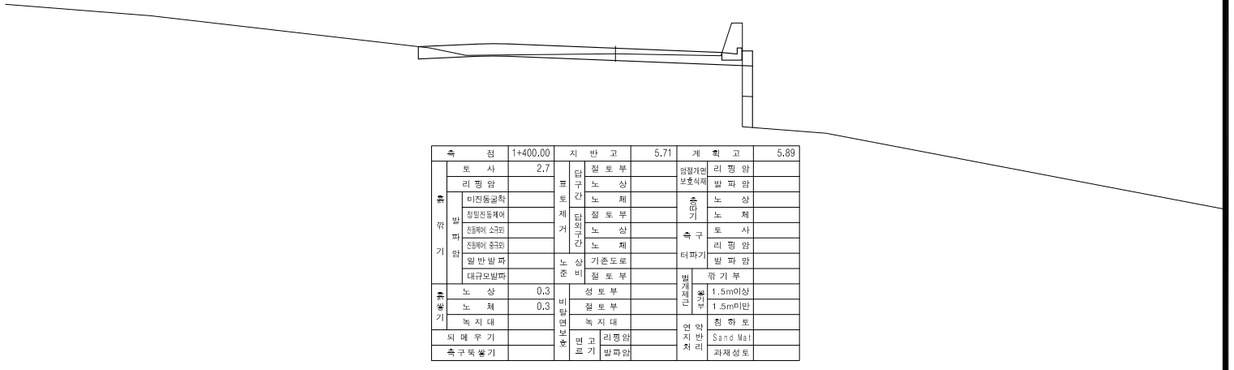

측점	1+400.00	지반고	5.71	계획고	5.89
흙깎기	토사	2.7	표토제거	덤구간	절토부	암절저면 보호식재	리핑암	
	리핑암			노상		발파암	
	발파암	미진동굴착		노체	흙파기	노상	
		정밀진동제어	덤외구간	절토부		노체	
		진동에 소리		노상	측구터파기	토사	
		진동에 증리		노체		리핑암	
		일반발파	노상준비	기존도로		발파암	
		대규모발파		절토부	벌개제근	깎기부	
흙쌓기	노상	0.3	비탈면보호	성토부		높이	1.5m이상
	노체	0.3		절토부			1.5m미만
	녹지대			녹지대	연약지반처리	압밀	침하토
되메우기				면고르기		배수	Sand Mat
측구뚝쌓기				리핑암		치환	과재성토
				발파암			

경상북도	사업명	울릉도 일주도로2 건설공사	△					위치정보		도면명	3지구 횡 단 면 도 (1) (STA.1+360~STA.1+405)
	시설/공구		△								
대 림 산 업			△					축 척	1 : 100		
	건설분야	토 목	건설단계	실시설계	⚠	2015.12.	실시설계 준공	김 성 호	노 정 훈	박 시 철	도면번호 C0022002-001	편철번호	2.005
					개정번호	날짜	개 정 내 용	과업책임자	분야별책임자	설계자			

적용표준 GED-01-1104 V1.5

평면 및 종단면도

(4 지 구)

울릉도 일주도로2 건설공사

평면 및 종단면도 (5)

4지구(재포장) : STA.0+000.00 ~ STA.2+100.00

0 20 40 60
0 5 10
축척 H=1:1200
V=1: 200

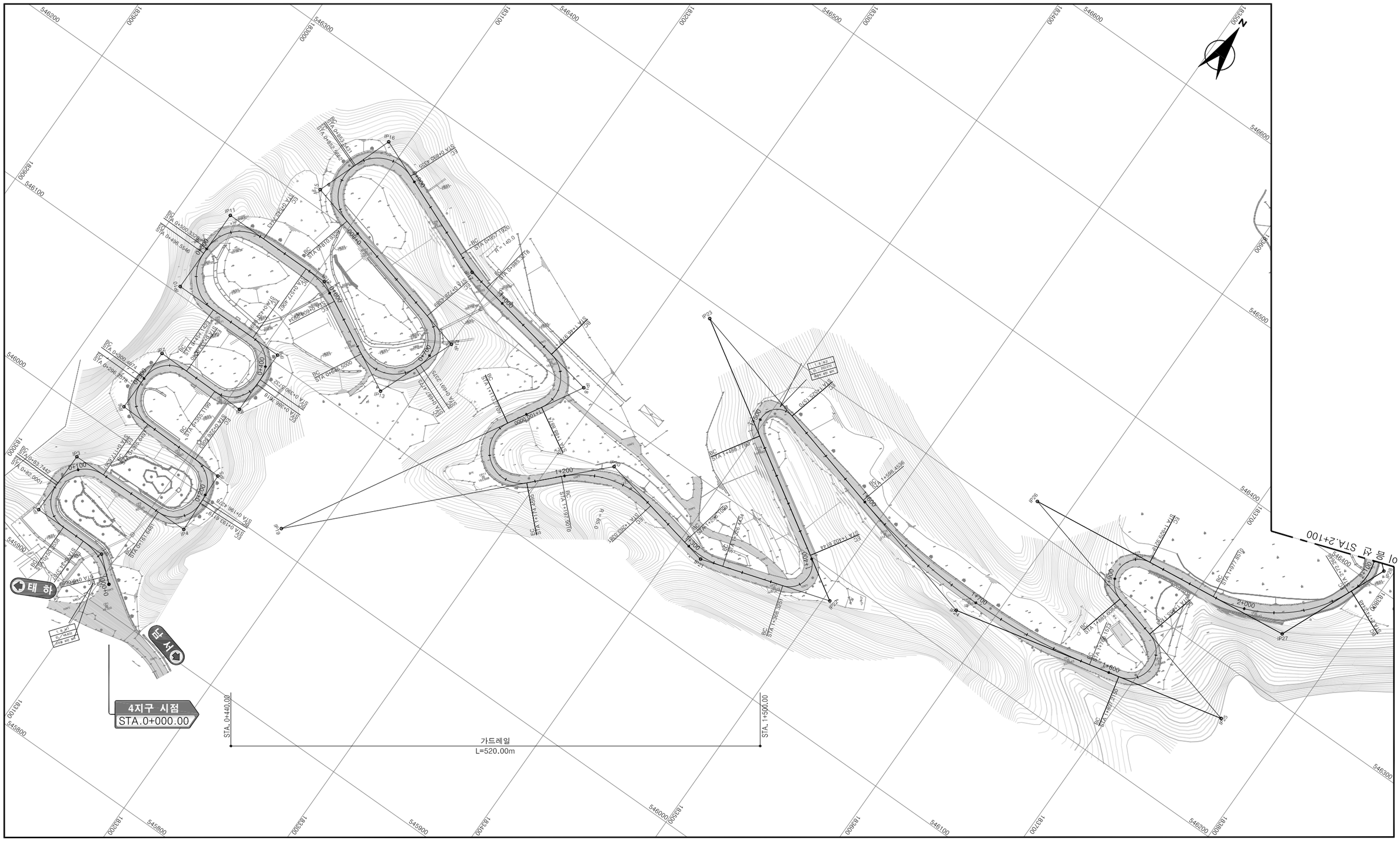

경상북도	사 업 명	울릉도 일주도로2 건설공사		△						위치정보		도 면 명	평면 및 종단면도 (5)
	시설/공구			△						축 척	H=1:1200 V=1:200		4지구(재포장) : STA.0+000.00 ~ STA.2+100.00
대 림 산 업	건설분야	토 목	건설단계 실시설계	△						도면번호	C0023001-001	편철번호	2.006
				1	2015.12.	실시설계 준공	김 성 호	노 정 훈	박 시 철				
				개정번호	날짜	개 정 내 용	과업책임자	분야별책임자	설계자				

적용표준 GED-01-1104 V1.5

평면 및 종단면도 (6)

4지구(재포장) : STA.2+100.00 ~ STA.4+126.27

0 20 40 60
0 5 10
축척 H=1:1200
V=1: 200

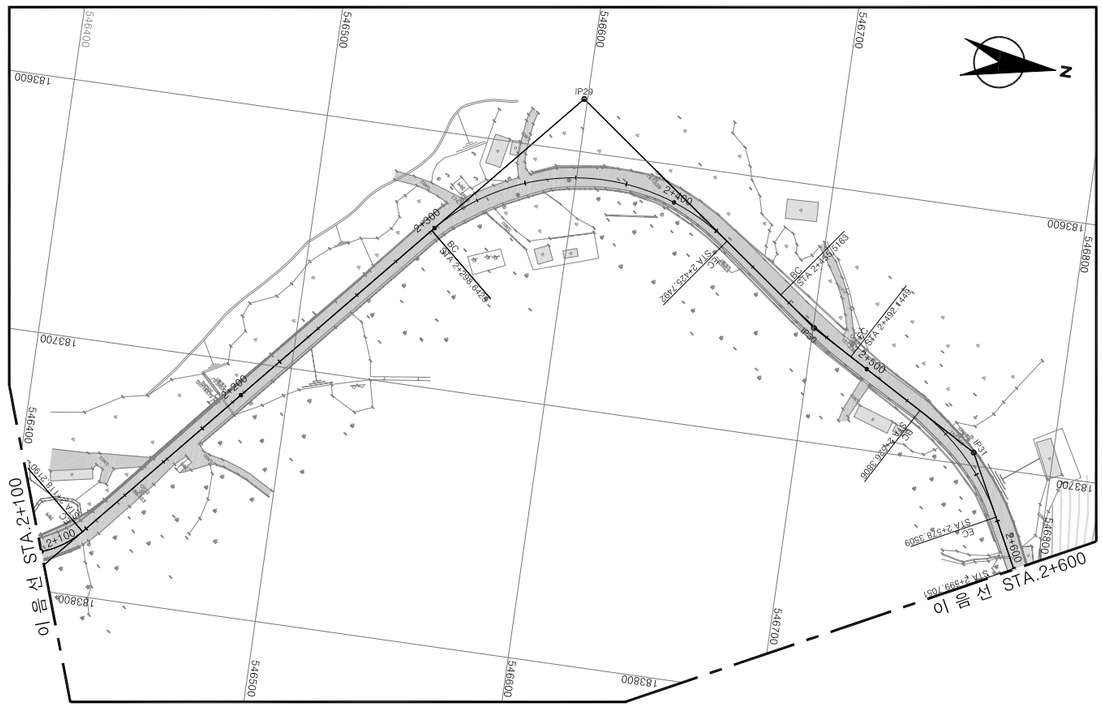

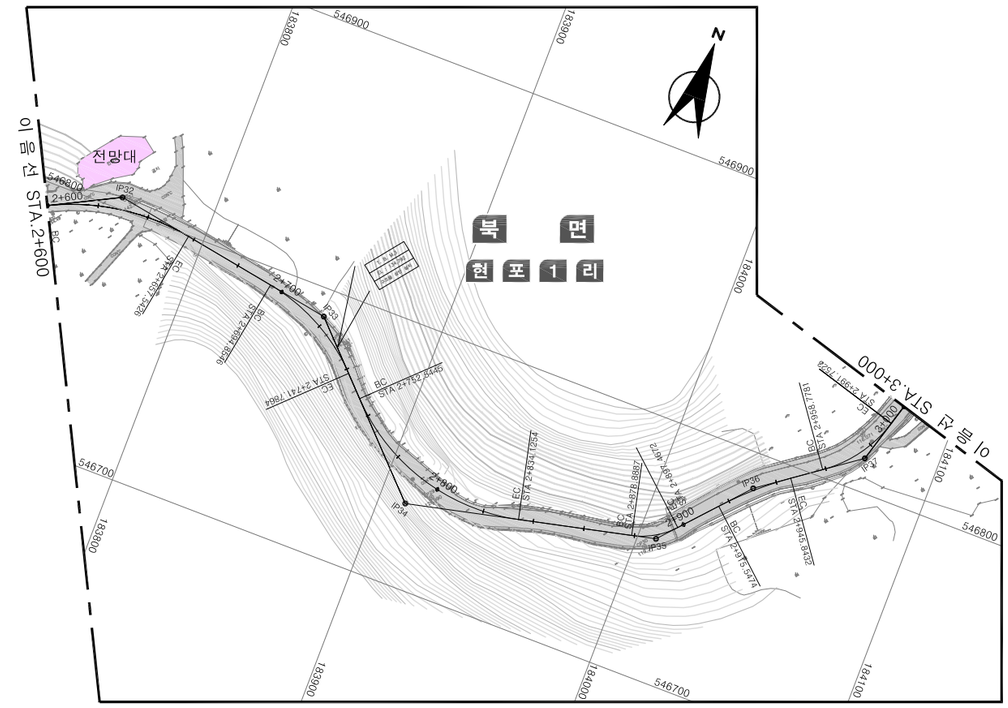



경상북도	사 업 명	울릉도 일주도로2 건설공사	△						위치정보		도 면 명	평면 및 종단면도 (6)
	시설/공구		△						축 척	H=1:1200 V=1:200		4지구(재포장) : STA.2+100.00 ~ STA.4+126.27
대 림 산 업	건설분야	토 목 / 건설단계 / 실시설계	⚠	2015.12.	실시설계 준공	김 성 호	노 정 훈	박 시 철	도면번호	C0023001-002	편철번호	2.007
			개정번호	날짜	개 정 내 용	과업책임자	분야별책임자	설계자				

적용표준 GED-01-1104 V1.5

평면 및 종단면도

(5 지 구)

평면 및 종단면도 (7)

(5지구(확포장) : STA.0+000.00 ~ STA.0+800.00)

축척 H=1:1200 V=1: 200

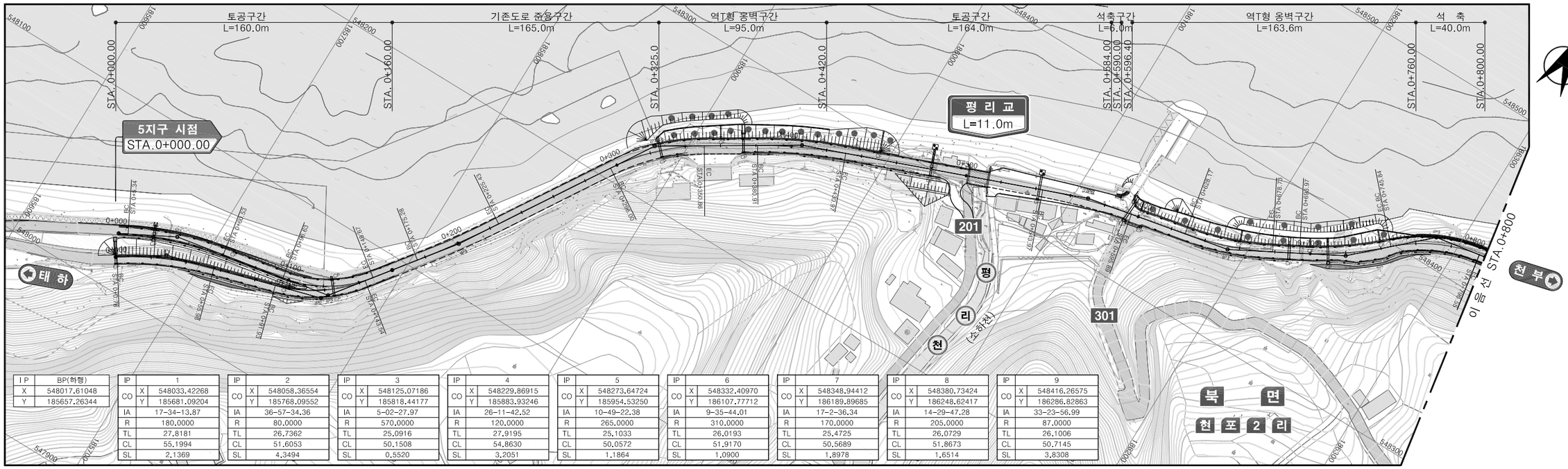

I P	BP(허행)
X	548017.61048
Y	185657.26344

IP	1	
CO	X	548033.42268
	Y	185681.09204
IA	17-34-13.87	
R	180.0000	
TL	27.8181	
CL	55.1994	
SL	2.1369	

IP	2	
CO	X	548058.36554
	Y	185768.09552
IA	36-57-34.36	
R	80.0000	
TL	26.7362	
CL	51.6053	
SL	4.3494	

IP	3	
CO	X	548125.07186
	Y	185818.44177
IA	5-02-27.97	
R	570.0000	
TL	25.0916	
CL	50.1508	
SL	0.5520	

IP	4	
CO	X	548229.86915
	Y	185883.93246
IA	26-11-42.52	
R	120.0000	
TL	27.9195	
CL	54.8630	
SL	3.2051	

IP	5	
CO	X	548273.64724
	Y	185954.53250
IA	10-49-22.38	
R	265.0000	
TL	25.1033	
CL	50.0572	
SL	1.1864	

IP	6	
CO	X	548332.40970
	Y	186107.77712
IA	9-35-44.01	
R	310.0000	
TL	26.0193	
CL	51.9170	
SL	1.0900	

IP	7	
CO	X	548348.94412
	Y	186189.89685
IA	17-2-36.34	
R	170.0000	
TL	25.4725	
CL	50.5689	
SL	1.8978	

IP	8	
CO	X	548380.73424
	Y	186248.62417
IA	14-29-47.28	
R	205.0000	
TL	26.0729	
CL	51.8673	
SL	1.6514	

IP	9	
CO	X	548416.26575
	Y	186286.82863
IA	33-23-56.99	
R	87.0000	
TL	26.1006	
CL	50.7145	
SL	3.8308	

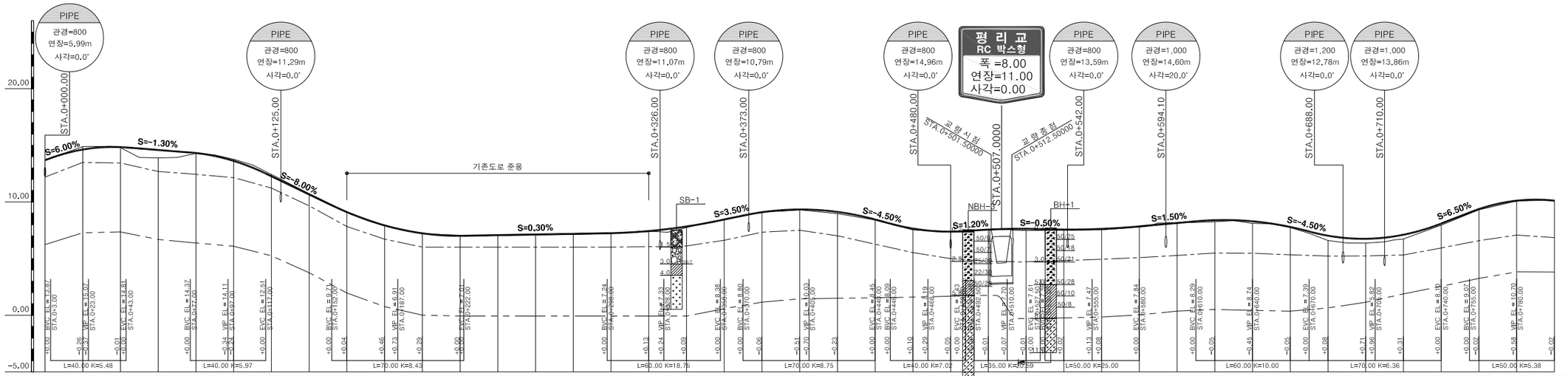

종단선형	S=6.0000% (13.69)	S=-1.3000% H=0.96 L=74.00	S=-8.0000% H=7.20 L=90.00	(14.109)	S=0.3000% H=0.42 L=141.00	(6.908)	S=3.5000% H=2.69 L=77.00	(7.331)	S=-4.5000% H=2.84 L=63.00	(10.026)	S=-0.5000% H=0.50 L=42.00	(7.191)	S=1.5000% H=0.23 L=45.00	(7.695)	S=-0.5000%	(7.470)	S=1.5000% H=1.27 L=85.00	(8.745)	S=-4.5000% H=2.92 L=65.00	(5.820)	S=6.5000% H=4.88 L=75.00	(10.699)
절 성 고	+0.00	-0.26	+0.70	+0.03	-0.14	-0.16	-0.07	+0.10	+0.01	+0.03	+0.15	+0.04	+0.12	+0.02	-0.01	+0.15	+0.05	+0.08	+0.06	-0.03	+0.14	+0.19	+0.05	+0.42	+0.38	+0.15	+0.06	+0.02	-0.05
계 획 고	13.69	14.63	14.84	14.59	14.32	13.63	12.27	10.67	9.16	7.97	7.25	7.11	7.11	7.16	7.18	7.26	7.44	7.84	8.45	9.09	9.34	9.12	8.45	7.65	7.38	7.56	7.63	7.56	7.63	7.84	8.14	8.39	8.29	7.79	7.02	6.75	7.11	8.10	9.37	10.11	10.11
지 반 고	13.69	14.89	14.82	13.89	14.29	13.77	12.43	10.74	9.11	7.92	7.20	7.06	7.06	7.11	7.13	7.21	7.39	7.74	8.44	9.14	9.31	8.97	8.41	7.53	7.36	7.57	7.48	7.51	7.54	7.78	8.17	8.25	8.11	7.74	6.60	6.37	6.73	7.95	9.31	10.09	10.16
축 점	0+ 0.00	20.00	40.00	60.00	80.00	100.00	120.00	140.00	160.00	180.00	200.00	220.00	240.00	260.00	280.00	300.00	320.00	340.00	360.00	380.00	400.00	420.00	440.00	460.00	480.00	500.00	520.00	540.00	560.00	580.00	600.00	620.00	640.00	660.00	680.00	700.00	720.00	740.00	760.00	780.00	800.00
누가거리	0.00	20.00	40.00	60.00	80.00	100.00	120.00	140.00	160.00	180.00	200.00	220.00	240.00	260.00	280.00	300.00	320.00	340.00	360.00	380.00	400.00	420.00	440.00	460.00	480.00	500.00	520.00	540.00	560.00	580.00	600.00	620.00	640.00	660.00	680.00	700.00	720.00	740.00	760.00	780.00	800.00
평면선형	IP = 1 R = 180.0 CL=55.199			IP = 2 R = 80.0 CL=51.605		IP = 3 R = 570.0 CL=50.151				IP = 4 R = 120.0 CL=54.863		IP = 5 R = 265.0 CL=50.057				IP = 6 R = 310.0 CL=51.917				IP = 7 R = 170.0 CL=50.569		IP = 8 R = 205.0 CL=51.867		IP = 9 R = 87.0 CL=50.715														

경상북도	사 업 명	울릉도 일주도로2 건설공사			△						위치정보		도 면 명	평면 및 종단면도 (7) (5지구(확포장) : STA.0+000.00 ~ STA.0+800.00)
	시설/공구				△						축 척	H=1:1200 V=1:200		
대 림 산 업	건설분야	토 목	건설단계	실시설계	△						도면번호	C0024001-001	편철번호	2.008
					⚠	2015.12.	실시설계 준공	김 성 호	노 정 훈	박 시 철				
					개정번호	날짜	개 정 내 용	과업책임자	분야별책임자	설계자				

적용표준 GED-01-1104 V1.5

울릉도 일주도로2 건설공사

평면 및 종단면도 (8)

(5지구(확포장) : STA.0+800.00 ~ STA.1+600.00)

축척 H=1:1200 V=1: 200

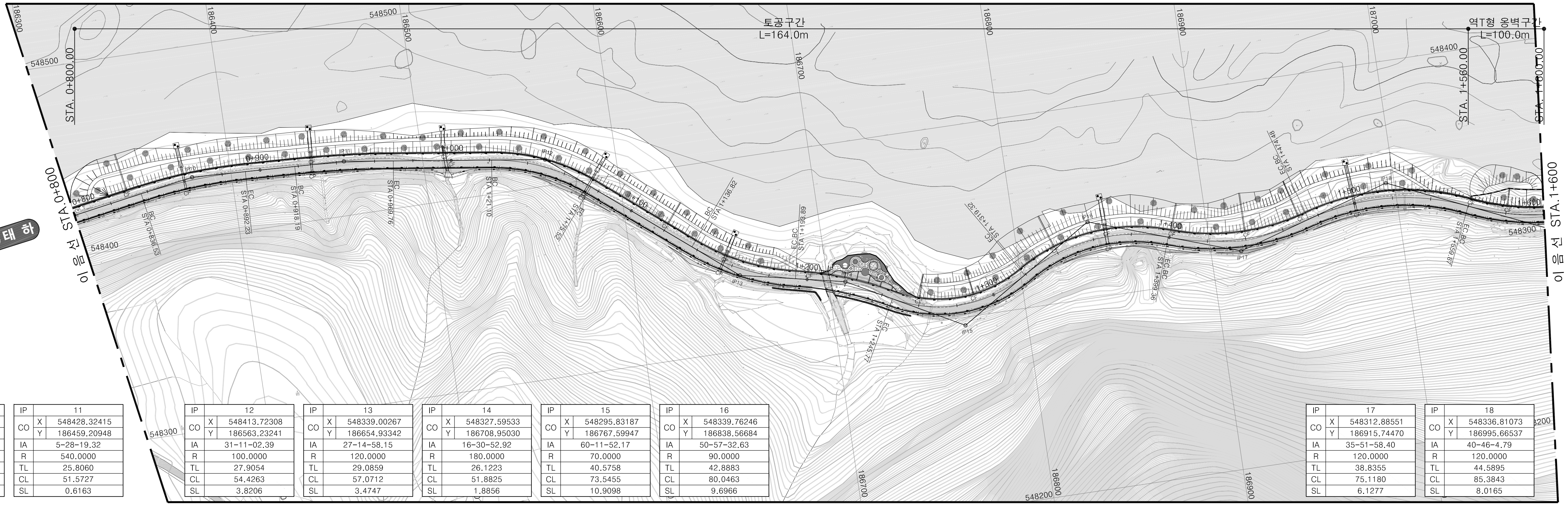

IP		10
CO	X	548431.82642
	Y	186379.56935
IA		12-02-34.02
R		265.0000
TL		27.9527
CL		55.6994
SL		1.4702

IP		11
CO	X	548428.32415
	Y	186459.20948
IA		5-28-19.32
R		540.0000
TL		25.8060
CL		51.5727
SL		0.6163

IP		12
CO	X	548413.72308
	Y	186563.23241
IA		31-11-02.39
R		100.0000
TL		27.9054
CL		54.4263
SL		3.8206

IP		13
CO	X	548339.00267
	Y	186654.93342
IA		27-14-58.15
R		120.0000
TL		29.0859
CL		57.0712
SL		3.4747

IP		14
CO	X	548327.59533
	Y	186708.95030
IA		16-30-52.92
R		180.0000
TL		26.1223
CL		51.8825
SL		1.8856

IP		15
CO	X	548295.83187
	Y	186767.59947
IA		60-11-52.17
R		70.0000
TL		40.5758
CL		73.5455
SL		10.9098

IP		16
CO	X	548339.76246
	Y	186838.56684
IA		50-57-32.63
R		90.0000
TL		42.8883
CL		80.0463
SL		9.6966

IP		17
CO	X	548312.88551
	Y	186915.74470
IA		35-51-58.40
R		120.0000
TL		38.8355
CL		75.1180
SL		6.1277

IP		18
CO	X	548336.81073
	Y	186995.66537
IA		40-46-4.79
R		120.0000
TL		44.5895
CL		85.3843
SL		8.0165

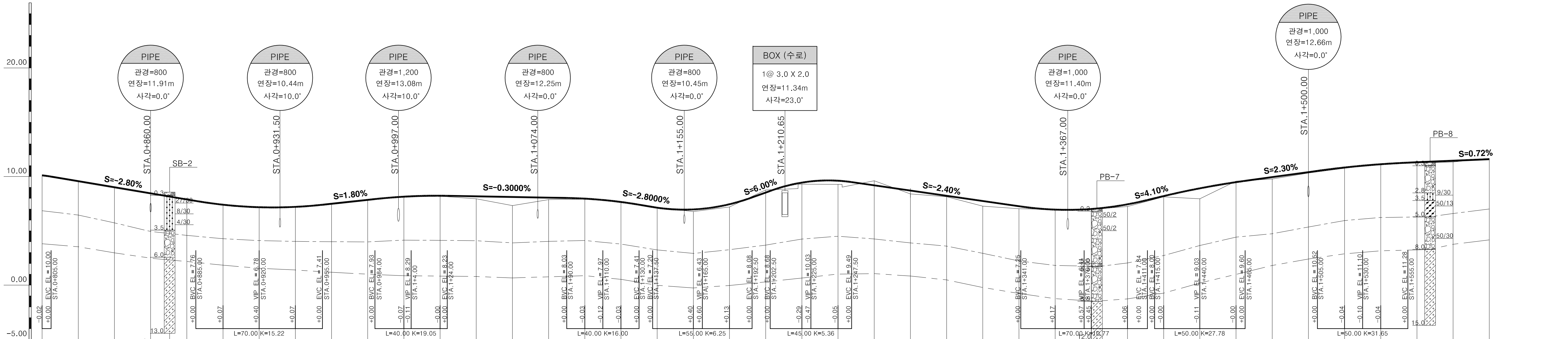

종단선형: S=-2.8000% H=3.92 L=140.00 (6.775) · S=1.8000% H=1.51 L=84.00 (8.287) · S=-0.3000% H=0.32 L=106.00 (7.969) · S=-2.8000% H=1.54 L=55.00 (6.429) · S=6.0000% H=3.60 L=60.00 (10.029) · S=-2.4000% H=3.62 L=151.00 (6.405) · S=4.1000% H=2.62 L=64.00 (9.029) · S=2.3000% H=2.07 L=90.00 (11.099) · S=0.7200% H=0.97 L=135.00

구분										
절 성 고	-0.05	+0.01	-0.05	-0.02	-0.03	+0.06	+0.02	-0.02	+0.03	+0.03
계 획 고	10.11	9.57	9.02	8.46	7.89	7.41	7.18	7.21	7.50	7.86
지 반 고	10.16	9.56	9.07	8.47	7.92	7.35	7.16	7.23	7.47	7.83
측 점	800.00	820.00	840.00	860.00	880.00	900.00	920.00	940.00	960.00	980.00
누가거리	800.00	820.00	840.00	860.00	880.00	900.00	920.00	940.00	960.00	980.00

구분											
절 성 고	-0.01	+0.04	+0.23	+0.79	+0.18	+0.06	-0.01	+0.00	+0.19	+0.25	-0.24
계 획 고	8.15	8.23	8.18	8.12	8.06	7.97	7.66	7.13	6.97	7.45	8.53
지 반 고	8.16	8.19	7.95	7.33	7.88	7.91	7.67	7.13	6.78	7.20	8.77
측 점	1+ 0.00	20.00	40.00	60.00	80.00	100.00	120.00	140.00	160.00	180.00	200.00
누가거리	1000.00	1020.00	1040.00	1060.00	1080.00	1100.00	1120.00	1140.00	1160.00	1180.00	1200.00

구분										
절 성 고	+0.14	+0.34	-0.42	+0.31	+0.09	+0.47	+0.23	-0.00	+0.05	+0.21
계 획 고	9.44	9.62	9.19	8.71	8.23	7.75	7.27	6.96	7.02	7.45
지 반 고	9.30	9.28	9.61	8.40	8.14	7.28	7.04	6.96	6.97	7.24
측 점	220.00	240.00	260.00	280.00	300.00	320.00	340.00	360.00	380.00	400.00
누가거리	1220.00	1240.00	1260.00	1280.00	1300.00	1320.00	1340.00	1360.00	1380.00	1400.00

구분										
절 성 고	+0.07	+0.97	-0.10	+0.18	+0.09	+0.07	-0.04	+0.04	+0.12	-0.06
계 획 고	8.20	8.92	9.48	9.95	10.41	10.83	11.14	11.32	11.46	11.60
지 반 고	8.13	7.95	9.58	9.77	10.32	10.76	11.18	11.28	11.34	11.66
측 점	420.00	440.00	460.00	480.00	500.00	520.00	540.00	560.00	580.00	600.00
누가거리	1420.00	1440.00	1460.00	1480.00	1500.00	1520.00	1540.00	1560.00	1580.00	1600.00

평면선형: IP = 10 R = 265.0 CL=55.699 · IP = 11 R = 540.0 CL=51.573 · IP = 12 R = 100.0 CL=54.426 · IP = 13 R = 120.0 CL=57.071 · IP = 14 R = 180.0 CL=51.882 · IP = 15 R = 70.0 CL=73.546 · IP = 16 R = 90.0 CL=80.046 · IP = 17 R = 120.0 CL=75.118 · IP = 18 R = 120.0 CL=85.384 · IP = 19 R = 125.0 CL=98.368

경상북도

대 림 산 업

사 업 명	울릉도 일주도로2 건설공사					
시설/공구						
건설분야	토 목	건설단계	실시설계			

개정번호	날짜	개 정 내 용	과업책임자	분야별책임자	설계자
△					
△					
△					
△1	2015.12.	실시설계 준공	김 성 호	노 정 훈	박 시 철

위치정보		도 면 명	평면 및 종단면도 (8) (5지구(확포장) : STA.0+800.00 ~ STA.1+600.00)
축 척	H=1:1200 V=1:200		
도면번호	C0024001-002	편철번호	2.009

적용표준 GED-01-1104 V1.5

울릉도 일주도로2 건설공사

평면 및 종단면도 (9)

(5지구(확포장) : STA.1+600.00 ~ STA.2+400.00)

축척 H=1:1200 V=1: 200 (0 20 40 60 / 0 5 10)

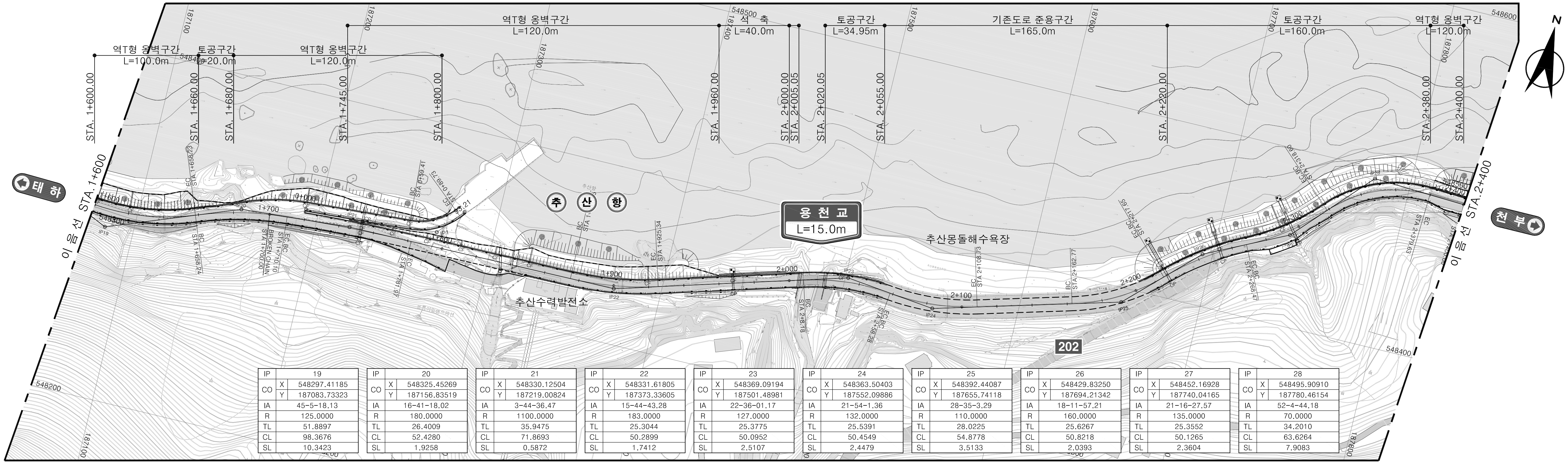

IP	19	20	21	22	23	24	25	26	27	28
CO X	548297.41185	548325.45269	548330.12504	548331.61805	548369.09194	548363.50403	548392.44087	548429.83250	548452.16928	548495.90910
CO Y	187083.73323	187156.83519	187219.00824	187373.33605	187501.48981	187552.09886	187655.74118	187694.21342	187740.04165	187780.46154
IA	45-5-18.13	16-41-18.02	3-44-36.47	15-44-43.28	22-36-01.17	21-54-1.36	28-35-3.29	18-11-57.21	21-16-27.57	52-4-44.18
R	125.0000	180.0000	1100.0000	183.0000	127.0000	132.0000	110.0000	160.0000	135.0000	70.0000
TL	51.8897	26.4009	35.9475	25.3044	25.3775	25.5391	28.0225	25.6267	25.3552	34.2010
CL	98.3676	52.4280	71.8693	50.2899	50.0952	50.4549	54.8778	50.8218	50.1265	63.6264
SL	10.3423	1.9258	0.5872	1.7412	2.5107	2.4479	3.5133	2.0393	2.3604	7.9083

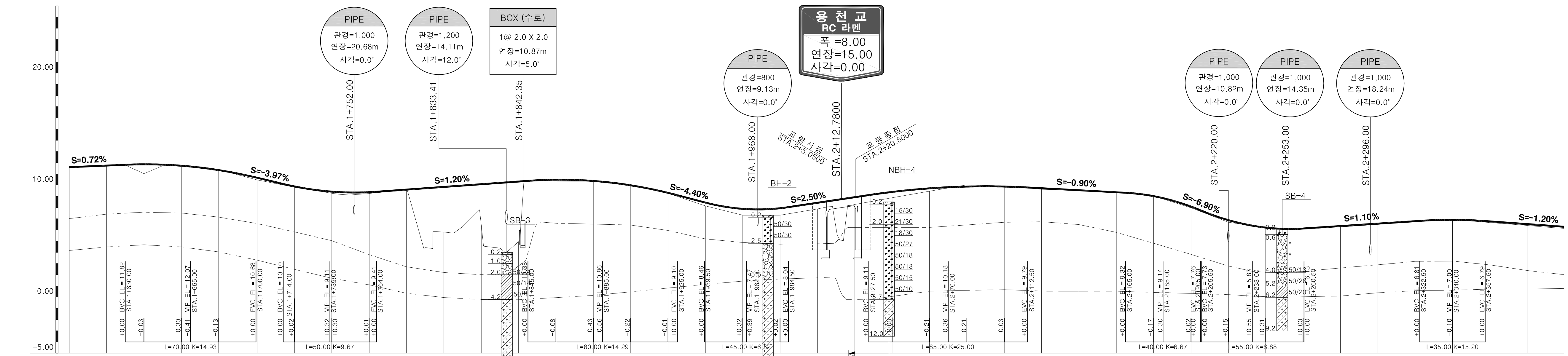

종단선형: S=0.7200% H=0.97 L=135.00 (12.071) S=-3.9695% H=2.96 L=74.57 (9.111) S=1.2000% H=1.75 L=146.00 (10.863) S=-4.4000% H=3.39 L=77.00 (7.475) S=2.5000% H=2.70 L=108.00 (10.175) S=-0.9000% H=1.04 L=115.00 (9.140) S=-6.9000% H=3.31 L=48.00 (5.828) S=1.1000% H=1.18 L=107.00 (7.005) S=-1.2031% H=1.38 L=114.70

측 점	절 성 고	계 획 고	지 반 고	누가거리
1+600.00	-0.06	11.60	11.66	1600.00
620.00	+0.05	11.75	11.70	1620.00
640.00	+0.83	11.86	11.03	1640.00
660.00	+0.04	11.73	11.69	1660.00
680.00	-0.04	11.34	11.38	1680.00
700.00	+0.19	10.66	10.47	1700.57
720.00	+0.06	9.88	9.82	1720.57
740.00	+0.15	9.42	9.27	1740.57
760.00	+0.11	9.37	9.26	1760.57
780.00	+0.01	9.60	9.59	1780.57
800.00	+4.03	9.84	5.81	1800.57
820.00	+3.64	10.08	6.44	1820.57
840.00	+5.36	10.32	4.96	1840.57
860.00	+0.11	10.48	10.37	1860.57
880.00	+0.02	10.37	10.35	1880.57
900.00	-0.03	9.98	10.01	1900.57
920.00	+0.04	9.31	9.27	1920.57
940.00	+0.29	8.44	8.15	1940.57
960.00	+0.57	7.89	7.32	1960.57
980.00	+0.62	7.94	7.32	1980.57
2+ 0.00	+0.55	8.43	7.88	2000.57
20.50	+0.65	8.94	8.29	2021.07
40.00	+0.51	9.39	8.88	2040.57
60.00	+0.25	9.71	9.46	2060.57
80.00	-0.16	9.87	10.03	2080.57
100.00	-0.06	9.87	9.93	2100.57
120.00	+0.10	9.73	9.63	2120.57
140.00	+0.01	9.54	9.54	2140.57
160.00	+0.02	9.37	9.35	2160.57
180.00	-0.01	9.02	9.03	2180.57
200.00	+0.11	8.09	7.98	2200.57
220.00	+0.19	6.88	6.69	2220.57
240.00	+0.02	6.21	6.19	2240.57
260.00	-0.06	6.13	6.19	2260.57
280.00	+0.08	6.34	6.27	2280.57
300.00	+0.07	6.57	6.50	2300.57
320.00	+0.04	6.79	6.74	2320.57
340.00	-0.04	6.90	6.94	2340.57
360.00	+0.10	6.76	6.66	2360.57
380.00	+0.12	6.52	6.40	2380.57
400.00	+0.15	6.29	6.14	2400.27

평면선형: IP = 19 R = 125.0 CL=98.368 / IP = 20 R = 180.0 CL=52.428 / IP = 21 R = 1100.0 CL=71.869 / IP = 22 R = 183.0 CL=50.290 / IP = 23 R = 127.0 CL=50.095 / IP = 24 R = 132.0 CL=50.455 / IP = 25 R = 110.0 CL=54.878 / IP = 26 R = 160.0 CL=50.822 / IP = 27 R = 135.0 CL=50.126 / IP = 28 R = 70.0 CL=61.027

경상북도 / 대 림 산 업				
사 업 명	울릉도 일주도로2 건설공사			
시설/공구				
건설분야	토 목	건설단계	실시설계	

개정번호	날짜	개 정 내 용	과업책임자	분야별책임자	설계자
△					
△					
△					
△1	2015.12.	실시설계 준공	김 성 호	노 정 훈	박 시 철

위치정보		도 면 명	평면 및 종단면도 (9) (5지구(확포장) : STA.1+600.00 ~ STA.2+400.00)
축 척	H=1:1200 V=1:200		
도면번호	C0024001-003	편철번호	2.010

적용표준 GED-01-1104 V1.5

울릉도 일주도로2 건설공사

평면 및 종단면도 (10)

(5지구(확포장) : STA.2+400.00 ~ STA.2+870.10)

0 20 40 60
0 5 10
축척 H=1:1200 V=1: 200

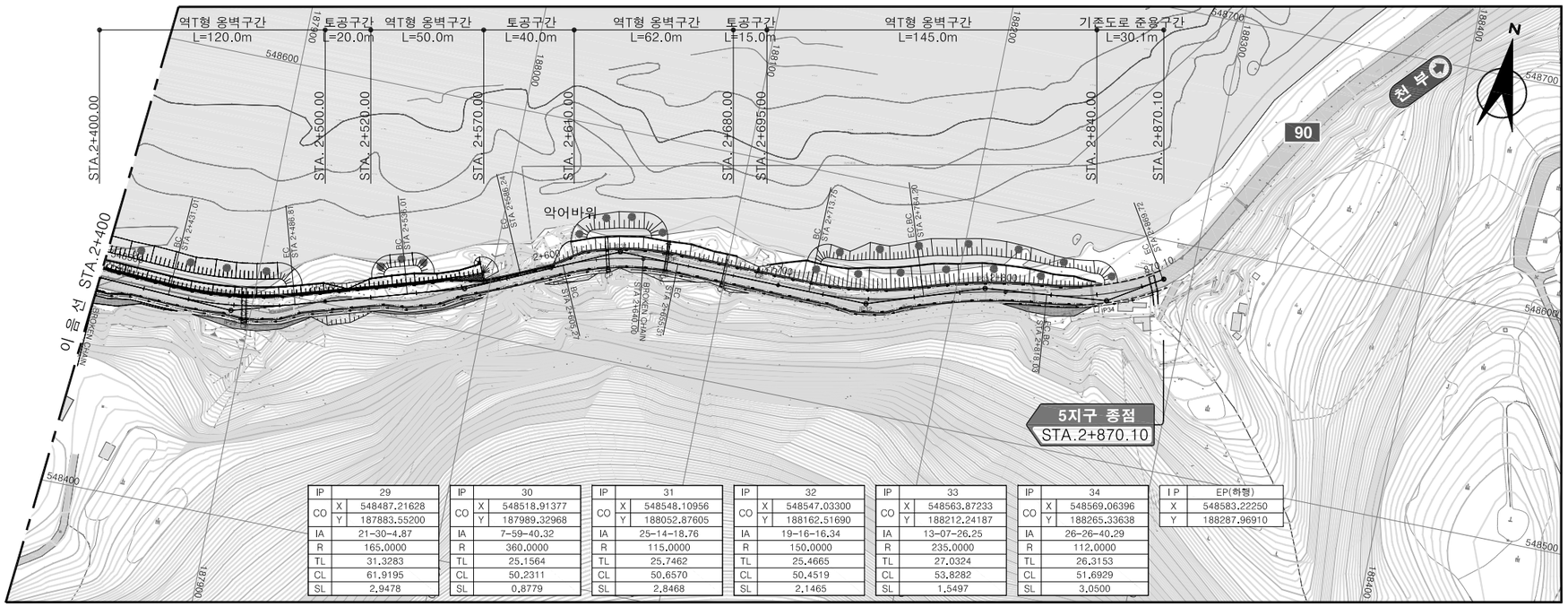

IP	29		IP	30		IP	31		IP	32		IP	33		IP	34		I P	EP(허형)
CO	X	548487.21628	CO	X	548518.91377	CO	X	548548.10956	CO	X	548547.03300	CO	X	548563.87233	CO	X	548569.06396	X	548583.22250
	Y	187883.55200		Y	187989.32968		Y	188052.87605		Y	188162.51690		Y	188212.24187		Y	188265.33638	Y	188287.96910
IA	21-30-4.87		IA	7-59-40.32		IA	25-14-18.76		IA	19-16-16.34		IA	13-07-26.25		IA	26-26-40.29		
R	165.0000		R	360.0000		R	115.0000		R	150.0000		R	235.0000		R	112.0000		
TL	31.3283		TL	25.1564		TL	25.7462		TL	25.4665		TL	27.0324		TL	26.3153		
CL	61.9195		CL	50.2311		CL	50.6570		CL	50.4519		CL	53.8282		CL	51.6929		
SL	2.9478		SL	0.8779		SL	2.8468		SL	2.1465		SL	1.5497		SL	3.0500		

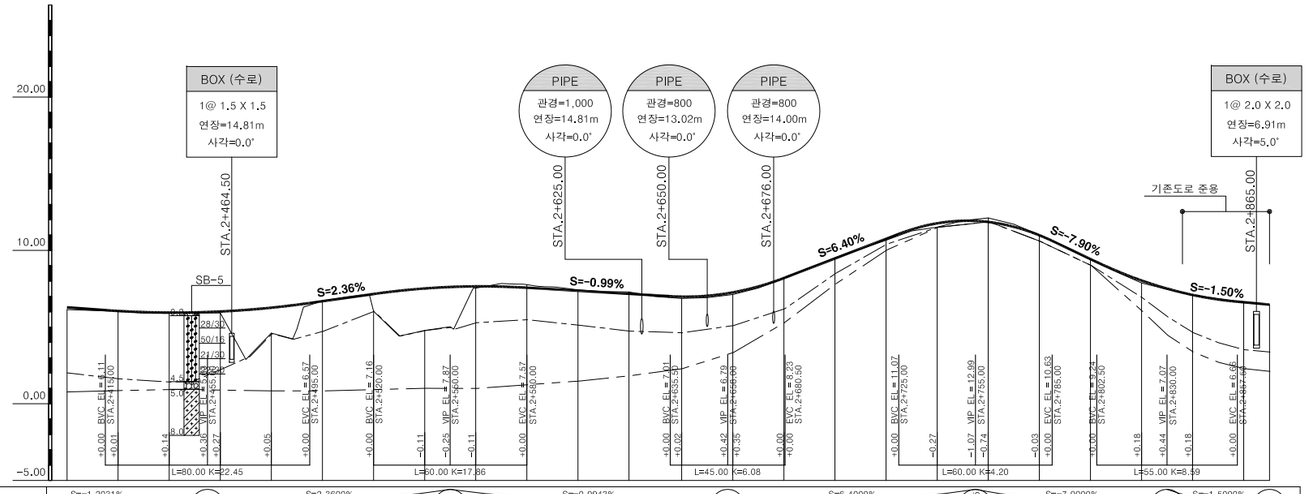

종단선형	S=-1.2031% H=1.38 L=114.70	5.625	S=2.3600% H=2.24 L=95.00	7.867	S=-0.9943% H=1.08 L=108.62	6.787	S=6.4000% H=6.21 L=97.00	12.995	S=-7.9000% H=5.92 L=75.00	7.070	S=-1.5000% H=0.60 L=40.10	6.468
절 성 고	+0.15	+0.01	+0.03	+0.10	+1.66	-0.02	+1.13	+2.74	+0.12	-0.20	-0.06	-0.12	+0.11	+0.14	+0.01	-0.04	+0.09	+0.25	-0.26	-0.02	+0.05	+0.16		
계 획 고	6.29	6.05	5.94	6.02	6.27	6.69	7.16	7.52	7.66	7.57	7.37	7.17	6.98	7.26	8.20	9.47	10.75	11.77	11.86	10.99	9.44	8.04	7.13	6.67	6.52
지 반 고	6.14	6.04	5.91	5.92	4.61	6.71	6.03	4.78	7.54	7.77	7.43	7.29	6.87	7.12	8.19	9.51	10.66	11.52	12.12	11.01	9.39	7.88	7.08	6.62	6.47
측 점	2400.27	2420.27	2440.27	2460.27	2480.27	2500.27	2520.27	2540.27	2560.27	2580.27	2600.27	2620.27	2640.27	2660.27	2680.27	2700.27	2720.27	2740.27	2760.27	2780.27	2800.27	2820.27	2840.27	2860.27	2870.10
누가거리	0.00	20.00	40.00	60.00	80.00	100.00	120.00	140.00	160.00	180.00	200.00	220.00	240.00	260.00	280.00	300.00	320.00	340.00	360.00	380.00	400.00	420.00	440.00	460.00	469.83
평면선형	IP = 29 R = 165.0 CL=55.793							IP = 30 R = 360.0 CL=50.231			IP = 31 R = 115.0 CL=50.657						IP = 32 R = 150.0 CL=50.452			IP = 33 R = 235.0 CL=53.828			IP = 34 R = 112.0 CL=51.693		

경상북도	사 업 명	울릉도 일주도로2 건설공사	△						위치정보		도 면 명	평면 및 종단면도 (10) (5지구(확포장) : STA.2+400.00 ~ STA.2+870.19)
	시설/공구		△						축 척	H=1:1200 V=1:200		
대 림 산 업	건설분야	토 목 / 건설단계 / 실시설계	△						도면번호	C0024001-004	편철번호	2.011
			⚠	2015.12.	실시설계 준공	김 성 호	노 정 훈	박 시 철				
			개정번호	날짜	개 정 내 용	과업책임자	분야별책임자	설계자				

적용표준 GED-01-1104 V1.5

평면 및 종단면도 (11)

(5지구(확장) 상행, 추산항 진입도로)

축척 H=1:1200 V=1: 200

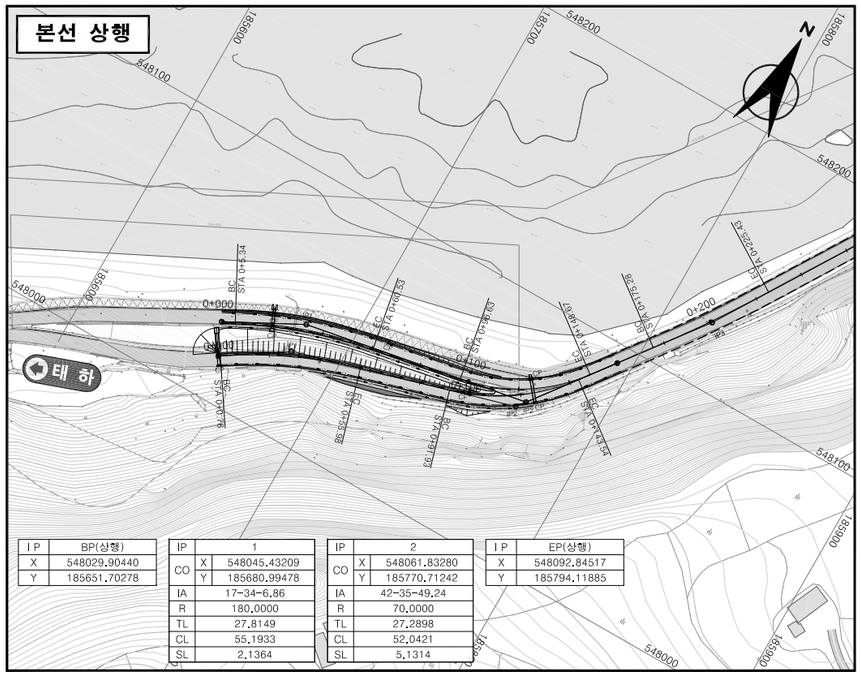

I P	BP(상행)
X	548029.90440
Y	185651.70278

IP	1	
CO	X	548045.43209
	Y	185680.99478
IA	17-34-6.86	
R	180.0000	
TL	27.8149	
CL	55.1933	
SL	2.1364	

IP	2	
CO	X	548061.83280
	Y	185770.71242
IA	42-35-49.24	
R	70.0000	
TL	27.2898	
CL	52.0421	
SL	5.1314	

I P	EP(상행)
X	548092.84517
Y	185794.11885

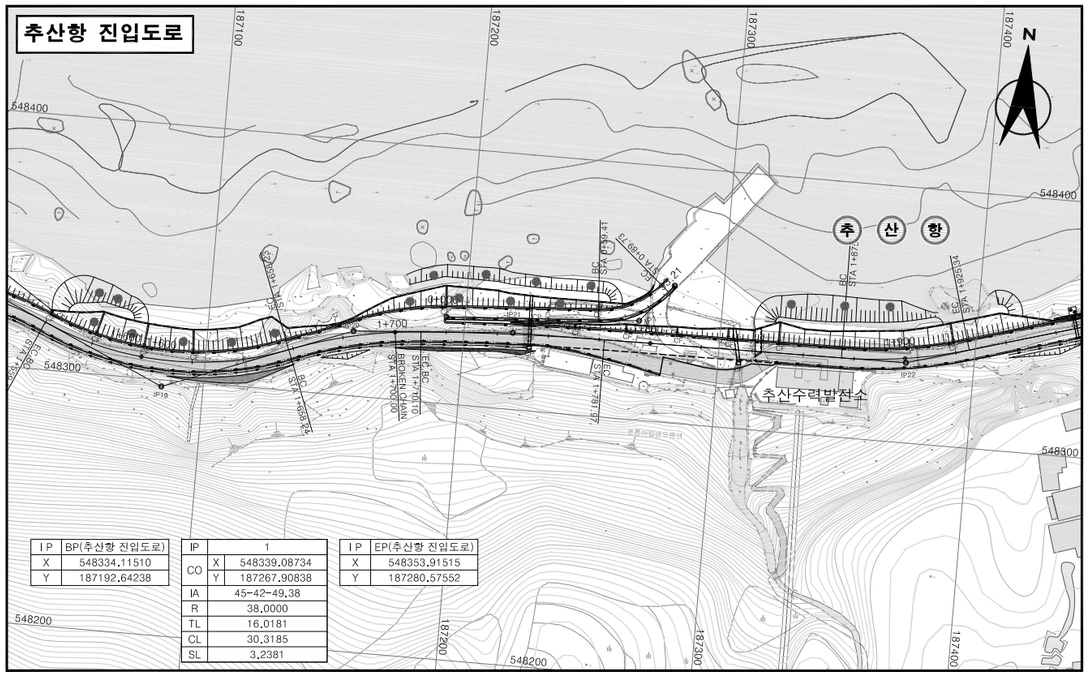

I P	BP(추산항 진입도로)
X	548334.11510
Y	187192.64238

IP	1	
CO	X	548339.08734
	Y	187267.90838
IA	45-42-49.38	
R	38.0000	
TL	16.0181	
CL	30.3185	
SL	3.2381	

I P	EP(추산항 진입도로)
X	548353.91515
Y	187280.57552

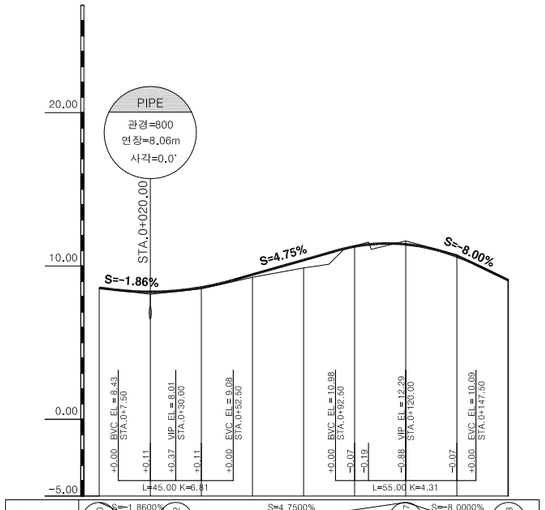

종단선형		S=-1.8600%		S=4.7500%				S=-8.0000%	
	8.570		8.012				12.287		9.068
		H=0.56 L=30.00		H=4.28 L=90.00				H=3.22 L=40.24	
절 성 고	+0.00	+0.16	+0.09	+0.18	+0.52	-0.04	-0.22	-0.12	-0.01	-0.03
계 획 고	8.57	8.31	8.60	9.44	10.39	11.27	11.41	10.62	9.09	9.07
지 반 고	8.57	8.15	8.51	9.26	9.87	11.31	11.63	10.74	9.10	9.10
측 점	0+ 0.00	20.00	40.00	60.00	80.00	100.00	120.00	140.00	0+ 160.00	160.24
평면선형	BC	IP = 1 R = 180.0 CL=55.193	EC	BC		IP = 2 R = 70.0 CL=52.042			EC	

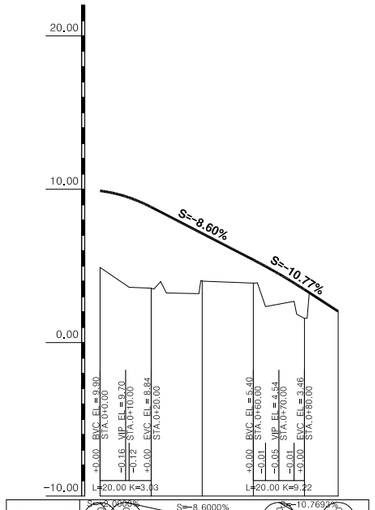

종단선형		S=-8.6000%				S=-10.7692%	
	9.900				4.549		2.040
	H=5.16 L=60.00				H=2.50 L=23.21		
절 성 고	+4.99	+5.29	+3.07	+1.52	+1.88	+0.00	+0.00
계 획 고	9.90	8.84	7.12	5.40	3.46	2.04	
지 반 고	4.91	3.55	4.05	3.88	1.58	2.04	
측 점	0+ 0.00	20.00	40.00	60.00	80.00	0+ 93.21	
평면선형				IP = 1 R = 38.0 CL=30.318	BC	EC	

경상북도	사 업 명	울릉도 일주도로2 건설공사			△						위치정보		도 면 명	평면 및 종단면도 (11) (5지구(확장) 상행, 추산항 진입도로)
	시설/공구				△						축 척	H=1:1200 V=1:200		
대 림 산 업	건설분야	토 목	건설단계	실시설계	△						도면번호	C0024001-005	편철번호	2.012
					개정번호	날짜	개 정 내 용	과업책임자	분야별책임자	설계자				

적용표준 GED-01-1104 V1.5

횡 단 면 도

(5 지 구)

울릉도 일주도로2 건설공사

횡 단 면 도 (1)

5지구 (STA.0+000.00~STA.0+040.00)

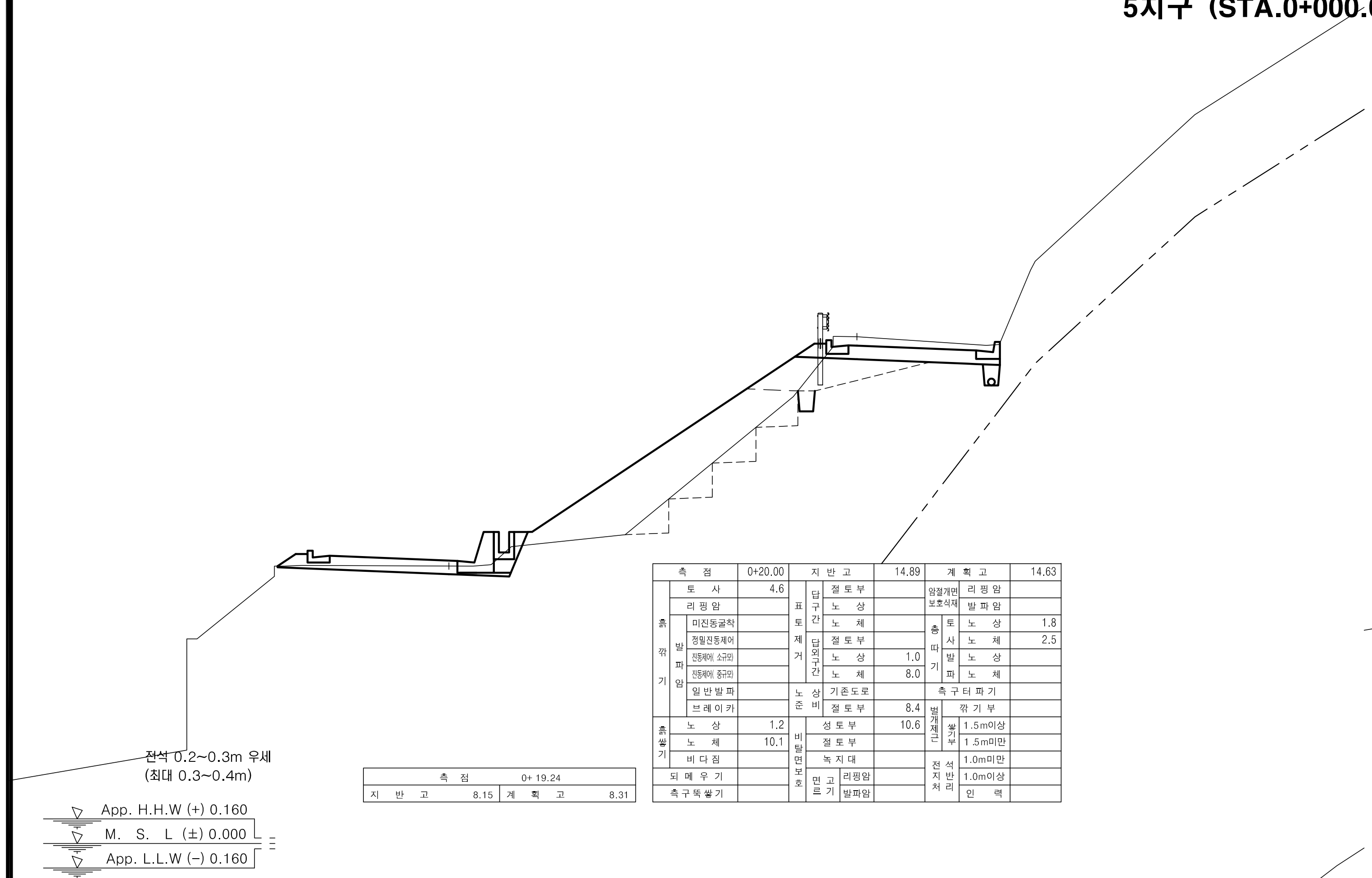

측 점	0+ 19.24		
지 반 고	8.15	계 획 고	8.31

측 점	0+20.00	지 반 고	14.89	계 획 고	14.63
흙깎기 토 사	4.6	표토제거 답구간 절토부		암절개면보호식재 리핑암	
흙깎기 리핑암		표토제거 답구간 노 상		암절개면보호식재 발파암	
흙깎기 발파암 미진동굴착		표토제거 답구간 노 체		층따기 토사 노 상	1.8
흙깎기 발파암 정밀진동제어		표토제거 답외구간 절토부		층따기 토사 노 체	2.5
흙깎기 발파암 진동제어(소규모)		표토제거 답외구간 노 상	1.0	층따기 발파 노 상	
흙깎기 발파암 진동제어(중규모)		표토제거 답외구간 노 체	8.0	층따기 발파 노 체	
흙깎기 발파암 일반발파		노상준비 기존도로		측구터파기	
흙깎기 발파암 브레이카		노상준비 절토부	8.4	벌개제근 깎기부	
흙쌓기 노 상	1.2	비탈면보호 성토부	10.6	벌개제근 쌓기부 1.5m이상	
흙쌓기 노 체	10.1	비탈면보호 절토부		벌개제근 쌓기부 1.5m미만	
흙쌓기 비다짐		비탈면보호 녹지대		전석지반처리 1.0m미만	
되 메 우 기		비탈면보호 면고르기 리핑암		전석지반처리 1.0m이상	
측구뚝쌓기		비탈면보호 면고르기 발파암		전석지반처리 인 력	

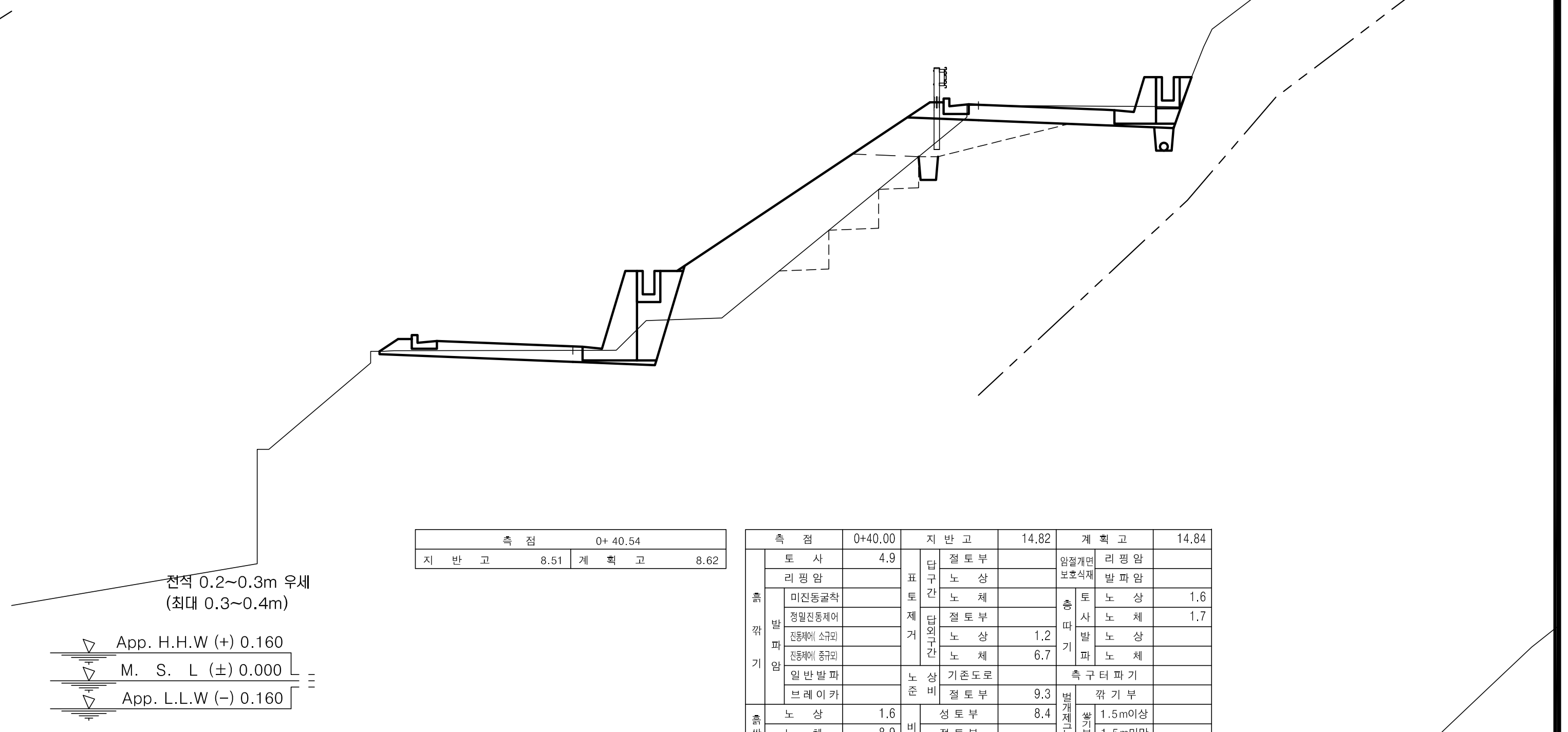

측 점	0+ 40.54		
지 반 고	8.51	계 획 고	8.62

측 점	0+40.00	지 반 고	14.82	계 획 고	14.84
흙깎기 토 사	4.9	표토제거 답구간 절토부		암절개면보호식재 리핑암	
흙깎기 리핑암		표토제거 답구간 노 상		암절개면보호식재 발파암	
흙깎기 발파암 미진동굴착		표토제거 답구간 노 체		층따기 토사 노 상	1.6
흙깎기 발파암 정밀진동제어		표토제거 답외구간 절토부		층따기 토사 노 체	1.7
흙깎기 발파암 진동제어(소규모)		표토제거 답외구간 노 상	1.2	층따기 발파 노 상	
흙깎기 발파암 진동제어(중규모)		표토제거 답외구간 노 체	6.7	층따기 발파 노 체	
흙깎기 발파암 일반발파		노상준비 기존도로		측구터파기	
흙깎기 발파암 브레이카		노상준비 절토부	9.3	벌개제근 깎기부	
흙쌓기 노 상	1.6	비탈면보호 성토부	8.4	벌개제근 쌓기부 1.5m이상	
흙쌓기 노 체	8.9	비탈면보호 절토부		벌개제근 쌓기부 1.5m미만	
흙쌓기 비다짐		비탈면보호 녹지대		전석지반처리 1.0m미만	
되 메 우 기		비탈면보호 면고르기 리핑암		전석지반처리 1.0m이상	
측구뚝쌓기		비탈면보호 면고르기 발파암		전석지반처리 인 력	

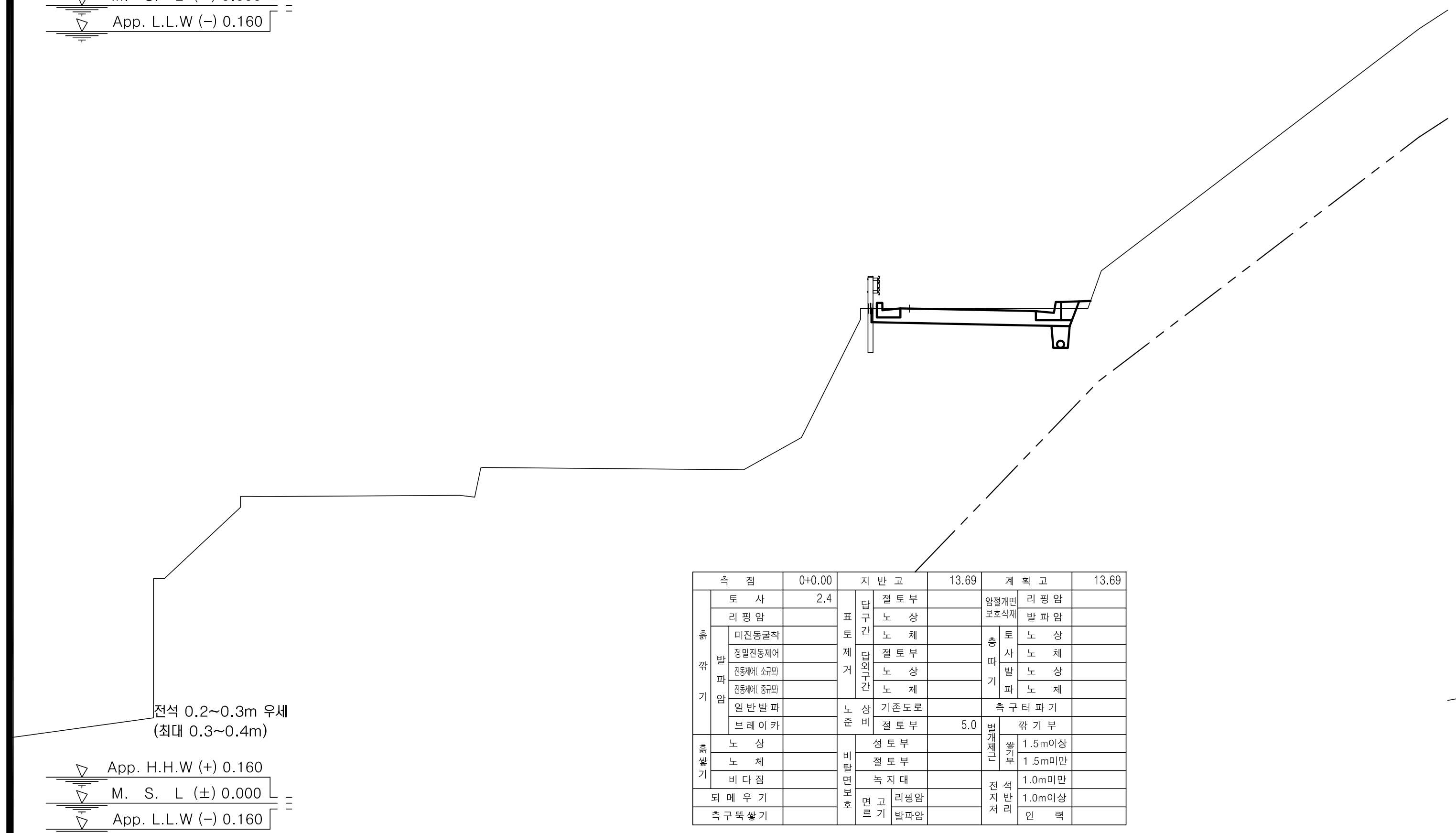

측 점	0+0.00	지 반 고	13.69	계 획 고	13.69
흙깎기 토 사	2.4	표토제거 답구간 절토부		암절개면보호식재 리핑암	
흙깎기 리핑암		표토제거 답구간 노 상		암절개면보호식재 발파암	
흙깎기 발파암 미진동굴착		표토제거 답구간 노 체		층따기 토사 노 상	
흙깎기 발파암 정밀진동제어		표토제거 답외구간 절토부		층따기 토사 노 체	
흙깎기 발파암 진동제어(소규모)		표토제거 답외구간 노 상		층따기 발파 노 상	
흙깎기 발파암 진동제어(중규모)		표토제거 답외구간 노 체		층따기 발파 노 체	
흙깎기 발파암 일반발파		노상준비 기존도로		측구터파기	
흙깎기 발파암 브레이카		노상준비 절토부	5.0	벌개제근 깎기부	
흙쌓기 노 상		비탈면보호 성토부		벌개제근 쌓기부 1.5m이상	
흙쌓기 노 체		비탈면보호 절토부		벌개제근 쌓기부 1.5m미만	
흙쌓기 비다짐		비탈면보호 녹지대		전석지반처리 1.0m미만	
되 메 우 기		비탈면보호 면고르기 리핑암		전석지반처리 1.0m이상	
측구뚝쌓기		비탈면보호 면고르기 발파암		전석지반처리 인 력	

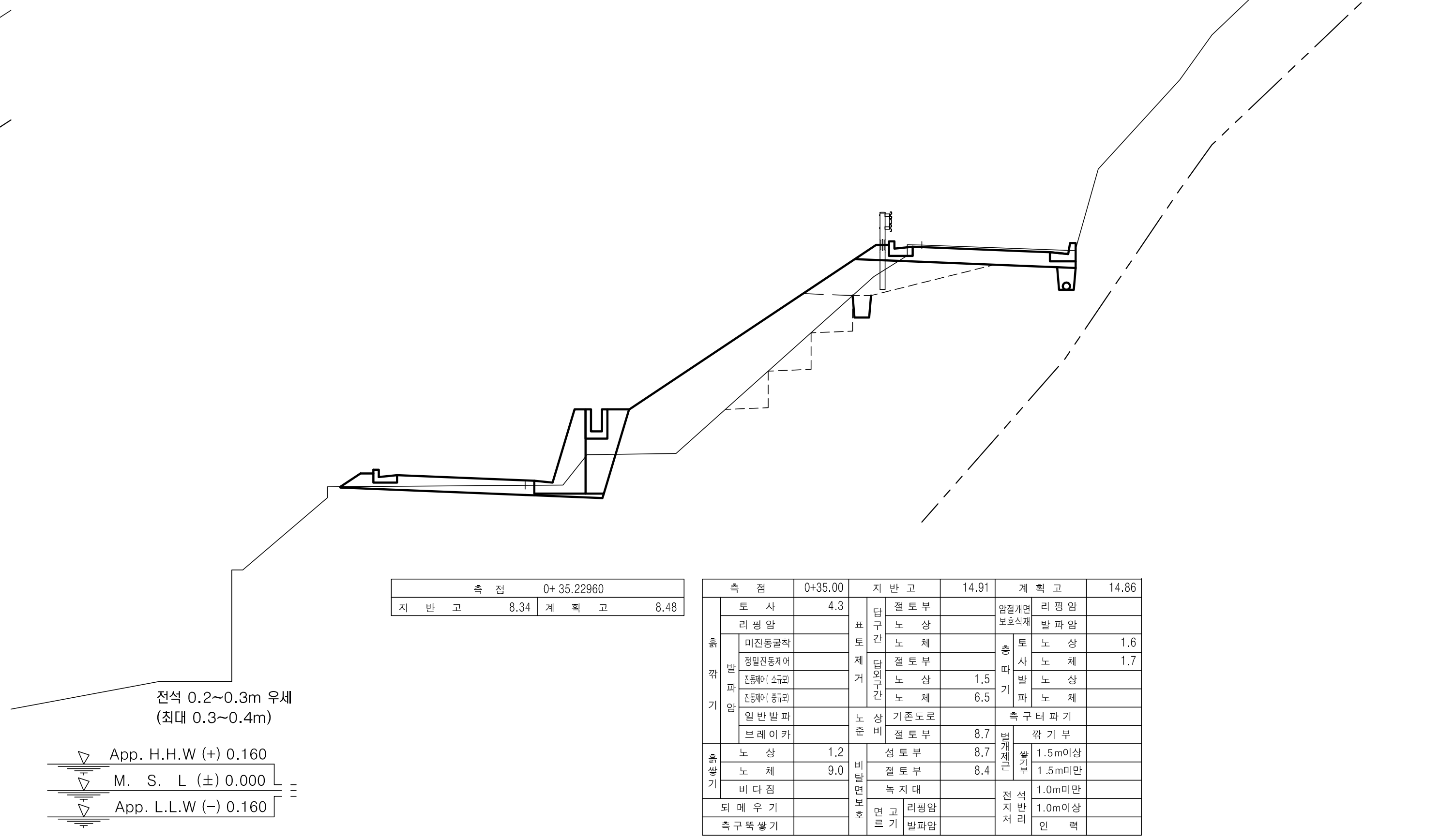

측 점	0+ 35.22960		
지 반 고	8.34	계 획 고	8.48

측 점	0+35.00	지 반 고	14.91	계 획 고	14.86
흙깎기 토 사	4.3	표토제거 답구간 절토부		암절개면보호식재 리핑암	
흙깎기 리핑암		표토제거 답구간 노 상		암절개면보호식재 발파암	
흙깎기 발파암 미진동굴착		표토제거 답구간 노 체		층따기 토사 노 상	1.6
흙깎기 발파암 정밀진동제어		표토제거 답외구간 절토부		층따기 토사 노 체	1.7
흙깎기 발파암 진동제어(소규모)		표토제거 답외구간 노 상	1.5	층따기 발파 노 상	
흙깎기 발파암 진동제어(중규모)		표토제거 답외구간 노 체	6.5	층따기 발파 노 체	
흙깎기 발파암 일반발파		노상준비 기존도로		측구터파기	
흙깎기 발파암 브레이카		노상준비 절토부	8.7	벌개제근 깎기부	
흙쌓기 노 상	1.2	비탈면보호 성토부	8.7	벌개제근 쌓기부 1.5m이상	
흙쌓기 노 체	9.0	비탈면보호 절토부	8.4	벌개제근 쌓기부 1.5m미만	
흙쌓기 비다짐		비탈면보호 녹지대		전석지반처리 1.0m미만	
되 메 우 기		비탈면보호 면고르기 리핑암		전석지반처리 1.0m이상	
측구뚝쌓기		비탈면보호 면고르기 발파암		전석지반처리 인 력	

경상북도 / 대 림 산 업	사 업 명	울릉도 일주도로2 건설공사		
	시설/공구			
	건설분야	토 목	건설단계	실시설계

개정번호	날짜	개 정 내 용	과업책임자	분야별책임자	설계자
△					
△					
△					
△1	2015.12.	실시설계 준공	김 성 호	노 정 훈	박 시 철

위치정보		도 면 명	5지구 횡 단 면 도 (1) (STA.0+000.00~STA.0+040.00)
축 척	1 : 100		
도면번호	C0024002-001	편철번호	2.013

적용표준	GED-01-1104	V1.5

울릉도 일주도로2 건설공사

횡 단 면 도 (2)

5지구 (STA.0+050.00~STA.0+080.00)

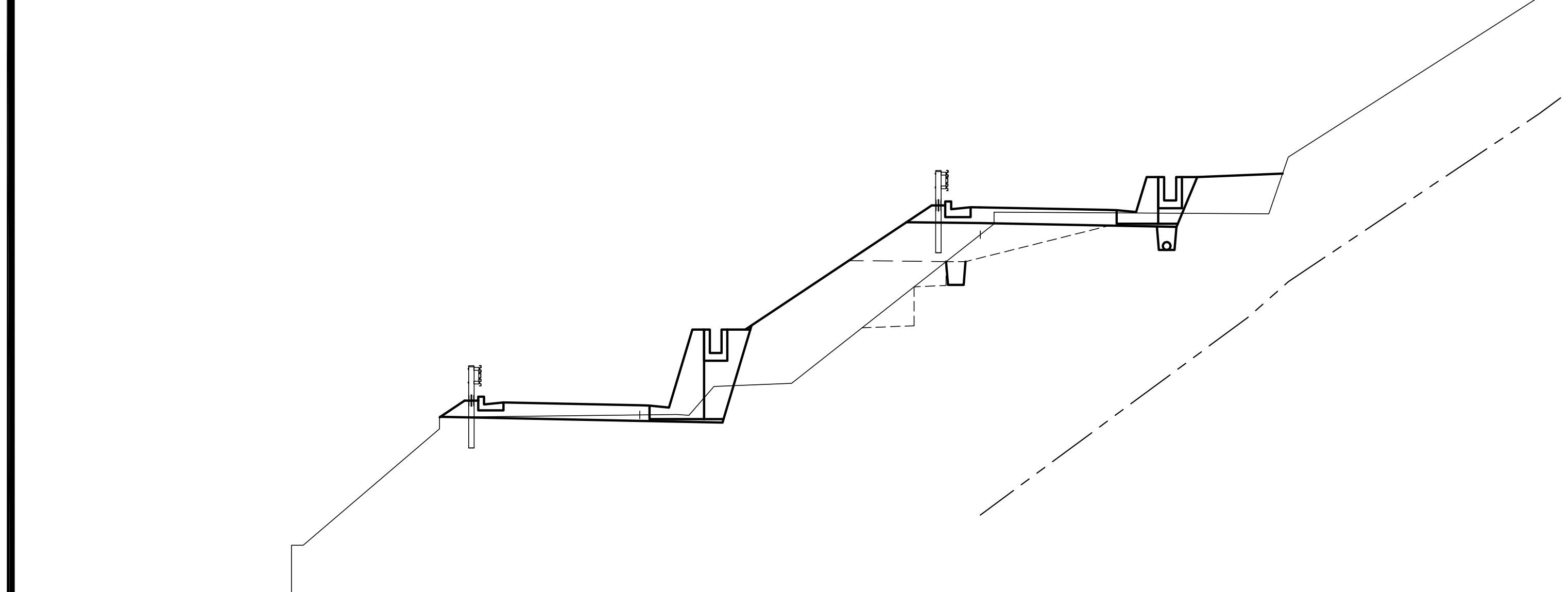

전석 0.2~0.3m 우세
(최대 0.3~0.4m)

App. H.H.W (+) 0.160
M. S. L (±) 0.000
App. L.L.W (−) 0.160

측 점	0+ 61.48		
지 반 고	9.26	계 획 고	9.51

측 점		0+60.00	지 반 고		13.89	계 획 고		14.59
흙깎기	토 사	2.8	표토제거 답구간	절 토 부		암절개면 보호식재	리 핑 암	
흙깎기	리 핑 암		표토제거 답구간	노 상		암절개면 보호식재	발 파 암	
흙깎기 발파암	미진동굴착		표토제거 답구간	노 체		층따기 토사	노 상	1.7
흙깎기 발파암	정밀진동제어		표토제거 답외구간	절 토 부		층따기 토사	노 체	0.9
흙깎기 발파암	진동제어(소규모)		표토제거 답외구간	노 상	1.2	층따기 발파	노 상	
흙깎기 발파암	진동제어(중규모)		표토제거 답외구간	노 체	5.5	층따기 발파	노 체	
흙깎기 발파암	일 반 발 파		노상준비	기존도로		측 구 터 파 기		
흙깎기 발파암	브 레 이 카		노상준비	절 토 부	8.1	벌개제근	깎 기 부	
흙쌓기	노 상	2.4	비탈면보호	성 토 부	6.5	벌개제근 쌓기부	1.5m이상	
흙쌓기	노 체	7.8	비탈면보호	절 토 부		벌개제근 쌓기부	1.5m미만	
흙쌓기	비 다 짐	2.2	비탈면보호	녹 지 대	2.2	전석지반처리	1.0m미만	
되 메 우 기			비탈면보호 면고르기	리핑암		전석지반처리	1.0m이상	
측 구 뚝 쌓 기			비탈면보호 면고르기	발파암		전석지반처리	인 력	

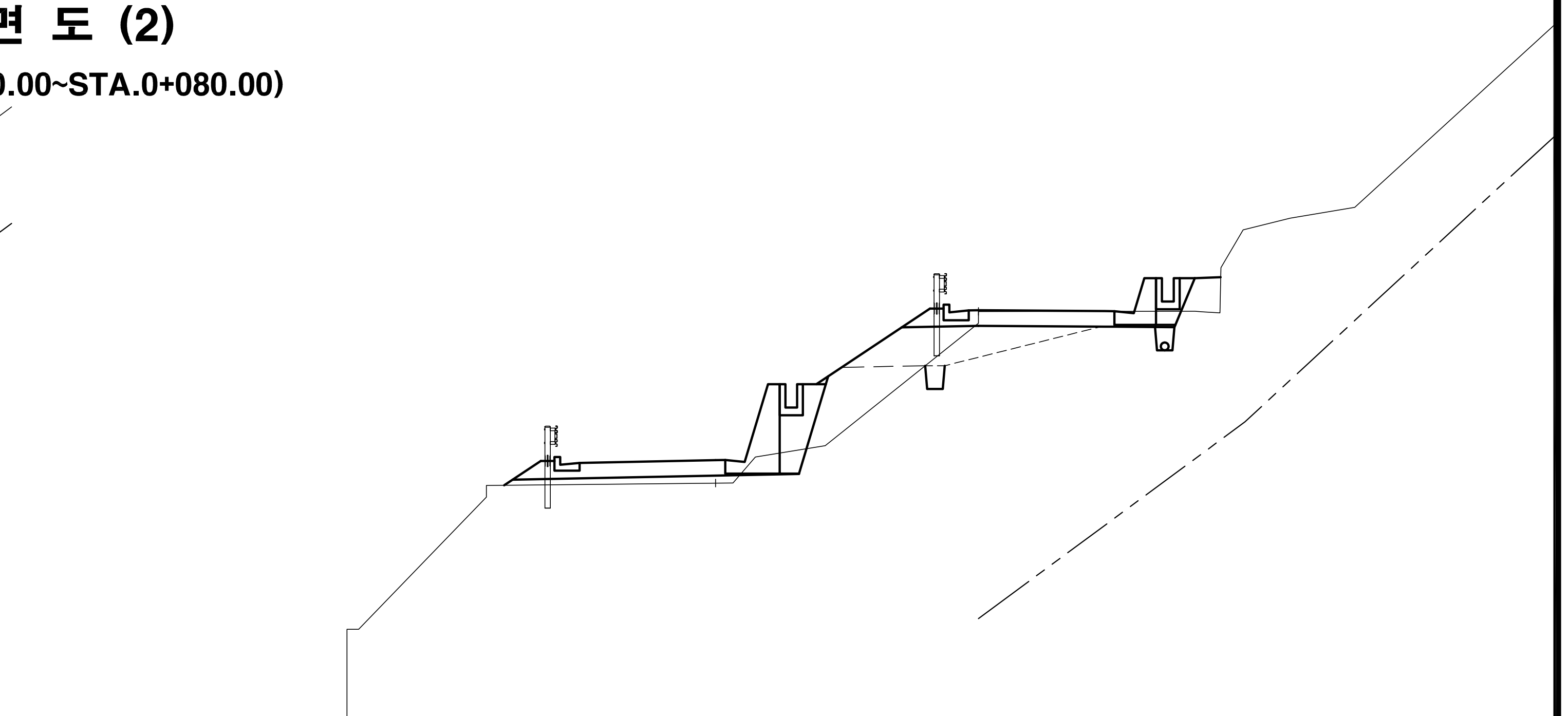

전석 0.2~0.3m 우세
(최대 0.3~0.4m)

App. H.H.W (+) 0.160
M. S. L (±) 0.000
App. L.L.W (−) 0.160

측 점	0+ 81.58		
지 반 고	9.87	계 획 고	10.46

측 점		0+80.00	지 반 고		14.29	계 획 고		14.32
흙깎기	토 사	2.8	표토제거 답구간	절 토 부		암절개면 보호식재	리 핑 암	
흙깎기	리 핑 암		표토제거 답구간	노 상		암절개면 보호식재	발 파 암	
흙깎기 발파암	미진동굴착		표토제거 답구간	노 체		층따기 토사	노 상	1.9
흙깎기 발파암	정밀진동제어		표토제거 답외구간	절 토 부	1.3	층따기 토사	노 체	
흙깎기 발파암	진동제어(소규모)		표토제거 답외구간	노 상	1.3	층따기 발파	노 상	
흙깎기 발파암	진동제어(중규모)		표토제거 답외구간	노 체	3.1	층따기 발파	노 체	
흙깎기 발파암	일 반 발 파		노상준비	기존도로	6.1	측 구 터 파 기		
흙깎기 발파암	브 레 이 카		노상준비	절 토 부	2.9	벌개제근	깎 기 부	
흙쌓기	노 상	2.0	비탈면보호	성 토 부	4.5	벌개제근 쌓기부	1.5m이상	
흙쌓기	노 체	2.9	비탈면보호	절 토 부		벌개제근 쌓기부	1.5m미만	
흙쌓기	비 다 짐	0.7	비탈면보호	녹 지 대	0.7	전석지반처리	1.0m미만	
되 메 우 기			비탈면보호 면고르기	리핑암		전석지반처리	1.0m이상	
측 구 뚝 쌓 기			비탈면보호 면고르기	발파암		전석지반처리	인 력	

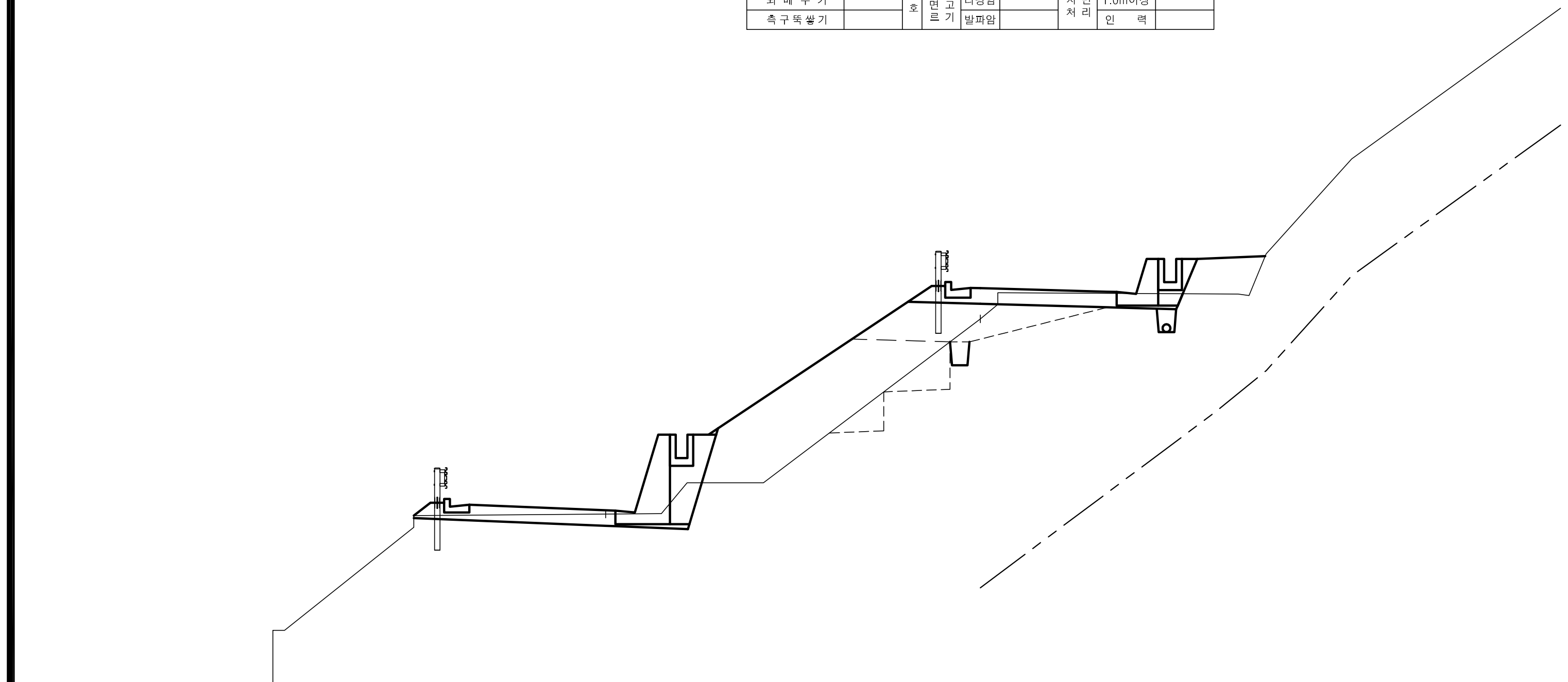

전석 0.2~0.3m 우세
(최대 0.3~0.4m)

App. H.H.W (+) 0.160
M. S. L (±) 0.000
App. L.L.W (−) 0.160

측 점	0+ 51.13		
지 반 고	8.92	계 획 고	9.02

측 점		0+50.00	지 반 고		13.93	계 획 고		14.72
흙깎기	토 사	3.8	표토제거 답구간	절 토 부		암절개면 보호식재	리 핑 암	
흙깎기	리 핑 암		표토제거 답구간	노 상		암절개면 보호식재	발 파 암	
흙깎기 발파암	미진동굴착		표토제거 답구간	노 체		층따기 토사	노 상	1.6
흙깎기 발파암	정밀진동제어		표토제거 답외구간	절 토 부		층따기 토사	노 체	1.7
흙깎기 발파암	진동제어(소규모)		표토제거 답외구간	노 상	1.2	층따기 발파	노 상	
흙깎기 발파암	진동제어(중규모)		표토제거 답외구간	노 체	6.4	층따기 발파	노 체	
흙깎기 발파암	일 반 발 파		노상준비	기존도로		측 구 터 파 기		
흙깎기 발파암	브 레 이 카		노상준비	절 토 부	8.3	벌개제근	깎 기 부	
흙쌓기	노 상	2.4	비탈면보호	성 토 부	7.3	벌개제근 쌓기부	1.5m이상	
흙쌓기	노 체	9.6	비탈면보호	절 토 부		벌개제근 쌓기부	1.5m미만	
흙쌓기	비 다 짐	1.6	비탈면보호	녹 지 대	1.7	전석지반처리	1.0m미만	
되 메 우 기			비탈면보호 면고르기	리핑암		전석지반처리	1.0m이상	
측 구 뚝 쌓 기			비탈면보호 면고르기	발파암		전석지반처리	인 력	

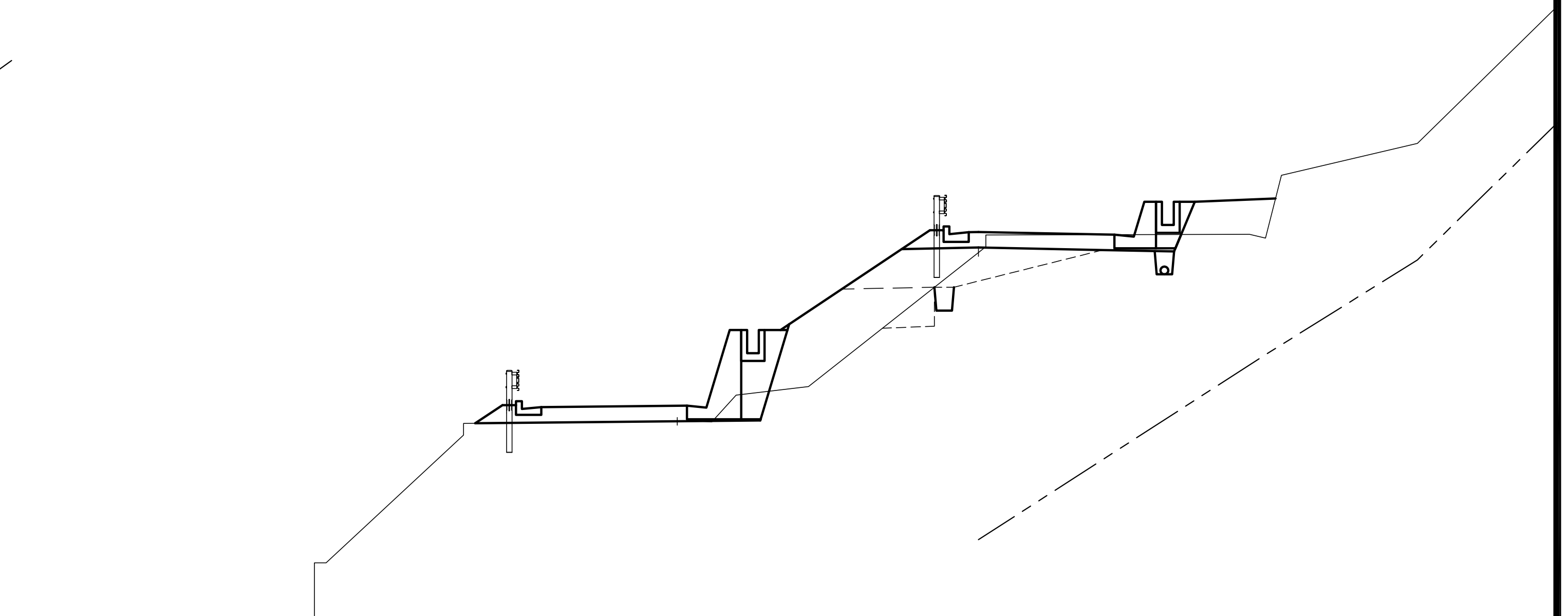

전석 0.2~0.3m 우세
(최대 0.3~0.4m)

App. H.H.W (+) 0.160
M. S. L (±) 0.000
App. L.L.W (−) 0.160

측 점	0+ 71.53		
지 반 고	9.58	계 획 고	9.98

측 점		0+70.00	지 반 고		13.93	계 획 고		14.46
흙깎기	토 사	2.6	표토제거 답구간	절 토 부		암절개면 보호식재	리 핑 암	
흙깎기	리 핑 암		표토제거 답구간	노 상		암절개면 보호식재	발 파 암	
흙깎기 발파암	미진동굴착		표토제거 답구간	노 체		층따기 토사	노 상	1.8
흙깎기 발파암	정밀진동제어		표토제거 답외구간	절 토 부	0.8	층따기 토사	노 체	0.7
흙깎기 발파암	진동제어(소규모)		표토제거 답외구간	노 상	1.3	층따기 발파	노 상	
흙깎기 발파암	진동제어(중규모)		표토제거 답외구간	노 체	4.3	층따기 발파	노 체	
흙깎기 발파암	일 반 발 파		노상준비	기존도로	6.1	측 구 터 파 기		
흙깎기 발파암	브 레 이 카		노상준비	절 토 부	2.6	벌개제근	깎 기 부	
흙쌓기	노 상	2.3	비탈면보호	성 토 부	5.4	벌개제근 쌓기부	1.5m이상	
흙쌓기	노 체	5.1	비탈면보호	절 토 부		벌개제근 쌓기부	1.5m미만	
흙쌓기	비 다 짐	1.9	비탈면보호	녹 지 대	2.1	전석지반처리	1.0m미만	
되 메 우 기			비탈면보호 면고르기	리핑암		전석지반처리	1.0m이상	
측 구 뚝 쌓 기			비탈면보호 면고르기	발파암		전석지반처리	인 력	

경상북도 / 대 림 산 업	사 업 명	울릉도 일주도로2 건설공사		
	시설/공구			
	건설분야	토 목	건설단계	실시설계

개정번호	날짜	개 정 내 용	과업책임자	분야별책임자	설계자
△					
△					
△					
△1	2015.12.	실시설계 준공	김 성 호	노 정 훈	박 시 철

위치정보		도 면 명	5지구 횡 단 면 도 (2) (STA.0+050.00~STA.0+080.00)
축 척	1 : 100		
도면번호	C0024002-002	편철번호	2.014

적용표준	GED-01-1104	V1.5

울릉도 일주도로2 건설공사

횡 단 면 도 (3)

5지구 (STA.0+090.00~STA.0+120.00)

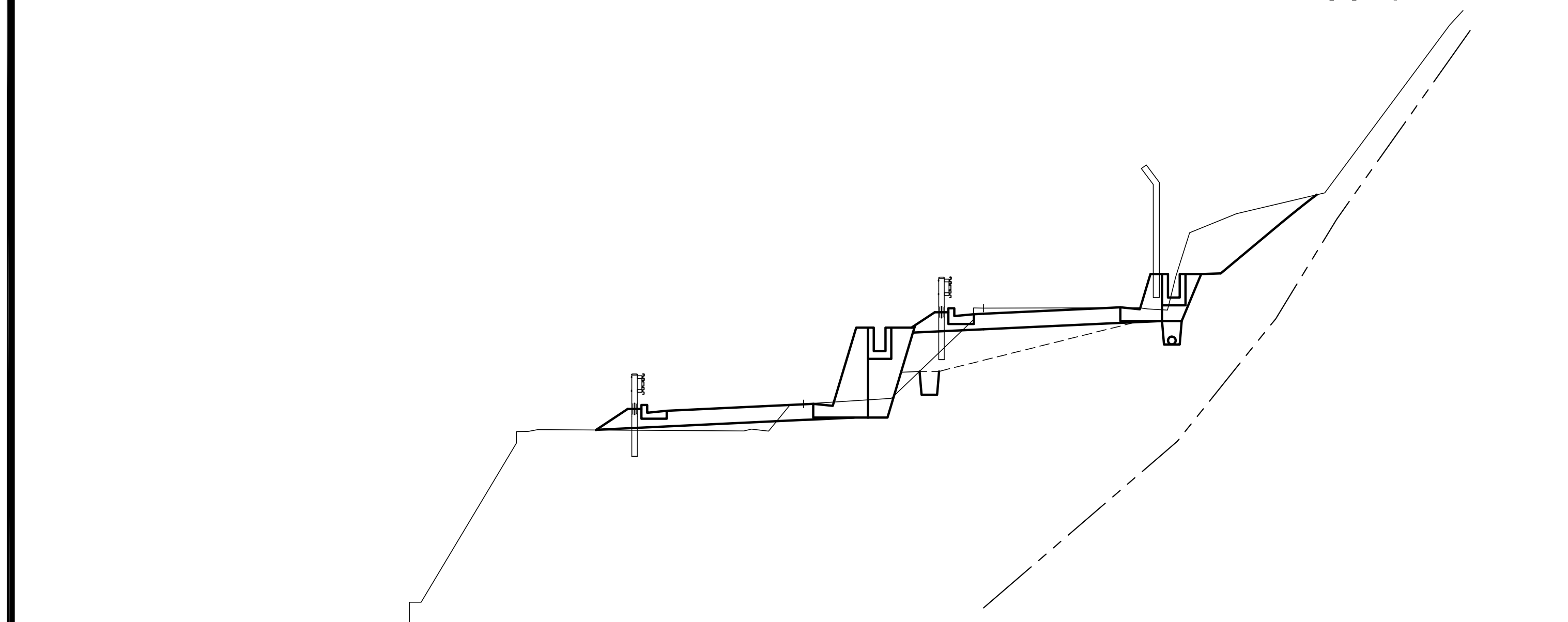

측 점	0+101.18		
지 반 고	11.31	계 획 고	11.31

측 점	0+100.00	지 반 고	13.77	계 획 고	13.63
흙깎기 토 사	6.9	표토제거 답구간 절토부		암절개면 보호식재 리핑암	
흙깎기 리핑암		표토제거 답구간 노 상		암절개면 보호식재 발파암	
흙깎기 발파암 미진동굴착		표토제거 답구간 노 체		층따기 토사 노 상	2.5
흙깎기 발파암 정밀진동제어		표토제거 답외구간 절토부	2.7	층따기 토사 노 체	
흙깎기 발파암 진동제어(소규모)		표토제거 답외구간 노 상	1.1	층따기 발파 노 상	
흙깎기 발파암 진동제어(중규모)		표토제거 답외구간 노 체	0.7	층따기 발파 노 체	
흙깎기 발파암 일반발파		노상준비 기존도로	4.6	측구터파기	
흙깎기 발파암 브레이카		노상준비 절토부	3.5	벌개제근 깎기부	3.4
흙쌓기 노 상	0.9	비탈면보호 성토부	1.7	벌개제근 쌓기부 1.5m이상	
흙쌓기 노 체	0.1	비탈면보호 절토부	3.7	벌개제근 쌓기부 1.5m미만	
흙쌓기 비다짐		비탈면보호 녹지대		전석지반처리 1.0m미만	
되메우기		비탈면보호 면고르기 리핑암		전석지반처리 1.0m이상	
측구뚝쌓기		비탈면보호 면고르기 발파암		전석지반처리 인 력	

전석 0.2~0.3m 우세
(최대 0.3~0.4m)

App. H.H.W (+) 0.160
M. S. L (±) 0.000
App. L.L.W (−) 0.160

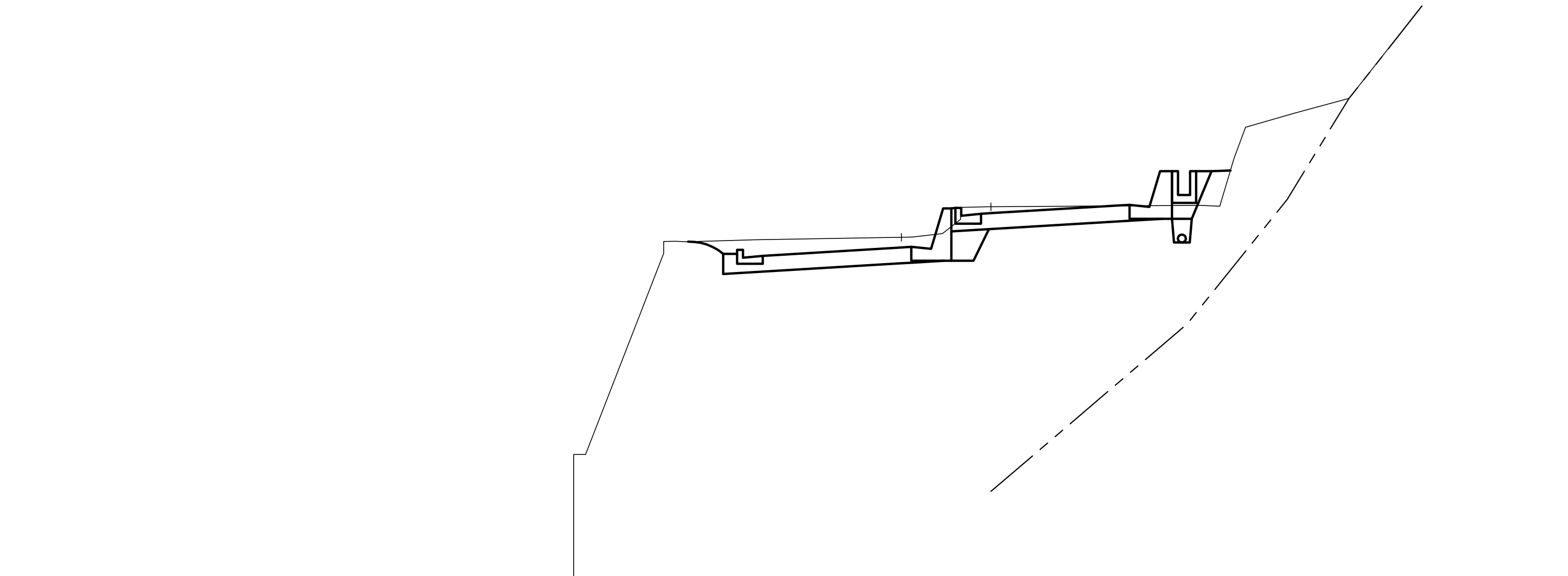

전석 0.2~0.3m 우세
(최대 0.3~0.4m)

App. H.H.W (+) 0.160
M. S. L (±) 0.000
App. L.L.W (−) 0.160

측 점	0+120.4752		
지 반 고	11.66	계 획 고	11.40

측 점	0+120.00	지 반 고	12.43	계 획 고	12.27
흙깎기 토 사	7.6	표토제거 답구간 절토부		암절개면 보호식재 리핑암	
흙깎기 리핑암		표토제거 답구간 노 상		암절개면 보호식재 발파암	
흙깎기 발파암 미진동굴착		표토제거 답구간 노 체		층따기 토사 노 상	
흙깎기 발파암 정밀진동제어		표토제거 답외구간 절토부		층따기 토사 노 체	
흙깎기 발파암 진동제어(소규모)		표토제거 답외구간 노 상		층따기 발파 노 상	
흙깎기 발파암 진동제어(중규모)		표토제거 답외구간 노 체		층따기 발파 노 체	
흙깎기 발파암 일반발파		노상준비 기존도로		측구터파기	
흙깎기 발파암 브레이카		노상준비 절토부	10.9	벌개제근 깎기부	
흙쌓기 노 상		비탈면보호 성토부		벌개제근 쌓기부 1.5m이상	
흙쌓기 노 체		비탈면보호 절토부	1.0	벌개제근 쌓기부 1.5m미만	
흙쌓기 비다짐		비탈면보호 녹지대	0.5	전석지반처리 1.0m미만	
되메우기		비탈면보호 면고르기 리핑암		전석지반처리 1.0m이상	
측구뚝쌓기		비탈면보호 면고르기 발파암		전석지반처리 인 력	

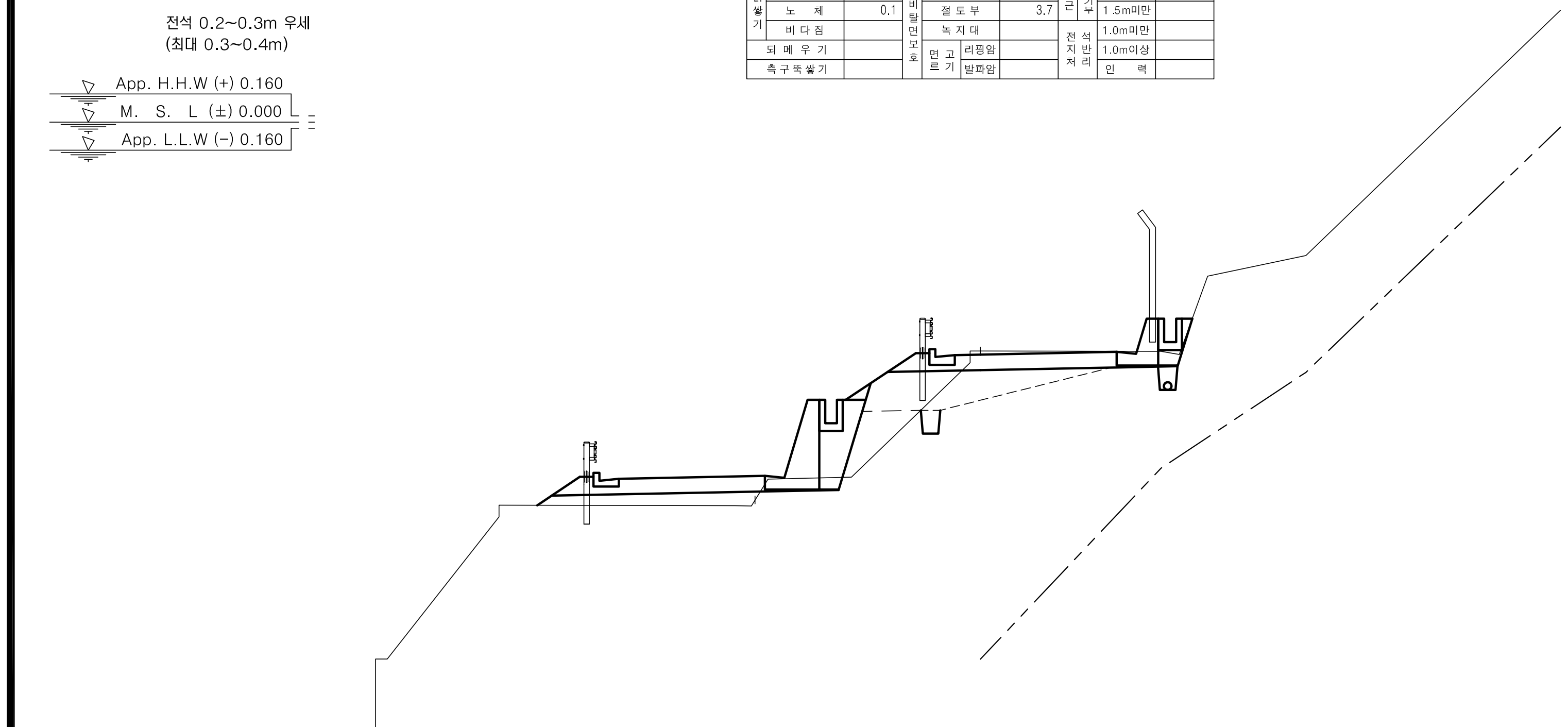

측 점	0+ 91.62440		
지 반 고	10.32	계 획 고	10.94

측 점	0+90.00	지 반 고	14.15	계 획 고	14.06
흙깎기 토 사	3.0	표토제거 답구간 절토부		암절개면 보호식재 리핑암	
흙깎기 리핑암		표토제거 답구간 노 상		암절개면 보호식재 발파암	
흙깎기 발파암 미진동굴착		표토제거 답구간 노 체		층따기 토사 노 상	2.2
흙깎기 발파암 정밀진동제어		표토제거 답외구간 절토부	2.1	층따기 토사 노 체	
흙깎기 발파암 진동제어(소규모)		표토제거 답외구간 노 상	1.1	층따기 발파 노 상	
흙깎기 발파암 진동제어(중규모)		표토제거 답외구간 노 체	2.0	층따기 발파 노 체	
흙깎기 발파암 일반발파		노상준비 기존도로	5.7	측구터파기	
흙깎기 발파암 브레이카		노상준비 절토부	3.2	벌개제근 깎기부	
흙쌓기 노 상	1.9	비탈면보호 성토부	3.5	벌개제근 쌓기부 1.5m이상	
흙쌓기 노 체	1.5	비탈면보호 절토부		벌개제근 쌓기부 1.5m미만	
흙쌓기 비다짐		비탈면보호 녹지대		전석지반처리 1.0m미만	
되메우기		비탈면보호 면고르기 리핑암		전석지반처리 1.0m이상	
측구뚝쌓기		비탈면보호 면고르기 발파암		전석지반처리 인 력	

전석 0.2~0.3m 우세
(최대 0.3~0.4m)

App. H.H.W (+) 0.160
M. S. L (±) 0.000
App. L.L.W (−) 0.160

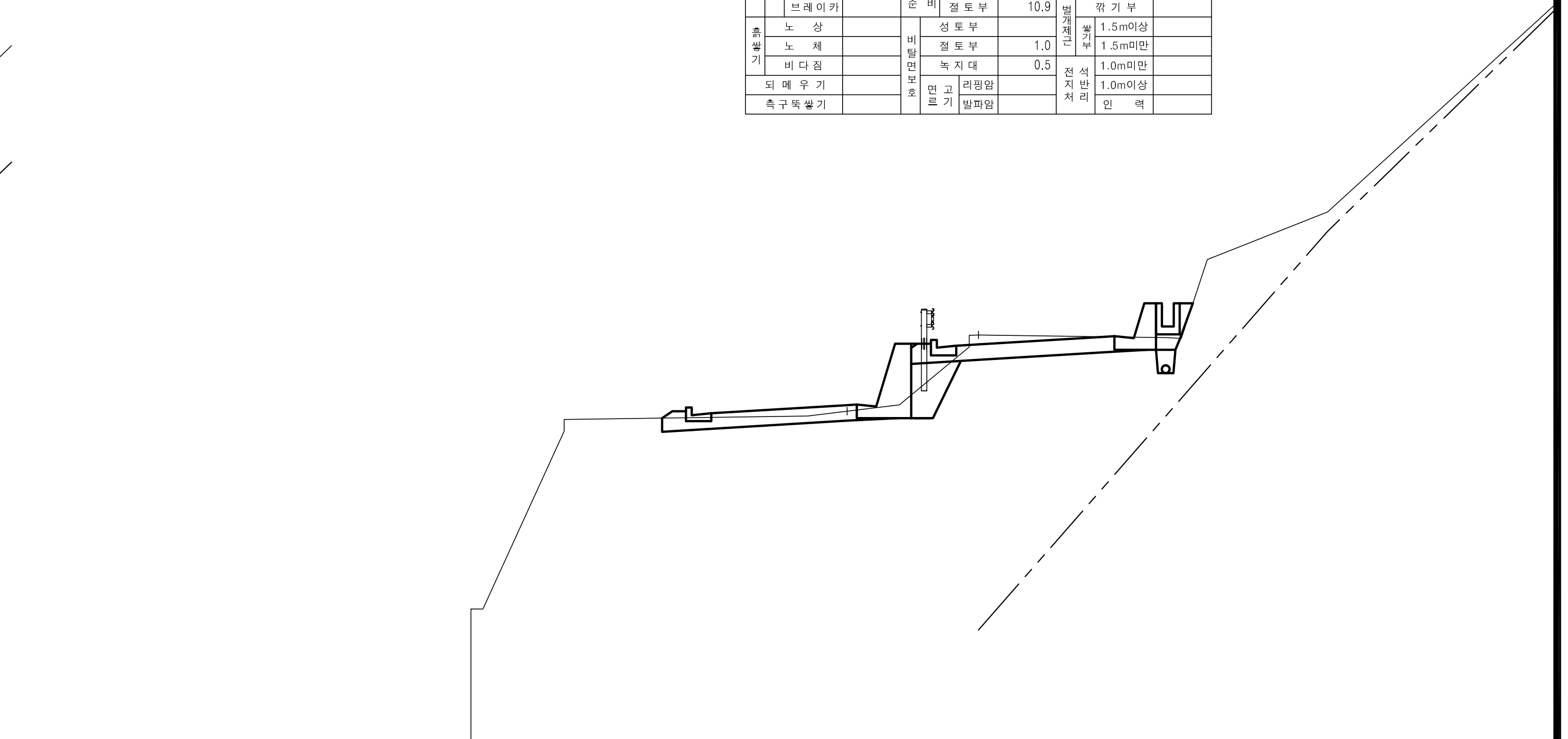

전석 0.2~0.3m 우세
(최대 0.3~0.4m)

App. H.H.W (+) 0.160
M. S. L (±) 0.000
App. L.L.W (−) 0.160

측 점	0+110.76		
지 반 고	11.30	계 획 고	11.46

측 점	0+110.00	지 반 고	13.27	계 획 고	13.03
흙깎기 토 사	5.2	표토제거 답구간 절토부		암절개면 보호식재 리핑암	
흙깎기 리핑암		표토제거 답구간 노 상		암절개면 보호식재 발파암	
흙깎기 발파암 미진동굴착		표토제거 답구간 노 체		층따기 토사 노 상	
흙깎기 발파암 정밀진동제어		표토제거 답외구간 절토부	1.8	층따기 토사 노 체	
흙깎기 발파암 진동제어(소규모)		표토제거 답외구간 노 상		층따기 발파 노 상	
흙깎기 발파암 진동제어(중규모)		표토제거 답외구간 노 체		층따기 발파 노 체	
흙깎기 발파암 일반발파		노상준비 기존도로		측구터파기	
흙깎기 발파암 브레이카		노상준비 절토부	12.0	벌개제근 깎기부	
흙쌓기 노 상		비탈면보호 성토부	0.3	벌개제근 쌓기부 1.5m이상	
흙쌓기 노 체		비탈면보호 절토부		벌개제근 쌓기부 1.5m미만	
흙쌓기 비다짐		비탈면보호 녹지대		전석지반처리 1.0m미만	
되메우기		비탈면보호 면고르기 리핑암		전석지반처리 1.0m이상	
측구뚝쌓기		비탈면보호 면고르기 발파암		전석지반처리 인 력	

경상북도	사 업 명	울릉도 일주도로2 건설공사		위치정보		도 면 명	5지구 횡 단 면 도 (3) (STA.0+090.00~STA.0+120.00)
	시설/공구			축 척	1 : 100		
대 림 산 업	건설분야	토 목	건설단계 실시설계	도면번호	C0024002-003	편철번호	2.015

개정번호	날짜	개 정 내 용	과업책임자	분야별책임자	설계자
△					
△					
△					
1	2015.12.	실시설계 준공	김 성 호	노 정 훈	박 시 철

적용표준 GED-01-1104 V1.5

울릉도 일주도로2 건설공사

횡 단 면 도 (4)

5지구 (STA.0+125.00~STA.0+180.00)

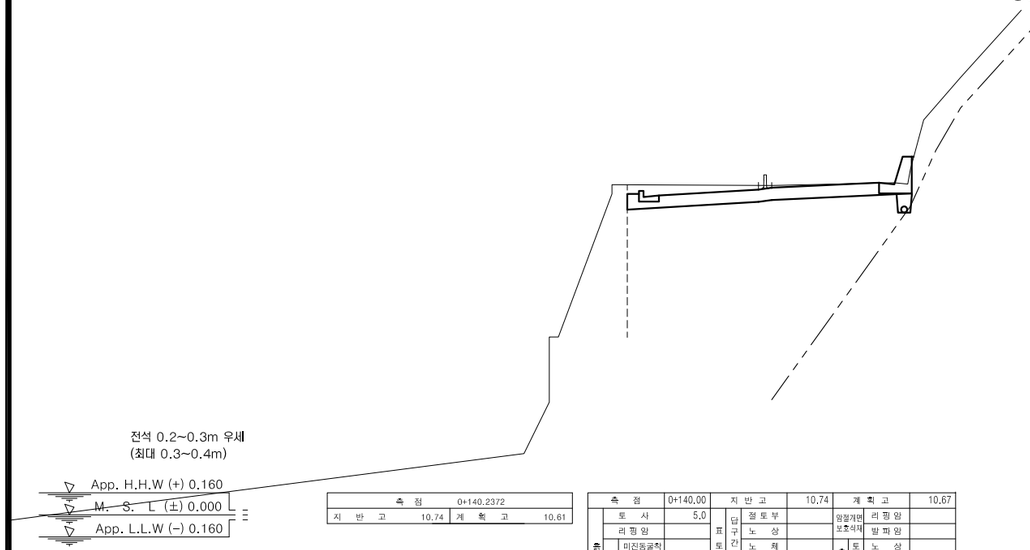

측 점	0+140.2372		
지 반 고	10.74	계 획 고	10.61

측 점	0+140.00	지 반 고			10.74	계 획 고		10.67
흙깎기 발파암	토 사	5.0	표토제거	단구간	절 토 부	암절개면 보호석제	리 핌 암	
	리 핌 암				노 상		발 파 암	
	미진동굴착			단연구간	노 체	흙파기	토 사	노 상
	정밀진동제어				절 토 부			노 체
	진동제어 소규모				노 상		발 파	노 상
	진동제어 중규모				노 체			노 체
	일 반 발 파		노상	기존도로		측구터파기		
	브레이카		노상	절 토 부	8.8	발파제고	깎 기 부	
흙쌓기	노 상		비탈면보호	성 토 부			풀	1.5m이상
	노 체			절 토 부			수	1.5m미만
	비 다 짐			녹 지 대		전지처리	식 생	1.0m미만
되 메 우 기				면 고르기	리핌암		반	1.0m이상
측구뚝쌓기					발파암		인 력	

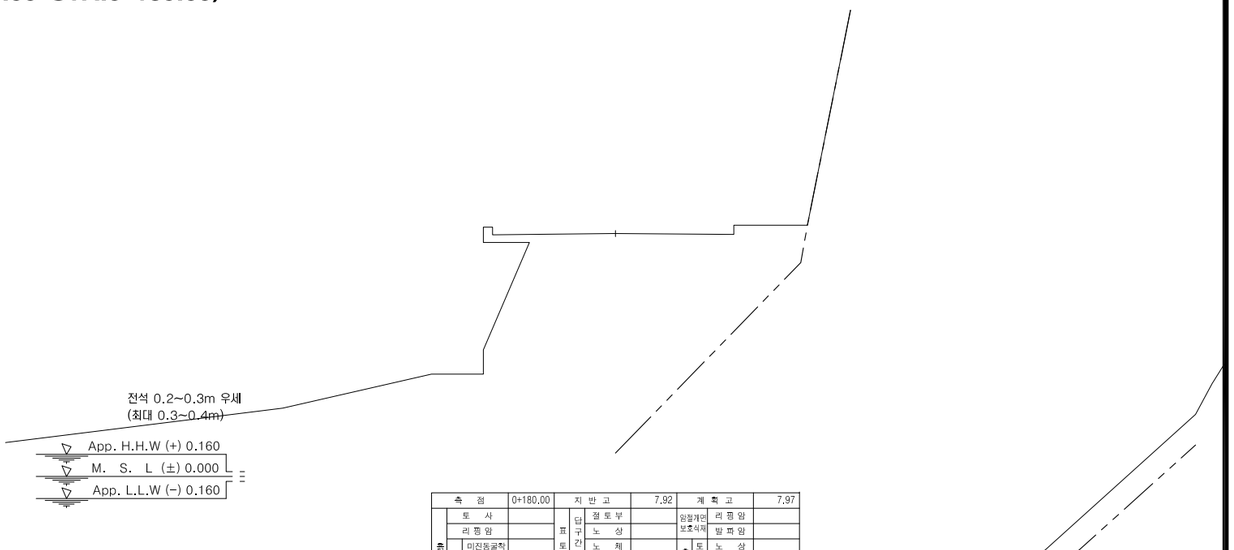

측 점	0+180.00	지 반 고			7.92	계 획 고		7.97
흙깎기 발파암	토 사		표토제거	단구간	절 토 부	암절개면 보호석제	리 핌 암	
	리 핌 암				노 상		발 파 암	
	미진동굴착			단연구간	노 체	흙파기	토 사	노 상
	정밀진동제어				절 토 부			노 체
	진동제어 소규모				노 상		발 파	노 상
	진동제어 중규모				노 체			노 체
	일 반 발 파		노상	기존도로		측구터파기		
	브레이카		노상	절 토 부		발파제고	깎 기 부	
흙쌓기	노 상		비탈면보호	성 토 부			풀	1.5m이상
	노 체			절 토 부			수	1.5m미만
	비 다 짐			녹 지 대		전지처리	식 생	1.0m미만
되 메 우 기				면 고르기	리핌암		반	1.0m이상
측구뚝쌓기					발파암		인 력	

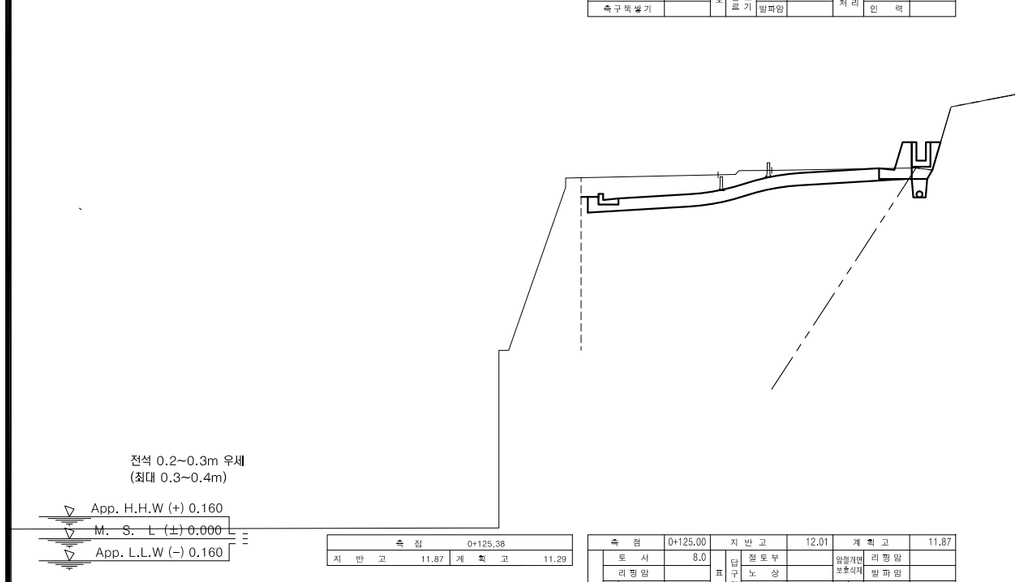

측 점	0+125.38		
지 반 고	11.87	계 획 고	11.29

측 점	0+125.00	지 반 고			12.01	계 획 고		11.87
흙깎기 발파암	토 사	8.0	표토제거	단구간	절 토 부	암절개면 보호석제	리 핌 암	
	리 핌 암				노 상		발 파 암	
	미진동굴착			단연구간	노 체	흙파기	토 사	노 상
	정밀진동제어				절 토 부			노 체
	진동제어 소규모				노 상		발 파	노 상
	진동제어 중규모				노 체			노 체
	일 반 발 파		노상	기존도로		측구터파기		
	브레이카	0.2	노상	절 토 부	10.6	발파제고	깎 기 부	
흙쌓기	노 상		비탈면보호	성 토 부			풀	1.5m이상
	노 체			절 토 부			수	1.5m미만
	비 다 짐			녹 지 대		전지처리	식 생	1.0m미만
되 메 우 기				면 고르기	리핌암		반	1.0m이상
측구뚝쌓기					발파암		인 력	

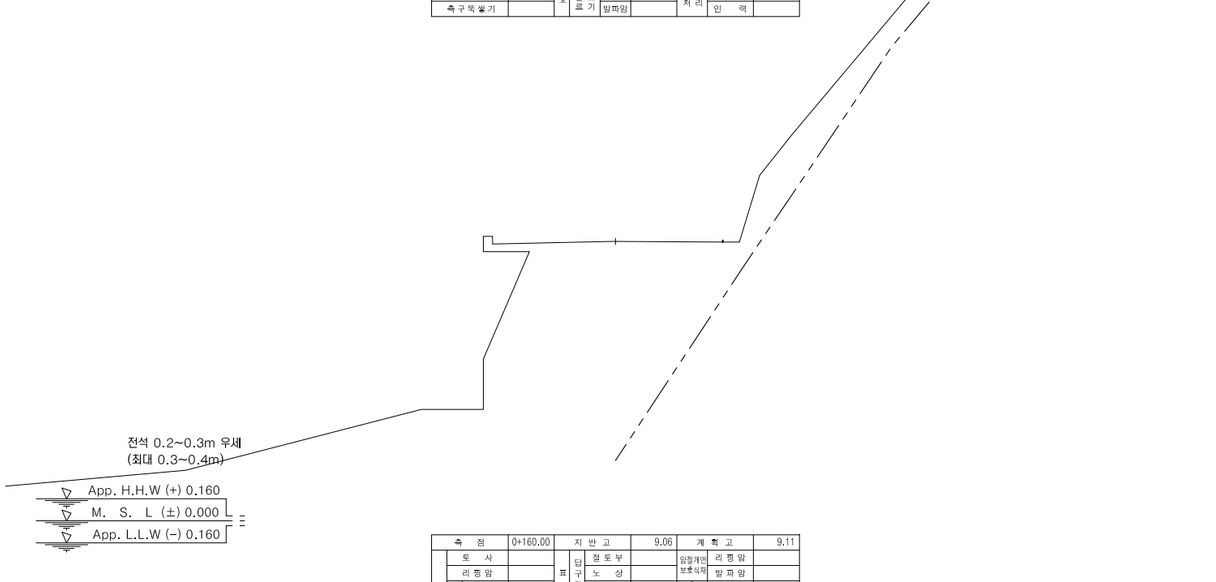

측 점	0+160.00	지 반 고			9.06	계 획 고		9.11
흙깎기 발파암	토 사		표토제거	단구간	절 토 부	암절개면 보호석제	리 핌 암	
	리 핌 암				노 상		발 파 암	
	미진동굴착			단연구간	노 체	흙파기	토 사	노 상
	정밀진동제어				절 토 부			노 체
	진동제어 소규모				노 상		발 파	노 상
	진동제어 중규모				노 체			노 체
	일 반 발 파		노상	기존도로		측구터파기		
	브레이카		노상	절 토 부		발파제고	깎 기 부	
흙쌓기	노 상		비탈면보호	성 토 부			풀	1.5m이상
	노 체			절 토 부			수	1.5m미만
	비 다 짐			녹 지 대		전지처리	식 생	1.0m미만
되 메 우 기				면 고르기	리핌암		반	1.0m이상
측구뚝쌓기					발파암		인 력	

경상북도	사 업 명	울릉도 일주도로2 건설공사		△					위치정보	
	시설/공구			△					축 척	1 : 100
대 림 산 업	건설분야	토 목	건설단계	실시설계	△					
					⚠	2015.12.	실시설계 준공	김 성 호	노 정 훈	박 시 철
					개정번호	날짜	개 정 내 용	과업책임자	분야별책임자	설계자

도 면 명	5지구 횡 단 면 도 (4) (STA.0+125.00~STA.0+180.00)
도면번호	C0024002-004
편철번호	2.016

적용표준 GED-01-1104 V1.5

울릉도 일주도로2 건설공사

횡 단 면 도 (5)

5지구 (STA.0+200.00~STA.0+260.00)

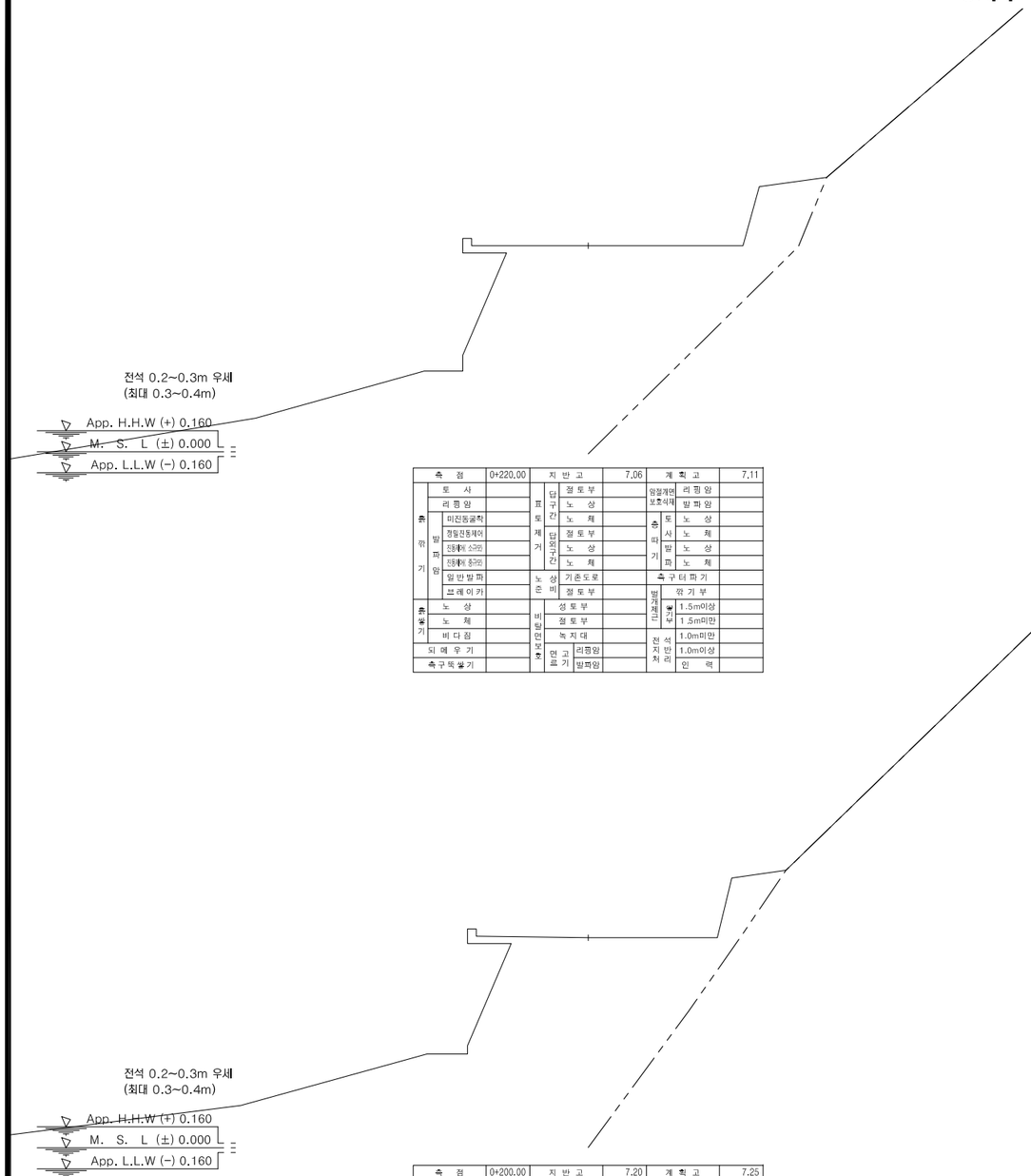

측 점	0+220.00	지 반 고	7.06	계 획 고	7.11
토 사		표토제거 단구간 절 토 부		암절개면 보호석재 리 핑 암	
리 핑 암		표토제거 단구간 노 상		암절개면 보호석재 발 파 암	
발파암 미진동굴착		표토제거 단구간 노 체		흙깎기 토 사 노 상	
발파암 정밀진동제어		표토제거 단외구간 절 토 부		흙깎기 토 사 노 체	
발파암 진동제어 소규모		표토제거 단외구간 노 상		흙깎기 발 파 노 상	
발파암 진동제어 중규모		표토제거 단외구간 노 체		흙깎기 발 파 노 체	
일 반 발 파		노 상 준 비 기존도로		측구터파기	
브 레 이 카		노 상 준 비 절 토 부		벌개제근 깎 기 부	
풍화암 노 상		비탈면보호 성 토 부		붕괴부 1.5m이상	
풍화암 노 체		비탈면보호 절 토 부		붕괴부 1.5m미만	
비 다 짐		비탈면보호 녹 지 대		전석처리 1.0m미만	
되 메 우 기		비탈면보호 면고르기 리핑암		전석처리 1.0m이상	
측구뚝쌓기		비탈면보호 면고르기 발파암		전석처리 인 력	

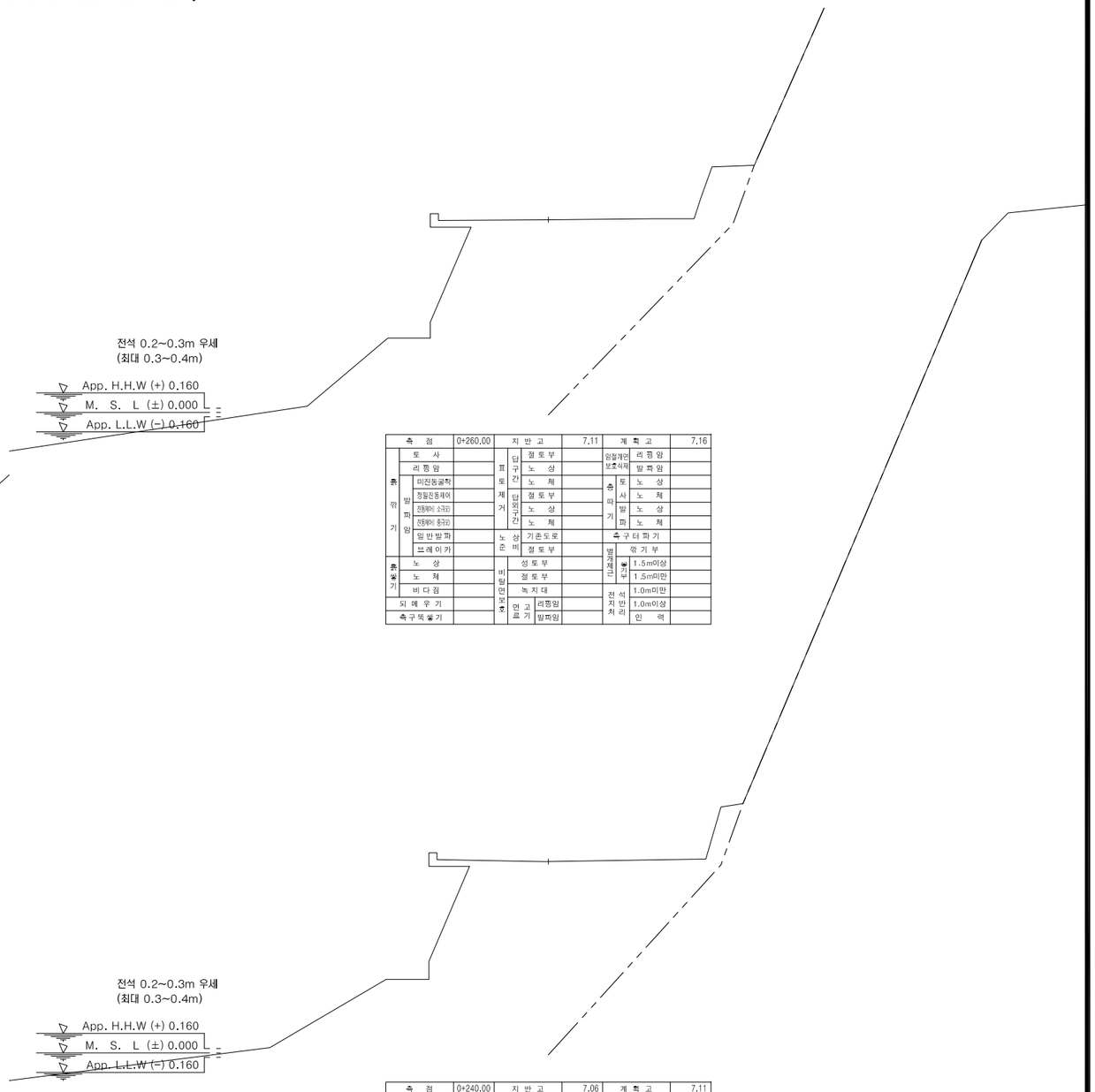

측 점	0+260.00	지 반 고	7.11	계 획 고	7.16
토 사		표토제거 단구간 절 토 부		암절개면 보호석재 리 핑 암	
리 핑 암		표토제거 단구간 노 상		암절개면 보호석재 발 파 암	
발파암 미진동굴착		표토제거 단구간 노 체		흙깎기 토 사 노 상	
발파암 정밀진동제어		표토제거 단외구간 절 토 부		흙깎기 토 사 노 체	
발파암 진동제어 소규모		표토제거 단외구간 노 상		흙깎기 발 파 노 상	
발파암 진동제어 중규모		표토제거 단외구간 노 체		흙깎기 발 파 노 체	
일 반 발 파		노 상 준 비 기존도로		측구터파기	
브 레 이 카		노 상 준 비 절 토 부		벌개제근 깎 기 부	
풍화암 노 상		비탈면보호 성 토 부		붕괴부 1.5m이상	
풍화암 노 체		비탈면보호 절 토 부		붕괴부 1.5m미만	
비 다 짐		비탈면보호 녹 지 대		전석처리 1.0m미만	
되 메 우 기		비탈면보호 면고르기 리핑암		전석처리 1.0m이상	
측구뚝쌓기		비탈면보호 면고르기 발파암		전석처리 인 력	

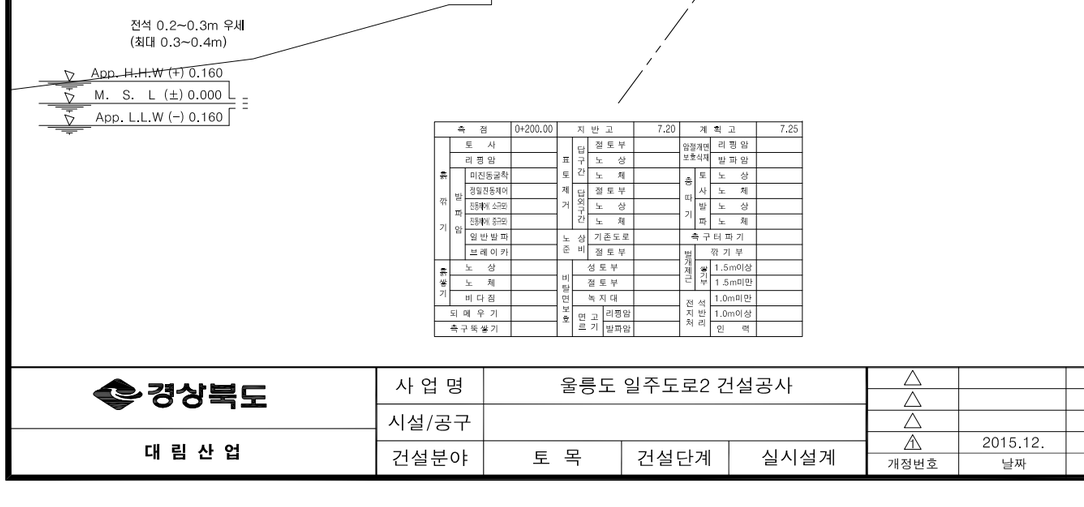

측 점	0+200.00	지 반 고	7.20	계 획 고	7.25
토 사		표토제거 단구간 절 토 부		암절개면 보호석재 리 핑 암	
리 핑 암		표토제거 단구간 노 상		암절개면 보호석재 발 파 암	
발파암 미진동굴착		표토제거 단구간 노 체		흙깎기 토 사 노 상	
발파암 정밀진동제어		표토제거 단외구간 절 토 부		흙깎기 토 사 노 체	
발파암 진동제어 소규모		표토제거 단외구간 노 상		흙깎기 발 파 노 상	
발파암 진동제어 중규모		표토제거 단외구간 노 체		흙깎기 발 파 노 체	
일 반 발 파		노 상 준 비 기존도로		측구터파기	
브 레 이 카		노 상 준 비 절 토 부		벌개제근 깎 기 부	
풍화암 노 상		비탈면보호 성 토 부		붕괴부 1.5m이상	
풍화암 노 체		비탈면보호 절 토 부		붕괴부 1.5m미만	
비 다 짐		비탈면보호 녹 지 대		전석처리 1.0m미만	
되 메 우 기		비탈면보호 면고르기 리핑암		전석처리 1.0m이상	
측구뚝쌓기		비탈면보호 면고르기 발파암		전석처리 인 력	



측 점	0+240.00	지 반 고	7.06	계 획 고	7.11
토 사		표토제거 단구간 절 토 부		암절개면 보호석재 리 핑 암	
리 핑 암		표토제거 단구간 노 상		암절개면 보호석재 발 파 암	
발파암 미진동굴착		표토제거 단구간 노 체		흙깎기 토 사 노 상	
발파암 정밀진동제어		표토제거 단외구간 절 토 부		흙깎기 토 사 노 체	
발파암 진동제어 소규모		표토제거 단외구간 노 상		흙깎기 발 파 노 상	
발파암 진동제어 중규모		표토제거 단외구간 노 체		흙깎기 발 파 노 체	
일 반 발 파		노 상 준 비 기존도로		측구터파기	
브 레 이 카		노 상 준 비 절 토 부		벌개제근 깎 기 부	
풍화암 노 상		비탈면보호 성 토 부		붕괴부 1.5m이상	
풍화암 노 체		비탈면보호 절 토 부		붕괴부 1.5m미만	
비 다 짐		비탈면보호 녹 지 대		전석처리 1.0m미만	
되 메 우 기		비탈면보호 면고르기 리핑암		전석처리 1.0m이상	
측구뚝쌓기		비탈면보호 면고르기 발파암		전석처리 인 력	

경상북도	사 업 명	울릉도 일주도로2 건설공사	△				위치정보	
	시설/공구		△				축 척	1 : 100
대 림 산 업	건설분야	토 목 / 건설단계 / 실시설계	△				도면번호	C0024002-005
			⚠	2015.12.	실시설계 준공	김 성 호 / 노 정 훈 / 박 시 철	편철번호	2.017
			개정번호	날짜	개 정 내 용	과업책임자 / 분야별책임자 / 설계자		

도 면 명: 5지구 횡 단 면 도 (5) (STA.0+200.00~STA.0+260.00)

적용표준 GED-01-1104 V1.5

울릉도 일주도로2 건설공사

횡 단 면 도 (6)

5지구 (STA.0+280.00~STA.0+325.00)

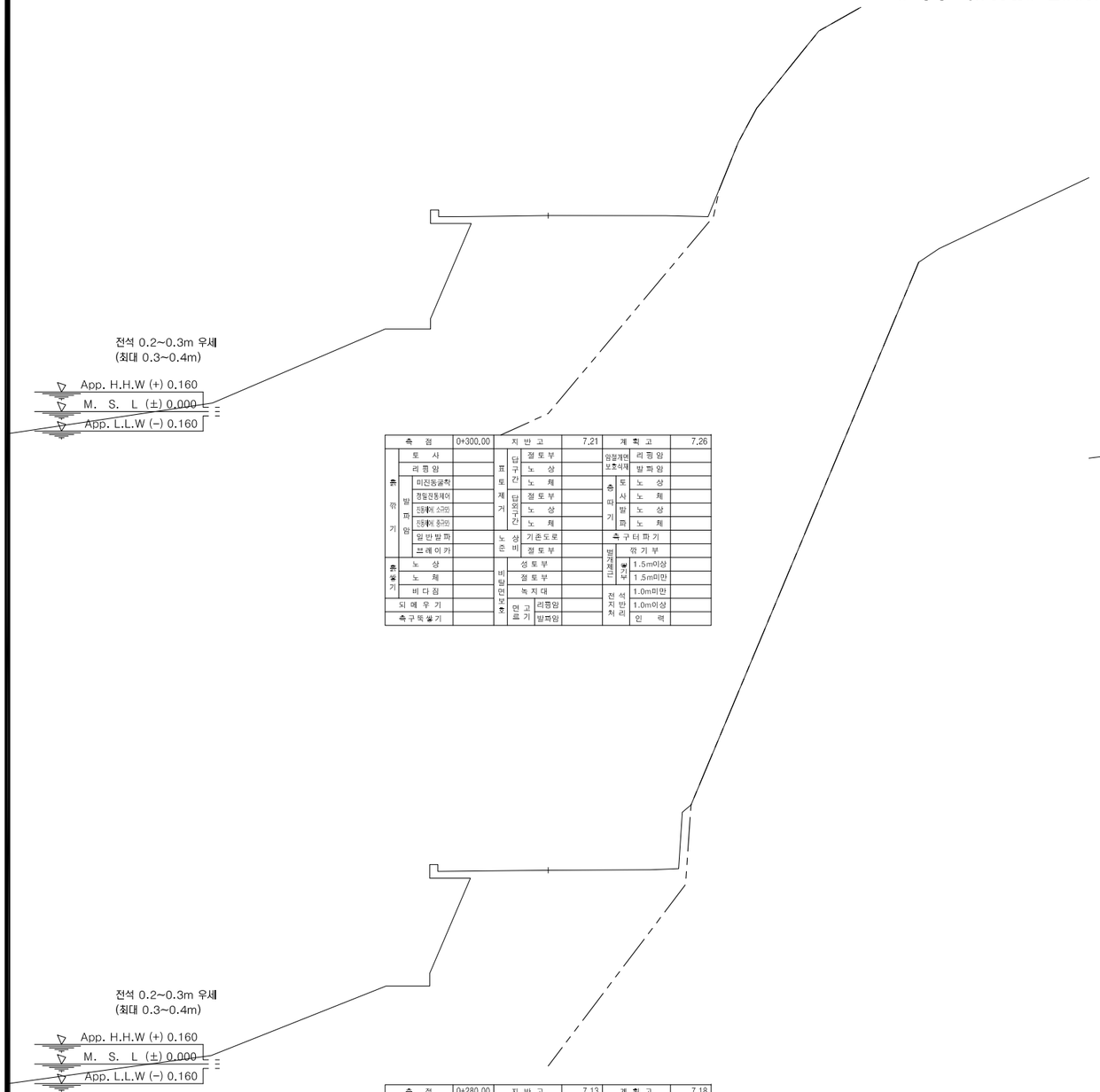

측 점	0+300.00	지 반 고	7.21	계 획 고	7.26
토 사		표토제거	절토부	암절개면 보호석재	리핑암
리핑암		덤프 구간	노 상		발파암
발파암	미진동굴착		노 체	흙 깎 기	토 사 노 상
	정밀진동제어	덤프외구간	절토부		토 사 노 체
	진동제어 소규모		노 상		발 파 노 상
	진동제어 중규모		노 체		발 파 노 체
암반발파		노상	기존도로	측구터파기	
브레이카		비탈면보호	절토부	벌개제근	깎 기 부
흙쌓기	노 상		성토부	옹벽	1.5m이상
노 체			절토부		1.5m미만
비 다 짐			녹지대	전석처리	1.0m미만
되메우기		면고르기	리핑암		1.0m이상
측구뚝쌓기			발파암		인 력

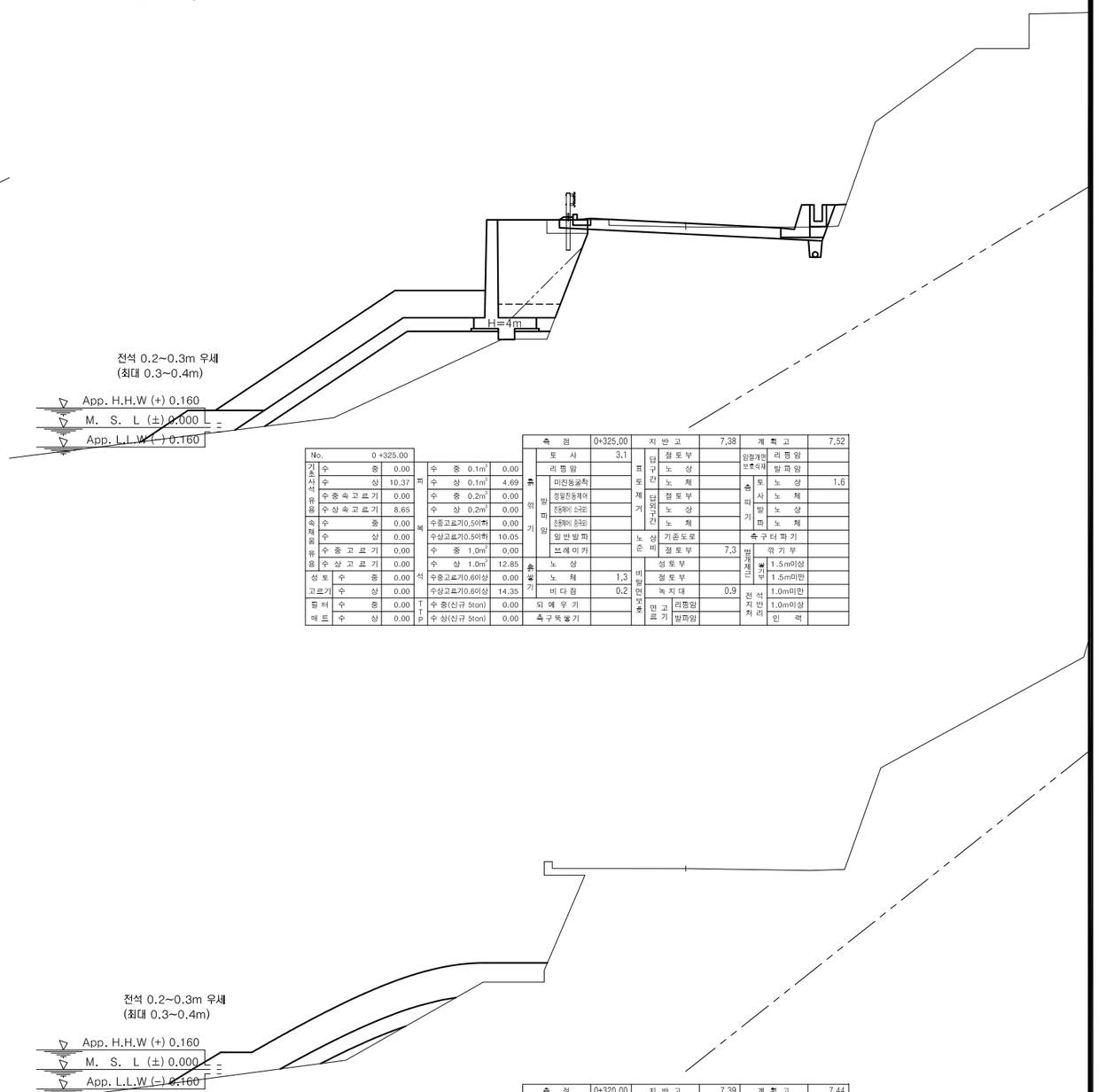

No.	0 +325.00			측 점	0+325.00	지 반 고	7.38	계 획 고	7.52
기초사석유용	수 중	0.00	피	수 중 0.1m³	0.00	토 사	3.1	표토제거	절토부	암절개면 보호석재	리핑암	
	수 상	10.37		수 상 0.1m³	4.69	흙 깎 기	리핑암		노 상		발파암	
	수중속고르기	0.00		수 중 0.2m³	0.00		미진동굴착	덤프구간	노 체	흙 깎 기	토 사 노 상	1.6
	수상속고르기	8.65		수 상 0.2m³	0.00		정밀진동제어		절토부		토 사 노 체	
속채움유용	수 중	0.00	복	수중고르기(0.5이하)	0.00		진동제어 소규모		노 상		발 파 노 상	
	수 상	0.00		수상고르기(0.5이하)	10.05		진동제어 중규모		노 체		발 파 노 체	
	수중고르기	0.00		수 중 1.0m³	0.00		잉반발파	노상	기존도로	측구터파기		
	수상고르기	0.00	석	수 상 1.0m³	12.85		브레이카		절토부	7.3	벌개제근 깎 기 부	
성토 고르기	수 중	0.00		수중고르기(0.6이상)	0.00	흙 쌓 기	노 상	비탈면보호	성토부		옹벽	1.5m이상
	수 상	0.00		수상고르기(0.6이상)	14.35		노 체	1.3	절토부			1.5m미만
필터 해트	수 중	0.00	T T P	수 중(신규 Ston)	0.00		비 다 짐	0.2	녹지대	0.9	전석처리	1.0m미만
	수 상	0.00		수 상(신규 Ston)	0.00		되 메 우 기		면고르기	리핑암		1.0m이상
							측구뚝쌓기			발파암		인 력

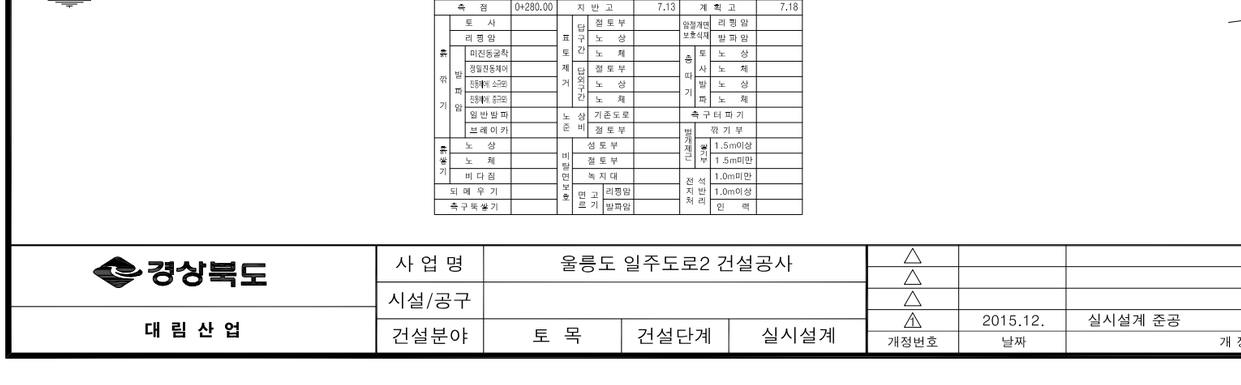

측 점	0+280.00	지 반 고	7.13	계 획 고	7.18
토 사		표토제거	절토부	암절개면 보호석재	리핑암
리핑암		덤프 구간	노 상		발파암
발파암	미진동굴착		노 체	흙 깎 기	토 사 노 상
	정밀진동제어	덤프외구간	절토부		토 사 노 체
	진동제어 소규모		노 상		발 파 노 상
	진동제어 중규모		노 체		발 파 노 체
암반발파		노상	기존도로	측구터파기	
브레이카		비탈면보호	절토부	벌개제근	깎 기 부
흙쌓기	노 상		성토부	옹벽	1.5m이상
노 체			절토부		1.5m미만
비 다 짐			녹지대	전석처리	1.0m미만
되 메 우 기		면고르기	리핑암		1.0m이상
측구뚝쌓기			발파암		인 력

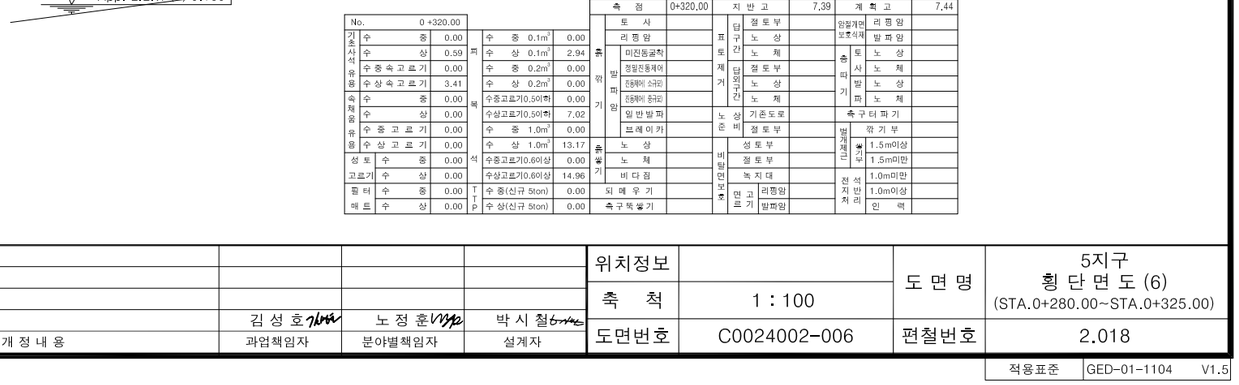

No.	0 +320.00			측 점	0+320.00	지 반 고	7.39	계 획 고	7.44
기초사석유용	수 중	0.00	피	수 중 0.1m³	0.00	토 사		표토제거	절토부	암절개면 보호석재	리핑암	
	수 상	0.59		수 상 0.1m³	2.94	흙 깎 기	리핑암		노 상		발파암	
	수중속고르기	0.00		수 중 0.2m³	0.00		미진동굴착	덤프구간	노 체	흙 깎 기	토 사 노 상	
	수상속고르기	3.41		수 상 0.2m³	0.00		정밀진동제어		절토부		토 사 노 체	
속채움유용	수 중	0.00	복	수중고르기(0.5이하)	0.00		진동제어 소규모		노 상		발 파 노 상	
	수 상	0.00		수상고르기(0.5이하)	7.02		진동제어 중규모		노 체		발 파 노 체	
	수중고르기	0.00		수 중 1.0m³	0.00		잉반발파	노상	기존도로	측구터파기		
	수상고르기	0.00	석	수 상 1.0m³	13.17		브레이카		절토부		벌개제근 깎 기 부	
성토 고르기	수 중	0.00		수중고르기(0.6이상)	0.00	흙 쌓 기	노 상	비탈면보호	성토부		옹벽	1.5m이상
	수 상	0.00		수상고르기(0.6이상)	14.96		노 체		절토부			1.5m미만
필터 해트	수 중	0.00	T T P	수 중(신규 Ston)	0.00		비 다 짐		녹지대		전석처리	1.0m미만
	수 상	0.00		수 상(신규 Ston)	0.00		되 메 우 기		면고르기	리핑암		1.0m이상
							측구뚝쌓기			발파암		인 력

경상북도	사 업 명	울릉도 일주도로2 건설공사		△				위치정보		도 면 명	5지구 횡 단 면 도 (6) (STA.0+280.00~STA.0+325.00)
	시설/공구			△				축 척	1 : 100		
대 림 산 업	건설분야	토 목	건설단계	실시설계	△						
					⚠	2015.12.	실시설계 준공	김 성 호	노 정 훈	박 시 철	도면번호 C0024002-006 / 편철번호 2.018
					개정번호	날짜	개 정 내 용	과업책임자	분야별책임자	설계자	

적용표준 GED-01-1104 V1.5

횡 단 면 도 (7)

5지구 (STA.0+330.00~STA.0+360.00)

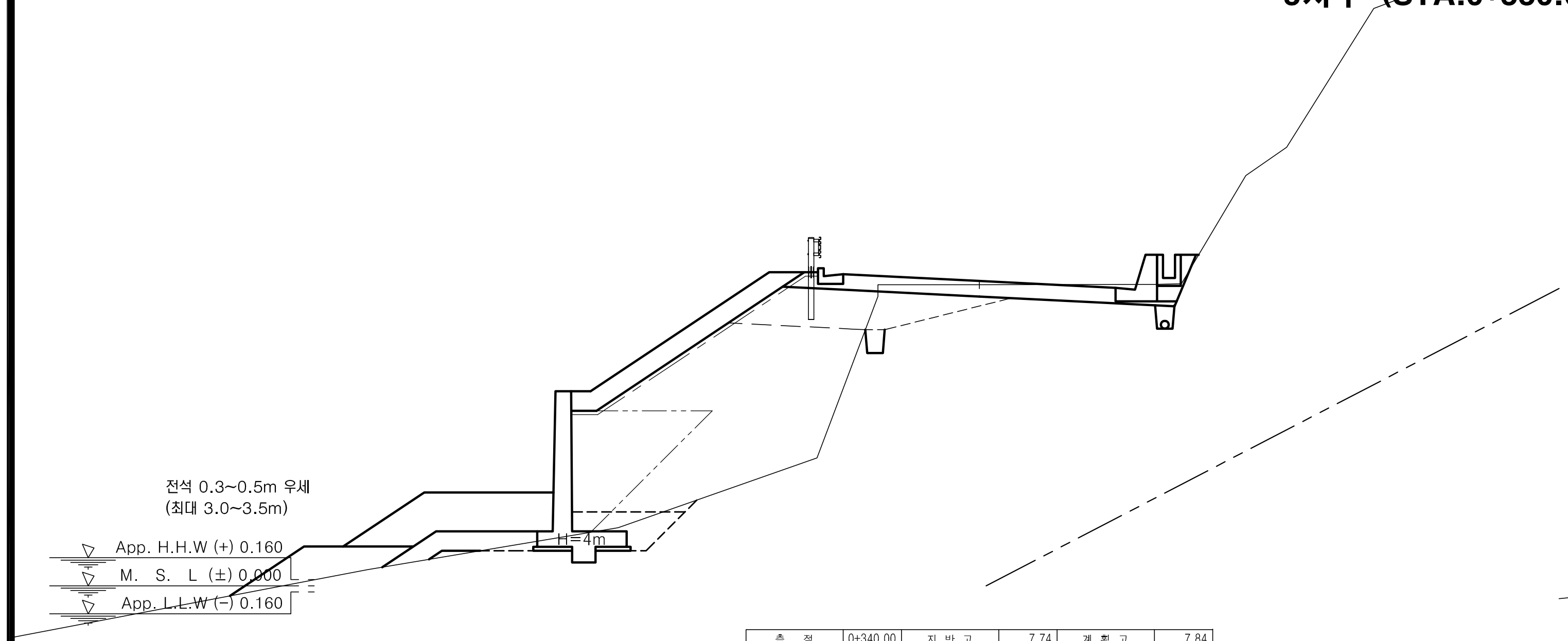

No.		0 +340.00			
기초사석 유용	수 중	0.00	피복석	수 중 0.1m³	0.00
	수 상	0.11		수 상 0.1m³	5.04
	수중속고르기	0.00		수 중 0.2m³	0.00
	수상속고르기	1.38		수 상 0.2m³	0.00
속채움 유용	수 중	0.00		수중고르기0.5이하	0.00
	수 상	0.00		수상고르기0.5이하	11.18
	수중고르기	0.00		수 중 1.0m³	0.00
	수상고르기	0.00		수 상 1.0m³	7.28
성토 고르기	수 중	0.00		수중고르기0.6이상	0.00
	수 상	7.07		수상고르기0.6이상	9.12
필터 매트	수 중	0.00	TTP	수 중(신규 5ton)	0.00
	수 상	9.42		수 상(신규 5ton)	0.00

측 점	0+340.00	지 반 고	7.74	계 획 고	7.84
흙깎기 토 사	2.9	표토제거 답구간 절토부		암절개면보호식재 리핑암	
흙깎기 리핑암		표토제거 답구간 노 상		암절개면보호식재 발파암	
흙깎기 발파암 미진동굴착		표토제거 답구간 노 체		층따기 토사 노 상	1.9
흙깎기 발파암 정밀진동제어		표토제거 답외구간 절토부		층따기 토사 노 체	
흙깎기 발파암 진동제어(소규모)		표토제거 답외구간 노 상		층따기 발파 노 상	
흙깎기 발파암 진동제어(중규모)		표토제거 답외구간 노 체		층따기 발파 노 체	
흙깎기 발파암 일반발파		노상준비 기존도로		측구터파기	
흙깎기 발파암 브레이카		노상준비 절토부	3.7	벌개제근 깎기부	
흙쌓기 노 상	3.0	비탈면보호 성토부		벌개제근 쌓기부 1.5m이상	
흙쌓기 노 체	18.7	비탈면보호 절토부		벌개제근 쌓기부 1.5m미만	
흙쌓기 비다짐		비탈면보호 녹지대		전석지반처리 1.0m미만	
되메우기		비탈면보호 면고르기 리핑암		전석지반처리 1.0m이상	3.1
측구뚝쌓기		비탈면보호 면고르기 발파암		전석지반처리 인 력	

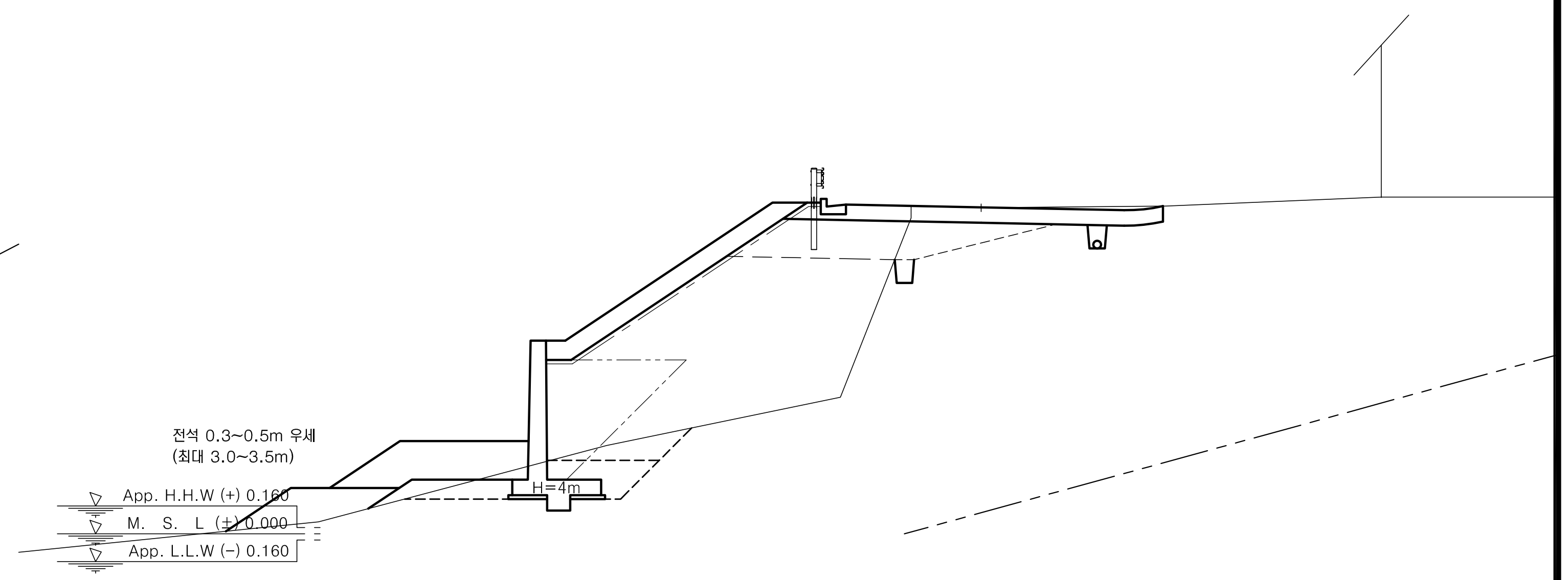

No.		0 +360.00			
기초사석 유용	수 중	0.00	피복석	수 중 0.1m³	0.00
	수 상	0.00		수 상 0.1m³	5.28
	수중속고르기	0.00		수 중 0.2m³	0.00
	수상속고르기	0.00		수 상 0.2m³	0.00
속채움 유용	수 중	0.00		수중고르기0.5이하	0.00
	수 상	0.00		수상고르기0.5이하	11.79
	수중고르기	0.00		수 중 1.0m³	0.00
	수상고르기	0.00		수 상 1.0m³	6.80
성토 고르기	수 중	0.00		수중고르기0.6이상	0.00
	수 상	7.99		수상고르기0.6이상	8.53
필터 매트	수 중	0.00	TTP	수 중(신규 5ton)	0.00
	수 상	10.34		수 상(신규 5ton)	0.00

측 점	0+360.00	지 반 고	8.44	계 획 고	8.45
흙깎기 토 사	2.8	표토제거 답구간 절토부		암절개면보호식재 리핑암	
흙깎기 리핑암		표토제거 답구간 노 상		암절개면보호식재 발파암	
흙깎기 발파암 미진동굴착		표토제거 답구간 노 체		층따기 토사 노 상	2.1
흙깎기 발파암 정밀진동제어		표토제거 답외구간 절토부		층따기 토사 노 체	
흙깎기 발파암 진동제어(소규모)		표토제거 답외구간 노 상		층따기 발파 노 상	
흙깎기 발파암 진동제어(중규모)		표토제거 답외구간 노 체		층따기 발파 노 체	
흙깎기 발파암 일반발파		노상준비 기존도로		측구터파기	
흙깎기 발파암 브레이카		노상준비 절토부	2.3	벌개제근 깎기부	
흙쌓기 노 상	3.8	비탈면보호 성토부		벌개제근 쌓기부 1.5m이상	
흙쌓기 노 체	24.4	비탈면보호 절토부		벌개제근 쌓기부 1.5m미만	
흙쌓기 비다짐		비탈면보호 녹지대		전석지반처리 1.0m미만	
되메우기		비탈면보호 면고르기 리핑암		전석지반처리 1.0m이상	3.8
측구뚝쌓기		비탈면보호 면고르기 발파암		전석지반처리 인 력	

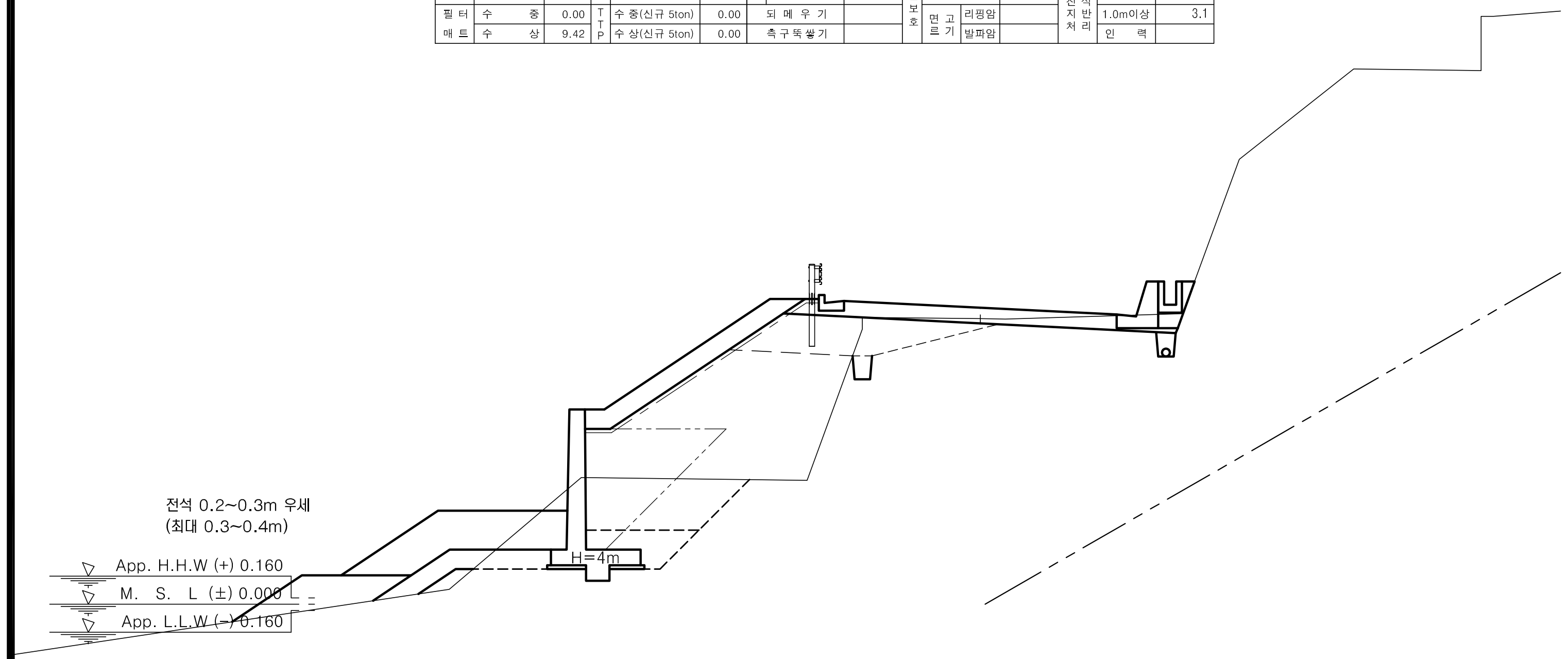

No.		0 +330.00			
기초사석 유용	수 중	0.00	피복석	수 중 0.1m³	0.00
	수 상	0.31		수 상 0.1m³	5.20
	수중속고르기	0.00		수 중 0.2m³	0.00
	수상속고르기	1.60		수 상 0.2m³	0.00
속채움 유용	수 중	0.00		수중고르기0.5이하	0.00
	수 상	0.00		수상고르기0.5이하	11.48
	수중고르기	0.00		수 중 1.0m³	0.00
	수상고르기	0.00		수 상 1.0m³	7.84
성토 고르기	수 중	0.00		수중고르기0.6이상	0.00
	수 상	6.66		수상고르기0.6이상	9.47
필터 매트	수 중	0.00	TTP	수 중(신규 5ton)	0.00
	수 상	9.01		수 상(신규 5ton)	0.00

측 점	0+330.00	지 반 고	7.33	계 획 고	7.61
흙깎기 토 사	1.7	표토제거 답구간 절토부		암절개면보호식재 리핑암	
흙깎기 리핑암		표토제거 답구간 노 상		암절개면보호식재 발파암	
흙깎기 발파암 미진동굴착		표토제거 답구간 노 체		층따기 토사 노 상	1.9
흙깎기 발파암 정밀진동제어		표토제거 답외구간 절토부		층따기 토사 노 체	
흙깎기 발파암 진동제어(소규모)		표토제거 답외구간 노 상		층따기 발파 노 상	
흙깎기 발파암 진동제어(중규모)		표토제거 답외구간 노 체		층따기 발파 노 체	
흙깎기 발파암 일반발파		노상준비 기존도로		측구터파기	
흙깎기 발파암 브레이카		노상준비 절토부	4.0	벌개제근 깎기부	
흙쌓기 노 상	2.6	비탈면보호 성토부		벌개제근 쌓기부 1.5m이상	
흙쌓기 노 체	15.0	비탈면보호 절토부		벌개제근 쌓기부 1.5m미만	
흙쌓기 비다짐		비탈면보호 녹지대		전석지반처리 1.0m미만	
되메우기		비탈면보호 면고르기 리핑암		전석지반처리 1.0m이상	
측구뚝쌓기		비탈면보호 면고르기 발파암		전석지반처리 인 력	

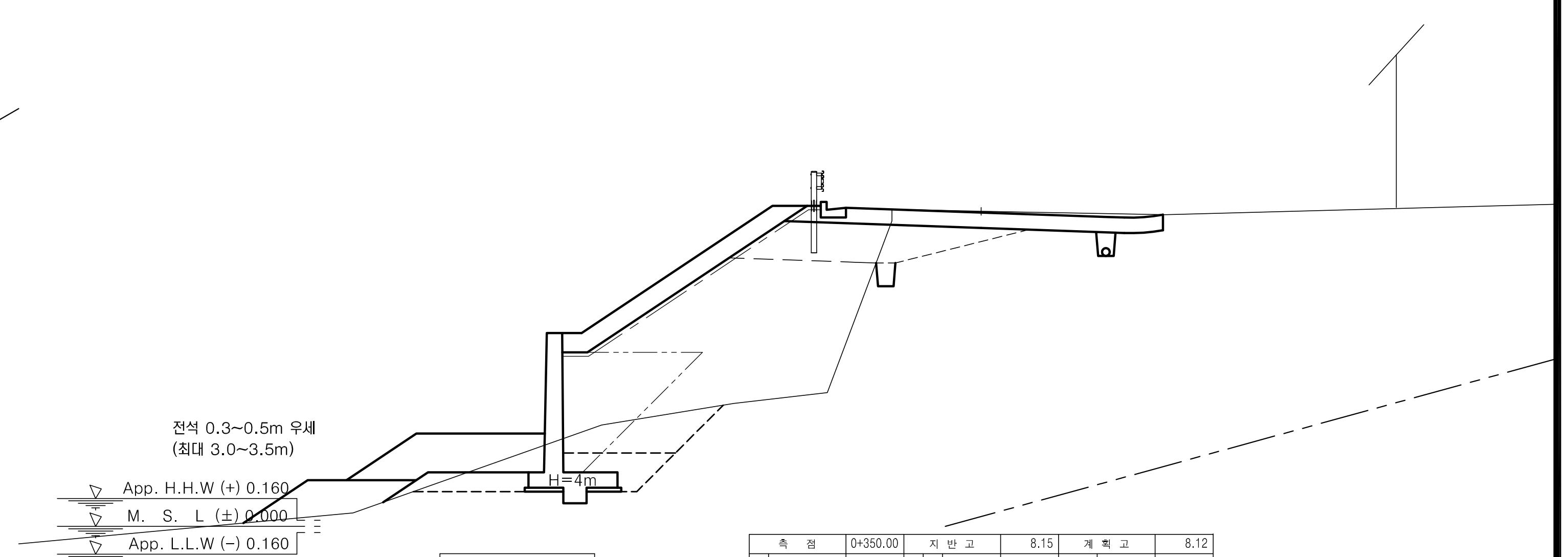

No.		0+ 350.00			
기초사석 유용	수 중	0.00	피복석	수 중 0.1m³	0.00
	수 상	0.00		수 상 0.1m³	5.01
	수중속고르기	0.00		수 중 0.2m³	0.00
	수상속고르기	0.00		수 상 0.2m³	0.00
속채움 유용	수 중	0.00		수중고르기0.5이하	0.00
	수 상	0.00		수상고르기0.5이하	11.33
	수중고르기	0.00		수 중 1.0m³	0.00
	수상고르기	0.00		수 상 1.0m³	6.39
성토 고르기	수 중	0.00		수중고르기0.6이상	0.00
	수 상	7.48		수상고르기0.6이상	8.49
필터 매트	수 중	0.00	TTP	수 중(신규 5ton)	0.00
	수 상	9.83		수 상(신규 5ton)	0.00

측 점	0+350.00	지 반 고	8.15	계 획 고	8.12
흙깎기 토 사	3.1	표토제거 답구간 절토부		암절개면보호식재 리핑암	
흙깎기 리핑암		표토제거 답구간 노 상		암절개면보호식재 발파암	
흙깎기 발파암 미진동굴착		표토제거 답구간 노 체		층따기 토사 노 상	2.0
흙깎기 발파암 정밀진동제어		표토제거 답외구간 절토부		층따기 토사 노 체	
흙깎기 발파암 진동제어(소규모)		표토제거 답외구간 노 상		층따기 발파 노 상	
흙깎기 발파암 진동제어(중규모)		표토제거 답외구간 노 체		층따기 발파 노 체	
흙깎기 발파암 일반발파		노상준비 기존도로		측구터파기	
흙깎기 발파암 브레이카		노상준비 절토부	2.9	벌개제근 깎기부	
흙쌓기 노 상	3.3	비탈면보호 성토부		벌개제근 쌓기부 1.5m이상	
흙쌓기 노 체	20.0	비탈면보호 절토부		벌개제근 쌓기부 1.5m미만	
흙쌓기 비다짐		비탈면보호 녹지대		전석지반처리 1.0m미만	
되메우기		비탈면보호 면고르기 리핑암		전석지반처리 1.0m이상	2.7
측구뚝쌓기		비탈면보호 면고르기 발파암		전석지반처리 인 력	

경상북도	사 업 명	울릉도 일주도로2 건설공사			△						위치정보		도 면 명	5지구 횡 단 면 도 (7) (STA.0+330.00~STA.0+360.00)
	시설/공구				△						축 척	1 : 100		
					△									
대 림 산 업	건설분야	토 목	건설단계	실시설계	1	2015.12.	실시설계 준공	김 성 호	노 정 훈	박 시 철	도면번호	C0024002-007	편철번호	2.019
					개정번호	날짜	개 정 내 용	과업책임자	분야별책임자	설계자				

적용표준	GED-01-1104	V1.5

횡 단 면 도 (8)

5지구 (STA.0+370.00~STA.0+400.00)

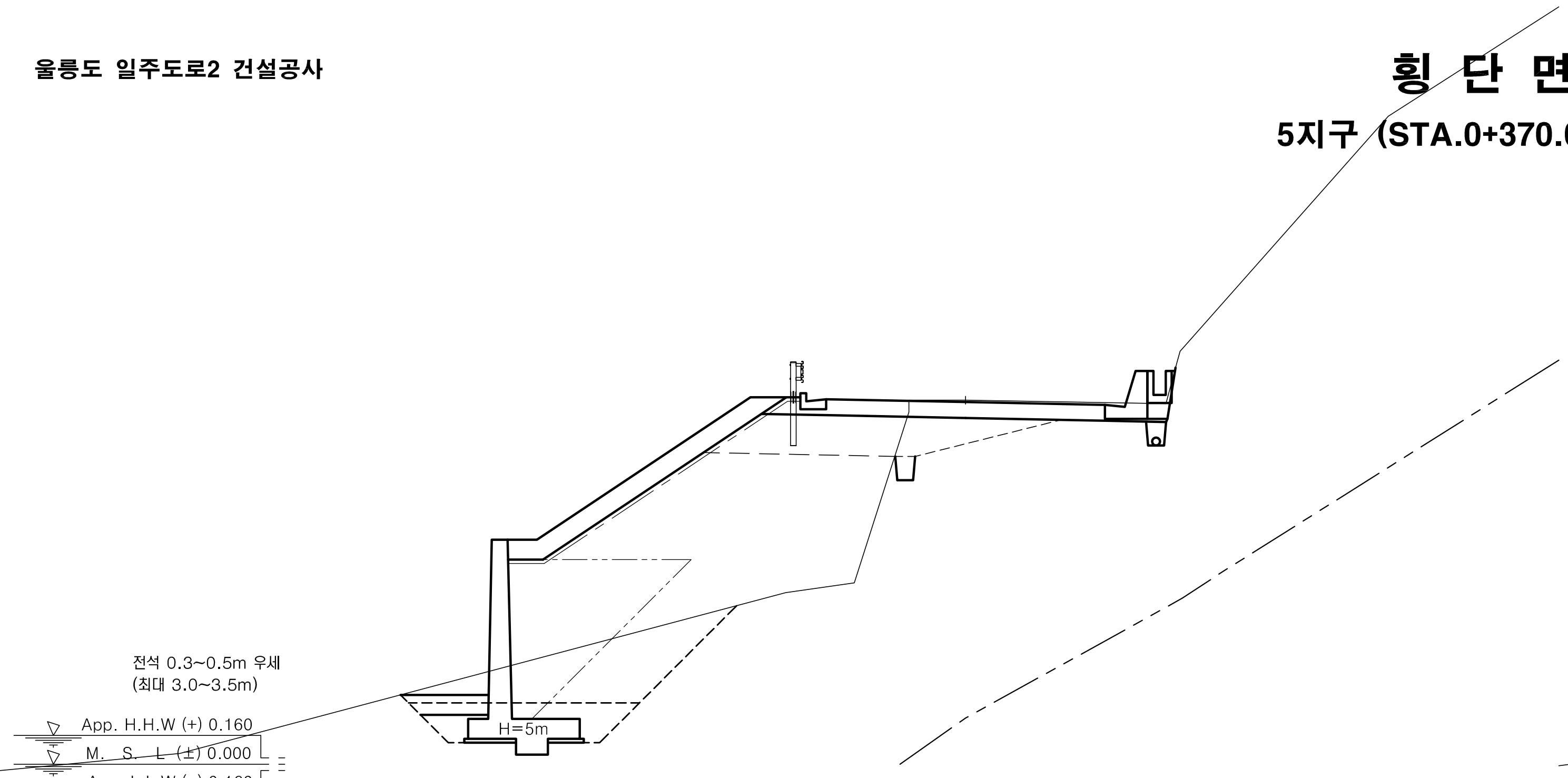

구분	값	구분	값	구분	값	구분	값	구분	값
				측점	0+380.00	지반고	9.14	계획고	9.09
No.	0 +380.00			흙깎기 토사	3.0	표토제거 답구간 절토부		암절개면보호식재 리핑암	
기초사석유용 수중	0.00	피복석 수중 0.1m³	0.00	리핑암		노상		발파암	
수상	0.00	수상 0.1m³	4.83	발파암 미진동굴착		노체		층따기 토사 노상	2.2
수중속고르기	0.00	수중 0.2m³	0.00	정밀진동제어		답외구간 절토부		토사 노체	
수상속고르기	0.00	수상 0.2m³	0.00	진동제어(소규모)		노상		발파 노상	
속채움유용 수중	0.00	수중고르기0.5이하	0.00	진동제어(중규모)		노체		발파 노체	
수상	0.64	수상고르기0.5이하	10.29	일반발파		노상준비 기존도로		측구터파기	
수중고르기	0.00	수중 1.0m³	0.00	브레이카		절토부	2.1	벌개제근 깎기부	
수상고르기	1.70	수상 1.0m³	0.00	흙쌓기 노상	4.2	비탈면보호 성토부		쌓기부 1.5m이상	
성토고르기 수중	0.00	수중고르기0.6이상	0.00	노체	27.1	절토부		1.5m미만	
수상	8.22	수상고르기0.6이상	0.00	비다짐		녹지대		전석지반처리 1.0m미만	
필터매트 수중	0.00	TTP 수중(신규 5ton)	0.00	되메우기		면고르기 리핑암		1.0m이상	3.0
수상	10.57	수상(신규 5ton)	0.00	측구뚝쌓기		발파암		인력	

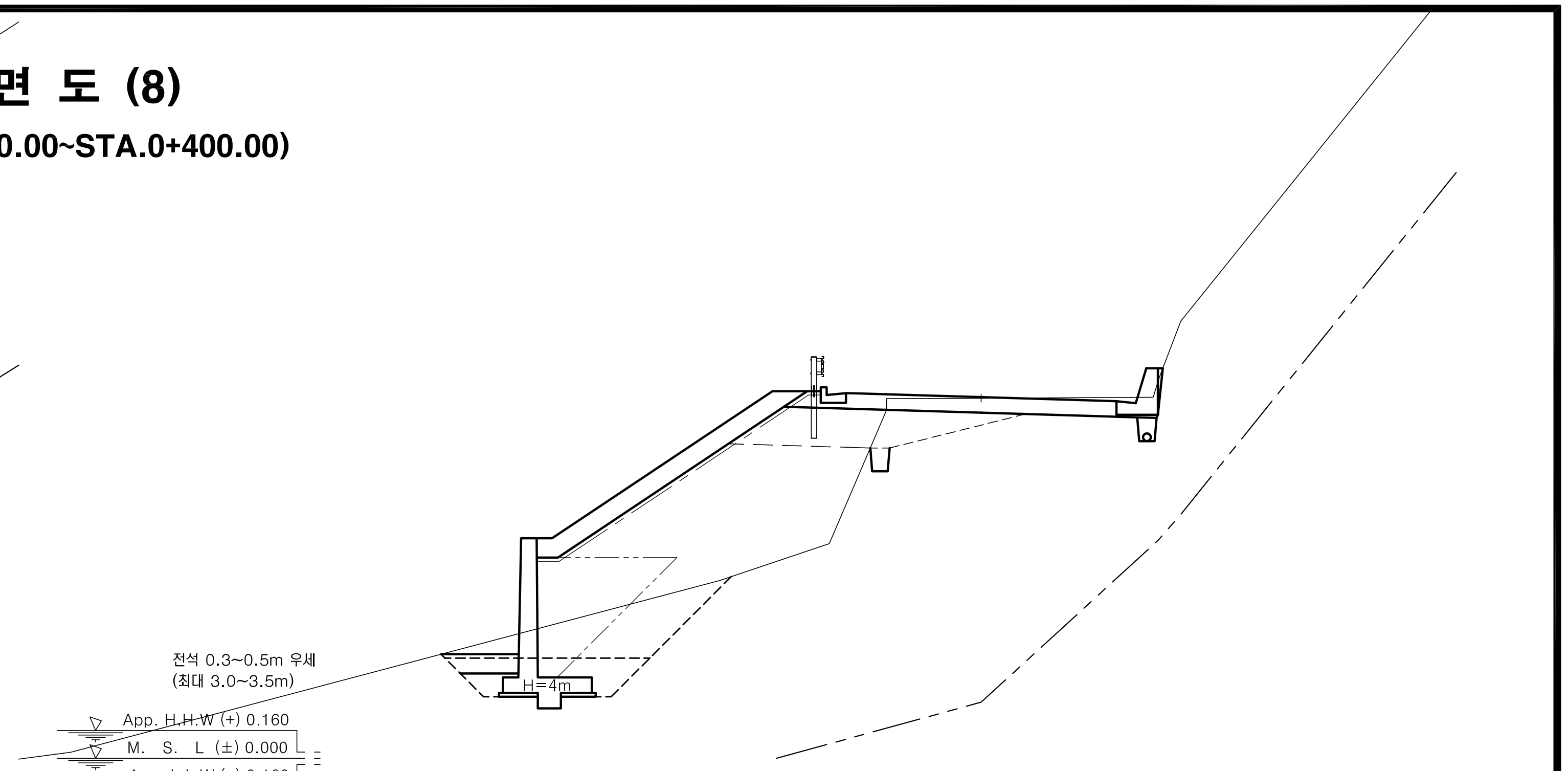

구분	값	구분	값	구분	값	구분	값	구분	값
				측점	0+400.00	지반고	9.31	계획고	9.34
No.	0 +400.00			흙깎기 토사	3.0	표토제거 답구간 절토부		암절개면보호식재 리핑암	
기초사석유용 수중	0.00	피복석 수중 0.1m³	0.00	리핑암		노상		발파암	
수상	0.00	수상 0.1m³	4.77	발파암 미진동굴착		노체		층따기 토사 노상	2.0
수중속고르기	0.00	수중 0.2m³	0.00	정밀진동제어		답외구간 절토부		토사 노체	
수상속고르기	0.00	수상 0.2m³	0.00	진동제어(소규모)		노상		발파 노상	
속채움유용 수중	0.00	수중고르기0.5이하	0.00	진동제어(중규모)		노체		발파 노체	
수상	0.51	수상고르기0.5이하	10.16	일반발파		노상준비 기존도로		측구터파기	
수중고르기	0.00	수중 1.0m³	0.00	브레이카		절토부	2.9	벌개제근 깎기부	
수상고르기	1.50	수상 1.0m³	0.00	흙쌓기 노상	3.2	비탈면보호 성토부		쌓기부 1.5m이상	
성토고르기 수중	0.00	수중고르기0.6이상	0.00	노체	20.4	절토부		1.5m미만	
수상	8.30	수상고르기0.6이상	0.00	비다짐		녹지대		전석지반처리 1.0m미만	
필터매트 수중	0.00	TTP 수중(신규 5ton)	0.00	되메우기		면고르기 리핑암		1.0m이상	2.5
수상	10.65	수상(신규 5ton)	0.00	측구뚝쌓기		발파암		인력	

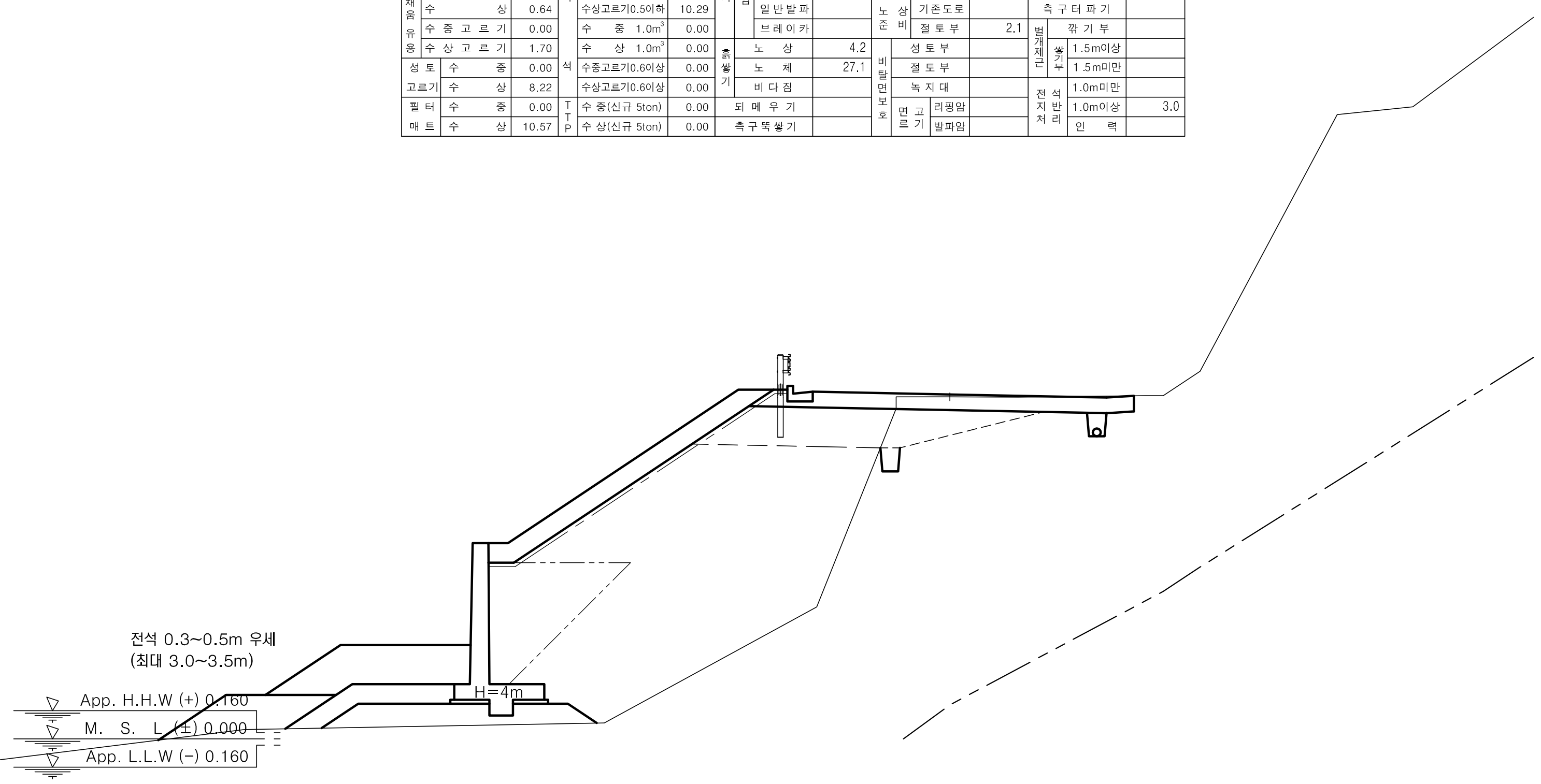

구분	값	구분	값	구분	값	구분	값	구분	값
				측점	0+370.00	지반고	8.74	계획고	8.80
No.	0 +370.00			흙깎기 토사	2.3	표토제거 답구간 절토부		암절개면보호식재 리핑암	
기초사석유용 수중	0.00	피복석 수중 0.1m³	0.00	리핑암		노상		발파암	
수상	3.27	수상 0.1m³	6.09	발파암 미진동굴착		노체		층따기 토사 노상	2.1
수중속고르기	0.00	수중 0.2m³	0.00	정밀진동제어		답외구간 절토부		토사 노체	
수상속고르기	3.47	수상 0.2m³	0.00	진동제어(소규모)		노상		발파 노상	
속채움유용 수중	0.00	수중고르기0.5이하	0.00	진동제어(중규모)		노체		발파 노체	
수상	0.00	수상고르기0.5이하	13.13	일반발파		노상준비 기존도로		측구터파기	
수중고르기	0.00	수중 1.0m³	0.00	브레이카		절토부	1.8	벌개제근 깎기부	
수상고르기	0.00	수상 1.0m³	7.27	흙쌓기 노상	4.3	비탈면보호 성토부		쌓기부 1.5m이상	
성토고르기 수중	0.00	수중고르기0.6이상	0.00	노체	37.7	절토부		1.5m미만	
수상	8.62	수상고르기0.6이상	8.71	비다짐		녹지대		전석지반처리 1.0m미만	
필터매트 수중	0.00	TTP 수중(신규 5ton)	0.00	되메우기		면고르기 리핑암		1.0m이상	5.6
수상	10.97	수상(신규 5ton)	0.00	측구뚝쌓기		발파암		인력	

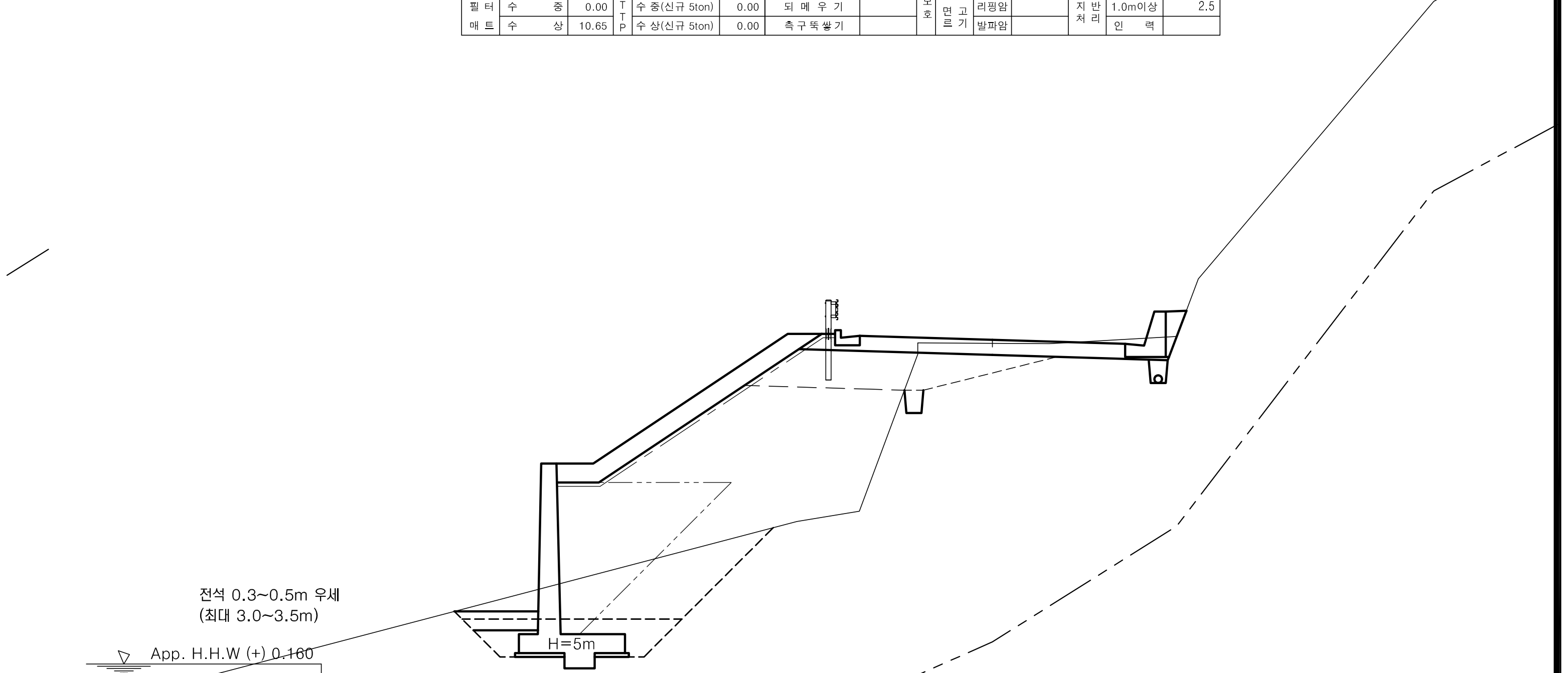

구분	값	구분	값	구분	값	구분	값	구분	값
				측점	0+390.00	지반고	9.18	계획고	9.27
No.	0 +390.00			흙깎기 토사	2.6	표토제거 답구간 절토부		암절개면보호식재 리핑암	
기초사석유용 수중	0.00	피복석 수중 0.1m³	0.00	리핑암		노상		발파암	
수상	0.00	수상 0.1m³	4.81	발파암 미진동굴착		노체		층따기 토사 노상	2.0
수중속고르기	0.00	수중 0.2m³	0.00	정밀진동제어		답외구간 절토부		토사 노체	
수상속고르기	0.00	수상 0.2m³	0.00	진동제어(소규모)		노상		발파 노상	
속채움유용 수중	0.00	수중고르기0.5이하	0.00	진동제어(중규모)		노체		발파 노체	
수상	0.64	수상고르기0.5이하	10.25	일반발파		노상준비 기존도로		측구터파기	
수중고르기	0.00	수중 1.0m³	0.00	브레이카		절토부	2.4	벌개제근 깎기부	
수상고르기	1.70	수상 1.0m³	0.00	흙쌓기 노상	3.7	비탈면보호 성토부		쌓기부 1.5m이상	
성토고르기 수중	0.00	수중고르기0.6이상	0.00	노체	24.2	절토부		1.5m미만	
수상	8.17	수상고르기0.6이상	0.00	비다짐		녹지대		전석지반처리 1.0m미만	
필터매트 수중	0.00	TTP 수중(신규 5ton)	0.00	되메우기		면고르기 리핑암		1.0m이상	2.3
수상	10.52	수상(신규 5ton)	0.00	측구뚝쌓기		발파암		인력	

경상북도	사 업 명	울릉도 일주도로2 건설공사		△				위치정보	
	시설/공구			△				축 척	1 : 100
				△					
대 림 산 업	건설분야	토 목	건설단계 / 실시설계	△1	2015.12.	실시설계 준공	김 성 호 / 노 정 훈 / 박 시 철	도면번호	C0024002-008
				개정번호	날짜	개 정 내 용	과업책임자 / 분야별책임자 / 설계자		

도 면 명	5지구 횡 단 면 도 (8) (STA.0+370.00~STA.0+400.00)
편철번호	2.020
적용표준	GED-01-1104 V1.5

횡 단 면 도 (9)

5지구 (STA.0+420.00~STA.0+480.00)

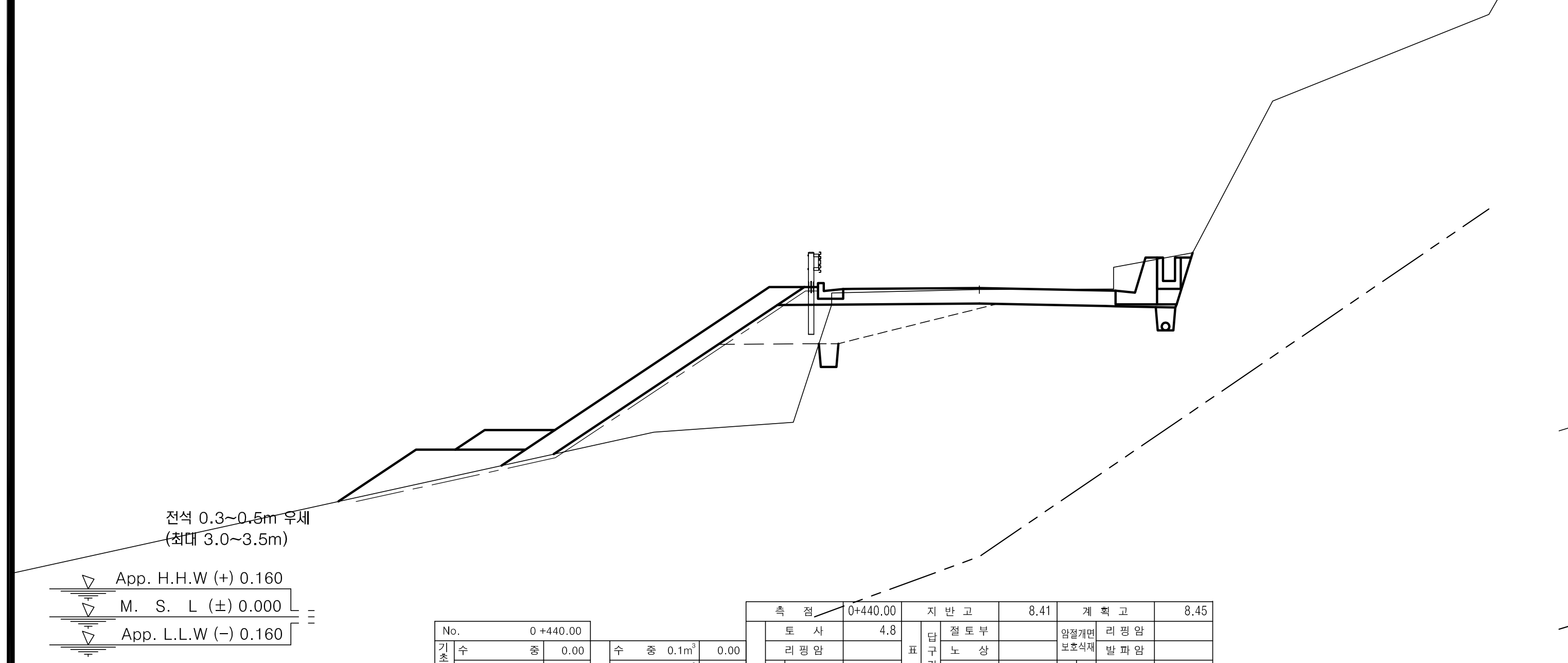

구분	세부	항목	수량
No.			0 +440.00
기초사석유용		수 중	0.00
기초사석유용		수 상	0.00
기초사석유용		수중속고르기	0.00
기초사석유용		수상속고르기	0.00
속채움유용		수 중	0.00
속채움유용		수 상	0.00
속채움유용		수중고르기	0.00
속채움유용		수상고르기	0.00
성토고르기		수 중	0.00
성토고르기		수 상	7.74
필터매트		수 중	0.00
필터매트		수 상	15.76
피복석		수 중 0.1m³	0.00
피복석		수 상 0.1m³	4.00
피복석		수 중 0.2m³	0.00
피복석		수 상 0.2m³	0.00
피복석		수중고르기0.5이하	0.00
피복석		수상고르기0.5이하	9.17
피복석		수 중 1.0m³	0.00
피복석		수 상 1.0m³	3.35
피복석		수중고르기0.6이상	0.00
피복석		수상고르기0.6이상	6.11
TTP		수 중(신규 5ton)	0.00
TTP		수 상(신규 5ton)	0.00
측 점			0+440.00
지반고			8.41
계획고			8.45
흙깎기		토 사	4.8
흙깎기		리핑암	
흙깎기	발파암	미진동굴착	
흙깎기	발파암	정밀진동제어	
흙깎기	발파암	진동제어(소규모)	
흙깎기	발파암	진동제어(중규모)	
흙깎기	발파암	일반발파	
흙깎기	발파암	브레이카	
흙쌓기		노 상	2.0
흙쌓기		노 체	8.9
흙쌓기		비다짐	
되메우기			
측구뚝쌓기			
표토제거	답구간	절토부	
표토제거	답구간	노 상	
표토제거	답구간	노 체	
표토제거	답외구간	절토부	
표토제거	답외구간	노 상	
표토제거	답외구간	노 체	
노상준비		기존도로	
노상준비		절토부	4.1
비탈면보호		성토부	
비탈면보호		절토부	
비탈면보호		녹지대	
비탈면보호	면고르기	리핑암	
비탈면보호	면고르기	발파암	
암절개면보호식재		리핑암	
암절개면보호식재		발파암	
층따기	토사	노 상	2.4
층따기	토사	노 체	
층따기	발파	노 상	
층따기	발파	노 체	
측구터파기			
벌개제근		깎기부	
벌개제근	쌓기부	1.5m이상	
벌개제근	쌓기부	1.5m미만	
전석지반처리		1.0m미만	
전석지반처리		1.0m이상	6.2
전석지반처리		인 력	

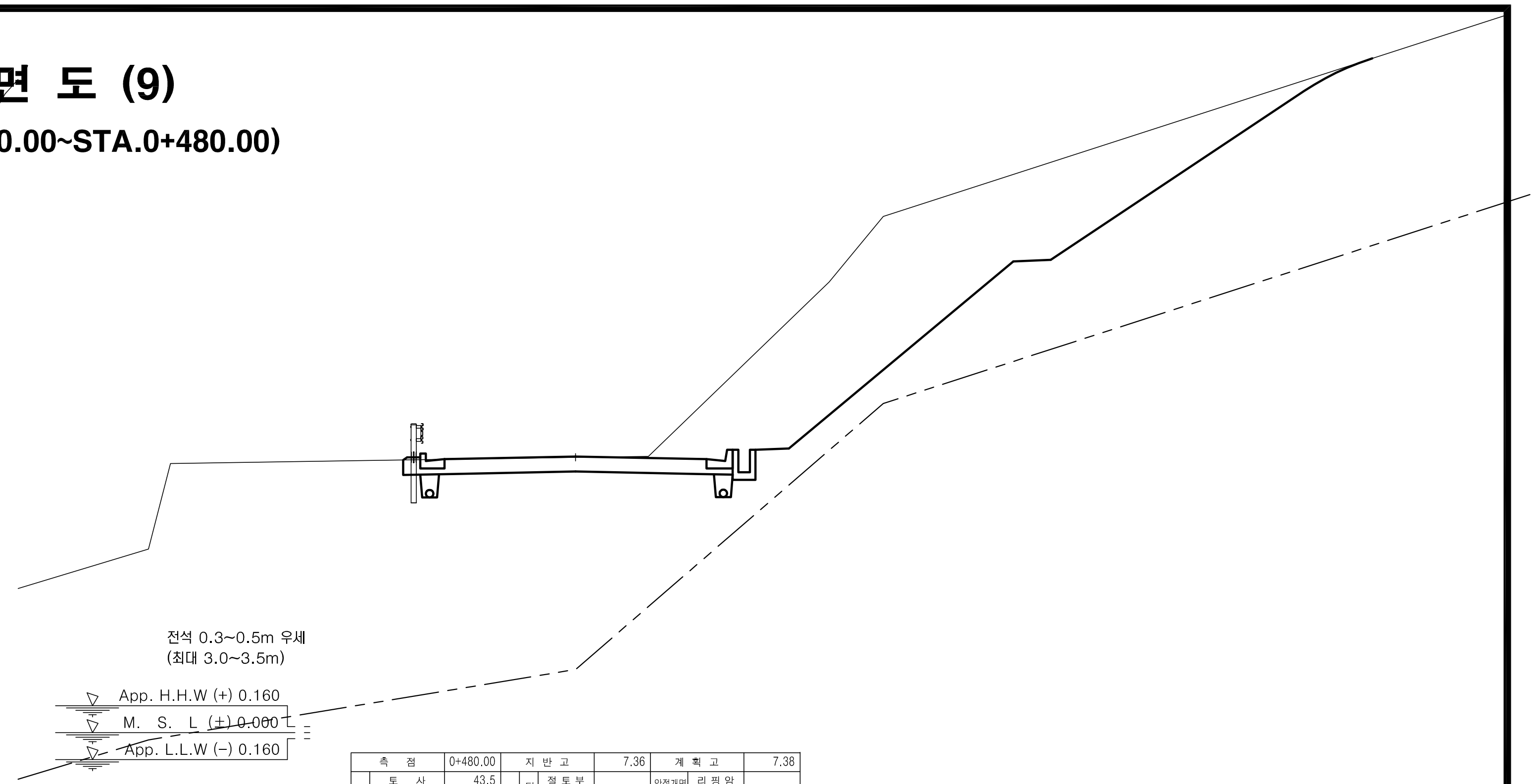

구분	세부	항목	수량
측 점			0+480.00
지반고			7.36
계획고			7.38
흙깎기		토 사	43.5
흙깎기		리핑암	
흙깎기	발파암	미진동굴착	
흙깎기	발파암	정밀진동제어	
흙깎기	발파암	진동제어(소규모)	
흙깎기	발파암	진동제어(중규모)	
흙깎기	발파암	일반발파	
흙깎기	발파암	브레이카	
흙쌓기		노 상	
흙쌓기		노 체	
흙쌓기		비다짐	
되메우기			
측구뚝쌓기			
표토제거	답구간	절토부	
표토제거	답구간	노 상	
표토제거	답구간	노 체	
표토제거	답외구간	절토부	
표토제거	답외구간	노 상	
표토제거	답외구간	노 체	
노상준비		기존도로	
노상준비		절토부	7.4
비탈면보호		성토부	0.1
비탈면보호		절토부	19.9
비탈면보호		녹지대	
비탈면보호	면고르기	리핑암	
비탈면보호	면고르기	발파암	
암절개면보호식재		리핑암	
암절개면보호식재		발파암	
층따기	토사	노 상	
층따기	토사	노 체	
층따기	발파	노 상	
층따기	발파	노 체	
측구터파기			
벌개제근		깎기부	22.0
벌개제근	쌓기부	1.5m이상	
벌개제근	쌓기부	1.5m미만	
전석지반처리		1.0m미만	
전석지반처리		1.0m이상	
전석지반처리		인 력	

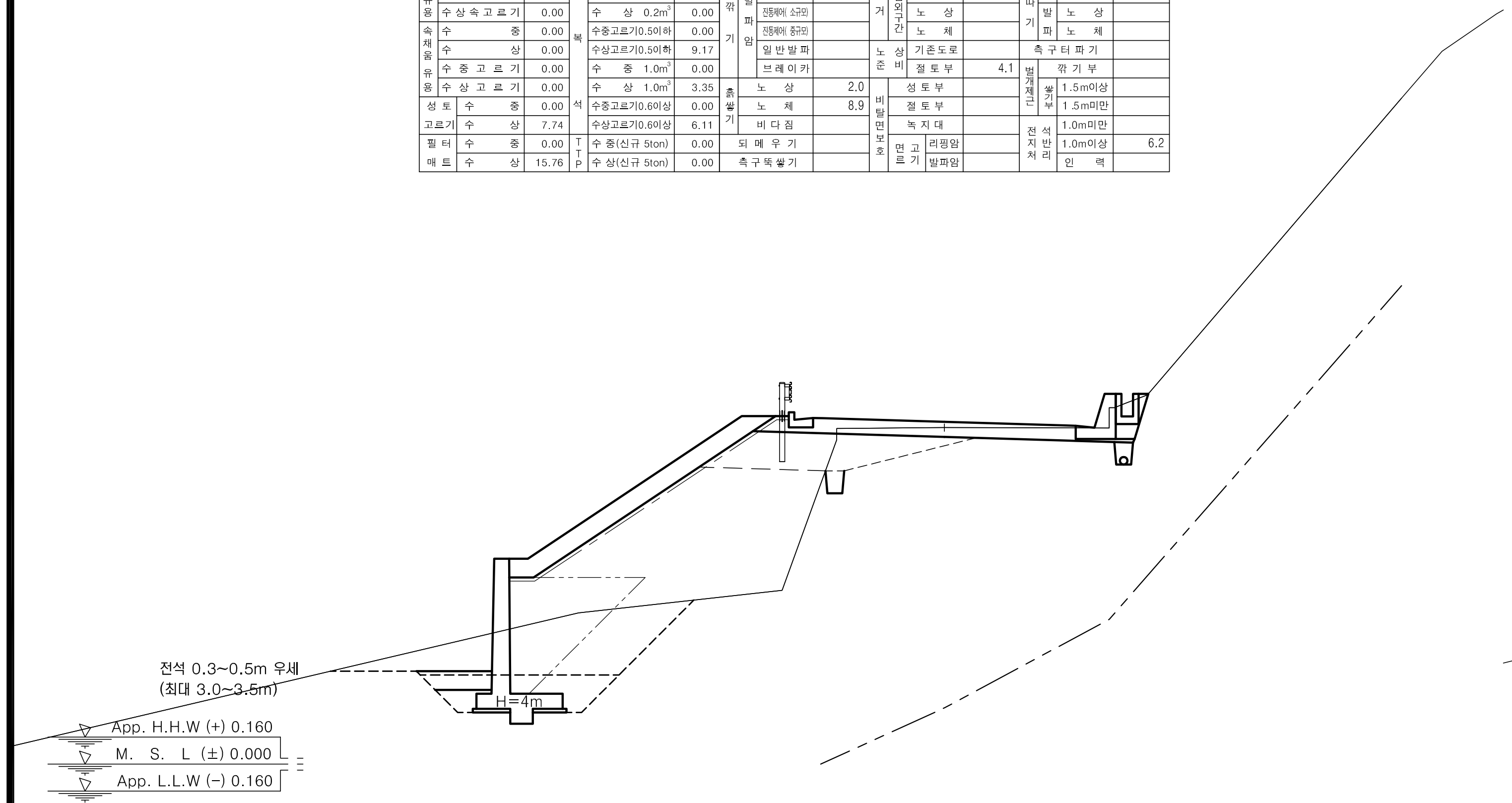

구분	세부	항목	수량
No.			0 +420.00
기초사석유용		수 중	0.00
기초사석유용		수 상	0.00
기초사석유용		수중속고르기	0.00
기초사석유용		수상속고르기	0.00
속채움유용		수 중	0.00
속채움유용		수 상	0.51
속채움유용		수중고르기	0.00
속채움유용		수상고르기	1.50
성토고르기		수 중	0.00
성토고르기		수 상	8.40
필터매트		수 중	0.00
필터매트		수 상	10.75
피복석		수 중 0.1m³	0.00
피복석		수 상 0.1m³	4.82
피복석		수 중 0.2m³	0.00
피복석		수 상 0.2m³	0.00
피복석		수중고르기0.5이하	0.00
피복석		수상고르기0.5이하	10.26
피복석		수 중 1.0m³	0.00
피복석		수 상 1.0m³	0.00
피복석		수중고르기0.6이상	0.00
피복석		수상고르기0.6이상	0.00
TTP		수 중(신규 5ton)	0.00
TTP		수 상(신규 5ton)	0.00
측 점			0+420.00
지반고			8.97
계획고			9.12
흙깎기		토 사	2.8
흙깎기		리핑암	
흙깎기	발파암	미진동굴착	
흙깎기	발파암	정밀진동제어	
흙깎기	발파암	진동제어(소규모)	
흙깎기	발파암	진동제어(중규모)	
흙깎기	발파암	일반발파	
흙깎기	발파암	브레이카	
흙쌓기		노 상	2.8
흙쌓기		노 체	20.7
흙쌓기		비다짐	
되메우기			
측구뚝쌓기			
표토제거	답구간	절토부	
표토제거	답구간	노 상	
표토제거	답구간	노 체	
표토제거	답외구간	절토부	
표토제거	답외구간	노 상	
표토제거	답외구간	노 체	
노상준비		기존도로	
노상준비		절토부	3.7
비탈면보호		성토부	
비탈면보호		절토부	
비탈면보호		녹지대	
비탈면보호	면고르기	리핑암	
비탈면보호	면고르기	발파암	
암절개면보호식재		리핑암	
암절개면보호식재		발파암	
층따기	토사	노 상	2.1
층따기	토사	노 체	
층따기	발파	노 상	
층따기	발파	노 체	
측구터파기			
벌개제근		깎기부	
벌개제근	쌓기부	1.5m이상	
벌개제근	쌓기부	1.5m미만	
전석지반처리		1.0m미만	
전석지반처리		1.0m이상	2.4
전석지반처리		인 력	

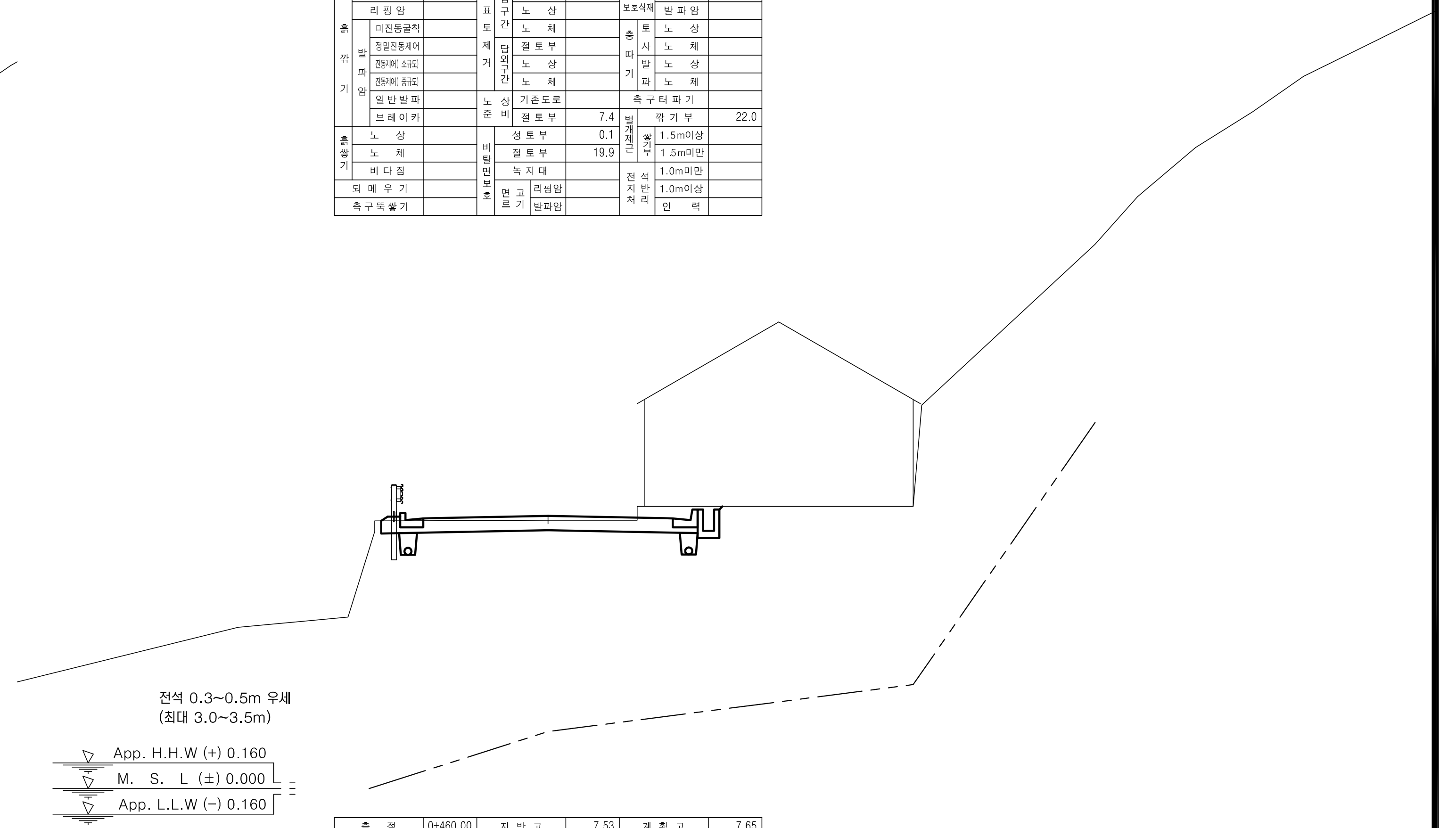

구분	세부	항목	수량
No.			0 +460.00
기초사석유용		수 중	0.00
기초사석유용		수 상	0.00
기초사석유용		수중속고르기	0.00
기초사석유용		수상속고르기	0.00
속채움유용		수 중	0.00
속채움유용		수 상	0.00
속채움유용		수중고르기	0.00
속채움유용		수상고르기	0.00
성토고르기		수 중	0.00
성토고르기		수 상	0.00
필터매트		수 중	0.00
필터매트		수 상	0.00
피복석		수 중 0.1m³	0.00
피복석		수 상 0.1m³	0.00
피복석		수 중 0.2m³	0.00
피복석		수 상 0.2m³	0.00
피복석		수중고르기0.5이하	0.00
피복석		수상고르기0.5이하	0.00
피복석		수 중 1.0m³	0.00
피복석		수 상 1.0m³	0.00
피복석		수중고르기0.6이상	0.00
피복석		수상고르기0.6이상	0.00
TTP		수 중(신규 5ton)	0.00
TTP		수 상(신규 5ton)	0.00
측 점			0+460.00
지반고			7.53
계획고			7.65
흙깎기		토 사	4.0
흙깎기		리핑암	
흙깎기	발파암	미진동굴착	
흙깎기	발파암	정밀진동제어	
흙깎기	발파암	진동제어(소규모)	
흙깎기	발파암	진동제어(중규모)	
흙깎기	발파암	일반발파	
흙깎기	발파암	브레이카	
흙쌓기		노 상	
흙쌓기		노 체	
흙쌓기		비다짐	
되메우기			
측구뚝쌓기			
표토제거	답구간	절토부	
표토제거	답구간	노 상	
표토제거	답구간	노 체	
표토제거	답외구간	절토부	
표토제거	답외구간	노 상	
표토제거	답외구간	노 체	
노상준비		기존도로	
노상준비		절토부	7.4
비탈면보호		성토부	0.2
비탈면보호		절토부	1.0
비탈면보호		녹지대	
비탈면보호	면고르기	리핑암	
비탈면보호	면고르기	발파암	
암절개면보호식재		리핑암	
암절개면보호식재		발파암	
층따기	토사	노 상	
층따기	토사	노 체	
층따기	발파	노 상	
층따기	발파	노 체	
측구터파기			
벌개제근		깎기부	
벌개제근	쌓기부	1.5m이상	
벌개제근	쌓기부	1.5m미만	
전석지반처리		1.0m미만	
전석지반처리		1.0m이상	
전석지반처리		인 력	

경상북도

대 림 산 업

사 업 명	울릉도 일주도로2 건설공사		
시설/공구			
건설분야	토 목	건설단계	실시설계

개정번호	날짜	개 정 내 용	과업책임자	분야별책임자	설계자
△					
△					
△					
△1	2015.12.	실시설계 준공	김 성 호	노 정 훈	박 시 철

위치정보		도 면 명	5지구 횡 단 면 도 (9) (STA.0+420.00~STA.0+480.00)
축 척	1 : 100		
도면번호	C0024002-009	편철번호	2.021

적용표준	GED-01-1104 V1.5

울릉도 일주도로2 건설공사

횡 단 면 도 (10)

5지구 (STA.0+500.00~STA.0+512.80)

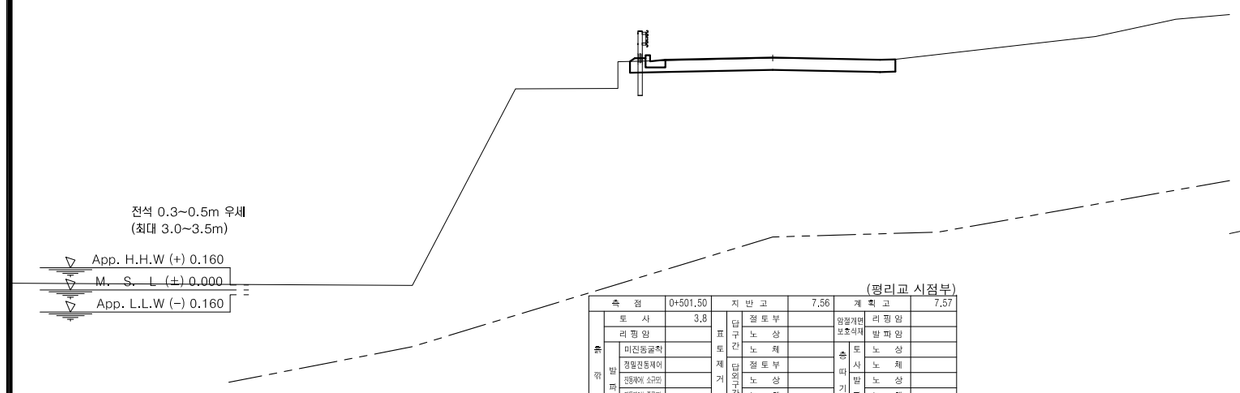

(평리교 시점부)

측 점	0+501.50	지 반 고	7.56	계 획 고	7.57
흙깎기 토 사	3.8	표토제거 답구간 절 토 부		암절개면 보호식재 리 핑 암	
리 핑 암		노 상		발 파 암	
발파암 미진동굴착		노 체		흙 따 기 토 사 노 상	
경일진동제어		답외구간 절 토 부		노 체	
진동제어 소규모		노 상		발 파 노 상	
진동제어 중규모		노 체		노 체	
일 반 발 파		노 상 비 기존도로		측 구 터 파 기	
브 레 이 카		절 토 부	7.4	벌개제근 깎 기 부	
흙쌓기 노 상		비탈면보호 성 토 부	0.2	쌓기부 1.5m이상	
노 체		절 토 부		1.5m미만	
비 다 짐		녹 지 대	2.0	전지처 석반리 1.0m미만	
되 메 우 기		연 고 리핑암		1.0m이상	
측구뚝쌓기		르 기 발파암		인 력	

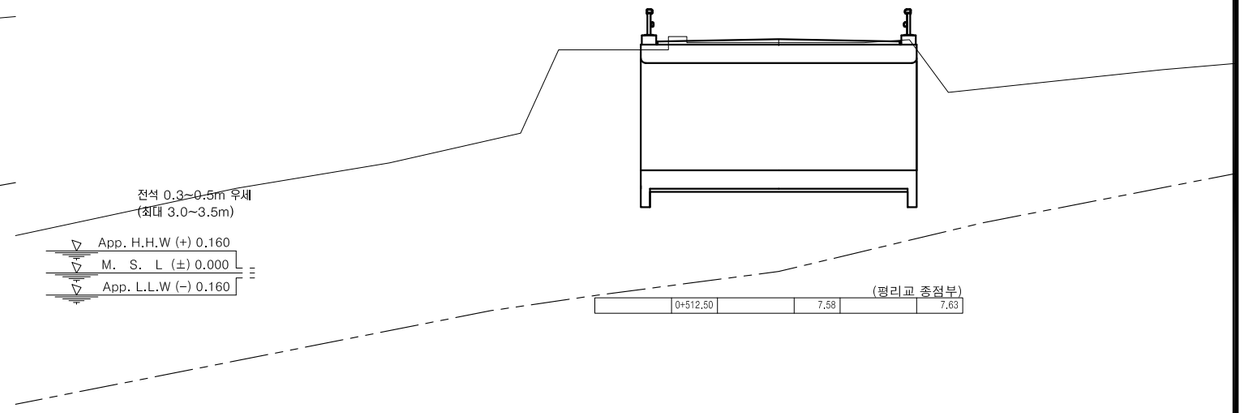

(평리교 종점부)

	0+512.50		7.58		7.63

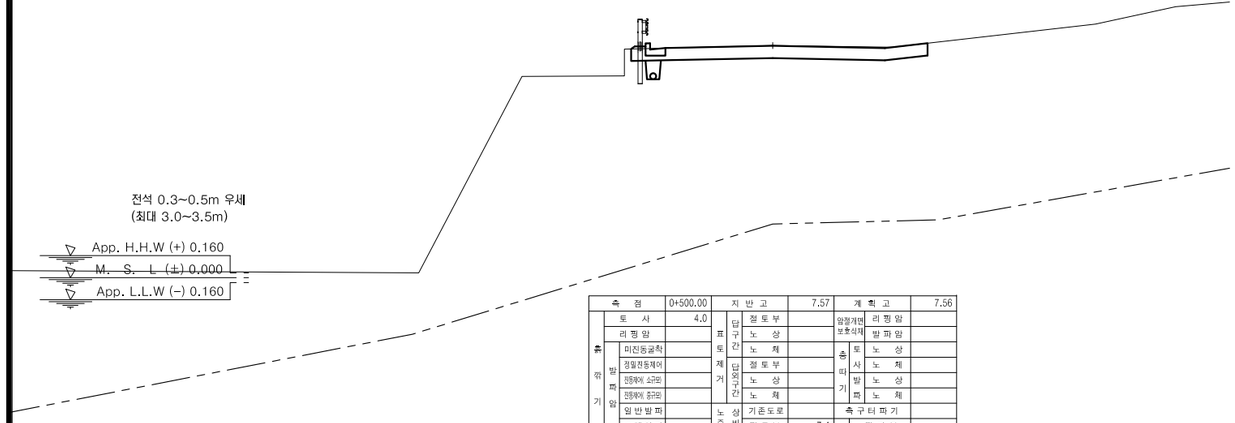

측 점	0+500.00	지 반 고	7.57	계 획 고	7.56
흙깎기 토 사	4.0	표토제거 답구간 절 토 부		암절개면 보호식재 리 핑 암	
리 핑 암		노 상		발 파 암	
발파암 미진동굴착		노 체		흙 따 기 토 사 노 상	
경일진동제어		답외구간 절 토 부		노 체	
진동제어 소규모		노 상		발 파 노 상	
진동제어 중규모		노 체		노 체	
일 반 발 파		노 상 비 기존도로		측 구 터 파 기	
브 레 이 카		절 토 부	7.4	벌개제근 깎 기 부	
흙쌓기 노 상		비탈면보호 성 토 부	0.1	쌓기부 1.5m이상	
노 체		절 토 부		1.5m미만	
비 다 짐		녹 지 대	1.7	전지처 석반리 1.0m미만	
되 메 우 기		연 고 리핑암		1.0m이상	
측구뚝쌓기		르 기 발파암		인 력	

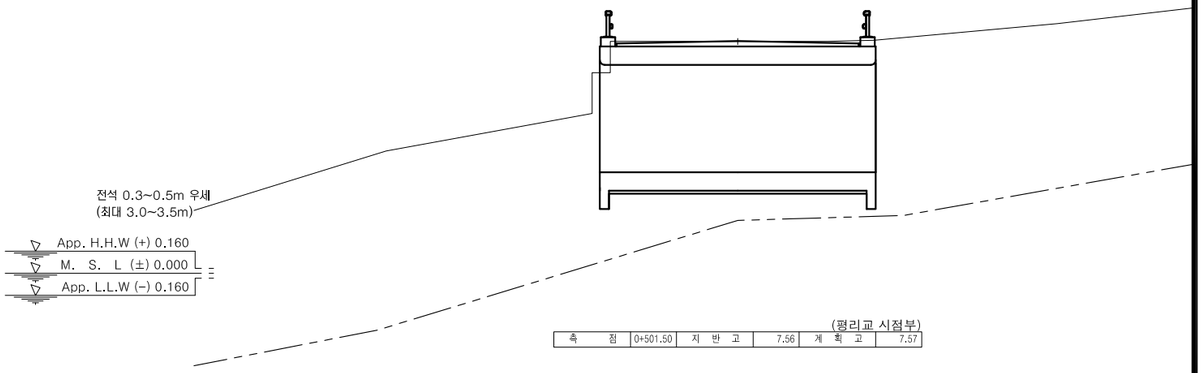

(평리교 시점부)

측 점	0+501.50	지 반 고	7.56	계 획 고	7.57

경상북도	사 업 명	울릉도 일주도로2 건설공사		△						위치정보		도 면 명	5지구 횡 단 면 도 (10) (STA.0+500.00~STA.0+512.80)
	시설/공구			△						축 척	1 : 100		
대 림 산 업	건설분야	토 목	건설단계	실시설계	△								
					△	2015.12.	실시설계 준공	김 성 호	노 정 훈	박 시 철	도면번호	C0024002-010	편철번호	2.022
					개정번호	날짜	개 정 내 용	과업책임자	분야별책임자	설계자			

적용표준 GED-01-1104 V1.5

울릉도 일주도로2 건설공사

횡 단 면 도 (11)

5지구 (STA.0+512.80~STA.0+560.00)

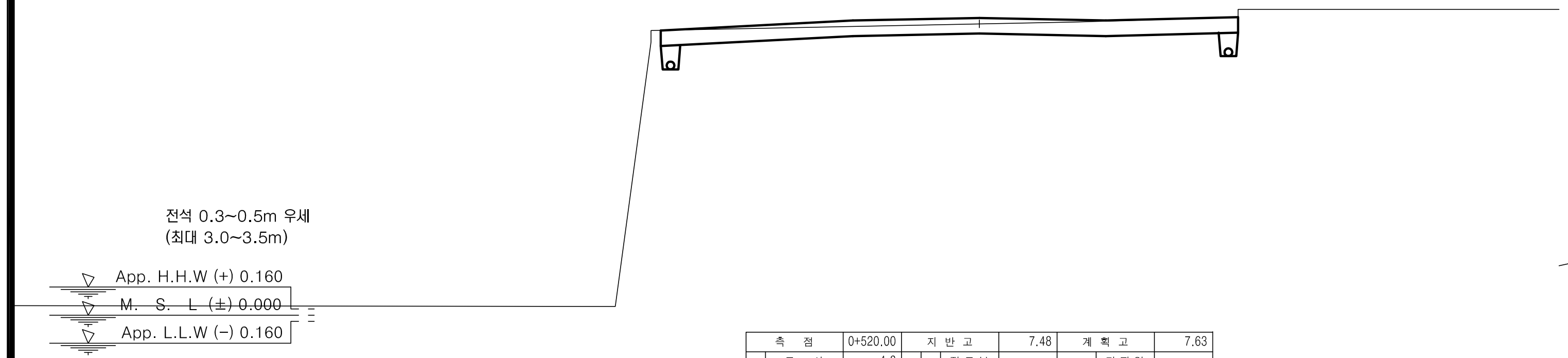

측 점		0+520.00	지 반 고		7.48	계 획 고		7.63
흙깎기	토 사	4.8	표토제거 답구간	절토부		암절개면 보호식재	리핑암	
흙깎기	리핑암		표토제거 답구간	노 상		암절개면 보호식재	발파암	
흙깎기 발파암	미진동굴착		표토제거 답구간	노 체		층따기 토사	노 상	
흙깎기 발파암	정밀진동제어		표토제거 답외구간	절토부		층따기 토사	노 체	
흙깎기 발파암	진동제어(소규모)		표토제거 답외구간	노 상		층따기 발파	노 상	
흙깎기 발파암	진동제어(중규모)		표토제거 답외구간	노 체		층따기 발파	노 체	
흙깎기 발파암	일반발파		노상준비	기존도로		측구터파기		
흙깎기 발파암	브레이카		노상준비	절토부	13.8	벌개제근	깎기부	
흙쌓기	노 상		비탈면보호	성토부		벌개제근 쌓기부	1.5m이상	
흙쌓기	노 체		비탈면보호	절토부		벌개제근 쌓기부	1.5m미만	
흙쌓기	비다짐		비탈면보호	녹지대		전석지반처리	1.0m미만	
되메우기			비탈면보호 면고르기	리핑암		전석지반처리	1.0m이상	
측구뚝쌓기			비탈면보호 면고르기	발파암		전석지반처리	인 력	

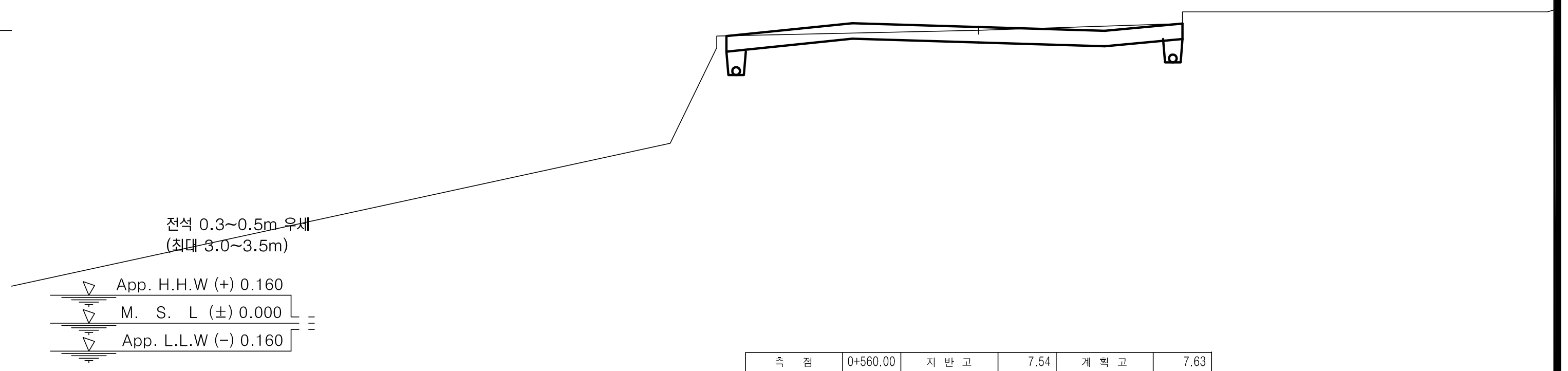

측 점		0+560.00	지 반 고		7.54	계 획 고		7.63
흙깎기	토 사	4.2	표토제거 답구간	절토부		암절개면 보호식재	리핑암	
흙깎기	리핑암		표토제거 답구간	노 상		암절개면 보호식재	발파암	
흙깎기 발파암	미진동굴착		표토제거 답구간	노 체		층따기 토사	노 상	
흙깎기 발파암	정밀진동제어		표토제거 답외구간	절토부		층따기 토사	노 체	
흙깎기 발파암	진동제어(소규모)		표토제거 답외구간	노 상		층따기 발파	노 상	
흙깎기 발파암	진동제어(중규모)		표토제거 답외구간	노 체		층따기 발파	노 체	
흙깎기 발파암	일반발파		노상준비	기존도로		측구터파기		
흙깎기 발파암	브레이카		노상준비	절토부	10.7	벌개제근	깎기부	
흙쌓기	노 상		비탈면보호	성토부		벌개제근 쌓기부	1.5m이상	
흙쌓기	노 체		비탈면보호	절토부		벌개제근 쌓기부	1.5m미만	
흙쌓기	비다짐		비탈면보호	녹지대		전석지반처리	1.0m미만	
되메우기			비탈면보호 면고르기	리핑암		전석지반처리	1.0m이상	
측구뚝쌓기			비탈면보호 면고르기	발파암		전석지반처리	인 력	

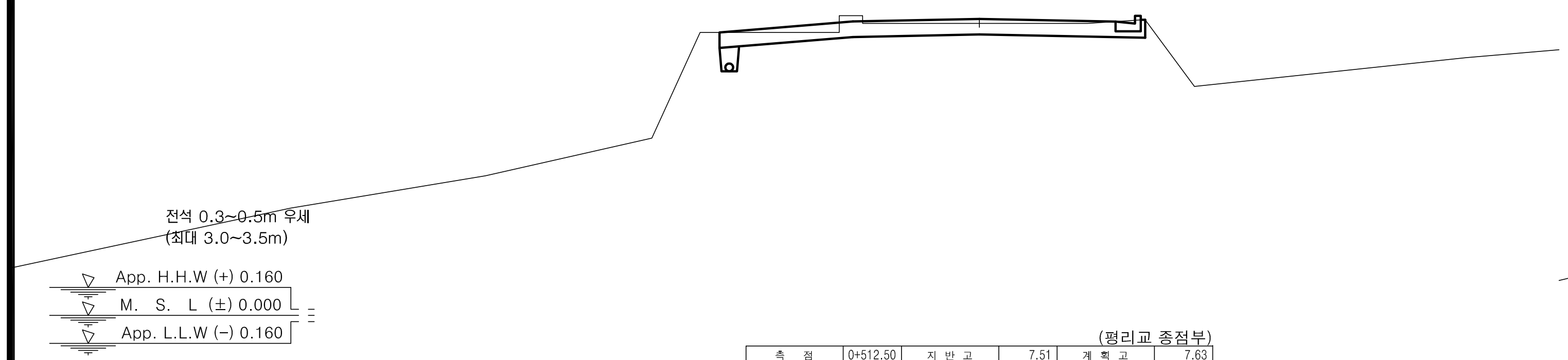

(평리교 종점부)

측 점		0+512.50	지 반 고		7.51	계 획 고		7.63
흙깎기	토 사	3.7	표토제거 답구간	절토부		암절개면 보호식재	리핑암	
흙깎기	리핑암		표토제거 답구간	노 상		암절개면 보호식재	발파암	
흙깎기 발파암	미진동굴착		표토제거 답구간	노 체		층따기 토사	노 상	
흙깎기 발파암	정밀진동제어		표토제거 답외구간	절토부		층따기 토사	노 체	
흙깎기 발파암	진동제어(소규모)		표토제거 답외구간	노 상		층따기 발파	노 상	
흙깎기 발파암	진동제어(중규모)		표토제거 답외구간	노 체		층따기 발파	노 체	
흙깎기 발파암	일반발파		노상준비	기존도로		측구터파기		
흙깎기 발파암	브레이카		노상준비	절토부	10.7	벌개제근	깎기부	
흙쌓기	노 상		비탈면보호	성토부		벌개제근 쌓기부	1.5m이상	
흙쌓기	노 체		비탈면보호	절토부		벌개제근 쌓기부	1.5m미만	
흙쌓기	비다짐		비탈면보호	녹지대		전석지반처리	1.0m미만	
되메우기			비탈면보호 면고르기	리핑암		전석지반처리	1.0m이상	
측구뚝쌓기			비탈면보호 면고르기	발파암		전석지반처리	인 력	

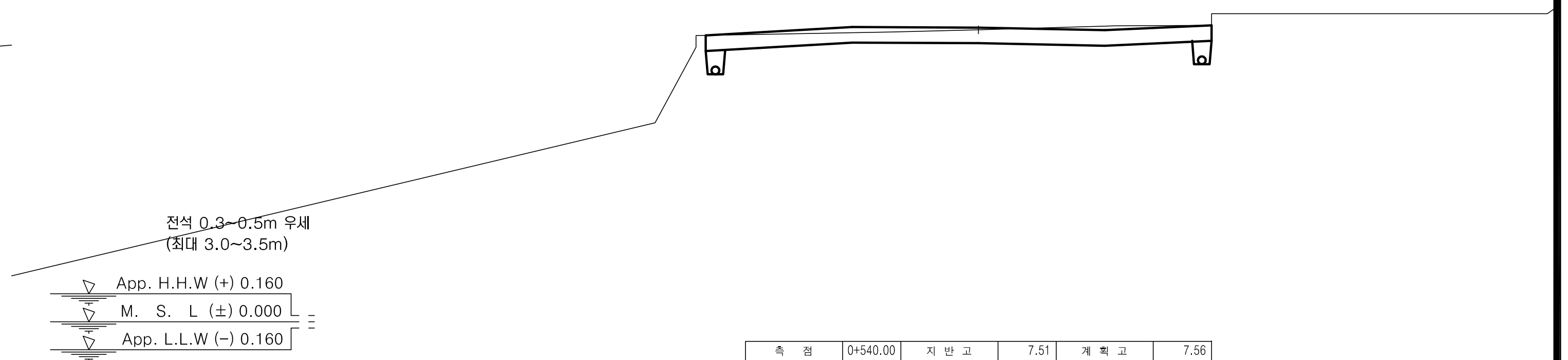

측 점		0+540.00	지 반 고		7.51	계 획 고		7.56
흙깎기	토 사	4.8	표토제거 답구간	절토부		암절개면 보호식재	리핑암	
흙깎기	리핑암		표토제거 답구간	노 상		암절개면 보호식재	발파암	
흙깎기 발파암	미진동굴착		표토제거 답구간	노 체		층따기 토사	노 상	
흙깎기 발파암	정밀진동제어		표토제거 답외구간	절토부		층따기 토사	노 체	
흙깎기 발파암	진동제어(소규모)		표토제거 답외구간	노 상		층따기 발파	노 상	
흙깎기 발파암	진동제어(중규모)		표토제거 답외구간	노 체		층따기 발파	노 체	
흙깎기 발파암	일반발파		노상준비	기존도로		측구터파기		
흙깎기 발파암	브레이카		노상준비	절토부	12.0	벌개제근	깎기부	
흙쌓기	노 상		비탈면보호	성토부		벌개제근 쌓기부	1.5m이상	
흙쌓기	노 체		비탈면보호	절토부		벌개제근 쌓기부	1.5m미만	
흙쌓기	비다짐		비탈면보호	녹지대		전석지반처리	1.0m미만	
되메우기			비탈면보호 면고르기	리핑암		전석지반처리	1.0m이상	
측구뚝쌓기			비탈면보호 면고르기	발파암		전석지반처리	인 력	

경상북도	사 업 명	울릉도 일주도로2 건설공사			△						위치정보		도 면 명	5지구 횡 단 면 도 (11) (STA.0+512.80~STA.0+560.00)
	시설/공구				△						축 척	1 : 100		
대 림 산 업	건설분야	토 목	건설단계	실시설계	△1	2015.12.	실시설계 준공	김 성 호	노 정 훈	박 시 철	도면번호	C0024002-011	편철번호	2.023
					개정번호	날짜	개 정 내 용	과업책임자	분야별책임자	설계자				

적용표준 GED-01-1104 V1.5

횡 단 면 도 (12)

5지구 (STA.0+580.00~STA.0+600.00)

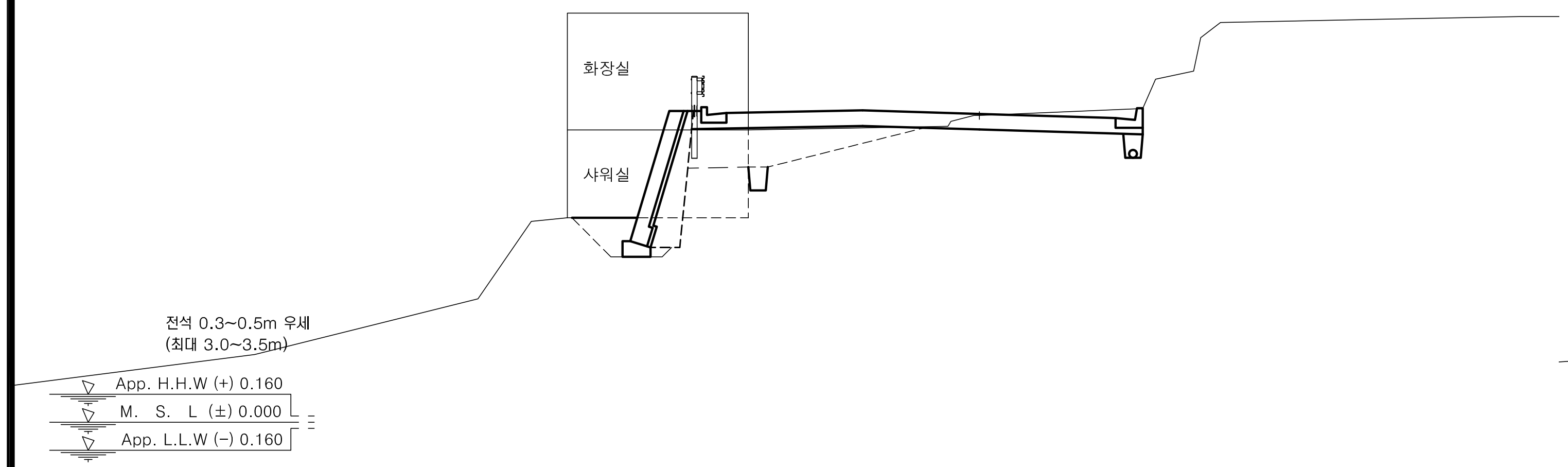

측점	0+585.00	지반고	7.88	계획고	7.92
흙깎기 토사	2.4	표토제거 답구간 절토부		암절개면 보호식재 리핑암	
흙깎기 리핑암		표토제거 답구간 노상		암절개면 보호식재 발파암	
흙깎기 발파암 미진동굴착		표토제거 답구간 노체		층따기 토사 노상	2.5
흙깎기 발파암 정밀진동제어		표토제거 답외구간 절토부		층따기 토사 노체	
흙깎기 발파암 진동제어(소규모)		표토제거 답외구간 노상		층따기 발파 노상	
흙깎기 발파암 진동제어(중규모)		표토제거 답외구간 노체		층따기 발파 노체	
흙깎기 발파암 일반발파		노상준비 기존도로		측구터파기	
흙깎기 발파암 브레이카		노상준비 절토부	5.1	벌개제근 깎기부	
흙쌓기 노상	1.5	비탈면보호 성토부		벌개제근 쌓기부 1.5m이상	
흙쌓기 노체	2.1	비탈면보호 절토부		벌개제근 쌓기부 1.5m미만	
흙쌓기 비다짐		비탈면보호 녹지대		전석지반처리 1.0m미만	
되메우기		비탈면보호 면고르기 리핑암		전석지반처리 1.0m이상	
측구뚝쌓기		비탈면보호 면고르기 발파암		전석지반처리 인력	

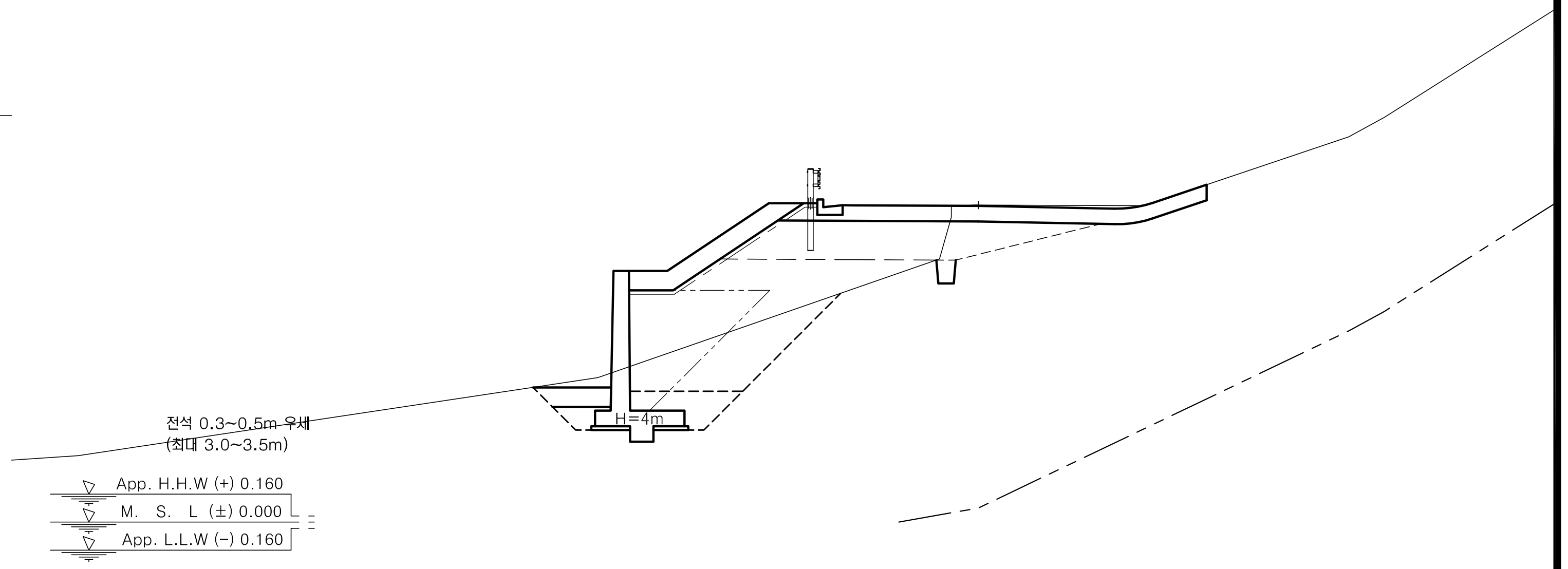

No.	0 +600.00		
기초사석유용 수중	0.00	피복석 수중 0.1m³	0.00
기초사석유용 수상	0.00	피복석 수상 0.1m³	3.20
기초사석유용 수중속고르기	0.00	피복석 수중 0.2m³	0.00
기초사석유용 수상속고르기	0.00	피복석 수상 0.2m³	0.00
속채움유용 수중	0.00	피복석 수중고르기0.5이하	0.00
속채움유용 수상	0.51	피복석 수상고르기0.5이하	7.04
속채움유용 수중고르기	0.00	피복석 수중 1.0m³	0.00
속채움유용 수상고르기	1.50	피복석 수상 1.0m³	0.00
성토고르기 수중	0.00	피복석 수중고르기0.6이상	0.00
성토고르기 수상	5.17	피복석 수상고르기0.6이상	0.00
필터매트 수중	0.00	TTP 수중(신규 5ton)	0.00
필터매트 수상	7.52	TTP 수상(신규 5ton)	0.00

측점	0+600.00	지반고	8.17	계획고	8.14
흙깎기 토사	2.9	표토제거 답구간 절토부		암절개면 보호식재 리핑암	
흙깎기 리핑암		표토제거 답구간 노상		암절개면 보호식재 발파암	
흙깎기 발파암 미진동굴착		표토제거 답구간 노체		층따기 토사 노상	2.2
흙깎기 발파암 정밀진동제어		표토제거 답외구간 절토부		층따기 토사 노체	
흙깎기 발파암 진동제어(소규모)		표토제거 답외구간 노상		층따기 발파 노상	
흙깎기 발파암 진동제어(중규모)		표토제거 답외구간 노체		층따기 발파 노체	
흙깎기 발파암 일반발파		노상준비 기존도로		측구터파기	
흙깎기 발파암 브레이카		노상준비 절토부	2.7	벌개제근 깎기부	
흙쌓기 노상	5.0	비탈면보호 성토부		벌개제근 쌓기부 1.5m이상	
흙쌓기 노체	9.0	비탈면보호 절토부		벌개제근 쌓기부 1.5m미만	
흙쌓기 비다짐		비탈면보호 녹지대		전석지반처리 1.0m미만	
되메우기		비탈면보호 면고르기 리핑암		전석지반처리 1.0m이상	2.5
측구뚝쌓기		비탈면보호 면고르기 발파암		전석지반처리 인력	

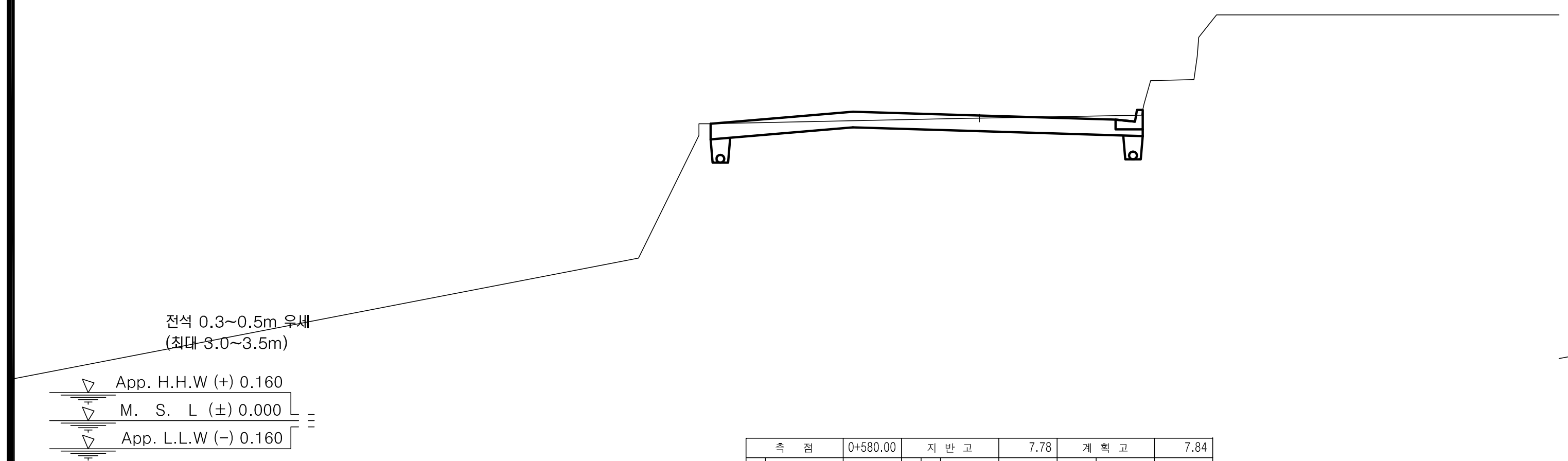

측점	0+580.00	지반고	7.78	계획고	7.84
흙깎기 토사	3.7	표토제거 답구간 절토부		암절개면 보호식재 리핑암	
흙깎기 리핑암		표토제거 답구간 노상		암절개면 보호식재 발파암	
흙깎기 발파암 미진동굴착		표토제거 답구간 노체		층따기 토사 노상	
흙깎기 발파암 정밀진동제어		표토제거 답외구간 절토부		층따기 토사 노체	
흙깎기 발파암 진동제어(소규모)		표토제거 답외구간 노상		층따기 발파 노상	
흙깎기 발파암 진동제어(중규모)		표토제거 답외구간 노체		층따기 발파 노체	
흙깎기 발파암 일반발파		노상준비 기존도로		측구터파기	
흙깎기 발파암 브레이카		노상준비 절토부	10.1	벌개제근 깎기부	
흙쌓기 노상		비탈면보호 성토부		벌개제근 쌓기부 1.5m이상	
흙쌓기 노체		비탈면보호 절토부		벌개제근 쌓기부 1.5m미만	
흙쌓기 비다짐		비탈면보호 녹지대		전석지반처리 1.0m미만	
되메우기		비탈면보호 면고르기 리핑암		전석지반처리 1.0m이상	
측구뚝쌓기		비탈면보호 면고르기 발파암		전석지반처리 인력	

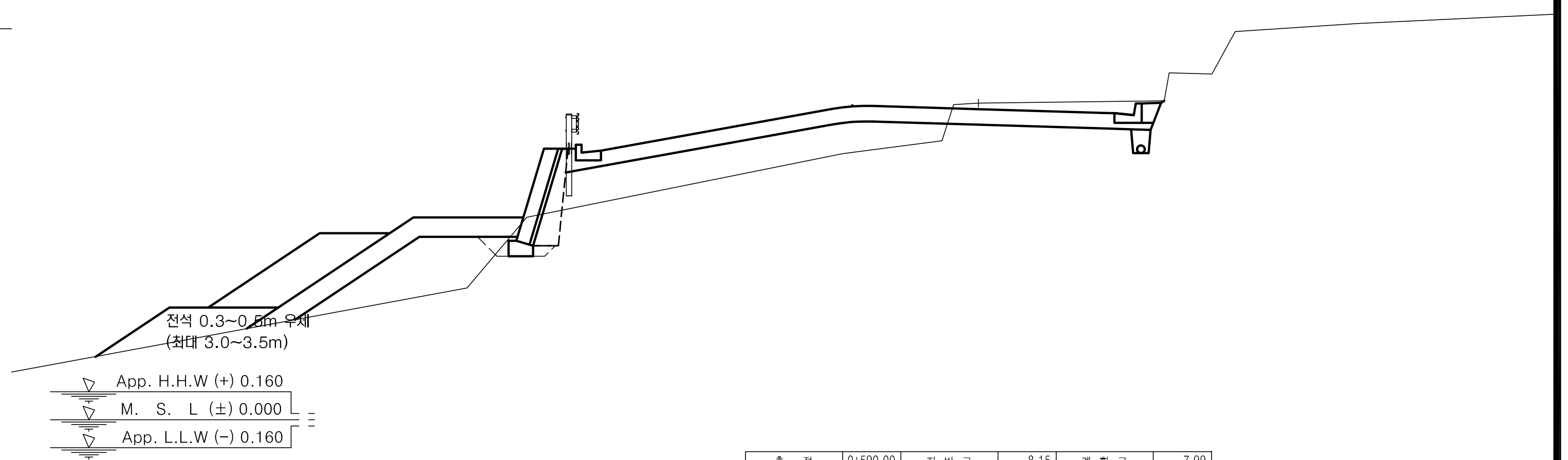

No.	0 +590.00		
기초사석유용 수중	0.00	피복석 수중 0.1m³	0.00
기초사석유용 수상	6.29	피복석 수상 0.1m³	3.54
기초사석유용 수중속고르기	0.00	피복석 수중 0.2m³	0.00
기초사석유용 수상속고르기	4.96	피복석 수상 0.2m³	0.00
속채움유용 수중	0.00	피복석 수중고르기0.5이하	0.00
속채움유용 수상	0.00	피복석 수상고르기0.5이하	7.99
속채움유용 수중고르기	0.00	피복석 수중 1.0m³	0.00
속채움유용 수상고르기	0.00	피복석 수상 1.0m³	5.97
성토고르기 수중	0.00	피복석 수중고르기0.6이상	0.00
성토고르기 수상	0.00	피복석 수상고르기0.6이상	8.54
필터매트 수중	0.00	TTP 수중(신규 5ton)	0.00
필터매트 수상	0.00	TTP 수상(신규 5ton)	0.00

측점	0+590.00	지반고	8.15	계획고	7.99
흙깎기 토사	3.4	표토제거 답구간 절토부		암절개면 보호식재 리핑암	
흙깎기 리핑암		표토제거 답구간 노상		암절개면 보호식재 발파암	
흙깎기 발파암 미진동굴착		표토제거 답구간 노체		층따기 토사 노상	0.8
흙깎기 발파암 정밀진동제어		표토제거 답외구간 절토부		층따기 토사 노체	
흙깎기 발파암 진동제어(소규모)		표토제거 답외구간 노상		층따기 발파 노상	
흙깎기 발파암 진동제어(중규모)		표토제거 답외구간 노체		층따기 발파 노체	
흙깎기 발파암 일반발파		노상준비 기존도로		측구터파기	
흙깎기 발파암 브레이카		노상준비 절토부	4.7	벌개제근 깎기부	
흙쌓기 노상	8.0	비탈면보호 성토부		벌개제근 쌓기부 1.5m이상	
흙쌓기 노체		비탈면보호 절토부		벌개제근 쌓기부 1.5m미만	
흙쌓기 비다짐		비탈면보호 녹지대		전석지반처리 1.0m미만	
되메우기		비탈면보호 면고르기 리핑암		전석지반처리 1.0m이상	9.8
측구뚝쌓기		비탈면보호 면고르기 발파암		전석지반처리 인력	

경상북도	사 업 명	울릉도 일주도로2 건설공사			
	시설/공구				
대 림 산 업	건설분야	토 목	건설단계	실시설계	

개정번호	날짜	개 정 내 용	과업책임자	분야별책임자	설계자
△					
△					
△					
△1	2015.12.	실시설계 준공	김 성 호	노 정 훈	박 시 철

위치정보		도 면 명	5지구 횡 단 면 도 (12) (STA.0+580.00~STA.0+600.00)
축 척	1 : 100		
도면번호	C0024002-012	편철번호	2.024

적용표준	GED-01-1104	V1.5

울릉도 일주도로2 건설공사

횡 단 면 도 (13)

5지구 (STA.0+610.00~STA.0+640.00)

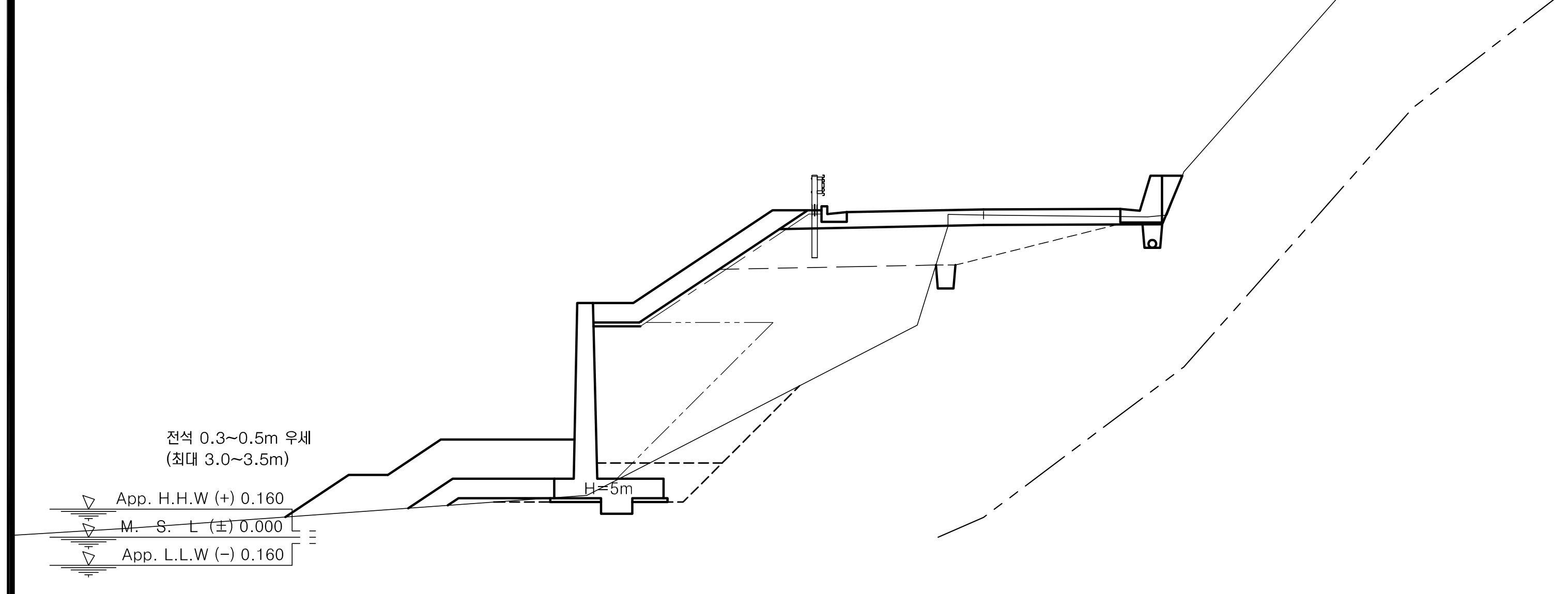

				측 점	0+620.00	지 반 고	8.25	계 획 고	8.39
No.	0+620.00			흙깎기 토 사	1.3	표토제거 답구간 절토부		암절개면보호식재 리핑암	
기초사석유용 수 중	0.00	피복석 수 중 0.1m³	0.00	리핑암		노 상		발파암	
수 상	0.29	수 상 0.1m³	4.60	발파암 미진동굴착		노 체		층따기 토사 노 상	2.5
수중속고르기	0.00	수 중 0.2m³	0.00	정밀진동제어		답외구간 절토부		토사 노 체	
수상속고르기	2.68	수 상 0.2m³	0.00	진동제어(소규모)		노 상		발파 노 상	
속채움유용 수 중	0.00	수중고르기0.5이하	0.00	진동제어(중규모)		노 체		발파 노 체	
수 상	0.00	수상고르기0.5이하	10.18	일반발파		노상준비 기존도로		측구터파기	
수중고르기	0.00	수 중 1.0m³	0.00	브레이카		절토부	0.6	벌개제근 깎기부	
수상고르기	0.00	수 상 1.0m³	6.71	흙쌓기 노 상	4.9	비탈면보호 성토부		쌓기부 1.5m이상	
성토고르기 수 중	0.00	수중고르기0.6이상	0.00	노 체	18.4	절토부		1.5m미만	
수 상	6.36	수상고르기0.6이상	8.00	비다짐		녹지대		전석지반처리 1.0m미만	
필터매트 수 중	0.00	TTP 수 중(신규 5ton)	0.00	되메우기		면고르기 리핑암		1.0m이상	3.0
수 상	8.71	수 상(신규 5ton)	0.00	측구뚝쌓기		발파암		인 력	

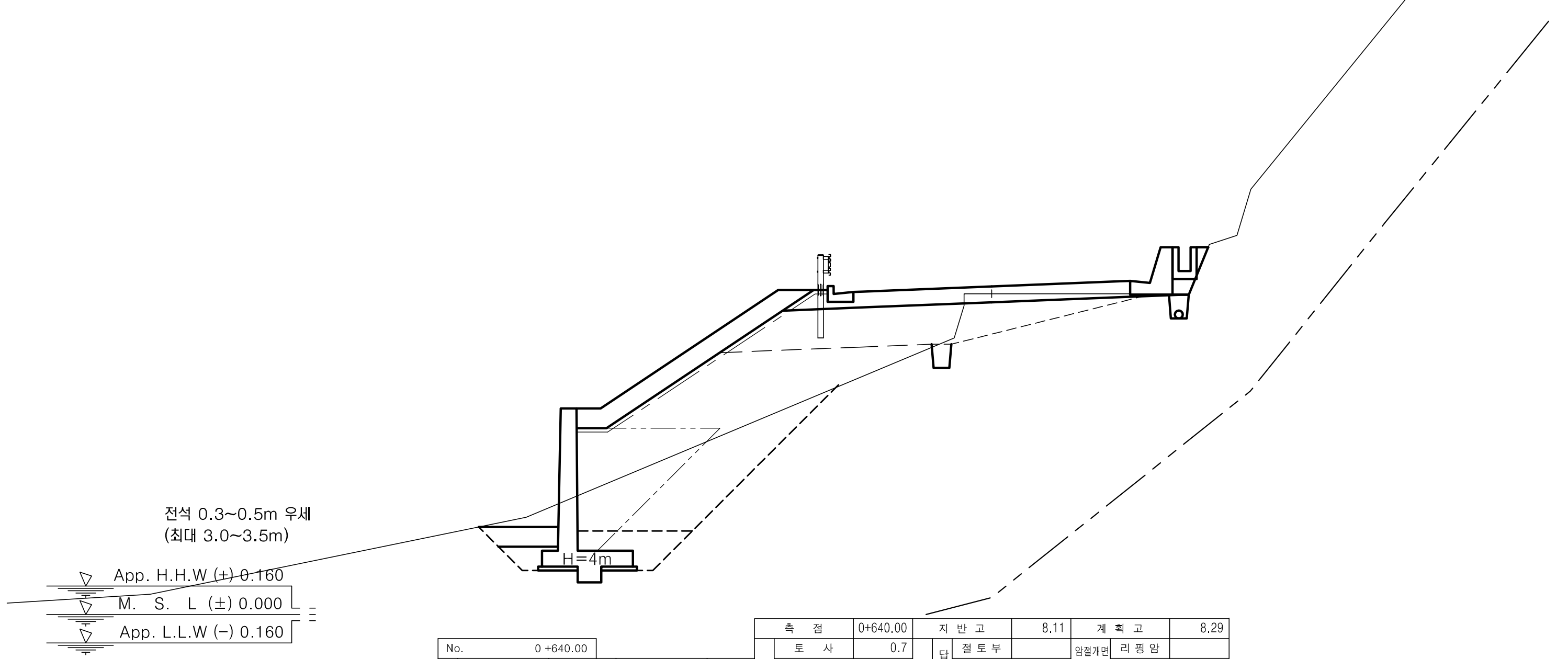

				측 점	0+640.00	지 반 고	8.11	계 획 고	8.29
No.	0+640.00			흙깎기 토 사	0.7	표토제거 답구간 절토부		암절개면보호식재 리핑암	
기초사석유용 수 중	0.00	피복석 수 중 0.1m³	0.00	리핑암		노 상		발파암	
수 상	0.00	수 상 0.1m³	4.14	발파암 미진동굴착		노 체		층따기 토사 노 상	2.3
수중속고르기	0.00	수 중 0.2m³	0.00	정밀진동제어		답외구간 절토부		토사 노 체	
수상속고르기	0.00	수 상 0.2m³	0.00	진동제어(소규모)		노 상		발파 노 상	
속채움유용 수 중	0.00	수중고르기0.5이하	0.00	진동제어(중규모)		노 체		발파 노 체	
수 상	0.51	수상고르기0.5이하	8.92	일반발파		노상준비 기존도로		측구터파기	
수중고르기	0.00	수 중 1.0m³	0.00	브레이카		절토부	0.6	벌개제근 깎기부	
수상고르기	1.50	수 상 1.0m³	0.00	흙쌓기 노 상	5.2	비탈면보호 성토부		쌓기부 1.5m이상	
성토고르기 수 중	0.00	수중고르기0.6이상	0.00	노 체	14.2	절토부		1.5m미만	
수 상	7.05	수상고르기0.6이상	0.00	비다짐		녹지대		전석지반처리 1.0m미만	
필터매트 수 중	0.00	TTP 수 중(신규 5ton)	0.00	되메우기		면고르기 리핑암		1.0m이상	2.4
수 상	9.40	수 상(신규 5ton)	0.00	측구뚝쌓기		발파암		인 력	

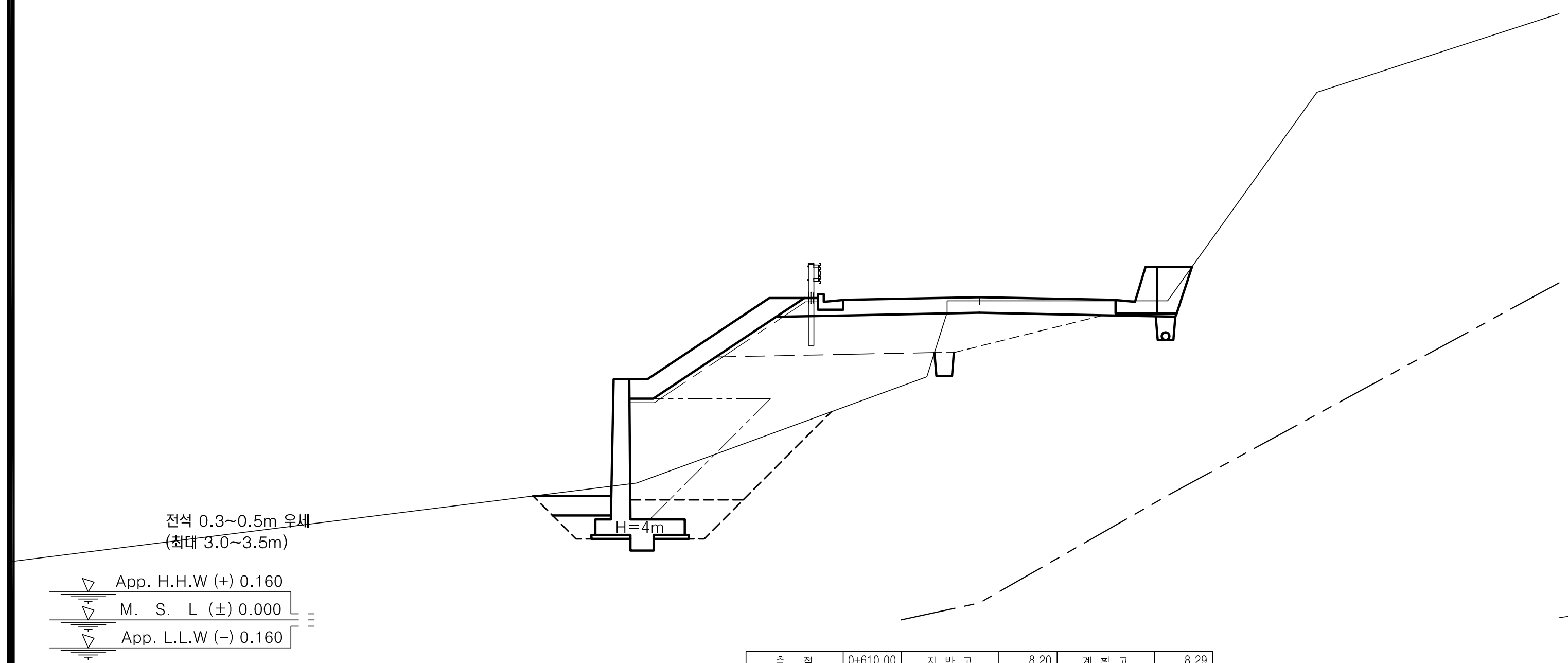

				측 점	0+610.00	지 반 고	8.20	계 획 고	8.29
No.	0+610.00			흙깎기 토 사	2.2	표토제거 답구간 절토부		암절개면보호식재 리핑암	
기초사석유용 수 중	0.00	피복석 수 중 0.1m³	0.00	리핑암		노 상		발파암	
수 상	0.00	수 상 0.1m³	3.26	발파암 미진동굴착		노 체		층따기 토사 노 상	2.3
수중속고르기	0.00	수 중 0.2m³	0.00	정밀진동제어		답외구간 절토부		토사 노 체	
수상속고르기	0.00	수 상 0.2m³	0.00	진동제어(소규모)		노 상		발파 노 상	
속채움유용 수 중	0.00	수중고르기0.5이하	0.00	진동제어(중규모)		노 체		발파 노 체	
수 상	0.51	수상고르기0.5이하	7.14	일반발파		노상준비 기존도로		측구터파기	
수중고르기	0.00	수 중 1.0m³	0.00	브레이카		절토부	1.4	벌개제근 깎기부	
수상고르기	1.50	수 상 1.0m³	0.00	흙쌓기 노 상	5.0	비탈면보호 성토부		쌓기부 1.5m이상	
성토고르기 수 중	0.00	수중고르기0.6이상	0.00	노 체	11.6	절토부		1.5m미만	
수 상	5.28	수상고르기0.6이상	0.00	비다짐		녹지대		전석지반처리 1.0m미만	
필터매트 수 중	0.00	TTP 수 중(신규 5ton)	0.00	되메우기		면고르기 리핑암		1.0m이상	2.5
수 상	7.63	수 상(신규 5ton)	0.00	측구뚝쌓기		발파암		인 력	

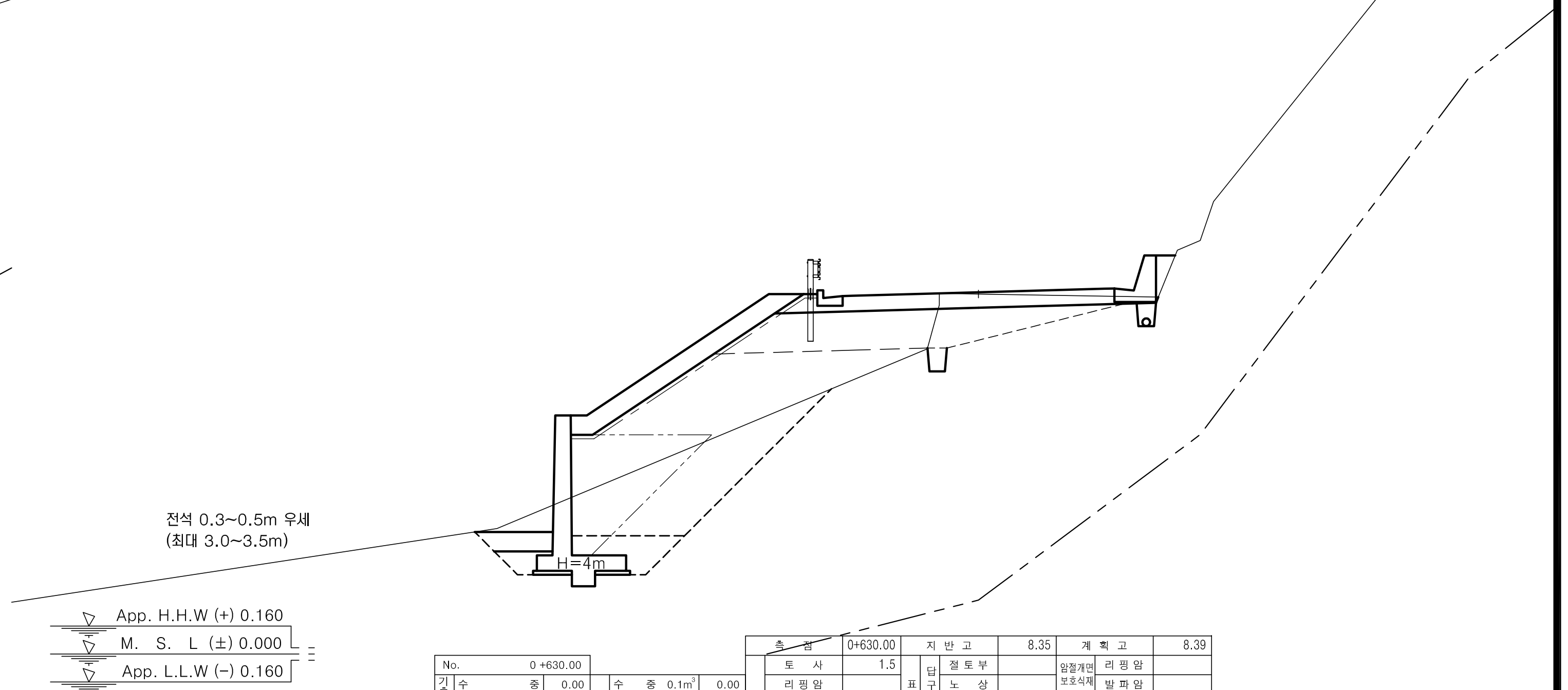

				측 점	0+630.00	지 반 고	8.35	계 획 고	8.39
No.	0+630.00			흙깎기 토 사	1.5	표토제거 답구간 절토부		암절개면보호식재 리핑암	
기초사석유용 수 중	0.00	피복석 수 중 0.1m³	0.00	리핑암		노 상		발파암	
수 상	0.00	수 상 0.1m³	4.16	발파암 미진동굴착		노 체		층따기 토사 노 상	2.7
수중속고르기	0.00	수 중 0.2m³	0.00	정밀진동제어		답외구간 절토부		토사 노 체	
수상속고르기	0.00	수 상 0.2m³	0.00	진동제어(소규모)		노 상		발파 노 상	
속채움유용 수 중	0.00	수중고르기0.5이하	0.00	진동제어(중규모)		노 체		발파 노 체	
수 상	0.51	수상고르기0.5이하	8.96	일반발파		노상준비 기존도로		측구터파기	
수중고르기	0.00	수 중 1.0m³	0.00	브레이카		절토부	0.3	벌개제근 깎기부	
수상고르기	1.50	수 상 1.0m³	0.00	흙쌓기 노 상	4.9	비탈면보호 성토부		쌓기부 1.5m이상	
성토고르기 수 중	0.00	수중고르기0.6이상	0.00	노 체	15.1	절토부		1.5m미만	
수 상	7.09	수상고르기0.6이상	0.00	비다짐		녹지대		전석지반처리 1.0m미만	
필터매트 수 중	0.00	TTP 수 중(신규 5ton)	0.00	되메우기		면고르기 리핑암		1.0m이상	2.5
수 상	9.44	수 상(신규 5ton)	0.00	측구뚝쌓기		발파암		인 력	

경상북도	사 업 명	울릉도 일주도로2 건설공사			개정번호	날짜	개 정 내 용	과업책임자	분야별책임자	설계자	위치정보		도 면 명	5지구 횡 단 면 도 (13) (STA.0+610.00~STA.0+640.00)
	시설/공구				1	2015.12.	실시설계 준공	김 성 호	노 정 훈	박 시 철	축 척	1 : 100		
대 림 산 업	건설분야	토 목	건설단계	실시설계							도면번호	C0024002-013	편철번호	2.025

적용표준 GED-01-1104 V1.5

울릉도 일주도로2 건설공사

횡 단 면 도 (14)

5지구 (STA.0+650.00~STA.0+680.00)

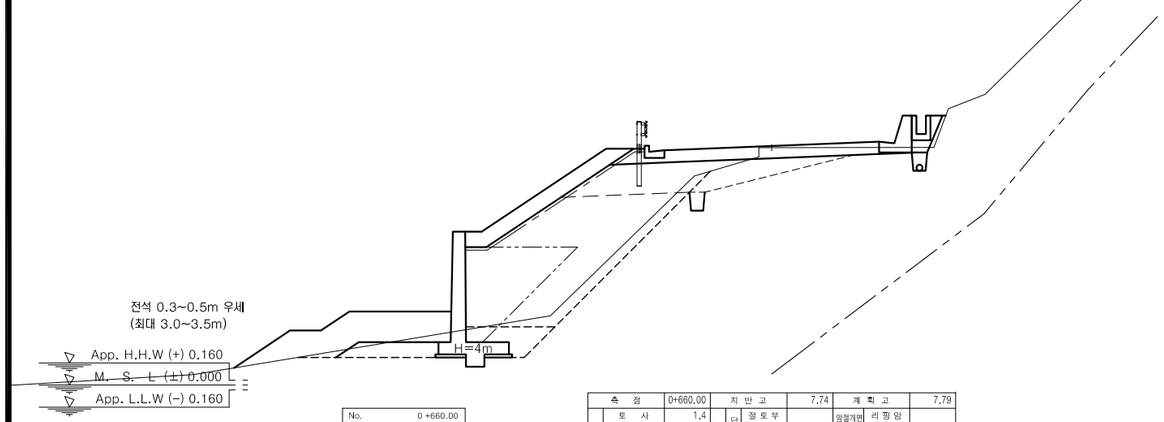

No.	0 +660.00			측 점	0+660.00	지 반 고	7.74	계 획 고	7.79
기초사석	수 중	0.00	피복석	토 사	1.4	표토제거	단구간 절토부	암절개면 보호석재	리 핌 암
	수 상	0.00		리 핌 암			노 상		발 파 암
유용	수 중 속 고 르 기	0.00		발파암 미진동굴착			노 체	흙쌓기	토 노 상 2.3
	수 상 속 고 르 기	0.00		정밀진동제어			절토부	따기	사 노 체
속채움 유용	수 중	0.00		진동제어 소규모			노 상		발 노 상
	수 상	0.00		진동제어 중규모			노 체		파 노 체
	수 중 고 르 기	0.00		일 반 발 파		노상준비	기존도로	측구터파기	
	수 상 고 르 기	0.00		브 레 이 카			절토부 1.9	발파제근	깎 기 부
성토	수 중	0.00	흙쌓기	노 상	4.1	비탈면보호	성토부	울타리	1.5m이상
고르기	수 상	6.47		노 체	12.3		절토부		1.5m미만
필터 매트	수 중	0.00 TYP		비 다 짐	0.1		녹 지 대	전석처리	1.0m미만
	수 상	8.82		되 메 우 기			면고르기 리핌암		1.0m이상
				측구뚝쌓기			발파암		인 력

No.	0 +660.00			측 점	0+660.00	지 반 고	6.60	계 획 고	7.02
기초사석	수 중	0.00	피복석	토 사	0.6	표토제거	단구간 절토부	암절개면 보호석재	리 핌 암
	수 상	0.32		리 핌 암			노 상		발 파 암
유용	수 중 속 고 르 기	0.00		발파암 미진동굴착			노 체	흙쌓기	토 노 상 2.5
	수 상 속 고 르 기	2.22		정밀진동제어			절토부	따기	사 노 체
속채움 유용	수 중	0.00		진동제어 소규모			노 상		발 노 상
	수 상	0.00		진동제어 중규모			노 체		파 노 체
	수 중 고 르 기	0.00		일 반 발 파		노상준비	기존도로	측구터파기	
	수 상 고 르 기	0.00		브 레 이 카			절토부 2.9	발파제근	깎 기 부 1.9
성토	수 중	0.00	흙쌓기	노 상	3.0	비탈면보호	성토부	울타리	1.5m이상
고르기	수 상	5.23		노 체	10.4		절토부		1.5m미만
필터 매트	수 중	0.00 TYP		비 다 짐	0.1		녹 지 대 0.5	전석처리	1.0m미만
	수 상	7.58		되 메 우 기			면고르기 리핌암		1.0m이상 1.5
				측구뚝쌓기			발파암		인 력

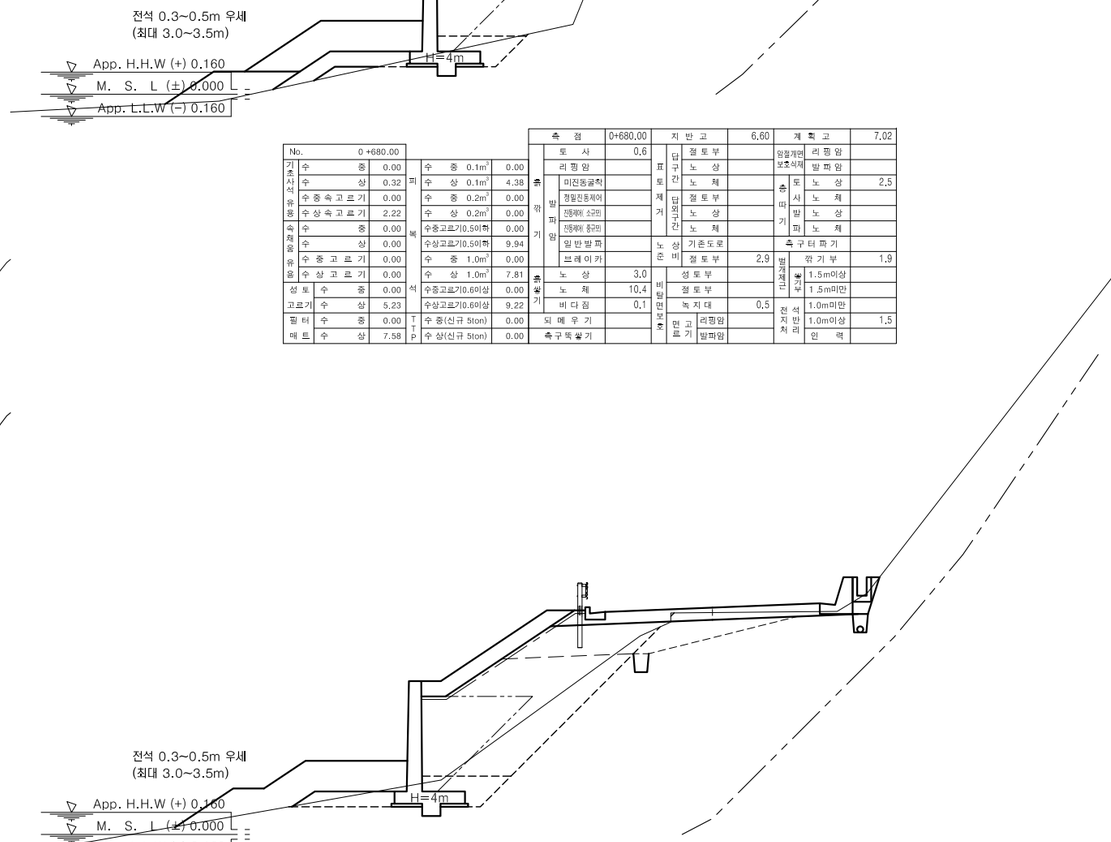

No.	0 +650.00			측 점	0+650.00	지 반 고	8.07	계 획 고	8.09
기초사석	수 중	0.00	피복석	토 사	1.3	표토제거	단구간 절토부	암절개면 보호석재	리 핌 암
	수 상	0.00		리 핌 암			노 상		발 파 암
유용	수 중 속 고 르 기	0.00		발파암 미진동굴착			노 체	흙쌓기	토 노 상 2.0
	수 상 속 고 르 기	0.00		정밀진동제어			절토부	따기	사 노 체
속채움 유용	수 중	0.00		진동제어 소규모			노 상		발 노 상
	수 상	0.51		진동제어 중규모			노 체		파 노 체
	수 중 고 르 기	0.00		일 반 발 파		노상준비	기존도로	측구터파기	
	수 상 고 르 기	1.50		브 레 이 카			절토부 2.0	발파제근	깎 기 부
성토	수 중	0.00	흙쌓기	노 상	4.3	비탈면보호	성토부	울타리	1.5m이상
고르기	수 상	7.09		노 체	14.4		절토부		1.5m미만
필터 매트	수 중	0.00 TYP		비 다 짐	0.9		녹 지 대 0.8	전석처리	1.0m미만
	수 상	9.44		되 메 우 기			면고르기 리핌암		1.0m이상
				측구뚝쌓기			발파암		인 력

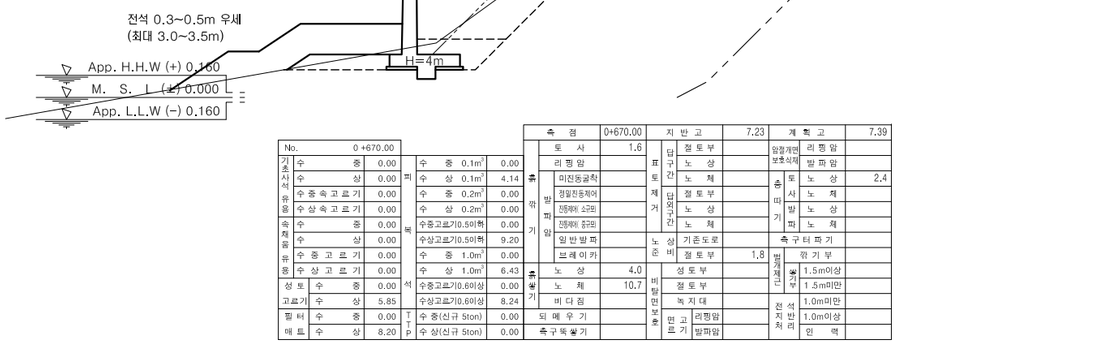

No.	0 +670.00			측 점	0+670.00	지 반 고	7.23	계 획 고	7.39
기초사석	수 중	0.00	피복석	토 사	1.6	표토제거	단구간 절토부	암절개면 보호석재	리 핌 암
	수 상	0.00		리 핌 암			노 상		발 파 암
유용	수 중 속 고 르 기	0.00		발파암 미진동굴착			노 체	흙쌓기	토 노 상 2.4
	수 상 속 고 르 기	0.00		정밀진동제어			절토부	따기	사 노 체
속채움 유용	수 중	0.00		진동제어 소규모			노 상		발 노 상
	수 상	0.00		진동제어 중규모			노 체		파 노 체
	수 중 고 르 기	0.00		일 반 발 파		노상준비	기존도로	측구터파기	
	수 상 고 르 기	0.00		브 레 이 카			절토부 1.8	발파제근	깎 기 부
성토	수 중	0.00	흙쌓기	노 상	4.0	비탈면보호	성토부	울타리	1.5m이상
고르기	수 상	5.85		노 체	10.7		절토부		1.5m미만
필터 매트	수 중	0.00 TYP		비 다 짐			녹 지 대	전석처리	1.0m미만
	수 상	8.20		되 메 우 기			면고르기 리핌암		1.0m이상
				측구뚝쌓기			발파암		인 력

경상북도	사 업 명	울릉도 일주도로2 건설공사		△				위치정보		도 면 명	5지구 횡 단 면 도 (14) (STA.0+650.00~STA.0+680.00)
대 림 산 업	시설/공구			△				축 척	1 : 100		
	건설분야	토 목	건설단계 실시설계	△				도면번호	C0024002-014	편철번호	2.026
				⚠	2015.12.	실시설계 준공	김 성 호	노 정 훈	박 시 철		
				개정번호	날짜	개 정 내 용	과업책임자	분야별책임자	설계자		

적용표준 GED-01-1104 V1.5

울릉도 일주도로2 건설공사

횡 단 면 도 (15)

5지구 (STA.0+690.00~STA.0+715.00)

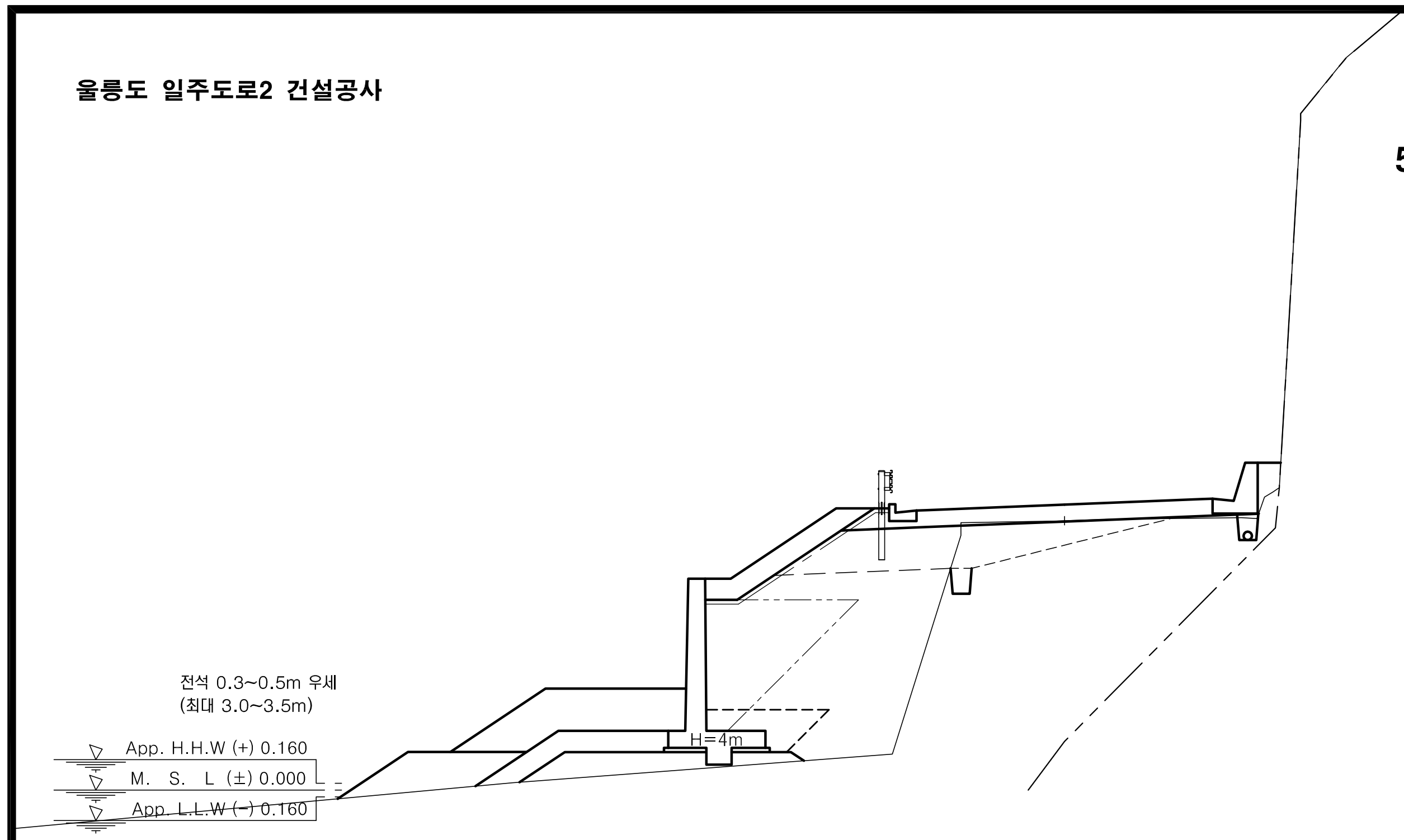

No.	0 +700.00				
기초사석유용	수 중	0.00	피복석	수 중 0.1m³	0.00
기초사석유용	수 상	2.50	피복석	수 상 0.1m³	4.23
기초사석유용	수중속고르기	0.00	피복석	수 중 0.2m³	0.00
기초사석유용	수상속고르기	3.64	피복석	수 상 0.2m³	0.00
속채움유용	수 중	0.00	피복석	수중고르기0.5이하	0.00
속채움유용	수 상	0.00	피복석	수상고르기0.5이하	9.46
속채움유용	수중고르기	0.00	피복석	수 중 1.0m³	0.00
속채움유용	수상고르기	0.00	피복석	수 상 1.0m³	7.65
성토고르기	수 중	0.00	피복석	수중고르기0.6이상	0.00
성토고르기	수 상	4.65	피복석	수상고르기0.6이상	9.02
필터매트	수 중	0.00	TTP	수 중(신규 5ton)	0.00
필터매트	수 상	7.00	TTP	수 상(신규 5ton)	0.00

측 점		0+700.00	지 반 고		6.37	계 획 고		6.75
흙깎기	토 사	0.1	표토제거 답구간	절토부		암절개면보호식재	리핑암	
흙깎기	리핑암		표토제거 답구간	노 상		암절개면보호식재	발파암	
흙깎기 발파암	미진동굴착		표토제거 답구간	노 체		층따기 토사	노 상	2.8
흙깎기 발파암	정밀진동제어		표토제거 답외구간	절토부		층따기 토사	노 체	
흙깎기 발파암	진동제어(소규모)		표토제거 답외구간	노 상		층따기 발파	노 상	
흙깎기 발파암	진동제어(중규모)		표토제거 답외구간	노 체		층따기 발파	노 체	
흙깎기 발파암	일반발파		노상준비	기존도로		측구터파기		
흙깎기 발파암	브레이카		노상준비	절토부	1.4	벌개제근	깎기부	
흙쌓기	노 상	3.5	비탈면보호	성토부		벌개제근 쌓기부	1.5m이상	
흙쌓기	노 체	12.8	비탈면보호	절토부		벌개제근 쌓기부	1.5m미만	
흙쌓기	비다짐		비탈면보호	녹지대		전석지반처리	1.0m미만	
되메우기			면고르기	리핑암		전석지반처리	1.0m이상	2.1
측구뚝쌓기			면고르기	발파암		전석지반처리	인 력	

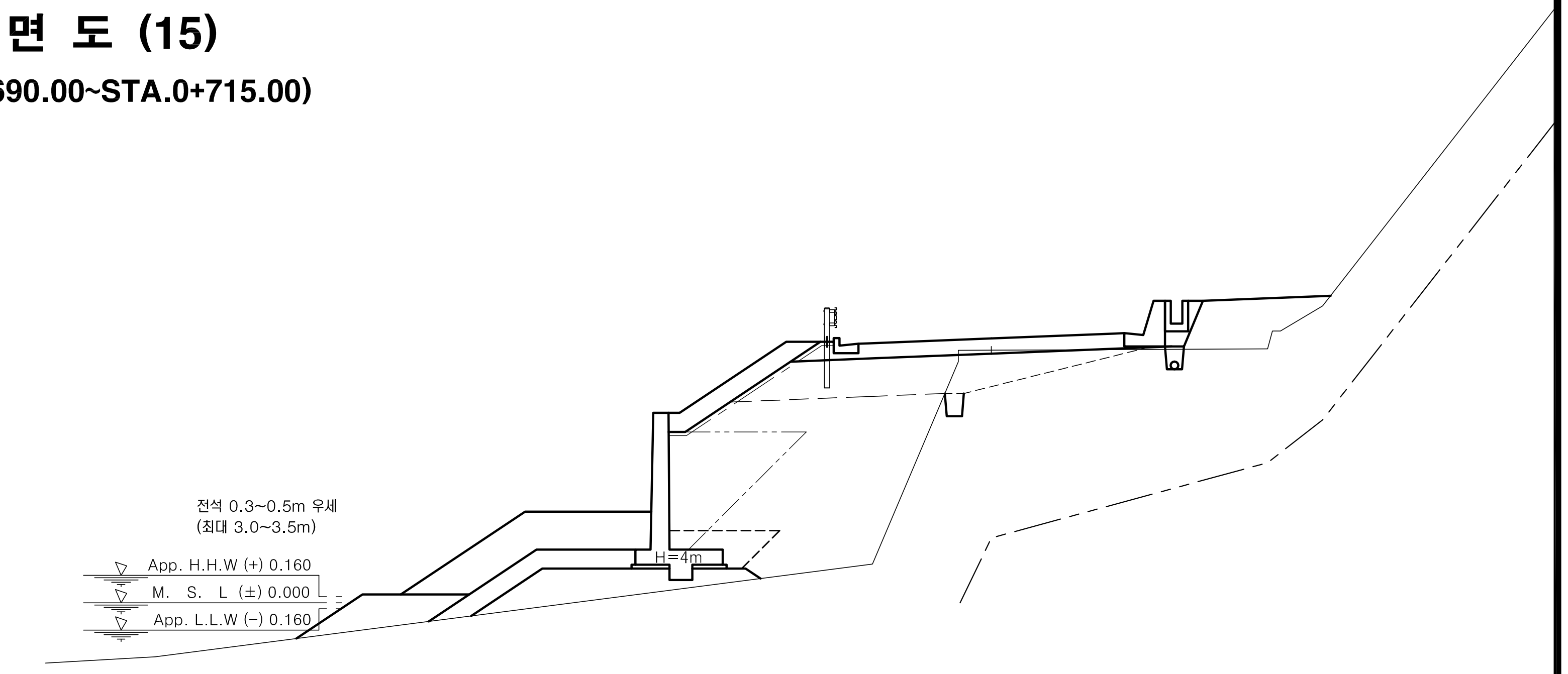

No.	0 +715.00				
기초사석유용	수 중	0.00	피복석	수 중 0.1m³	0.00
기초사석유용	수 상	4.36	피복석	수 상 0.1m³	4.76
기초사석유용	수중속고르기	0.00	피복석	수 중 0.2m³	0.00
기초사석유용	수상속고르기	4.60	피복석	수 상 0.2m³	0.00
속채움유용	수 중	0.00	피복석	수중고르기0.5이하	0.00
속채움유용	수 상	0.00	피복석	수상고르기0.5이하	10.58
속채움유용	수중고르기	0.00	피복석	수 중 1.0m³	0.00
속채움유용	수상고르기	0.00	피복석	수 상 1.0m³	8.82
성토고르기	수 중	0.00	피복석	수중고르기0.6이상	0.00
성토고르기	수 상	4.71	피복석	수상고르기0.6이상	10.35
필터매트	수 중	0.00	TTP	수 중(신규 5ton)	0.00
필터매트	수 상	7.06	TTP	수 상(신규 5ton)	0.00

측 점		0+715.00	지 반 고		6.65	계 획 고		6.96
흙깎기	토 사	0.2	표토제거 답구간	절토부		암절개면보호식재	리핑암	
흙깎기	리핑암		표토제거 답구간	노 상		암절개면보호식재	발파암	
흙깎기 발파암	미진동굴착		표토제거 답구간	노 체		층따기 토사	노 상	2.7
흙깎기 발파암	정밀진동제어		표토제거 답외구간	절토부		층따기 토사	노 체	
흙깎기 발파암	진동제어(소규모)		표토제거 답외구간	노 상		층따기 발파	노 상	
흙깎기 발파암	진동제어(중규모)		표토제거 답외구간	노 체		층따기 발파	노 체	
흙깎기 발파암	일반발파		노상준비	기존도로	0.4	측구터파기		
흙깎기 발파암	브레이카		노상준비	절토부		벌개제근	깎기부	
흙쌓기	노 상	5.1	비탈면보호	성토부		벌개제근 쌓기부	1.5m이상	
흙쌓기	노 체	19.0	비탈면보호	절토부		벌개제근 쌓기부	1.5m미만	1.3
흙쌓기	비다짐	3.5	비탈면보호	녹지대	3.4	전석지반처리	1.0m미만	
되메우기			면고르기	리핑암		전석지반처리	1.0m이상	2.9
측구뚝쌓기			면고르기	발파암		전석지반처리	인 력	

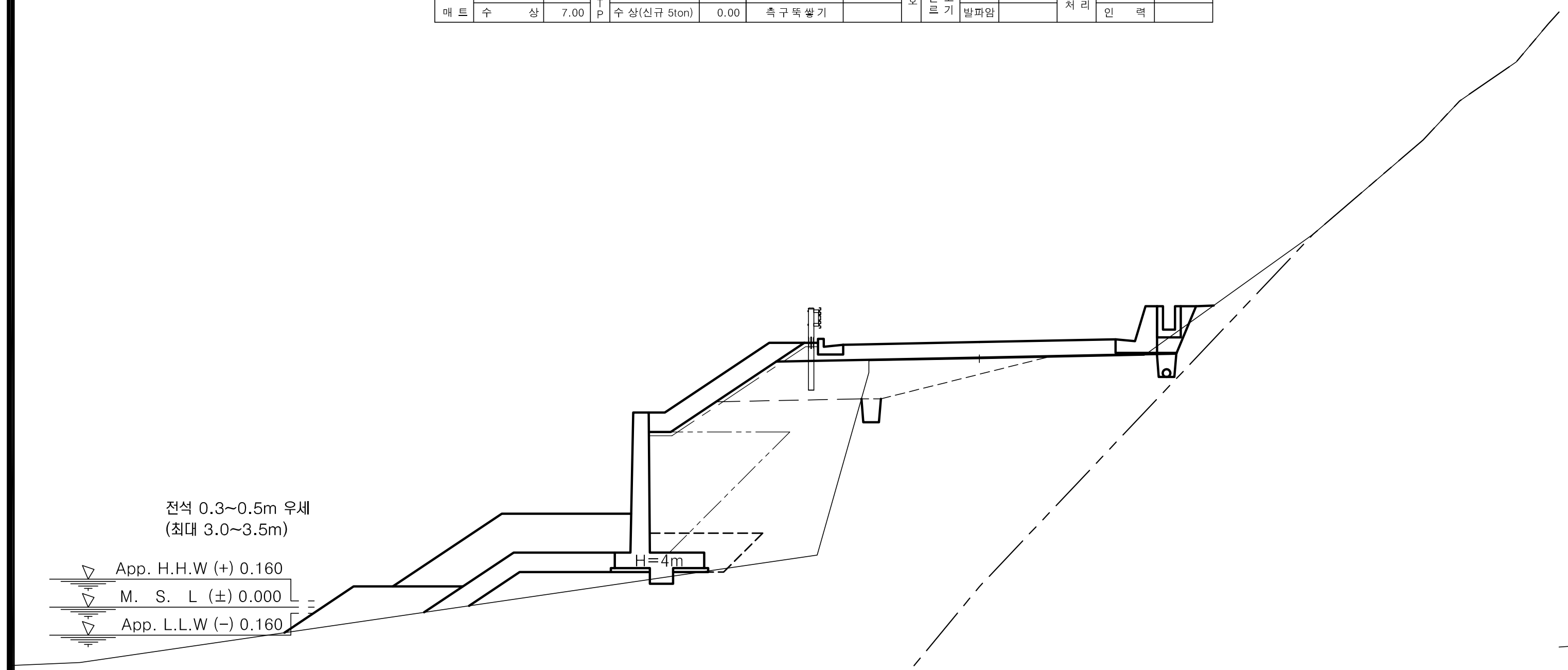

No.	0 +690.00				
기초사석유용	수 중	0.00	피복석	수 중 0.1m³	0.00
기초사석유용	수 상	1.89	피복석	수 상 0.1m³	4.42
기초사석유용	수중속고르기	0.00	피복석	수 중 0.2m³	0.00
기초사석유용	수상속고르기	3.91	피복석	수 상 0.2m³	0.00
속채움유용	수 중	0.00	피복석	수중고르기0.5이하	0.00
속채움유용	수 상	0.00	피복석	수상고르기0.5이하	9.91
속채움유용	수중고르기	0.00	피복석	수 중 1.0m³	0.00
속채움유용	수상고르기	0.00	피복석	수 상 1.0m³	8.23
성토고르기	수 중	0.00	피복석	수중고르기0.6이상	0.00
성토고르기	수 상	4.67	피복석	수상고르기0.6이상	9.83
필터매트	수 중	0.00	TTP	수 중(신규 5ton)	0.00
필터매트	수 상	7.02	TTP	수 상(신규 5ton)	0.00

측 점		0+690.00	지 반 고		6.38	계 획 고		6.81
흙깎기	토 사	0.3	표토제거 답구간	절토부		암절개면보호식재	리핑암	
흙깎기	리핑암		표토제거 답구간	노 상		암절개면보호식재	발파암	
흙깎기 발파암	미진동굴착		표토제거 답구간	노 체		층따기 토사	노 상	2.5
흙깎기 발파암	정밀진동제어		표토제거 답외구간	절토부		층따기 토사	노 체	
흙깎기 발파암	진동제어(소규모)		표토제거 답외구간	노 상		층따기 발파	노 상	
흙깎기 발파암	진동제어(중규모)		표토제거 답외구간	노 체		층따기 발파	노 체	
흙깎기 발파암	일반발파		노상준비	기존도로		측구터파기		
흙깎기 발파암	브레이카		노상준비	절토부	2.8	벌개제근	깎기부	2.1
흙쌓기	노 상	3.1	비탈면보호	성토부		벌개제근 쌓기부	1.5m이상	
흙쌓기	노 체	11.3	비탈면보호	절토부		벌개제근 쌓기부	1.5m미만	
흙쌓기	비다짐	0.1	비탈면보호	녹지대	0.5	전석지반처리	1.0m미만	
되메우기			면고르기	리핑암		전석지반처리	1.0m이상	2.3
측구뚝쌓기			면고르기	발파암		전석지반처리	인 력	

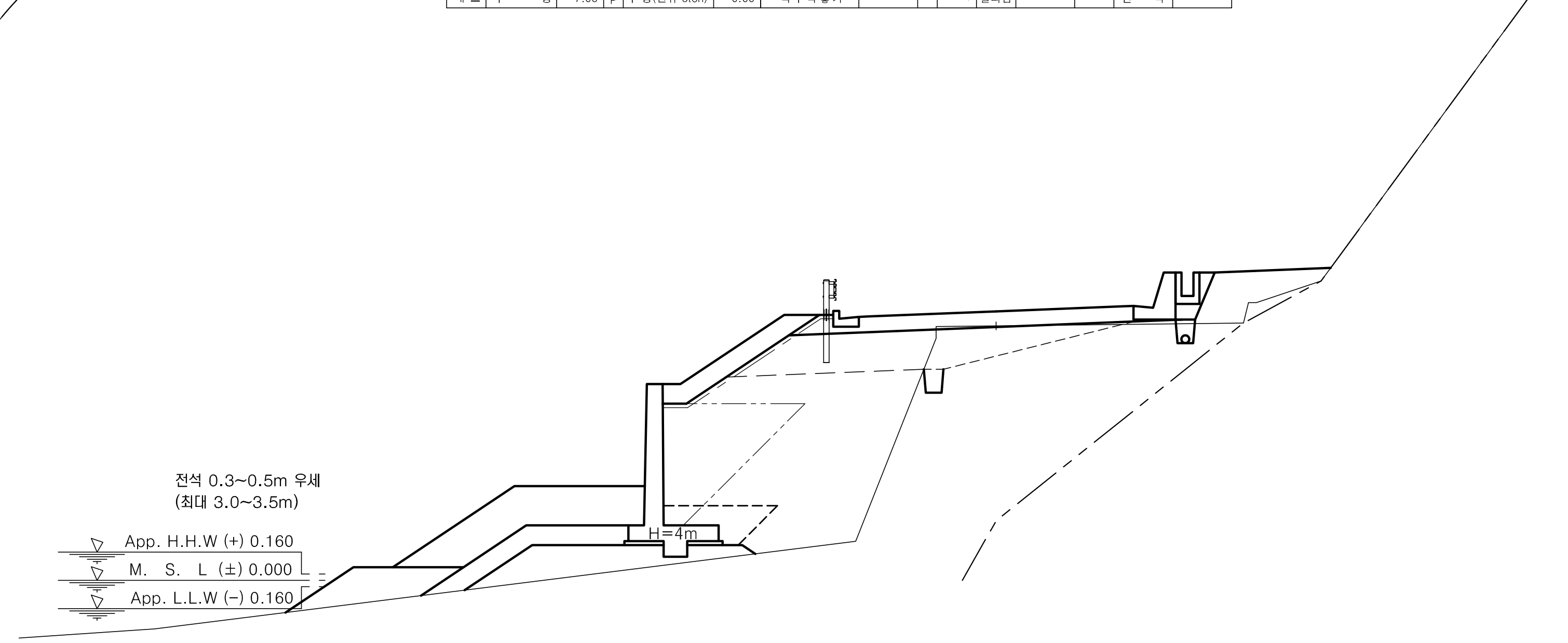

No.	0 +710.00				
기초사석유용	수 중	0.00	피복석	수 중 0.1m³	0.00
기초사석유용	수 상	3.88	피복석	수 상 0.1m³	4.65
기초사석유용	수중속고르기	0.00	피복석	수 중 0.2m³	0.00
기초사석유용	수상속고르기	4.42	피복석	수 상 0.2m³	0.00
속채움유용	수 중	0.00	피복석	수중고르기0.5이하	0.00
속채움유용	수 상	0.00	피복석	수상고르기0.5이하	10.36
속채움유용	수중고르기	0.00	피복석	수 중 1.0m³	0.00
속채움유용	수상고르기	0.00	피복석	수 상 1.0m³	8.62
성토고르기	수 중	0.00	피복석	수중고르기0.6이상	0.00
성토고르기	수 상	4.68	피복석	수상고르기0.6이상	10.13
필터매트	수 중	0.00	TTP	수 중(신규 5ton)	0.00
필터매트	수 상	7.03	TTP	수 상(신규 5ton)	0.00

측 점		0+710.00	지 반 고		6.48	계 획 고		6.85
흙깎기	토 사	0.1	표토제거 답구간	절토부		암절개면보호식재	리핑암	
흙깎기	리핑암		표토제거 답구간	노 상		암절개면보호식재	발파암	
흙깎기 발파암	미진동굴착		표토제거 답구간	노 체		층따기 토사	노 상	2.7
흙깎기 발파암	정밀진동제어		표토제거 답외구간	절토부		층따기 토사	노 체	
흙깎기 발파암	진동제어(소규모)		표토제거 답외구간	노 상		층따기 발파	노 상	
흙깎기 발파암	진동제어(중규모)		표토제거 답외구간	노 체		층따기 발파	노 체	
흙깎기 발파암	일반발파		노상준비	기존도로	1.1	측구터파기		
흙깎기 발파암	브레이카		노상준비	절토부		벌개제근	깎기부	
흙쌓기	노 상	4.4	비탈면보호	성토부		벌개제근 쌓기부	1.5m이상	
흙쌓기	노 체	16.0	비탈면보호	절토부		벌개제근 쌓기부	1.5m미만	1.7
흙쌓기	비다짐	2.6	비탈면보호	녹지대	3.0	전석지반처리	1.0m미만	
되메우기			면고르기	리핑암		전석지반처리	1.0m이상	2.6
측구뚝쌓기			면고르기	발파암		전석지반처리	인 력	

경상북도	사 업 명	울릉도 일주도로2 건설공사			△					
	시설/공구				△					
					△					
대 림 산 업	건설분야	토 목	건설단계	실시설계	△1	2015.12.	실시설계 준공	김 성 호	노 정 훈	박 시 철
					개정번호	날짜	개 정 내 용	과업책임자	분야별책임자	설계자

위치정보		도 면 명	5지구 횡 단 면 도 (15) (STA.0+690.00~STA.0+715.00)
축 척	1 : 100		
도면번호	C0024002-015	편철번호	2.027

적용표준 GED-01-1104 V1.5

횡 단 면 도 (16)

5지구 (STA.0+720.00~STA.0+780.00)

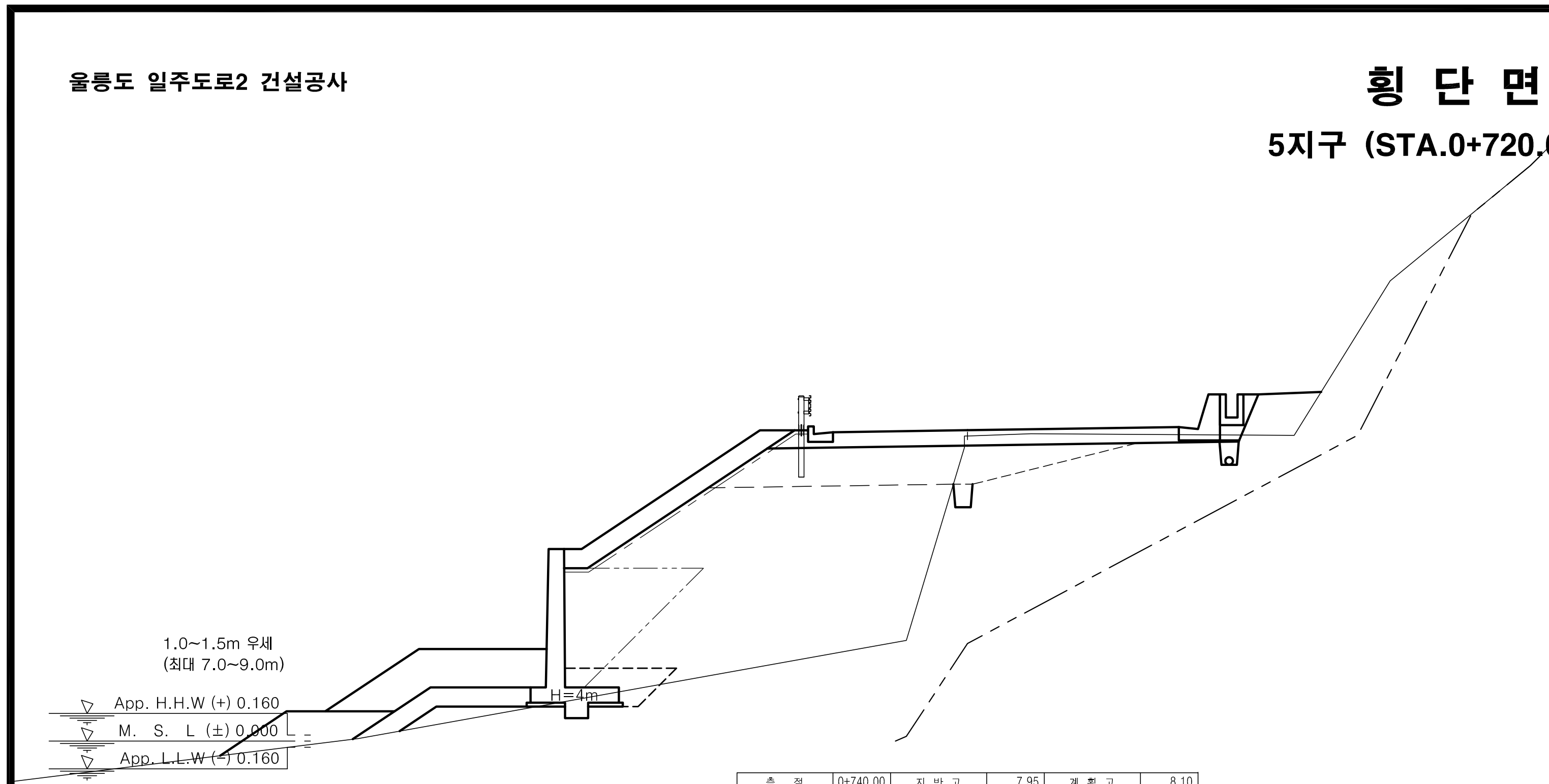

No.		0+740.00			
기초사석 유용	수 중	0.00	피복석	수 중 0.1m³	0.00
기초사석 유용	수 상	0.83	피복석	수 상 0.1m³	5.43
기초사석 유용	수중속고르기	0.00	피복석	수 중 0.2m³	0.00
기초사석 유용	수상속고르기	3.50	피복석	수 상 0.2m³	0.00
속채움 유용	수 중	0.00	피복석	수중고르기0.5이하	0.00
속채움 유용	수 상	0.00	피복석	수상고르기0.5이하	11.97
속채움 유용	수중고르기	0.00	피복석	수 중 1.0m³	0.00
속채움 유용	수상고르기	0.00	피복석	수 상 1.0m³	7.83
성토고르기	수 중	0.00	피복석	수중고르기0.6이상	0.00
성토고르기	수 상	7.08	피복석	수상고르기0.6이상	9.33
필터매트	수 중	0.00	TTP	수 중(신규 5ton)	0.00
필터매트	수 상	9.43	TTP	수 상(신규 5ton)	0.00

측 점		0+740.00	지반고		7.95	계획고		8.10
흙깎기	토 사	1.7	표토제거 답구간	절토부		암절개면보호식재	리핑암	
흙깎기	리핑암		표토제거 답구간	노 상		암절개면보호식재	발파암	
흙깎기 발파암	미진동굴착		표토제거 답구간	노 체		층따기 토사	노 상	2.5
흙깎기 발파암	정밀진동제어		표토제거 답외구간	절토부		층따기 토사	노 체	
흙깎기 발파암	진동제어(소규모)		표토제거 답외구간	노 상		층따기 발파	노 상	
흙깎기 발파암	진동제어(중규모)		표토제거 답외구간	노 체		층따기 발파	노 체	
흙깎기 발파암	일반발파		노상준비	기존도로		측구터파기		
흙깎기 발파암	브레이카		노상준비	절토부	2.1	벌개제근	깎기부	
흙쌓기	노 상	5.8	비탈면보호	성토부		벌개제근 쌓기부	1.5m이상	
흙쌓기	노 체	32.8	비탈면보호	절토부		벌개제근 쌓기부	1.5m미만	
흙쌓기	비다짐	1.6	비탈면보호	녹지대	1.6	전석지반처리	1.0m미만	
되메우기			비탈면보호 면고르기	리핑암		전석지반처리	1.0m이상	6.4
측구뚝쌓기			비탈면보호 면고르기	발파암		전석지반처리	인 력	

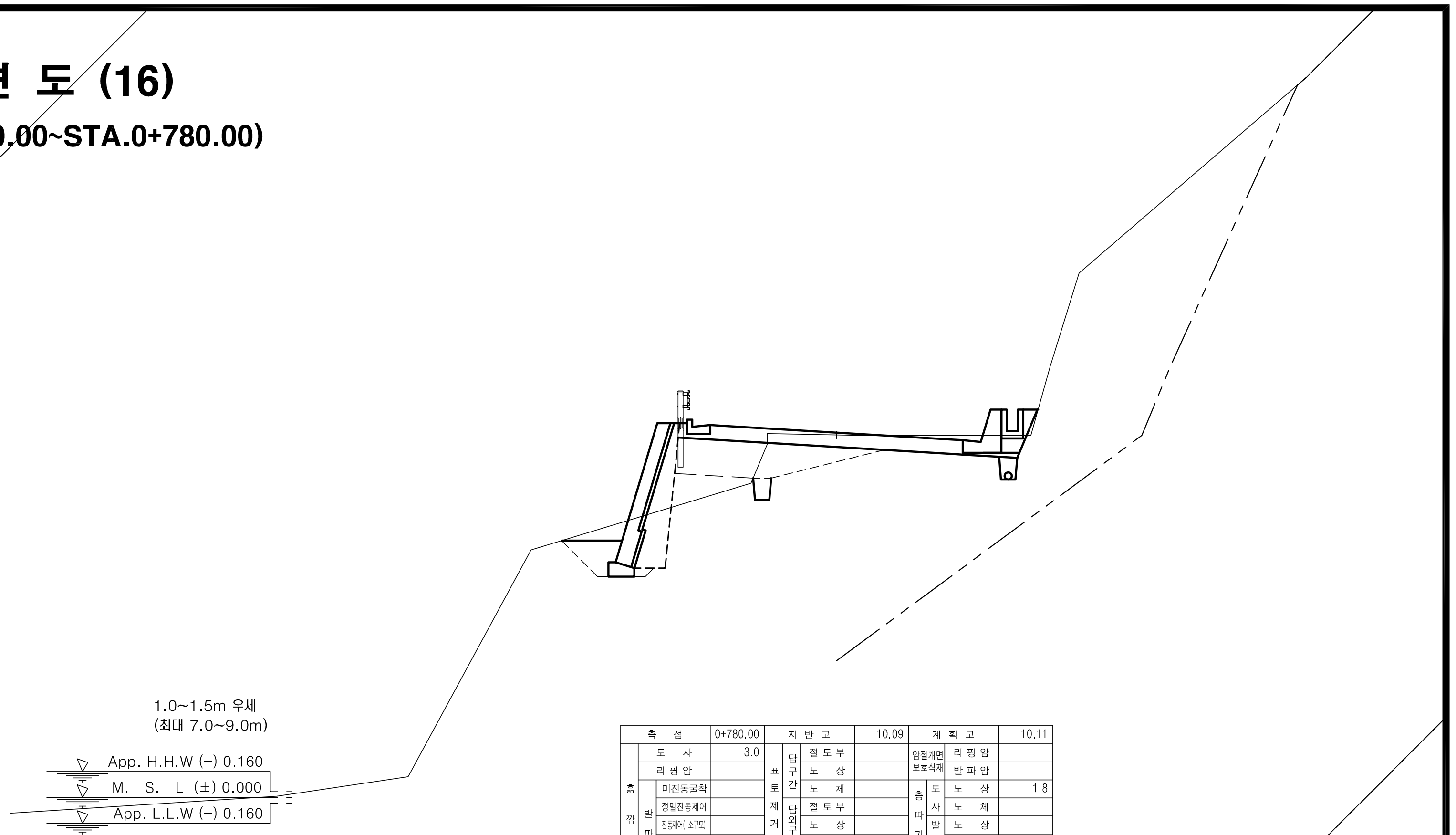

측 점		0+780.00	지반고		10.09	계획고		10.11
흙깎기	토 사	3.0	표토제거 답구간	절토부		암절개면보호식재	리핑암	
흙깎기	리핑암		표토제거 답구간	노 상		암절개면보호식재	발파암	
흙깎기 발파암	미진동굴착		표토제거 답구간	노 체		층따기 토사	노 상	1.8
흙깎기 발파암	정밀진동제어		표토제거 답외구간	절토부		층따기 토사	노 체	
흙깎기 발파암	진동제어(소규모)		표토제거 답외구간	노 상		층따기 발파	노 상	
흙깎기 발파암	진동제어(중규모)		표토제거 답외구간	노 체		층따기 발파	노 체	
흙깎기 발파암	일반발파		노상준비	기존도로		측구터파기		
흙깎기 발파암	브레이카		노상준비	절토부	3.2	벌개제근	깎기부	
흙쌓기	노 상	2.3	비탈면보호	성토부		벌개제근 쌓기부	1.5m이상	
흙쌓기	노 체	1.2	비탈면보호	절토부		벌개제근 쌓기부	1.5m미만	
흙쌓기	비다짐	0.1	비탈면보호	녹지대		전석지반처리	1.0m미만	
되메우기			비탈면보호 면고르기	리핑암		전석지반처리	1.0m이상	5.3
측구뚝쌓기			비탈면보호 면고르기	발파암		전석지반처리	인 력	

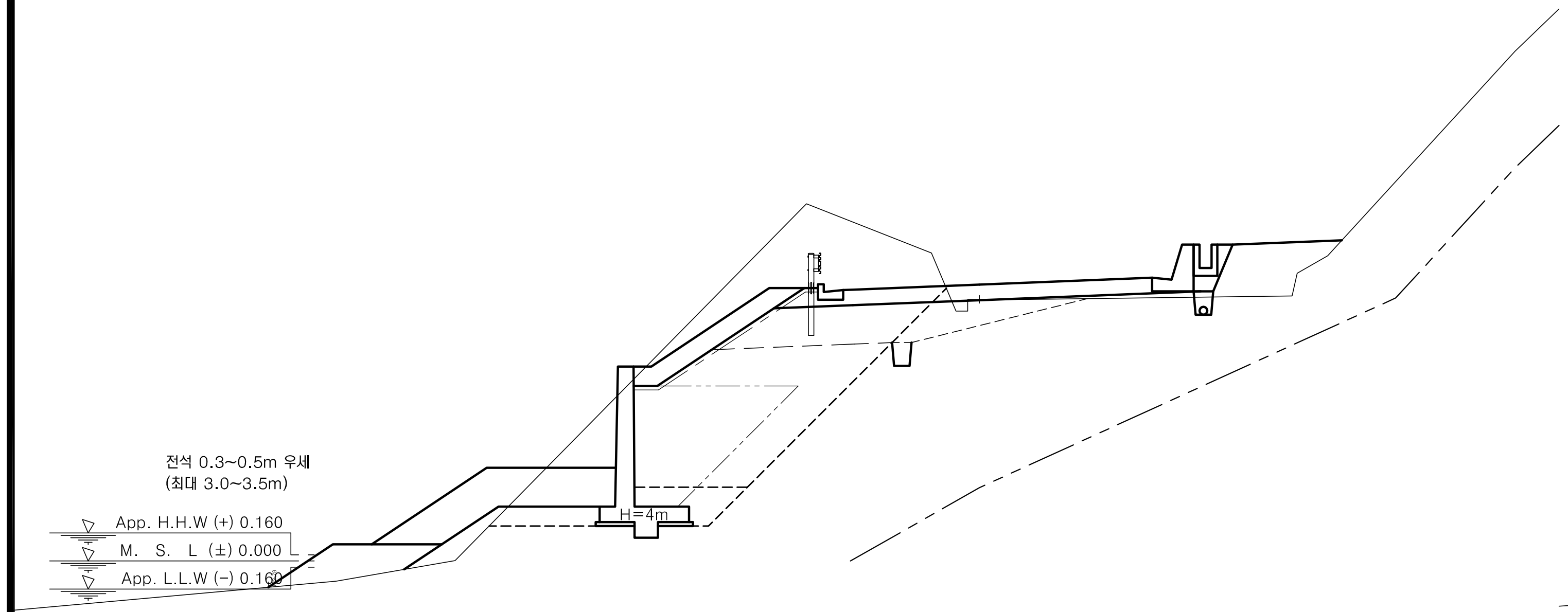

No.		0+720.00			
기초사석 유용	수 중	0.00	피복석	수 중 0.1m³	0.00
기초사석 유용	수 상	0.00	피복석	수 상 0.1m³	4.55
기초사석 유용	수중속고르기	0.00	피복석	수 중 0.2m³	0.00
기초사석 유용	수상속고르기	0.00	피복석	수 상 0.2m³	0.00
속채움 유용	수 중	0.00	피복석	수중고르기0.5이하	0.00
속채움 유용	수 상	0.00	피복석	수상고르기0.5이하	10.51
속채움 유용	수중고르기	0.00	피복석	수 중 1.0m³	0.00
속채움 유용	수상고르기	0.00	피복석	수 상 1.0m³	8.39
성토고르기	수 중	0.00	피복석	수중고르기0.6이상	0.00
성토고르기	수 상	5.15	피복석	수상고르기0.6이상	9.87
필터매트	수 중	0.00	TTP	수 중(신규 5ton)	0.00
필터매트	수 상	7.50	TTP	수 상(신규 5ton)	0.00

측 점		0+720.00	지반고		6.73	계획고		7.11
흙깎기	토 사	0.1	표토제거 답구간	절토부		암절개면보호식재	리핑암	
흙깎기	리핑암		표토제거 답구간	노 상		암절개면보호식재	발파암	
흙깎기 발파암	미진동굴착		표토제거 답구간	노 체		층따기 토사	노 상	2.3
흙깎기 발파암	정밀진동제어		표토제거 답외구간	절토부	5.4	층따기 토사	노 체	
흙깎기 발파암	진동제어(소규모)		표토제거 답외구간	노 상		층따기 발파	노 상	
흙깎기 발파암	진동제어(중규모)		표토제거 답외구간	노 체		층따기 발파	노 체	
흙깎기 발파암	일반발파		노상준비	기존도로	2.7	측구터파기		
흙깎기 발파암	브레이카		노상준비	절토부		벌개제근	깎기부	
흙쌓기	노 상	4.4	비탈면보호	성토부		벌개제근 쌓기부	1.5m이상	
흙쌓기	노 체	8.1	비탈면보호	절토부		벌개제근 쌓기부	1.5m미만	1.4
흙쌓기	비다짐	3.1	비탈면보호	녹지대	2.8	전석지반처리	1.0m미만	
되메우기			비탈면보호 면고르기	리핑암		전석지반처리	1.0m이상	
측구뚝쌓기			비탈면보호 면고르기	발파암		전석지반처리	인 력	

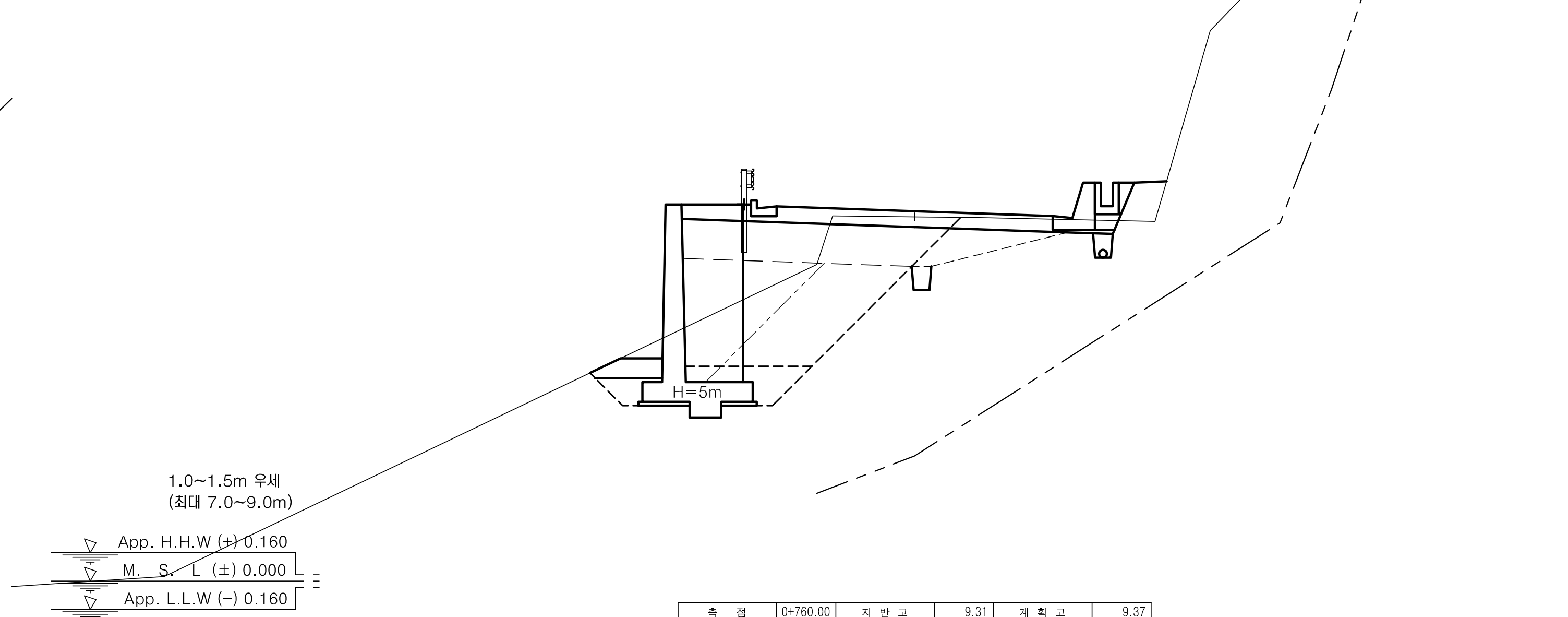

No.		0+760.00			
기초사석 유용	수 중	0.00	피복석	수 중 0.1m³	0.00
기초사석 유용	수 상	0.00	피복석	수 상 0.1m³	0.77
기초사석 유용	수중속고르기	0.00	피복석	수 중 0.2m³	0.00
기초사석 유용	수상속고르기	0.00	피복석	수 상 0.2m³	0.00
속채움 유용	수 중	0.00	피복석	수중고르기0.5이하	0.00
속채움 유용	수 상	0.64	피복석	수상고르기0.5이하	1.93
속채움 유용	수중고르기	0.00	피복석	수 중 1.0m³	0.00
속채움 유용	수상고르기	1.70	피복석	수 상 1.0m³	0.00
성토고르기	수 중	0.00	피복석	수중고르기0.6이상	0.00
성토고르기	수 상	0.00	피복석	수상고르기0.6이상	0.00
필터매트	수 중	0.00	TTP	수 중(신규 5ton)	0.00
필터매트	수 상	0.00	TTP	수 상(신규 5ton)	0.00

측 점		0+760.00	지반고		9.31	계획고		9.37
흙깎기	토 사	1.3	표토제거 답구간	절토부		암절개면보호식재	리핑암	
흙깎기	리핑암		표토제거 답구간	노 상		암절개면보호식재	발파암	
흙깎기 발파암	미진동굴착		표토제거 답구간	노 체		층따기 토사	노 상	1.7
흙깎기 발파암	정밀진동제어		표토제거 답외구간	절토부		층따기 토사	노 체	
흙깎기 발파암	진동제어(소규모)		표토제거 답외구간	노 상		층따기 발파	노 상	
흙깎기 발파암	진동제어(중규모)		표토제거 답외구간	노 체		층따기 발파	노 체	
흙깎기 발파암	일반발파		노상준비	기존도로		측구터파기		
흙깎기 발파암	브레이카		노상준비	절토부	0.7	벌개제근	깎기부	
흙쌓기	노 상	6.3	비탈면보호	성토부		벌개제근 쌓기부	1.5m이상	
흙쌓기	노 체	5.9	비탈면보호	절토부		벌개제근 쌓기부	1.5m미만	
흙쌓기	비다짐	0.9	비탈면보호	녹지대	0.8	전석지반처리	1.0m미만	
되메우기			비탈면보호 면고르기	리핑암		전석지반처리	1.0m이상	
측구뚝쌓기			비탈면보호 면고르기	발파암		전석지반처리	인 력	

경상북도	사 업 명	울릉도 일주도로2 건설공사			△						위치정보		도 면 명	5지구 횡 단 면 도 (16) (STA.0+720.00~STA.0+780.00)
	시설/공구				△						축 척	1 : 100		
					△									
대 림 산 업	건설분야	토 목	건설단계	실시설계	△1	2015.12.	실시설계 준공	김 성 호	노 정 훈	박 시 철	도면번호	C0024002-016	편철번호	2.028
					개정번호	날짜	개 정 내 용	과업책임자	분야별책임자	설계자				

적용표준	GED-01-1104 V1.5

울릉도 일주도로2 건설공사

횡 단 면 도 (17)

5지구 (STA.0+800.00~STA.0+860.00)

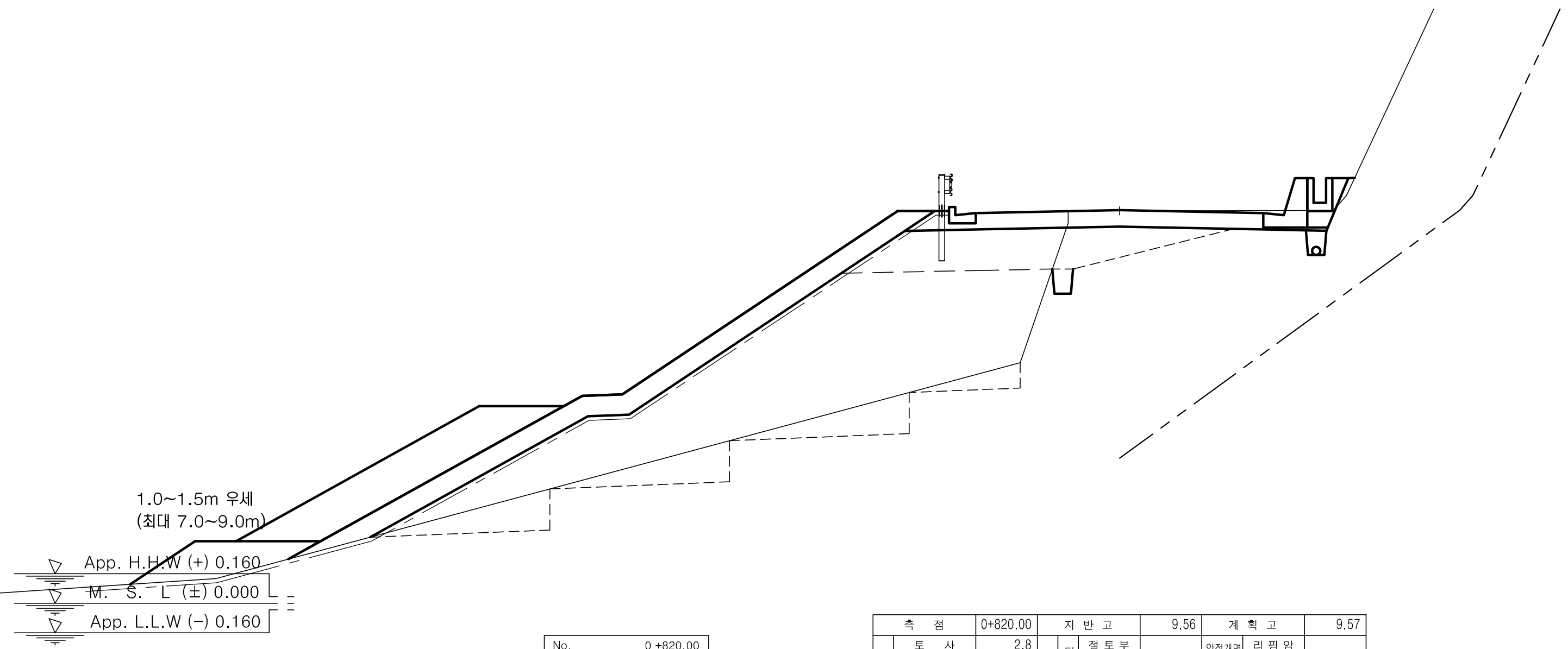

No.		0 +820.00			
기초사석 유용	수 중	0.00	피복석	수 중 0.1m³	0.00
	수 상	0.00		수 상 0.1m³	8.31
	수중속고르기	0.00		수 중 0.2m³	0.00
	수상속고르기	0.00		수 상 0.2m³	0.00
속채움 유용	수 중	0.00		수중고르기0.5이하	0.00
	수 상	0.00		수상고르기0.5이하	18.12
	수중고르기	0.00		수 중 1.0m³	0.00
	수상고르기	0.00		수 상 1.0m³	9.35
성토고르기	수 중	0.00		수중고르기0.6이상	0.00
	수 상	16.01		수상고르기0.6이상	11.72
필터매트	수 중	0.00	TTP	수 중(신규 5ton)	0.00
	수 상	24.34		수 상(신규 5ton)	0.00

측 점	0+820.00	지 반 고	9.56	계 획 고	9.57
흙깎기 토사	2.8	표토제거 답구간 절토부		암절개면보호식재 리핑암	
흙깎기 리핑암		표토제거 답구간 노상		암절개면보호식재 발파암	
흙깎기 발파암 미진동굴착		표토제거 답구간 노체		층따기 토사 노상	2.4
흙깎기 발파암 정밀진동제어		표토제거 답외구간 절토부		층따기 토사 노체	7.4
흙깎기 발파암 진동제어(소규모)		표토제거 답외구간 노상		층따기 발파 노상	
흙깎기 발파암 진동제어(중규모)		표토제거 답외구간 노체		층따기 발파 노체	
흙깎기 발파암 일반발파		노상준비 기존도로		측구터파기	
흙깎기 발파암 브레이카		노상준비 절토부	1.7	벌개제근 깎기부	
흙쌓기 노상	4.5	비탈면보호 성토부		벌개제근 쌓기부 1.5m이상	
흙쌓기 노체	30.5	비탈면보호 절토부		벌개제근 쌓기부 1.5m미만	
흙쌓기 비다짐	0.1	비탈면보호 녹지대	0.2	전석지반처리 1.0m미만	
되메우기		비탈면보호 면고르기 리핑암		전석지반처리 1.0m이상	15.8
측구뚝쌓기		비탈면보호 면고르기 발파암		전석지반처리 인력	

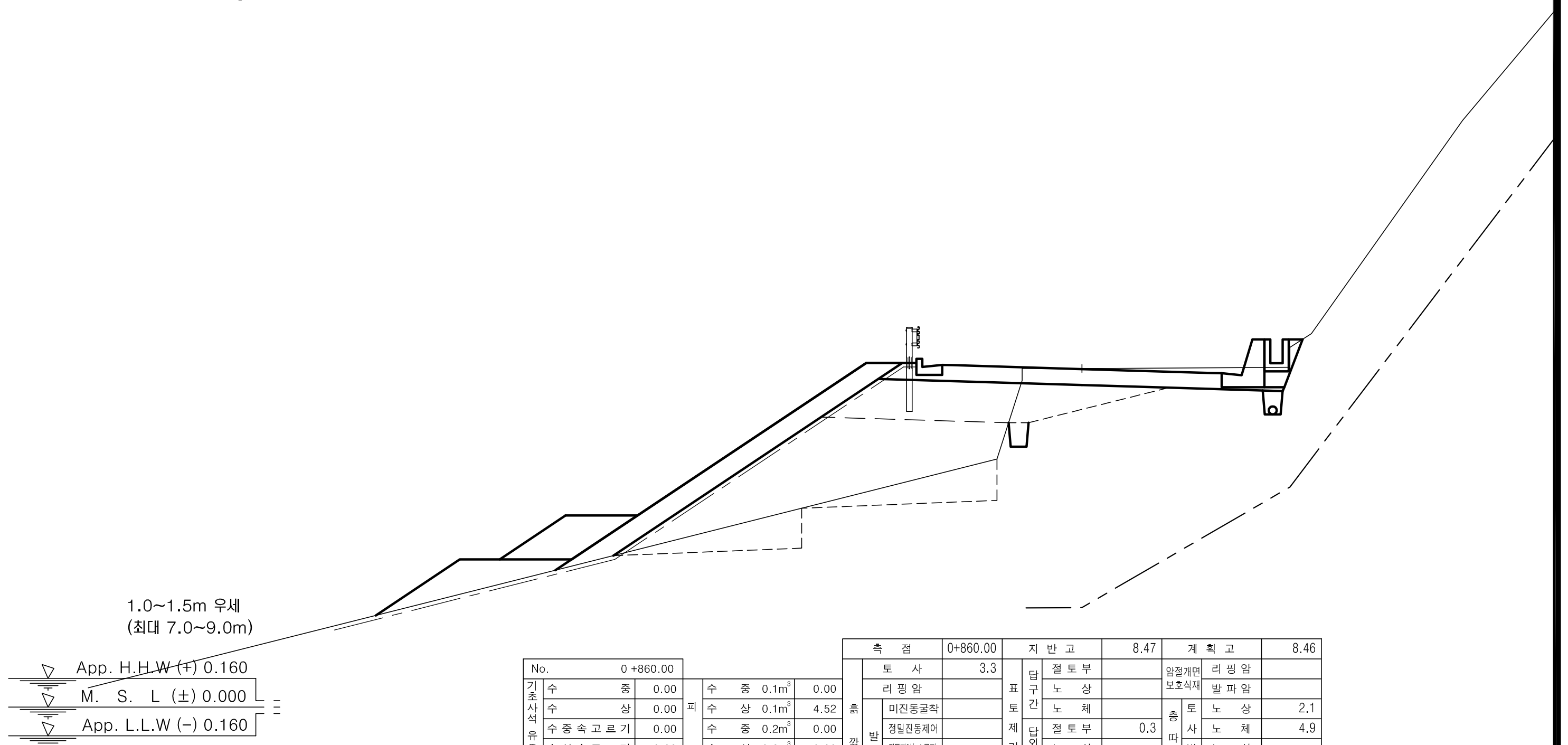

No.		0 +860.00			
기초사석 유용	수 중	0.00	피복석	수 중 0.1m³	0.00
	수 상	0.00		수 상 0.1m³	4.52
	수중속고르기	0.00		수 중 0.2m³	0.00
	수상속고르기	0.00		수 상 0.2m³	0.00
속채움 유용	수 중	0.00		수중고르기0.5이하	0.00
	수 상	0.00		수상고르기0.5이하	10.27
	수중고르기	0.00		수 중 1.0m³	0.00
	수상고르기	0.00		수 상 1.0m³	4.33
성토고르기	수 중	0.00		수중고르기0.6이상	0.00
	수 상	8.71		수상고르기0.6이상	7.32
필터매트	수 중	0.00	TTP	수 중(신규 5ton)	0.00
	수 상	17.20		수 상(신규 5ton)	0.00

측 점	0+860.00	지 반 고	8.47	계 획 고	8.46
흙깎기 토사	3.3	표토제거 답구간 절토부		암절개면보호식재 리핑암	
흙깎기 리핑암		표토제거 답구간 노상		암절개면보호식재 발파암	
흙깎기 발파암 미진동굴착		표토제거 답구간 노체		층따기 토사 노상	2.1
흙깎기 발파암 정밀진동제어		표토제거 답외구간 절토부	0.3	층따기 토사 노체	4.9
흙깎기 발파암 진동제어(소규모)		표토제거 답외구간 노상		층따기 발파 노상	
흙깎기 발파암 진동제어(중규모)		표토제거 답외구간 노체		층따기 발파 노체	
흙깎기 발파암 일반발파		노상준비 기존도로		측구터파기	
흙깎기 발파암 브레이카		노상준비 절토부	2.4	벌개제근 깎기부	
흙쌓기 노상	4.1	비탈면보호 성토부		벌개제근 쌓기부 1.5m이상	
흙쌓기 노체	12.5	비탈면보호 절토부		벌개제근 쌓기부 1.5m미만	
흙쌓기 비다짐		비탈면보호 녹지대		전석지반처리 1.0m미만	
되메우기		비탈면보호 면고르기 리핑암		전석지반처리 1.0m이상	9.6
측구뚝쌓기		비탈면보호 면고르기 발파암		전석지반처리 인력	

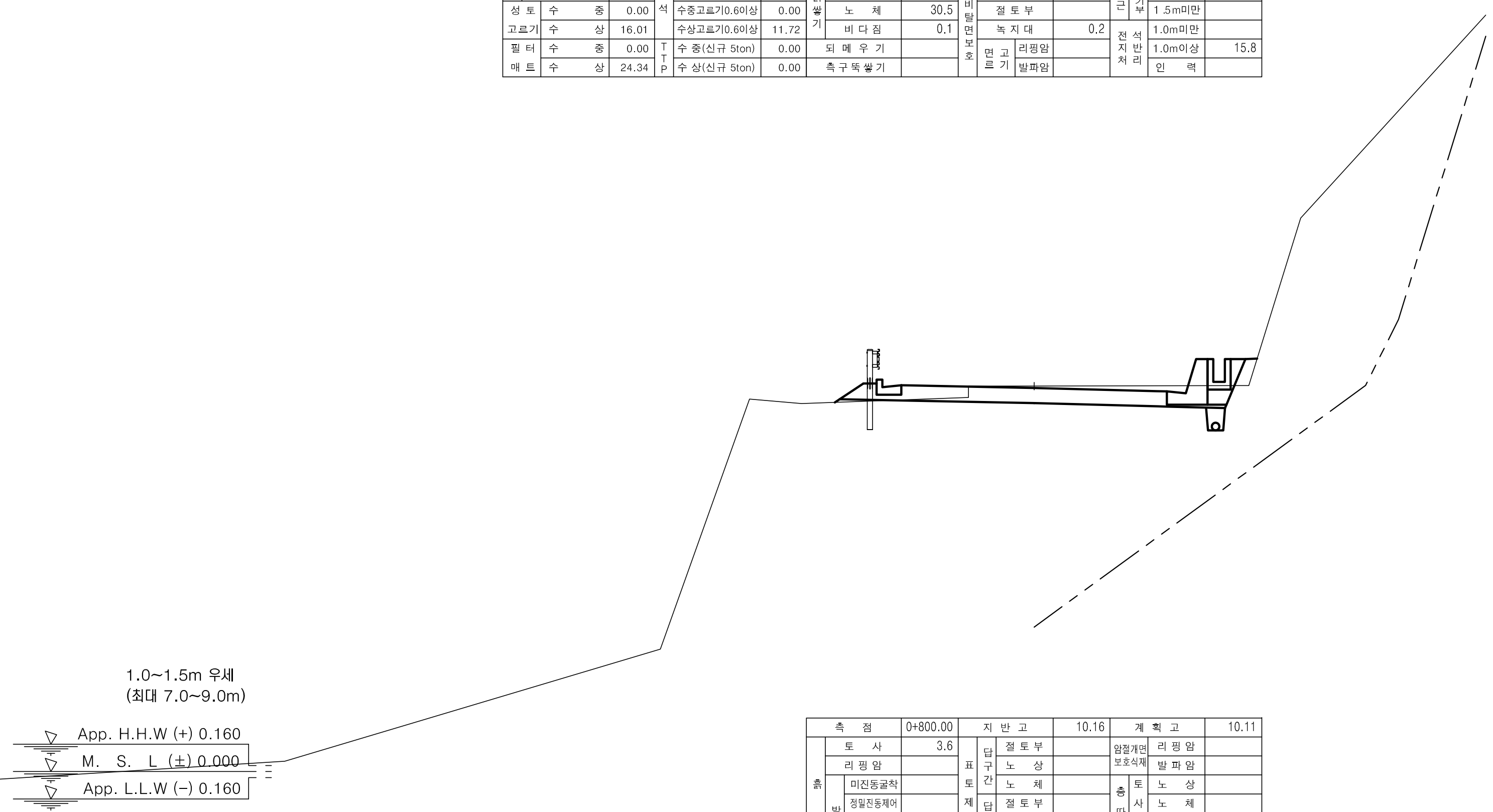

측 점	0+800.00	지 반 고	10.16	계 획 고	10.11
흙깎기 토사	3.6	표토제거 답구간 절토부		암절개면보호식재 리핑암	
흙깎기 리핑암		표토제거 답구간 노상		암절개면보호식재 발파암	
흙깎기 발파암 미진동굴착		표토제거 답구간 노체		층따기 토사 노상	
흙깎기 발파암 정밀진동제어		표토제거 답외구간 절토부		층따기 토사 노체	
흙깎기 발파암 진동제어(소규모)		표토제거 답외구간 노상		층따기 발파 노상	
흙깎기 발파암 진동제어(중규모)		표토제거 답외구간 노체		층따기 발파 노체	
흙깎기 발파암 일반발파		노상준비 기존도로	1.5	측구터파기	
흙깎기 발파암 브레이카		노상준비 절토부	8.3	벌개제근 깎기부	
흙쌓기 노상	0.1	비탈면보호 성토부		벌개제근 쌓기부 1.5m이상	
흙쌓기 노체		비탈면보호 절토부		벌개제근 쌓기부 1.5m미만	
흙쌓기 비다짐	0.2	비탈면보호 녹지대	0.3	전석지반처리 1.0m미만	
되메우기		비탈면보호 면고르기 리핑암		전석지반처리 1.0m이상	
측구뚝쌓기		비탈면보호 면고르기 발파암		전석지반처리 인력	

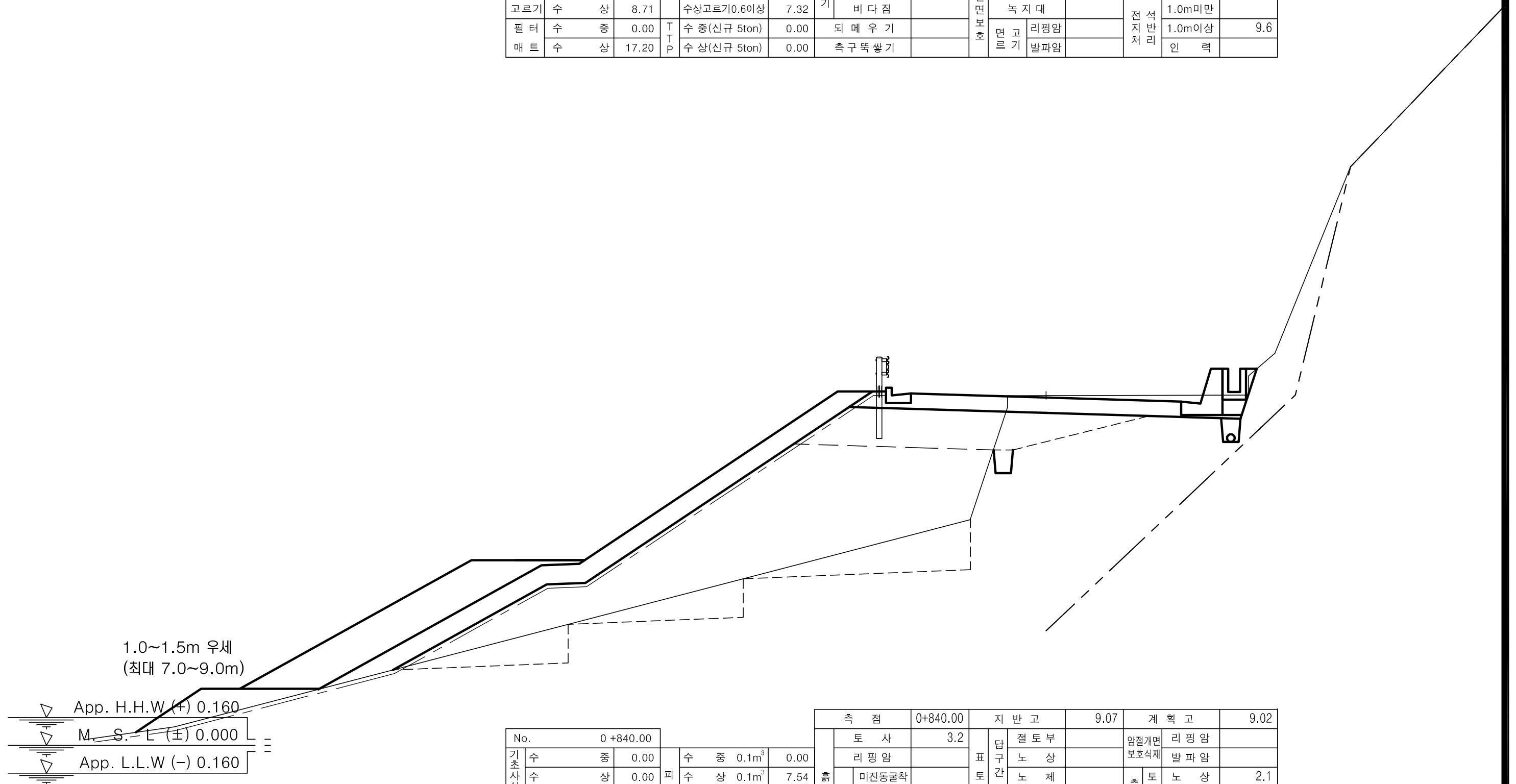

No.		0 +840.00			
기초사석 유용	수 중	0.00	피복석	수 중 0.1m³	0.00
	수 상	0.00		수 상 0.1m³	7.54
	수중속고르기	0.00		수 중 0.2m³	0.00
	수상속고르기	0.00		수 상 0.2m³	0.00
속채움 유용	수 중	0.00		수중고르기0.5이하	0.00
	수 상	0.00		수상고르기0.5이하	16.55
	수중고르기	0.00		수 중 1.0m³	0.00
	수상고르기	0.00		수 상 1.0m³	8.93
성토고르기	수 중	0.00		수중고르기0.6이상	0.00
	수 상	14.50		수상고르기0.6이상	12.84
필터매트	수 중	0.00	TTP	수 중(신규 5ton)	0.00
	수 상	23.71		수 상(신규 5ton)	0.00

측 점	0+840.00	지 반 고	9.07	계 획 고	9.02
흙깎기 토사	3.2	표토제거 답구간 절토부		암절개면보호식재 리핑암	
흙깎기 리핑암		표토제거 답구간 노상		암절개면보호식재 발파암	
흙깎기 발파암 미진동굴착		표토제거 답구간 노체		층따기 토사 노상	2.1
흙깎기 발파암 정밀진동제어		표토제거 답외구간 절토부	0.1	층따기 토사 노체	8.4
흙깎기 발파암 진동제어(소규모)		표토제거 답외구간 노상		층따기 발파 노상	
흙깎기 발파암 진동제어(중규모)		표토제거 답외구간 노체		층따기 발파 노체	
흙깎기 발파암 일반발파		노상준비 기존도로		측구터파기	
흙깎기 발파암 브레이카		노상준비 절토부	1.9	벌개제근 깎기부	
흙쌓기 노상	4.6	비탈면보호 성토부		벌개제근 쌓기부 1.5m이상	
흙쌓기 노체	26.4	비탈면보호 절토부		벌개제근 쌓기부 1.5m미만	
흙쌓기 비다짐		비탈면보호 녹지대		전석지반처리 1.0m미만	
되메우기		비탈면보호 면고르기 리핑암		전석지반처리 1.0m이상	15.0
측구뚝쌓기		비탈면보호 면고르기 발파암		전석지반처리 인력	

경상북도	사 업 명	울릉도 일주도로2 건설공사			개정번호	날짜	개 정 내 용	과업책임자	분야별책임자	설계자
	시설/공구				△1	2015.12.	실시설계 준공	김 성 호	노 정 훈	박 시 철
대 림 산 업	건설분야	토 목	건설단계	실시설계						

위치정보		도 면 명	5지구 횡 단 면 도 (17) (STA.0+800.00~STA.0+860.00)
축 척	1 : 100		
도면번호	C0024002-017	편철번호	2.029

적용표준 GED-01-1104 V1.5

울릉도 일주도로2 건설공사

횡 단 면 도 (18)

5지구 (STA.0+880.00~STA.0+940.00)

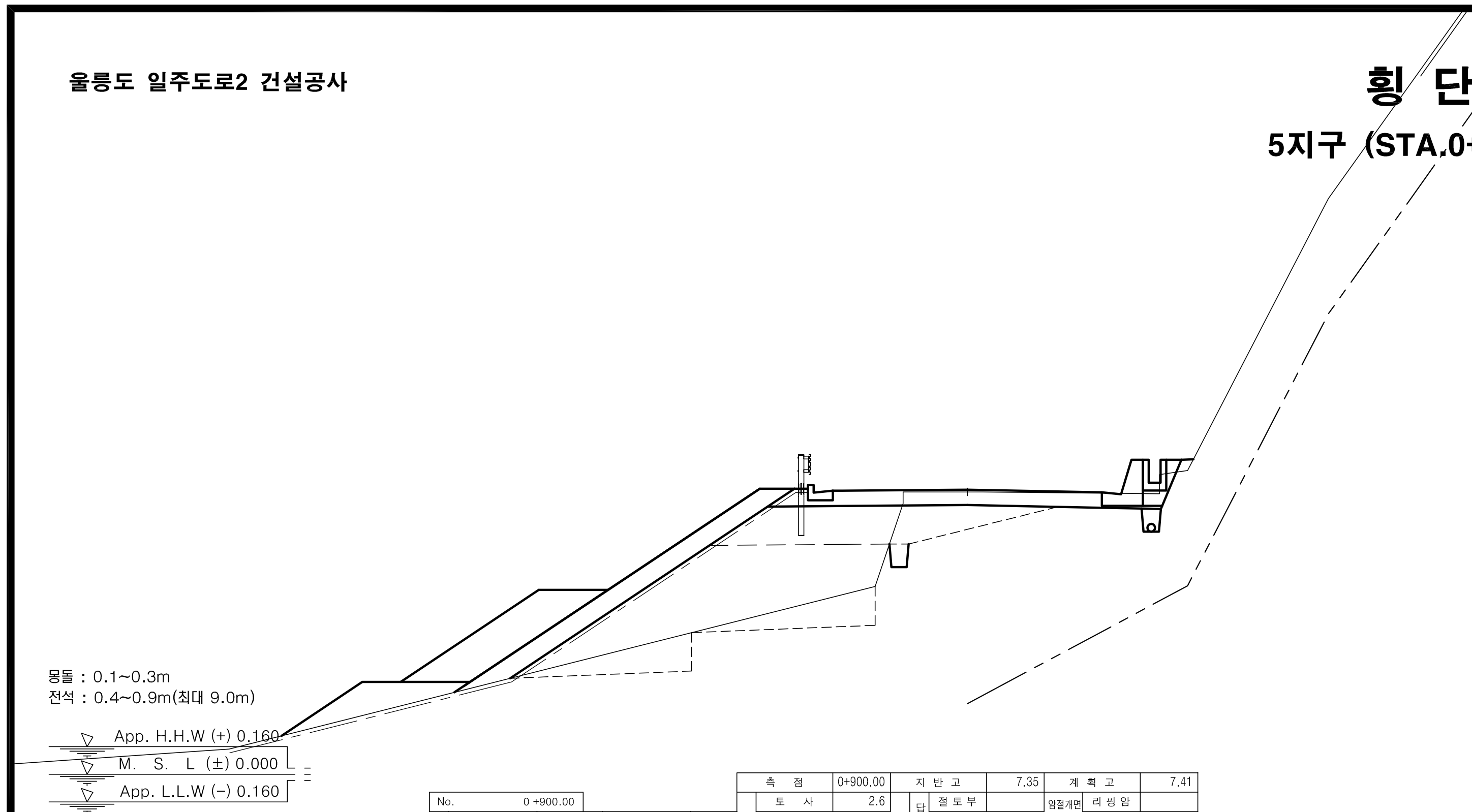

						측 점		0+900.00	지 반 고		7.35	계 획 고		7.41
No.	0 +900.00					흙깎기	토 사	2.6	표토제거 답구간	절토부		암절개면보호식재	리핑암	
기초사석유용	수 중	0.00	피복석	수 중 0.1m³	0.00		리핑암			노 상			발파암	
	수 상	0.00		수 상 0.1m³	4.61	발파암	미진동굴착			노 체		층따기 토사	노 상	2.3
	수중속고르기	0.00		수 중 0.2m³	0.00		정밀진동제어		답외구간	절토부	0.7		노 체	4.8
	수상속고르기	0.00		수 상 0.2m³	0.00		진동제어(소규모)			노 상		발파	노 상	
속채움유용	수 중	0.00		수중고르기0.5이하	0.00		진동제어(중규모)			노 체			노 체	
	수 상	0.00		수상고르기0.5이하	10.45		일반발파		노상준비	기존도로		측구터파기		
	수중고르기	0.00		수 중 1.0m³	0.00		브레이카			절토부	2.2	벌개제근	깎기부	
	수상고르기	0.00		수 상 1.0m³	6.67	흙쌓기	노 상	4.1	비탈면보호	성토부		쌓기부	1.5m이상	
성토고르기	수 중	0.00		수중고르기0.6이상	0.00		노 체	12.8		절토부			1.5m미만	
	수 상	8.90		수상고르기0.6이상	9.65		비다짐	0.1		녹지대		전석지반처리	1.0m미만	9.5
필터매트	수 중	0.00	TTP	수 중(신규 5ton)	0.00	되메우기			면고르기	리핑암			1.0m이상	
	수 상	17.39		수 상(신규 5ton)	0.00	측구뚝쌓기				발파암			인 력	

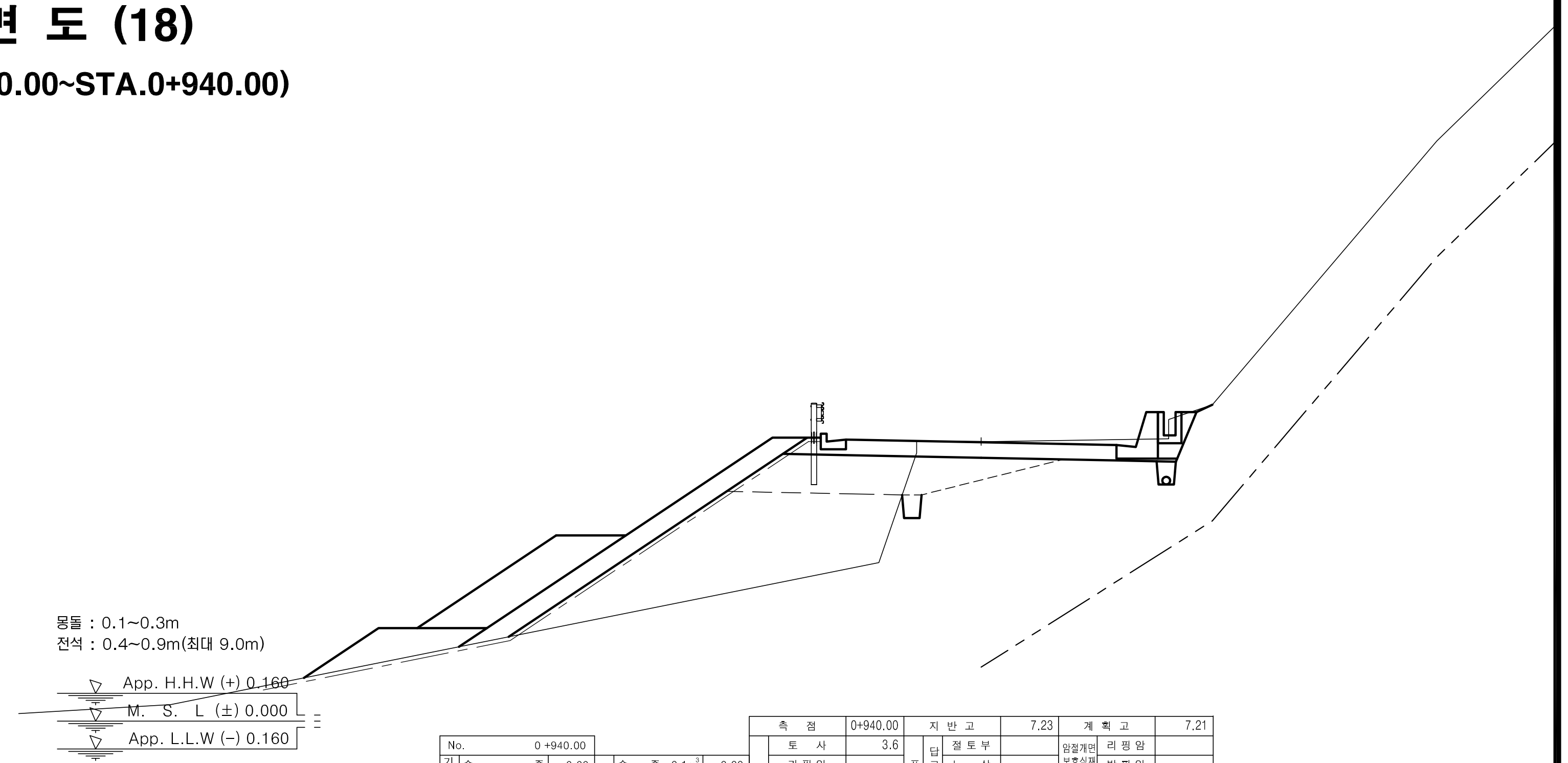

						측 점		0+940.00	지 반 고		7.23	계 획 고		7.21
No.	0 +940.00					흙깎기	토 사	3.6	표토제거 답구간	절토부		암절개면보호식재	리핑암	
기초사석유용	수 중	0.00	피복석	수 중 0.1m³	0.00		리핑암			노 상			발파암	
	수 상	0.00		수 상 0.1m³	4.76	발파암	미진동굴착			노 체		층따기 토사	노 상	2.1
	수중속고르기	0.00		수 중 0.2m³	0.00		정밀진동제어		답외구간	절토부	1.1		노 체	
	수상속고르기	0.00		수 상 0.2m³	0.00		진동제어(소규모)			노 상		발파	노 상	
속채움유용	수 중	0.00		수중고르기0.5이하	0.00		진동제어(중규모)			노 체			노 체	
	수 상	0.00		수상고르기0.5이하	10.65		일반발파		노상준비	기존도로		측구터파기		
	수중고르기	0.00		수 중 1.0m³	0.00		브레이카			절토부	2.4	벌개제근	깎기부	
	수상고르기	0.00		수 상 1.0m³	6.80	흙쌓기	노 상	4.0	비탈면보호	성토부		쌓기부	1.5m이상	
성토고르기	수 중	0.00		수중고르기0.6이상	0.00		노 체	16.6		절토부			1.5m미만	
	수 상	9.28		수상고르기0.6이상	9.44		비다짐			녹지대		전석지반처리	1.0m미만	9.3
필터매트	수 중	0.00	TTP	수 중(신규 5ton)	0.00	되메우기			면고르기	리핑암			1.0m이상	
	수 상	17.03		수 상(신규 5ton)	0.00	측구뚝쌓기				발파암			인 력	

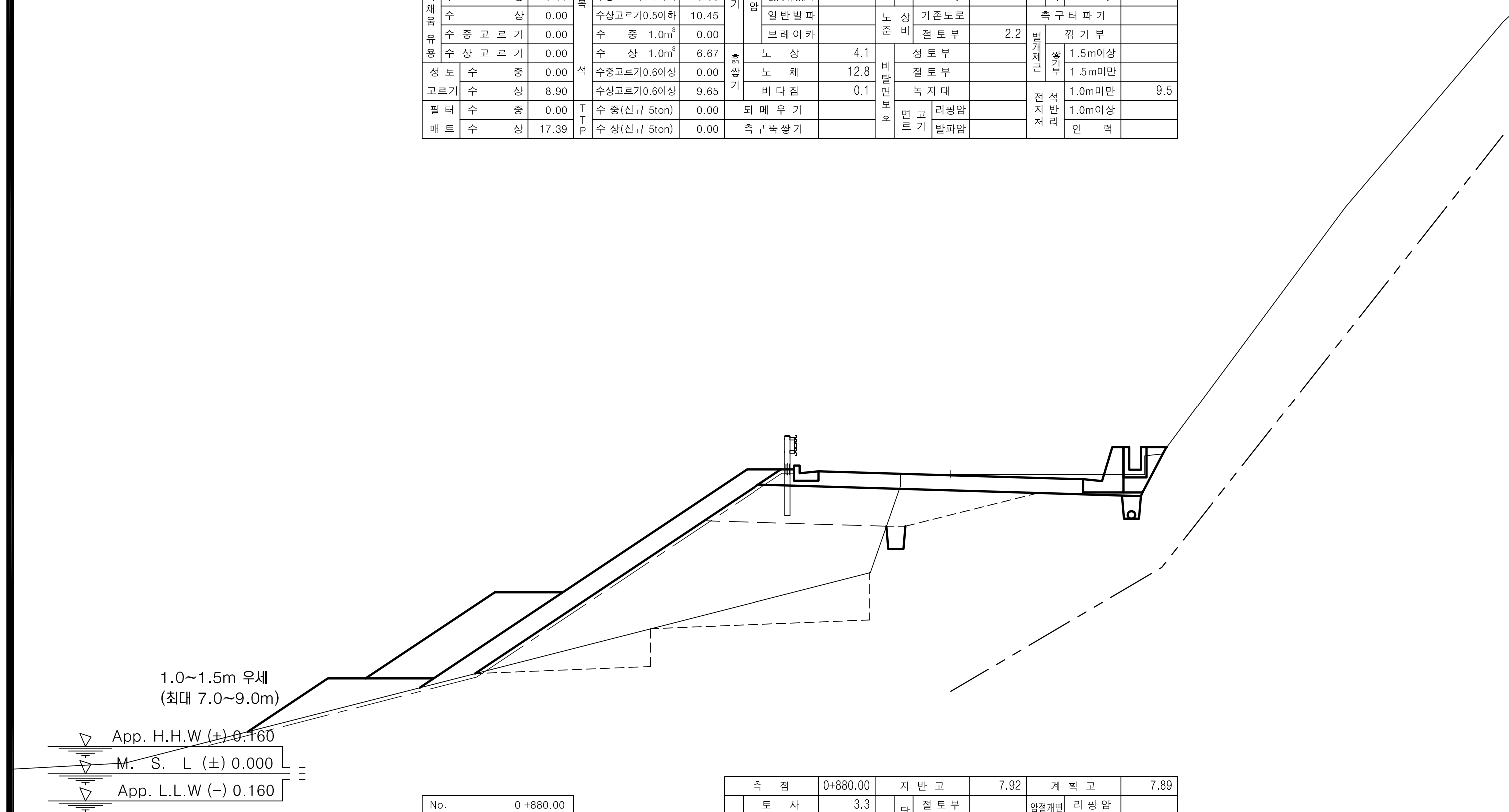

						측 점		0+880.00	지 반 고		7.92	계 획 고		7.89
No.	0 +880.00					흙깎기	토 사	3.3	표토제거 답구간	절토부		암절개면보호식재	리핑암	
기초사석유용	수 중	0.00	피복석	수 중 0.1m³	0.00		리핑암			노 상			발파암	
	수 상	0.00		수 상 0.1m³	5.04	발파암	미진동굴착			노 체		층따기 토사	노 상	2.1
	수중속고르기	0.00		수 중 0.2m³	0.00		정밀진동제어		답외구간	절토부	0.6		노 체	5.9
	수상속고르기	0.00		수 상 0.2m³	0.00		진동제어(소규모)			노 상		발파	노 상	
속채움유용	수 중	0.00		수중고르기0.5이하	0.00		진동제어(중규모)			노 체			노 체	
	수 상	0.00		수상고르기0.5이하	11.31		일반발파		노상준비	기존도로		측구터파기		
	수중고르기	0.00		수 중 1.0m³	0.00		브레이카			절토부	2.2	벌개제근	깎기부	
	수상고르기	0.00		수 상 1.0m³	6.44	흙쌓기	노 상	4.3	비탈면보호	성토부		쌓기부	1.5m이상	
성토고르기	수 중	0.00		수중고르기0.6이상	0.00		노 체	16.1		절토부			1.5m미만	
	수 상	9.74		수상고르기0.6이상	9.46		비다짐			녹지대		전석지반처리	1.0m미만	
필터매트	수 중	0.00	TTP	수 중(신규 5ton)	0.00	되메우기			면고르기	리핑암			1.0m이상	10.5
	수 상	18.30		수 상(신규 5ton)	0.00	측구뚝쌓기				발파암			인 력	

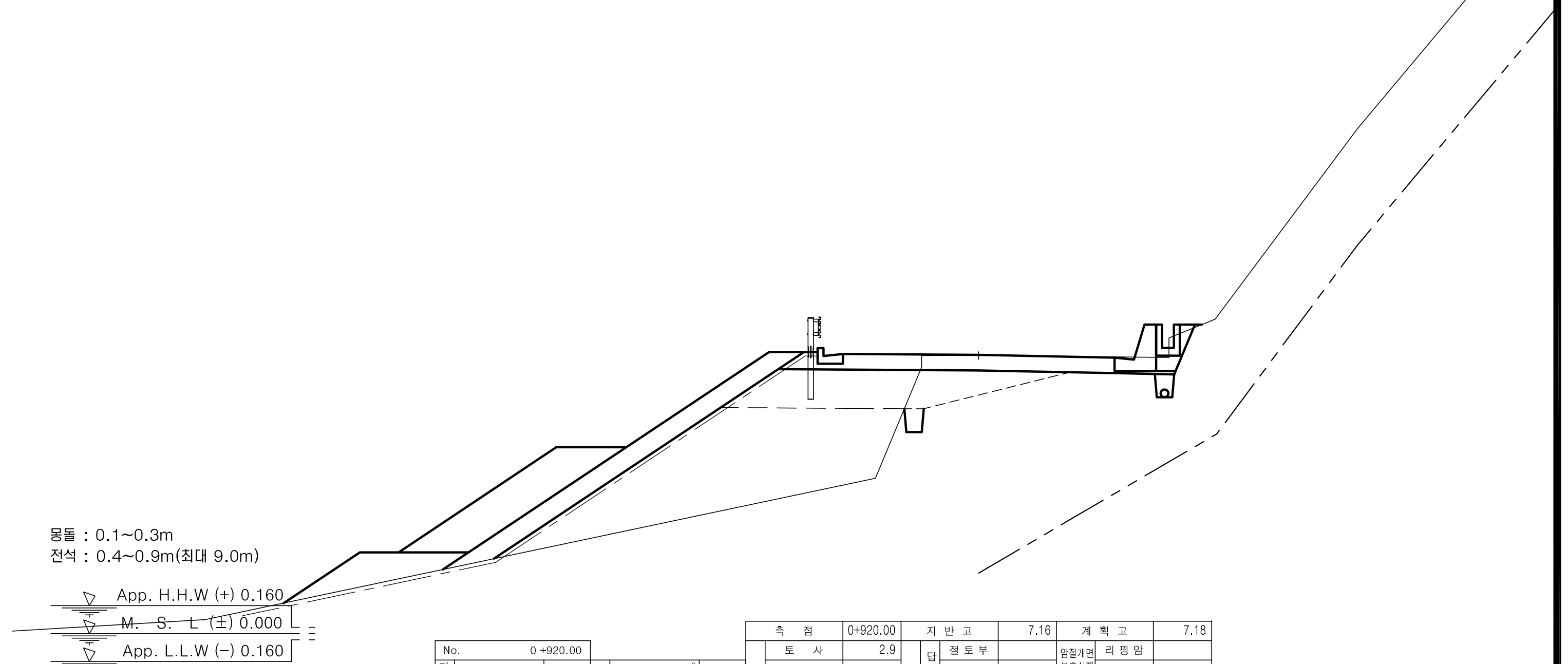

						측 점		0+920.00	지 반 고		7.16	계 획 고		7.18
No.	0 +920.00					흙깎기	토 사	2.9	표토제거 답구간	절토부		암절개면보호식재	리핑암	
기초사석유용	수 중	0.00	피복석	수 중 0.1m³	0.00		리핑암			노 상			발파암	
	수 상	0.00		수 상 0.1m³	4.92	발파암	미진동굴착			노 체		층따기 토사	노 상	2.2
	수중속고르기	0.00		수 중 0.2m³	0.00		정밀진동제어		답외구간	절토부	1.2		노 체	
	수상속고르기	0.00		수 상 0.2m³	0.00		진동제어(소규모)			노 상		발파	노 상	
속채움유용	수 중	0.00		수중고르기0.5이하	0.00		진동제어(중규모)			노 체			노 체	
	수 상	0.00		수상고르기0.5이하	11.00		일반발파		노상준비	기존도로		측구터파기		
	수중고르기	0.00		수 중 1.0m³	0.00		브레이카			절토부	2.2	벌개제근	깎기부	
	수상고르기	0.00		수 상 1.0m³	7.34	흙쌓기	노 상	4.2	비탈면보호	성토부		쌓기부	1.5m이상	
성토고르기	수 중	0.00		수중고르기0.6이상	0.00		노 체	17.3		절토부			1.5m미만	
	수 상	9.60		수상고르기0.6이상	10.04		비다짐			녹지대		전석지반처리	1.0m미만	9.8
필터매트	수 중	0.00	TTP	수 중(신규 5ton)	0.00	되메우기			면고르기	리핑암			1.0m이상	
	수 상	17.49		수 상(신규 5ton)	0.00	측구뚝쌓기				발파암			인 력	

경상북도	사 업 명	울릉도 일주도로2 건설공사		△					위치정보	
	시설/공구			△					축 척	1 : 100
대 림 산 업	건설분야	토 목	건설단계	실시설계	△					
				1	2015.12.	실시설계 준공	김 성 호 (서명)	노 정 훈 (서명)	박 시 철 (서명)	도면번호 C0024002-018
				개정번호	날짜	개 정 내 용	과업책임자	분야별책임자	설계자	

도 면 명: 5지구 횡 단 면 도 (18) (STA.0+880.00~STA.0+940.00)

편철번호: 2.030

적용표준 GED-01-1104 V1.5

울릉도 일주도로2 건설공사

횡 단 면 도 (19)

5지구 (STA.0+960.00~STA.1+020.00)

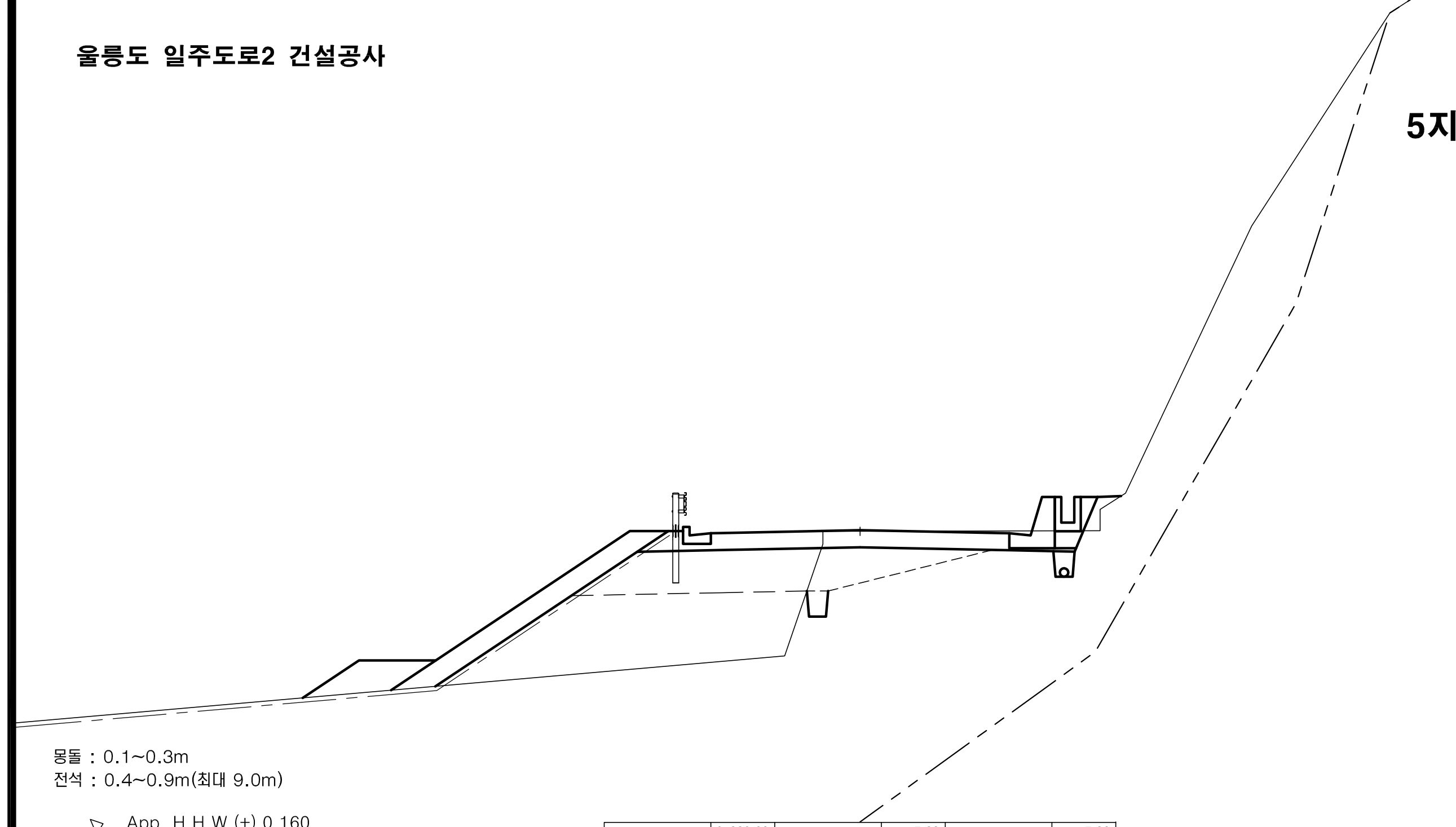

No.		0 +980.00			
기초사석유용	수 중	0.00	피복석	수 중 0.1m^3	0.00
	수 상	0.00		수 상 0.1m^3	3.32
	수중속고르기	0.00		수 중 0.2m^3	0.00
	수상속고르기	0.00		수 상 0.2m^3	0.00
속채움유용	수 중	0.00		수중고르기0.5이하	0.00
	수 상	0.00		수상고르기0.5이하	7.63
	수중고르기	0.00		수 중 1.0m^3	0.00
	수상고르기	0.00		수 상 1.0m^3	1.42
성토고르기	수 중	0.00		수중고르기0.6이상	0.00
	수 상	6.57		수상고르기0.6이상	3.39
필터매트	수 중	0.00	TTP	수 중(신규 5ton)	0.00
	수 상	12.04		수 상(신규 5ton)	0.00

측 점		0+980.00	지 반 고		7.83	계 획 고		7.86
토 사		2.6	표토제거 답구간	절토부		암절개면보호식재	리핑암	
리핑암				노 상			발파암	
흙깍기 발파암	미진동굴착			노 체		층따기 토사	노 상	2.3
	정밀진동제어		답외구간	절토부			노 체	
	진동제어(소규모)			노 상		발파	노 상	
	진동제어(중규모)			노 체			노 체	
	일반발파		노준상비	기존도로		측구터파기		
	브레이카			절토부	1.4	벌개제근	깍기부	
흙쌓기	노 상	4.9	비탈면보호	성토부		쌓기부	1.5m이상	
	노 체	11.8		절토부			1.5m미만	
	비다짐	0.3		녹지대		전석지반처리	1.0m미만	8.2
되메우기			면고르기	리핑암			1.0m이상	
측구뚝쌓기				발파암			인 력	

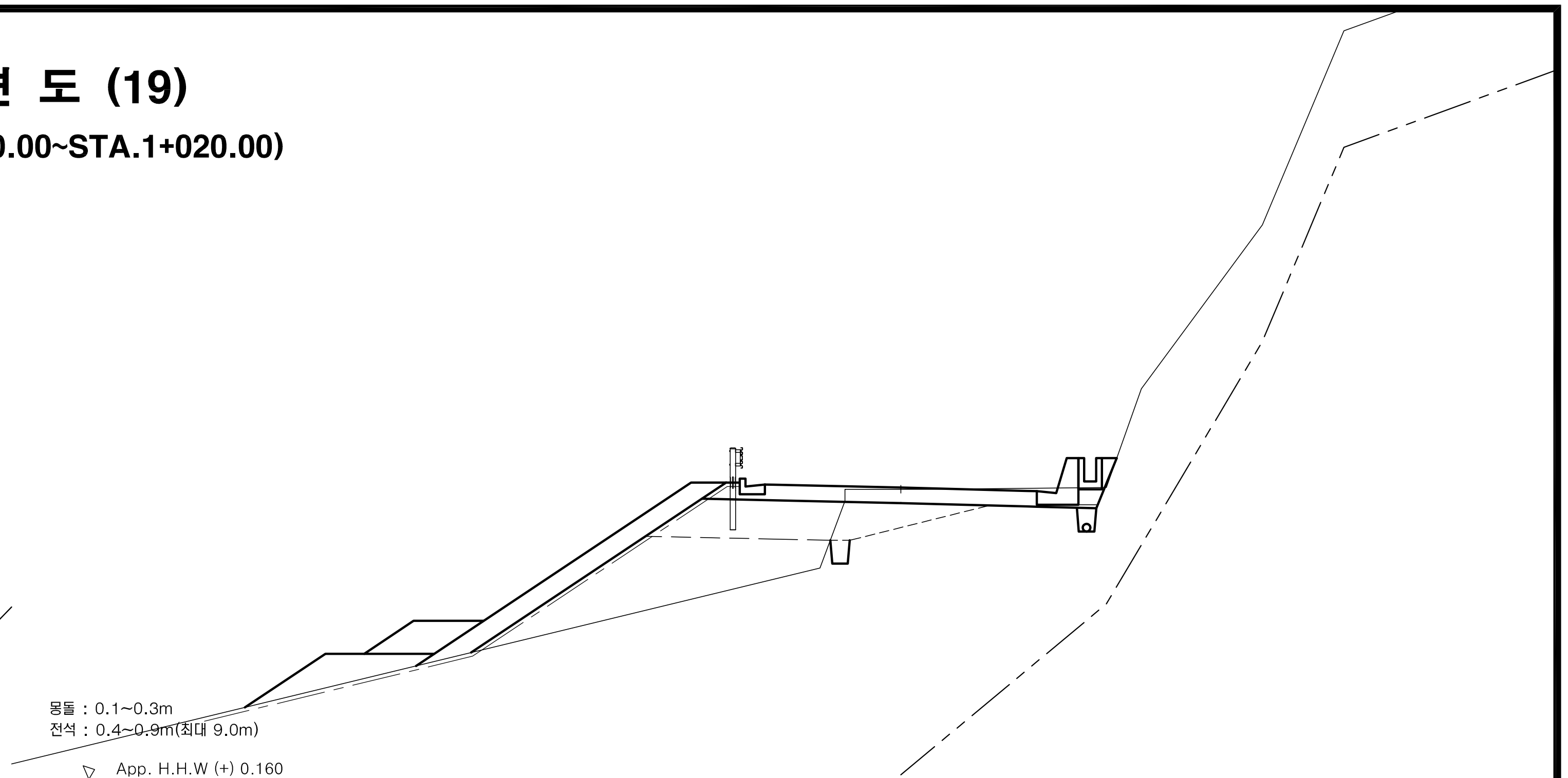

No.		1 +20.00			
기초사석유용	수 중	0.00	피복석	수 중 0.1m^3	0.00
	수 상	0.00		수 상 0.1m^3	4.10
	수중속고르기	0.00		수 중 0.2m^3	0.00
	수상속고르기	0.00		수 상 0.2m^3	0.00
속채움유용	수 중	0.00		수중고르기0.5이하	0.00
	수 상	0.00		수상고르기0.5이하	9.41
	수중고르기	0.00		수 중 1.0m^3	0.00
	수상고르기	0.00		수 상 1.0m^3	3.90
성토고르기	수 중	0.00		수중고르기0.6이상	0.00
	수 상	7.89		수상고르기0.6이상	6.82
필터매트	수 중	0.00	TTP	수 중(신규 5ton)	0.00
	수 상	13.88		수 상(신규 5ton)	0.00

측 점		1+20.00	지 반 고		8.19	계 획 고		8.23
토 사		2.8	표토제거 답구간	절토부		암절개면보호식재	리핑암	
리핑암				노 상			발파암	
흙깍기 발파암	미진동굴착			노 체		층따기 토사	노 상	2.1
	정밀진동제어		답외구간	절토부			노 체	
	진동제어(소규모)			노 상		발파	노 상	
	진동제어(중규모)			노 체			노 체	
	일반발파		노준상비	기존도로		측구터파기		
	브레이카			절토부	2.3	벌개제근	깍기부	
흙쌓기	노 상	4.2	비탈면보호	성토부		쌓기부	1.5m이상	
	노 체	10.3		절토부			1.5m미만	
	비다짐			녹지대		전석지반처리	1.0m미만	9.0
되메우기			면고르기	리핑암			1.0m이상	
측구뚝쌓기				발파암			인 력	

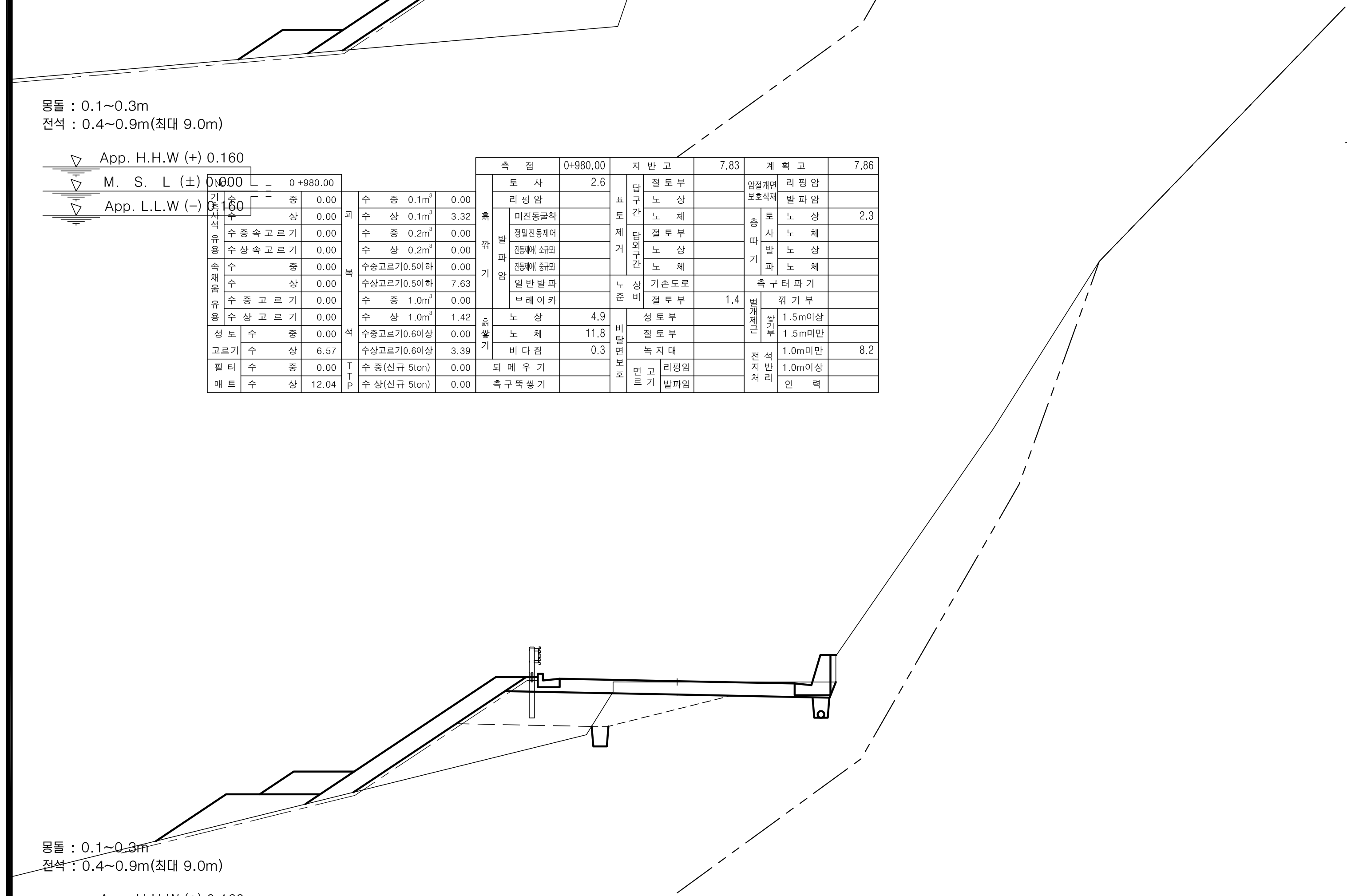

No.		0 +960.00			
기초사석유용	수 중	0.00	피복석	수 중 0.1m^3	0.00
	수 상	0.00		수 상 0.1m^3	3.25
	수중속고르기	0.00		수 중 0.2m^3	0.00
	수상속고르기	0.00		수 상 0.2m^3	0.00
속채움유용	수 중	0.00		수중고르기0.5이하	0.00
	수 상	0.00		수상고르기0.5이하	7.72
	수중고르기	0.00		수 중 1.0m^3	0.00
	수상고르기	0.00		수 상 1.0m^3	3.58
성토고르기	수 중	0.00		수중고르기0.6이상	0.00
	수 상	6.18		수상고르기0.6이상	6.53
필터매트	수 중	0.00	TTP	수 중(신규 5ton)	0.00
	수 상	14.59		수 상(신규 5ton)	0.00

측 점		0+960.00	지 반 고		7.47	계 획 고		7.50
토 사		2.6	표토제거 답구간	절토부		암절개면보호식재	리핑암	
리핑암				노 상			발파암	
흙깍기 발파암	미진동굴착			노 체		층따기 토사	노 상	2.0
	정밀진동제어		답외구간	절토부			노 체	
	진동제어(소규모)			노 상		발파	노 상	
	진동제어(중규모)			노 체			노 체	
	일반발파		노준상비	기존도로		측구터파기		
	브레이카			절토부	2.4	벌개제근	깍기부	
흙쌓기	노 상	3.6	비탈면보호	성토부		쌓기부	1.5m이상	
	노 체	5.0		절토부			1.5m미만	
	비다짐			녹지대		전석지반처리	1.0m미만	6.9
되메우기			면고르기	리핑암			1.0m이상	
측구뚝쌓기				발파암			인 력	

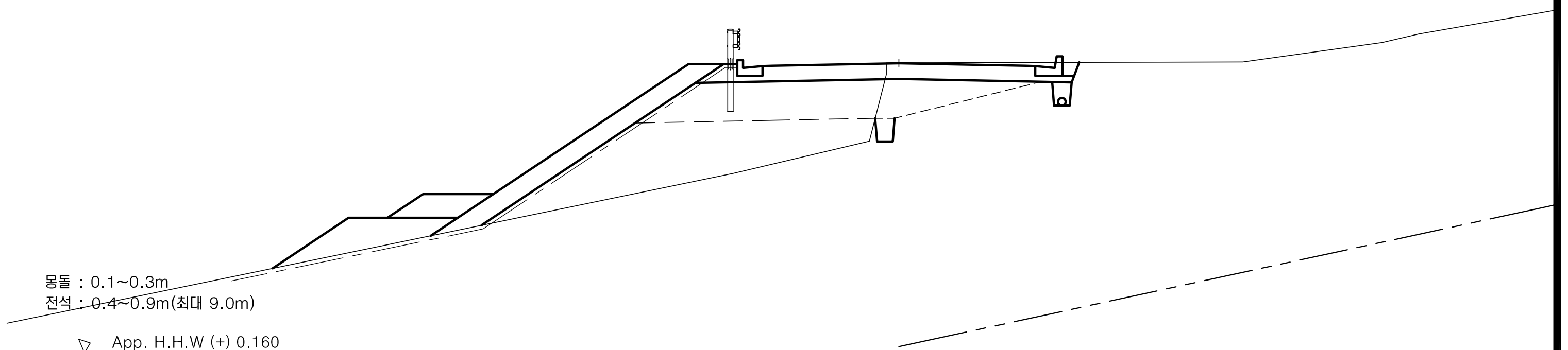

No.		1 +0.00			
기초사석유용	수 중	0.00	피복석	수 중 0.1m^3	0.00
	수 상	0.00		수 상 0.1m^3	3.86
	수중속고르기	0.00		수 중 0.2m^3	0.00
	수상속고르기	0.00		수 상 0.2m^3	0.00
속채움유용	수 중	0.00		수중고르기0.5이하	0.00
	수 상	0.00		수상고르기0.5이하	8.86
	수중고르기	0.00		수 중 1.0m^3	0.00
	수상고르기	0.00		수 상 1.0m^3	3.57
성토고르기	수 중	0.00		수중고르기0.6이상	0.00
	수 상	7.47		수상고르기0.6이상	6.25
필터매트	수 중	0.00	TTP	수 중(신규 5ton)	0.00
	수 상	15.30		수 상(신규 5ton)	0.00

측 점		1+0.00	지 반 고		8.16	계 획 고		8.15
토 사		2.2	표토제거 답구간	절토부		암절개면보호식재	리핑암	
리핑암				노 상			발파암	
흙깍기 발파암	미진동굴착			노 체		층따기 토사	노 상	2.3
	정밀진동제어		답외구간	절토부			노 체	
	진동제어(소규모)			노 상		발파	노 상	
	진동제어(중규모)			노 체			노 체	
	일반발파		노준상비	기존도로		측구터파기		
	브레이카			절토부	0.3	벌개제근	깍기부	
흙쌓기	노 상	5.5	비탈면보호	성토부		쌓기부	1.5m이상	
	노 체	11.0		절토부			1.5m미만	
	비다짐			녹지대		전석지반처리	1.0m미만	10.0
되메우기			면고르기	리핑암			1.0m이상	
측구뚝쌓기				발파암			인 력	

경상북도	사 업 명	울릉도 일주도로2 건설공사				
대 림 산 업	시설/공구					
	건설분야	토 목	건설단계	실시설계		

개정번호	날짜	개 정 내 용	과업책임자	분야별책임자	설계자
△					
△					
△					
△1	2015.12.	실시설계 준공	김 성 호	노 정 훈	박 시 철

위치정보		도 면 명	5지구 횡 단 면 도 (19) (STA.0+960.00~STA.1+020.00)
축 척	1 : 100		
도면번호	C0024002-019	편철번호	2.031

적용표준 GED-01-1104 V1.5

울릉도 일주도로2 건설공사

횡 단 면 도 (20)

5지구 (STA.1+040.00~STA.1+100.00)

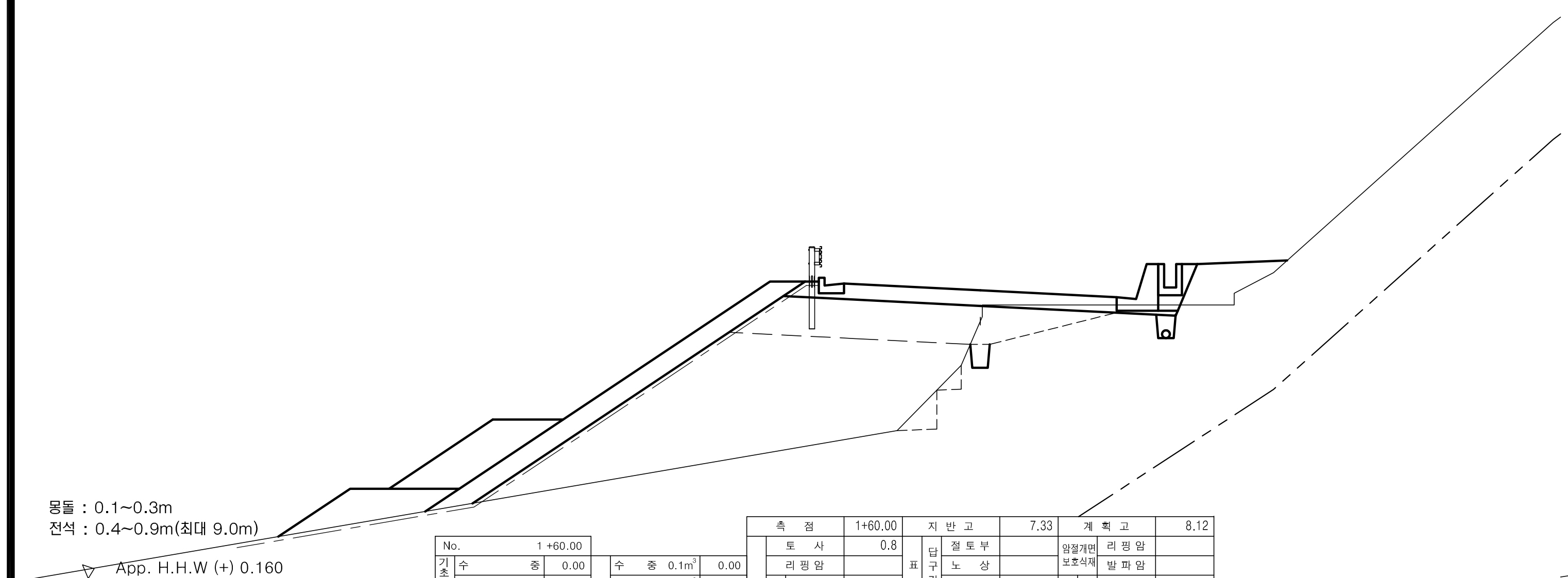

몽돌 : 0.1~0.3m
전석 : 0.4~0.9m(최대 9.0m)

App. H.H.W (+) 0.160
M. S. L (±) 0.000
App. L.L.W (–) 0.160

No.	1 +60.00			측 점	1+60.00	지 반 고	7.33	계 획 고	8.12
기초사석유용 수중	0.00	피복석 수중 0.1m³	0.00	흙깎기 토사	0.8	표토제거 답구간 절토부		암절개면보호식재 리핑암	
기초사석유용 수상	0.00	피복석 수상 0.1m³	5.23	리핑암		표토제거 답구간 노상		암절개면보호식재 발파암	
수중속고르기	0.00	피복석 수중 0.2m³	0.00	발파암 미진동굴착		표토제거 답구간 노체		층따기 토사 노상	1.9
수상속고르기	0.00	피복석 수상 0.2m³	0.00	발파암 정밀진동제어		표토제거 답외구간 절토부		층따기 토사 노체	0.7
속채움유용 수중	0.00	수중고르기0.5이하	0.00	발파암 진동제어(소규모)		표토제거 답외구간 노상		층따기 발파 노상	
속채움유용 수상	0.00	수상고르기0.5이하	11.54	발파암 진동제어(중규모)		표토제거 답외구간 노체		층따기 발파 노체	
수중고르기	0.00	피복석 수중 1.0m³	0.00	발파암 일반발파		노상준비 기존도로		측구터파기	
수상고르기	0.00	피복석 수상 1.0m³	5.74	브레이카		노상준비 절토부	1.0	벌개제근 깎기부	
성토고르기 수중	0.00	수중고르기0.6이상	0.00	흙쌓기 노상	5.7	비탈면보호 성토부		벌개제근 쌓기부 1.5m이상	
성토고르기 수상	10.27	수상고르기0.6이상	8.22	흙쌓기 노체	25.2	비탈면보호 절토부		벌개제근 쌓기부 1.5m미만	
필터매트 수중	0.00	TTP 수중(신규 5ton)	0.00	흙쌓기 비다짐	1.8	비탈면보호 녹지대	2.3	전석지반처리 1.0m미만	10.9
필터매트 수상	17.68	TTP 수상(신규 5ton)	0.00	되메우기		면고르기 리핑암		전석지반처리 1.0m이상	
				측구뚝쌓기		면고르기 발파암		전석지반처리 인력	

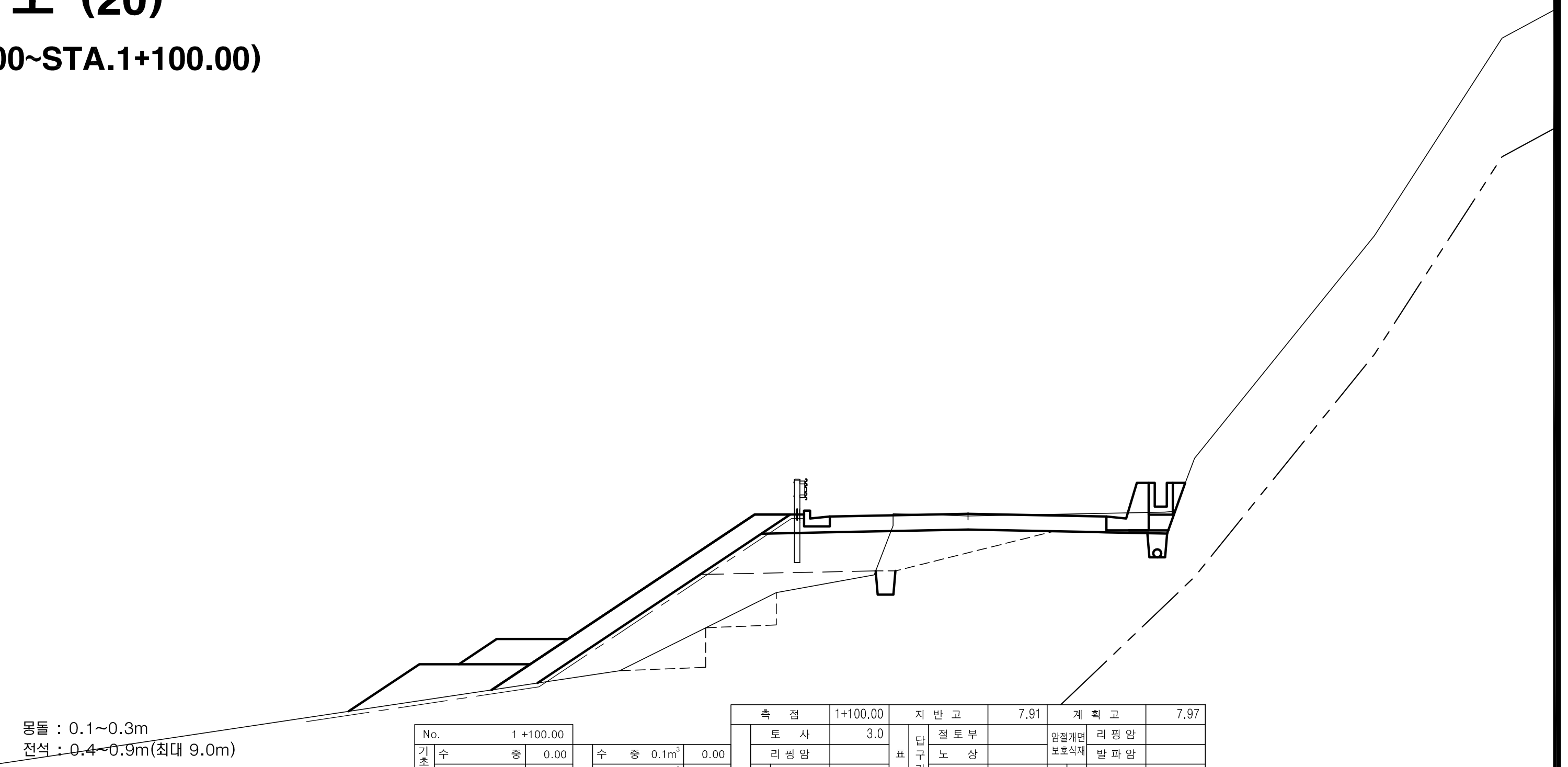

몽돌 : 0.1~0.3m
전석 : 0.4~0.9m(최대 9.0m)

App. H.H.W (+) 0.160
M. S. L (±) 0.000
App. L.L.W (–) 0.160

No.	1 +100.00			측 점	1+100.00	지 반 고	7.91	계 획 고	7.97
기초사석유용 수중	0.00	피복석 수중 0.1m³	0.00	흙깎기 토사	3.0	표토제거 답구간 절토부		암절개면보호식재 리핑암	
기초사석유용 수상	0.00	피복석 수상 0.1m³	3.92	리핑암		표토제거 답구간 노상		암절개면보호식재 발파암	
수중속고르기	0.00	피복석 수중 0.2m³	0.00	발파암 미진동굴착		표토제거 답구간 노체		층따기 토사 노상	2.4
수상속고르기	0.00	피복석 수상 0.2m³	0.00	발파암 정밀진동제어		표토제거 답외구간 절토부		층따기 토사 노체	1.8
속채움유용 수중	0.00	수중고르기0.5이하	0.00	발파암 진동제어(소규모)		표토제거 답외구간 노상		층따기 발파 노상	
속채움유용 수상	0.00	수상고르기0.5이하	8.90	발파암 진동제어(중규모)		표토제거 답외구간 노체		층따기 발파 노체	
수중고르기	0.00	피복석 수중 1.0m³	0.00	발파암 일반발파		노상준비 기존도로		측구터파기	
수상고르기	0.00	피복석 수상 1.0m³	3.74	브레이카		노상준비 절토부	2.4	벌개제근 깎기부	
성토고르기 수중	0.00	수중고르기0.6이상	0.00	흙쌓기 노상	3.9	비탈면보호 성토부		벌개제근 쌓기부 1.5m이상	
성토고르기 수상	7.69	수상고르기0.6이상	6.10	흙쌓기 노체	6.2	비탈면보호 절토부		벌개제근 쌓기부 1.5m미만	
필터매트 수중	0.00	TTP 수중(신규 5ton)	0.00	흙쌓기 비다짐		비탈면보호 녹지대		전석지반처리 1.0m미만	7.8
필터매트 수상	14.87	TTP 수상(신규 5ton)	0.00	되메우기		면고르기 리핑암		전석지반처리 1.0m이상	
				측구뚝쌓기		면고르기 발파암		전석지반처리 인력	

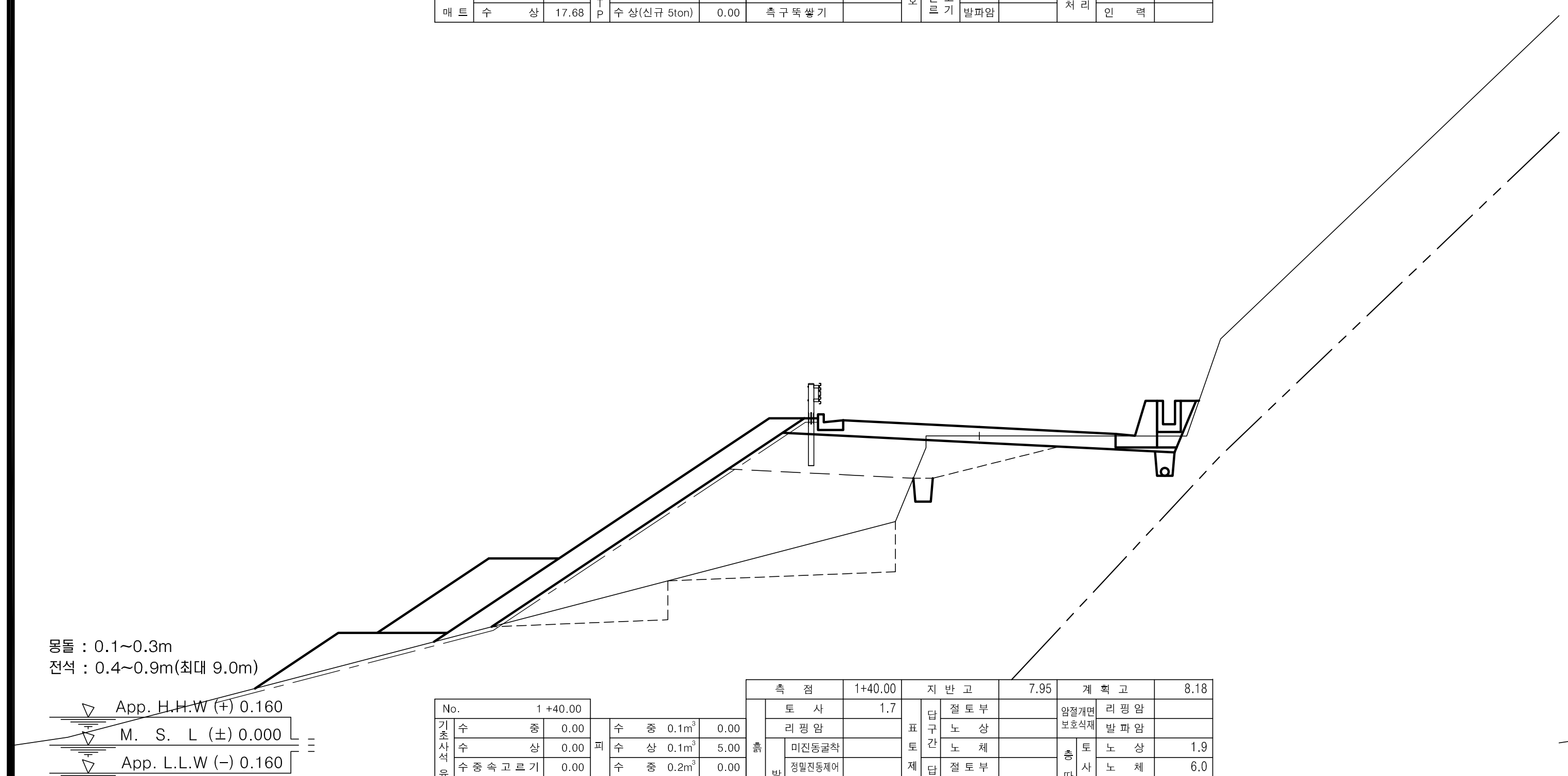

몽돌 : 0.1~0.3m
전석 : 0.4~0.9m(최대 9.0m)

App. H.H.W (+) 0.160
M. S. L (±) 0.000
App. L.L.W (–) 0.160

No.	1 +40.00			측 점	1+40.00	지 반 고	7.95	계 획 고	8.18
기초사석유용 수중	0.00	피복석 수중 0.1m³	0.00	흙깎기 토사	1.7	표토제거 답구간 절토부		암절개면보호식재 리핑암	
기초사석유용 수상	0.00	피복석 수상 0.1m³	5.00	리핑암		표토제거 답구간 노상		암절개면보호식재 발파암	
수중속고르기	0.00	피복석 수중 0.2m³	0.00	발파암 미진동굴착		표토제거 답구간 노체		층따기 토사 노상	1.9
수상속고르기	0.00	피복석 수상 0.2m³	0.00	발파암 정밀진동제어		표토제거 답외구간 절토부		층따기 토사 노체	6.0
속채움유용 수중	0.00	수중고르기0.5이하	0.00	발파암 진동제어(소규모)		표토제거 답외구간 노상		층따기 발파 노상	
속채움유용 수상	0.00	수상고르기0.5이하	11.26	발파암 진동제어(중규모)		표토제거 답외구간 노체		층따기 발파 노체	
수중고르기	0.00	피복석 수중 1.0m³	0.00	발파암 일반발파		노상준비 기존도로		측구터파기	
수상고르기	0.00	피복석 수상 1.0m³	5.77	브레이카		노상준비 절토부	2.5	벌개제근 깎기부	
성토고르기 수중	0.00	수중고르기0.6이상	0.00	흙쌓기 노상	4.3	비탈면보호 성토부		벌개제근 쌓기부 1.5m이상	
성토고르기 수상	9.66	수상고르기0.6이상	8.83	흙쌓기 노체	15.5	비탈면보호 절토부		벌개제근 쌓기부 1.5m미만	
필터매트 수중	0.00	TTP 수중(신규 5ton)	0.00	흙쌓기 비다짐	0.1	비탈면보호 녹지대		전석지반처리 1.0m미만	10.4
필터매트 수상	18.30	TTP 수상(신규 5ton)	0.00	되메우기		면고르기 리핑암		전석지반처리 1.0m이상	
				측구뚝쌓기		면고르기 발파암		전석지반처리 인력	

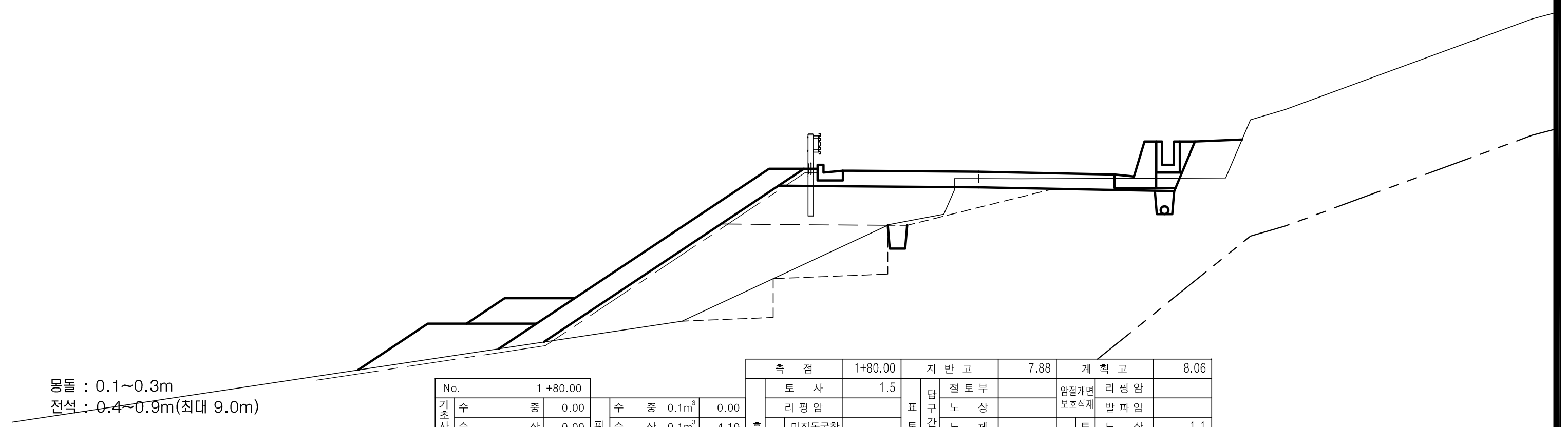

몽돌 : 0.1~0.3m
전석 : 0.4~0.9m(최대 9.0m)

App. H.H.W (+) 0.160
M. S. L (±) 0.000
App. L.L.W (–) 0.160

No.	1 +80.00			측 점	1+80.00	지 반 고	7.88	계 획 고	8.06
기초사석유용 수중	0.00	피복석 수중 0.1m³	0.00	흙깎기 토사	1.5	표토제거 답구간 절토부		암절개면보호식재 리핑암	
기초사석유용 수상	0.00	피복석 수상 0.1m³	4.10	리핑암		표토제거 답구간 노상		암절개면보호식재 발파암	
수중속고르기	0.00	피복석 수중 0.2m³	0.00	발파암 미진동굴착		표토제거 답구간 노체		층따기 토사 노상	1.1
수상속고르기	0.00	피복석 수상 0.2m³	0.00	발파암 정밀진동제어		표토제거 답외구간 절토부		층따기 토사 노체	3.0
속채움유용 수중	0.00	수중고르기0.5이하	0.00	발파암 진동제어(소규모)		표토제거 답외구간 노상		층따기 발파 노상	
속채움유용 수상	0.00	수상고르기0.5이하	9.27	발파암 진동제어(중규모)		표토제거 답외구간 노체		층따기 발파 노체	
수중고르기	0.00	피복석 수중 1.0m³	0.00	발파암 일반발파		노상준비 기존도로		측구터파기	
수상고르기	0.00	피복석 수상 1.0m³	3.77	브레이카		노상준비 절토부	2.6	벌개제근 깎기부	
성토고르기 수중	0.00	수중고르기0.6이상	0.00	흙쌓기 노상	4.9	비탈면보호 성토부		벌개제근 쌓기부 1.5m이상	
성토고르기 수상	8.05	수상고르기0.6이상	6.14	흙쌓기 노체	9.6	비탈면보호 절토부		벌개제근 쌓기부 1.5m미만	
필터매트 수중	0.00	TTP 수중(신규 5ton)	0.00	흙쌓기 비다짐	1.1	비탈면보호 녹지대	1.2	전석지반처리 1.0m미만	9.2
필터매트 수상	15.24	TTP 수상(신규 5ton)	0.00	되메우기		면고르기 리핑암		전석지반처리 1.0m이상	
				측구뚝쌓기		면고르기 발파암		전석지반처리 인력	

경상북도	사 업 명	울릉도 일주도로2 건설공사		
	시설/공구			
대 림 산 업	건설분야	토 목	건설단계	실시설계

개정번호	날짜	개 정 내 용	과업책임자	분야별책임자	설계자
△					
△					
△					
△1	2015.12.	실시설계 준공	김 성 호	노 정 훈	박 시 철

위치정보		도 면 명	5지구 횡 단 면 도 (20) (STA.1+040.00~STA.1+100.00)
축 척	1 : 100		
도면번호	C0024002-020	편철번호	2.032

적용표준	GED-01-1104	V1.5

울릉도 일주도로2 건설공사

횡 단 면 도 (21)

5지구 (STA.1+120.00~STA.1+180.00)

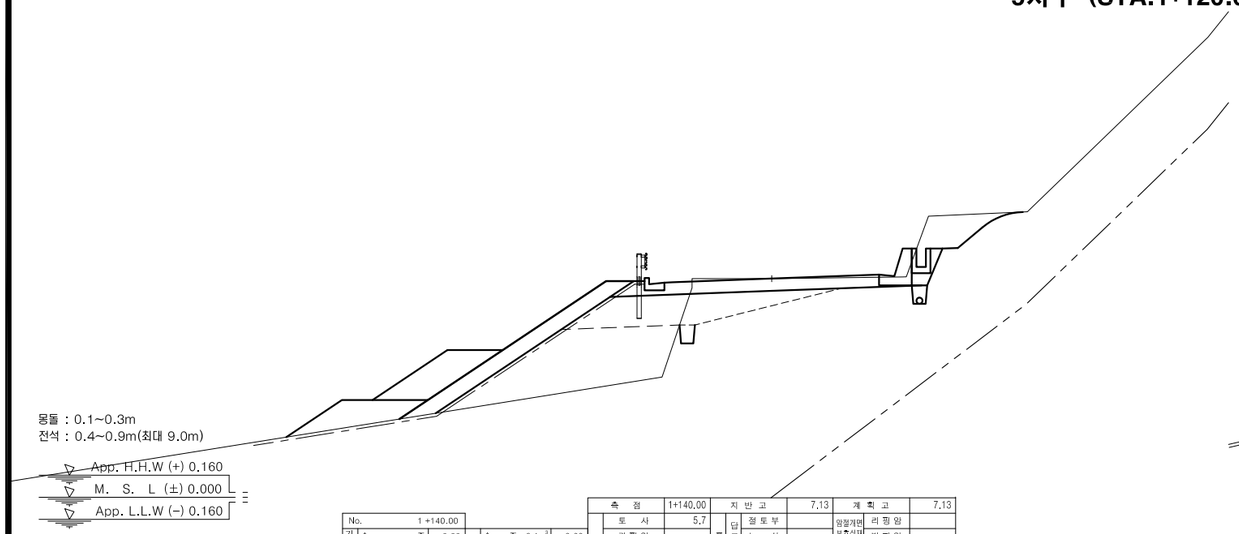

No.	1+140.00			측 점	1+140.00	지 반 고	7.13	계 획 고	7.13
기초사석	수 중	0.00	피복석	토 사	5.7	표토제거	단구간 절토부	암절개면 보호석재	리 핌 암
기초사석	수 상	0.00	피복석	리 핌 암		표토제거	단구간 노 상	암절개면 보호석재	발 파 암
유용	수 중 속 고 르 기	0.00	피복석	미진동굴착		흙깔기	토 노 상	2.8	
유용	수 상 속 고 르 기	0.00	피복석	정밀진동제어		흙깔기	사 노 체		
속채움	수 중	0.00	피복석	진동제어 소규모		흙깔기	단절구간 절토부		
속채움	수 상	0.00	피복석	진동제어 중규모		흙깔기	발 노 상		
유용	수 중 고 르 기	0.00	피복석	일 반 발 파		흙깔기	파 노 체		
유용	수 상 고 르 기	0.00	피복석	브 레 이 카		노상준비	단절구간 노 체		
성토	수 중	0.00	피복석	수 중 0.1㎥	0.00	노상준비	기존도로	측구터파기	
고르기	수 상	7.77	피복석	수 상 0.1㎥	3.97	노상준비	절토부	2.3	깎 기 부
필터	수 중	0.00	피복석	수 중 0.2㎥	0.00	법개제근	1.5m이상		
매트	수 상	15.05	피복석	수 상 0.2㎥	0.00	법개제근	1.5m미만		
			복석	수중고르기(0.50이하	0.00	흙쌓기	노 상	3.2	성 토 부
			복석	수상고르기(0.50이하	9.01	흙쌓기	노 체	10.9	절 토 부
			복석	수 중 1.0㎥	0.00	흙쌓기	비 다 짐		녹 지 대
			복석	수 상 1.0㎥	5.50	흙쌓기	되 메 우 기		리핌암
			TTP	수 중(신규 5ton)	0.00	비탈면보호	면 고 르 기		발파암
			TTP	수 상(신규 5ton)	0.00		측구뚝쌓기		

계 획 고	7.13
암절개면 보호석재	리 핌 암
암절개면 보호석재	발 파 암
흙깔기	토 노 상 2.8
흙깔기	사 노 체
흙깔기	발 노 상
흙깔기	파 노 체
노상준비	측 구 터 파 기
법개제근	깎 기 부 3.0
법개제근	1.5m이상
법개제근	1.5m미만
전석처리	1.0m미만 7.3
전석처리	1.0m이상
전석처리	인 력

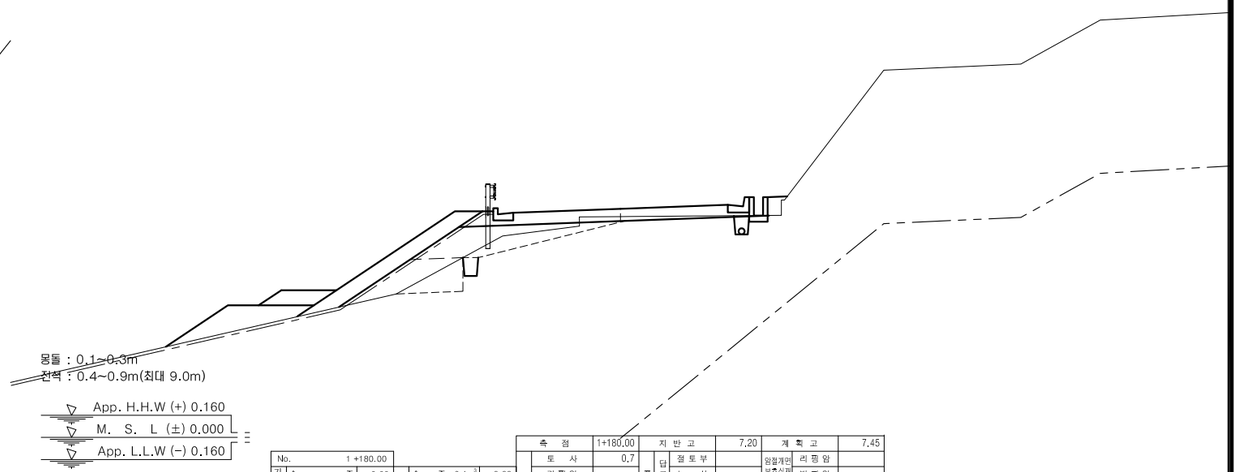

No.	1+180.00			측 점	1+180.00	지 반 고	7.20	계 획 고	7.45
기초사석	수 중	0.00	피복석	토 사	0.7	표토제거	단구간 절토부	암절개면 보호석재	리 핌 암
기초사석	수 상	0.00	피복석	리 핌 암		표토제거	단구간 노 상	암절개면 보호석재	발 파 암
유용	수 중 속 고 르 기	0.00	피복석	미진동굴착		흙깔기	토 노 상	1.5	
유용	수 상 속 고 르 기	0.00	피복석	정밀진동제어		흙깔기	사 노 체	1.2	
속채움	수 중	0.00	피복석	진동제어 소규모		흙깔기	단절구간 절토부		
속채움	수 상	0.00	피복석	진동제어 중규모		흙깔기	발 노 상	2.5	
유용	수 중 고 르 기	0.00	피복석	일 반 발 파		흙깔기	파 노 체		
유용	수 상 고 르 기	0.00	피복석	브 레 이 카		노상준비	단절구간 노 체		
성토	수 중	0.00	피복석	수 중 0.1㎥	0.00	노상준비	기존도로	측구터파기	
고르기	수 상	5.63	피복석	수 상 0.1㎥	2.96	노상준비	절토부	3.7	깎 기 부
필터	수 중	0.00	피복석	수 중 0.2㎥	0.00	법개제근	1.5m이상		
매트	수 상	13.77	피복석	수 상 0.2㎥	0.00	법개제근	1.5m미만		
			복석	수중고르기(0.50이하	0.00	흙쌓기	노 상	2.4	성 토 부
			복석	수상고르기(0.50이하	7.10	흙쌓기	노 체	1.9	절 토 부
			복석	수 중 1.0㎥	0.00	흙쌓기	비 다 짐	0.3	녹 지 대
			복석	수 상 1.0㎥	3.30	흙쌓기	되 메 우 기		리핌암
			TTP	수 중(신규 5ton)	0.00	비탈면보호	면 고 르 기		발파암
			TTP	수 상(신규 5ton)	0.00		측구뚝쌓기		

계 획 고	7.20
암절개면 보호석재	리 핌 암
암절개면 보호석재	발 파 암
흙깔기	토 노 상 1.5
흙깔기	사 노 체 1.2
흙깔기	발 노 상
흙깔기	파 노 체
노상준비	측 구 터 파 기
법개제근	깎 기 부
법개제근	1.5m이상
법개제근	1.5m미만
전석처리	1.0m미만 5.3
전석처리	1.0m이상
전석처리	인 력

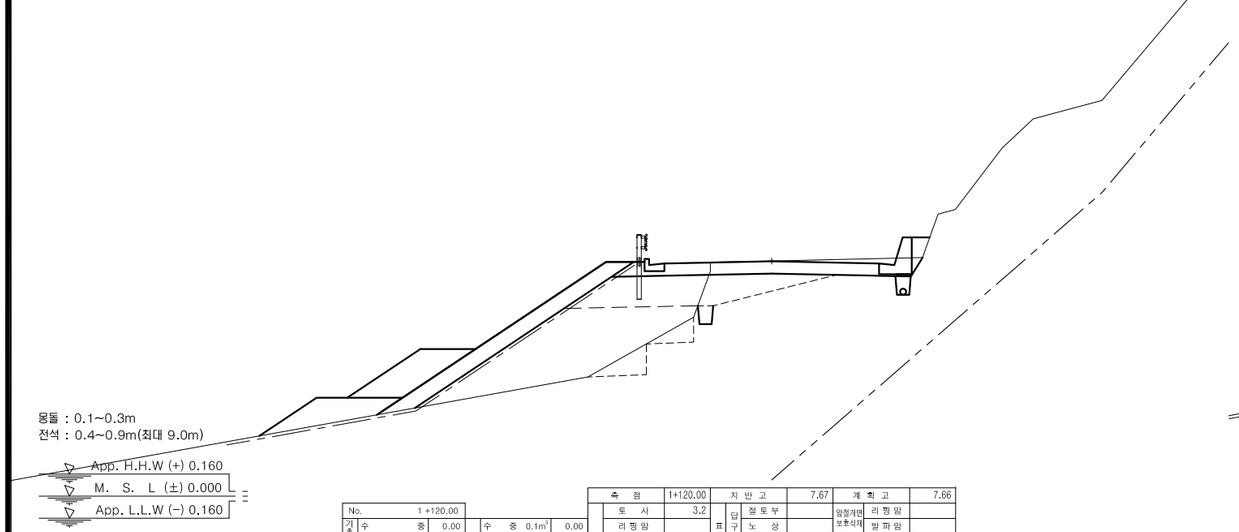

No.	1+120.00			측 점	1+120.00	지 반 고	7.67	계 획 고	7.66
기초사석	수 중	0.00	피복석	토 사	3.2	표토제거	단구간 절토부	암절개면 보호석재	리 핌 암
기초사석	수 상	0.00	피복석	리 핌 암		표토제거	단구간 노 상	암절개면 보호석재	발 파 암
유용	수 중 속 고 르 기	0.00	피복석	미진동굴착		흙깔기	토 노 상	2.4	
유용	수 상 속 고 르 기	0.00	피복석	정밀진동제어		흙깔기	사 노 체	1.6	
속채움	수 중	0.00	피복석	진동제어 소규모		흙깔기	단절구간 절토부		
속채움	수 상	0.00	피복석	진동제어 중규모		흙깔기	발 노 상		
유용	수 중 고 르 기	0.00	피복석	일 반 발 파		흙깔기	파 노 체		
유용	수 상 고 르 기	0.00	피복석	브 레 이 카		노상준비	단절구간 노 체		
성토	수 중	0.00	피복석	수 중 0.1㎥	0.00	노상준비	기존도로	측구터파기	
고르기	수 상	8.59	피복석	수 상 0.1㎥	4.39	노상준비	절토부	1.9	깎 기 부
필터	수 중	0.00	피복석	수 중 0.2㎥	0.00	법개제근	1.5m이상		
매트	수 상	16.09	피복석	수 상 0.2㎥	0.00	법개제근	1.5m미만		
			복석	수중고르기(0.50이하	0.00	흙쌓기	노 상	3.8	성 토 부
			복석	수상고르기(0.50이하	9.89	흙쌓기	노 체	12.1	절 토 부
			복석	수 중 1.0㎥	0.00	흙쌓기	비 다 짐		녹 지 대
			복석	수 상 1.0㎥	5.39	흙쌓기	되 메 우 기		리핌암
			TTP	수 중(신규 5ton)	0.00	비탈면보호	면 고 르 기		발파암
			TTP	수 상(신규 5ton)	0.00		측구뚝쌓기		

계 획 고	7.66
암절개면 보호석재	리 핌 암
암절개면 보호석재	발 파 암
흙깔기	토 노 상 2.4
흙깔기	사 노 체 1.6
흙깔기	발 노 상
흙깔기	파 노 체
노상준비	측 구 터 파 기
법개제근	깎 기 부
법개제근	1.5m이상
법개제근	1.5m미만
전석처리	1.0m미만 9.1
전석처리	1.0m이상
전석처리	인 력

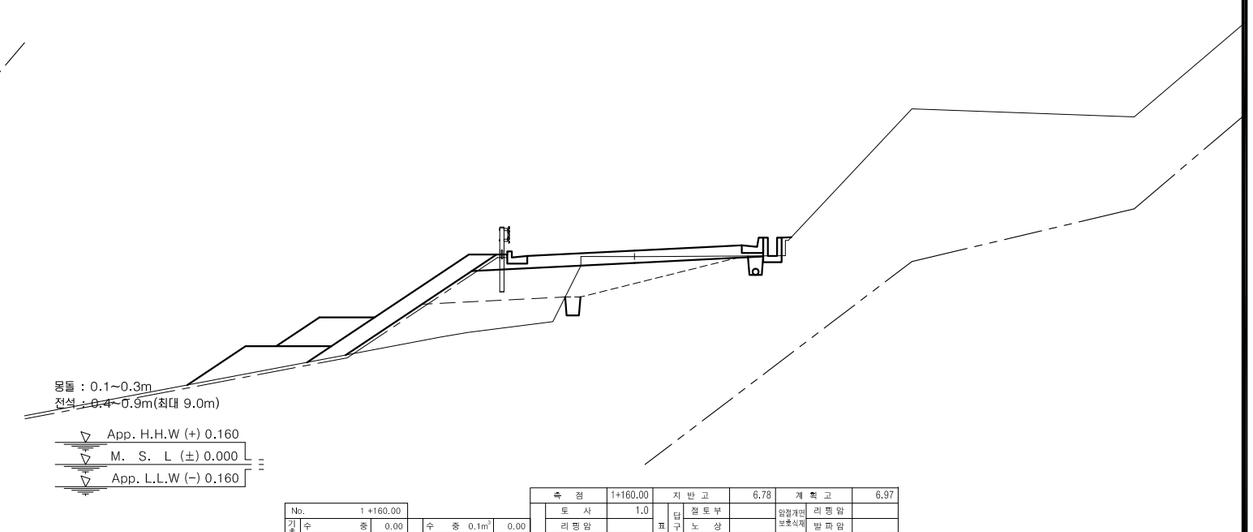

No.	1+160.00			측 점	1+160.00	지 반 고	6.78	계 획 고	6.97
기초사석	수 중	0.00	피복석	토 사	1.0	표토제거	단구간 절토부	암절개면 보호석재	리 핌 암
기초사석	수 상	0.00	피복석	리 핌 암		표토제거	단구간 노 상	암절개면 보호석재	발 파 암
유용	수 중 속 고 르 기	0.00	피복석	미진동굴착		흙깔기	토 노 상	2.9	
유용	수 상 속 고 르 기	0.00	피복석	정밀진동제어		흙깔기	사 노 체		
속채움	수 중	0.00	피복석	진동제어 소규모		흙깔기	단절구간 절토부		
속채움	수 상	0.00	피복석	진동제어 중규모		흙깔기	발 노 상		
유용	수 중 고 르 기	0.00	피복석	일 반 발 파		흙깔기	파 노 체		
유용	수 상 고 르 기	0.00	피복석	브 레 이 카		노상준비	단절구간 노 체		
성토	수 중	0.00	피복석	수 중 0.1㎥	0.00	노상준비	기존도로	측구터파기	
고르기	수 상	5.92	피복석	수 상 0.1㎥	3.06	노상준비	절토부	0.3	깎 기 부
필터	수 중	0.00	피복석	수 중 0.2㎥	0.00	법개제근	1.5m이상		
매트	수 상	13.53	피복석	수 상 0.2㎥	0.00	법개제근	1.5m미만		
			복석	수중고르기(0.50이하	0.00	흙쌓기	노 상	4.1	성 토 부
			복석	수상고르기(0.50이하	7.25	흙쌓기	노 체	5.7	절 토 부
			복석	수 중 1.0㎥	0.00	흙쌓기	비 다 짐	0.1	녹 지 대
			복석	수 상 1.0㎥	4.20	흙쌓기	되 메 우 기		리핌암
			TTP	수 중(신규 5ton)	0.00	비탈면보호	면 고 르 기		발파암
			TTP	수 상(신규 5ton)	0.00		측구뚝쌓기		

계 획 고	6.97
암절개면 보호석재	리 핌 암
암절개면 보호석재	발 파 암
흙깔기	토 노 상 2.9
흙깔기	사 노 체
흙깔기	발 노 상
흙깔기	파 노 체
노상준비	측 구 터 파 기
법개제근	깎 기 부
법개제근	1.5m이상
법개제근	1.5m미만
전석처리	1.0m미만 6.8
전석처리	1.0m이상
전석처리	인 력

경상북도	사 업 명	울릉도 일주도로2 건설공사		△					위치정보	
	시설/공구			△					축 척	1 : 100
대 림 산 업	건설분야	토 목	건설단계	실시설계	△	2015.12.	실시설계 준공	김 성 호	노 정 훈	박 시 철
					개정번호	날짜	개 정 내 용	과업책임자	분야별책임자	설계자

도 면 명	5지구 횡 단 면 도 (21) (STA.1+120.00~STA.1+180.00)
도면번호	C0024002-021
편철번호	2.033

적용표준 GED-01-1104 V1.5

울릉도 일주도로2 건설공사

횡 단 면 도 (22)

5지구 (STA.1+200.00~STA.1+260.00)

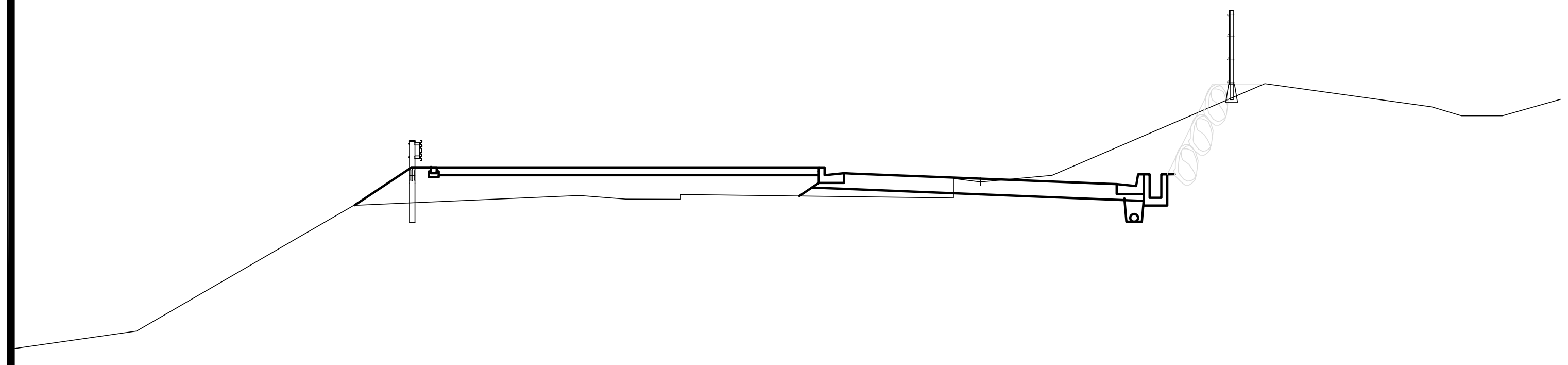

몽돌 : 0.1~0.3m
전석 : 0.4~0.9m(최대 9.0m)

App. H.H.W (+) 0.160
M. S. L (±) 0.000
App. L.L.W (−) 0.160

No.	1 +220.00				
기초사석	수 중	0.00	피복석	수 중 0.1m³	0.00
기초사석	수 상	0.00	피복석	수 상 0.1m³	0.00
유용	수중속고르기	0.00	피복석	수 중 0.2m³	0.00
유용	수상속고르기	0.00	피복석	수 상 0.2m³	0.00
속채움	수 중	0.00	피복석	수중고르기0.5이하	0.00
속채움	수 상	0.00	피복석	수상고르기0.5이하	0.00
유용	수중고르기	0.00	피복석	수 중 1.0m³	0.00
유용	수상고르기	0.00	피복석	수 상 1.0m³	0.00
성토	수 중	0.00	피복석	수중고르기0.6이상	0.00
고르기	수 상	0.00	피복석	수상고르기0.6이상	0.00
필터	수 중	0.00	TTP	수 중(신규 5ton)	0.00
매트	수 상	0.00	TTP	수 상(신규 5ton)	0.00

측 점		1+220.00	지 반 고		9.30	계 획 고		9.38
흙깎기	토 사	5.3	표토제거 답구간	절토부		암절개면 보호식재	리핑암	
흙깎기	리핑암		표토제거 답구간	노 상		암절개면 보호식재	발파암	
흙깎기 발파암	미진동굴착		표토제거 답구간	노 체		층따기 토사	노 상	
흙깎기 발파암	정밀진동제어		표토제거 답외구간	절토부		층따기 토사	노 체	
흙깎기 발파암	진동제어(소규모)		표토제거 답외구간	노 상		층따기 발파	노 상	
흙깎기 발파암	진동제어(중규모)		표토제거 답외구간	노 체	8.2	층따기 발파	노 체	
흙깎기 발파암	일반발파		노상준비	기존도로	4.0	측구터파기		
흙깎기 발파암	브레이카		노상준비	절토부	4.4	벌개제근	깍기부	
흙쌓기	노 상	0.7	비탈면보호	성토부	1.9	벌개제근 쌓기부	1.5m이상	
흙쌓기	노 체	6.7	비탈면보호	절토부		벌개제근 쌓기부	1.5m미만	
흙쌓기	비다짐		비탈면보호	녹지대		전석지반처리	1.0m미만	
되메우기			비탈면보호 면고르기	리핑암		전석지반처리	1.0m이상	
측구뚝쌓기			비탈면보호 면고르기	발파암		전석지반처리	인 력	

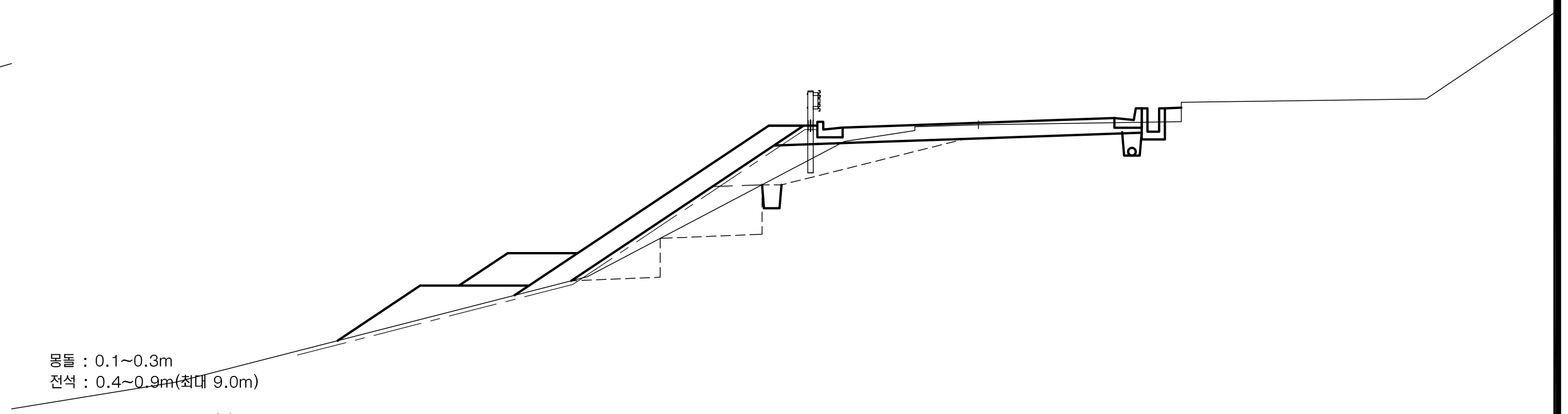

몽돌 : 0.1~0.3m
전석 : 0.4~0.9m(최대 9.0m)

App. H.H.W (+) 0.160
M. S. L (±) 0.000
App. L.L.W (−) 0.160

No.	1 +260.00				
기초사석	수 중	0.00	피복석	수 중 0.1m³	0.00
기초사석	수 상	0.00	피복석	수 상 0.1m³	3.77
유용	수중속고르기	0.00	피복석	수 중 0.2m³	0.00
유용	수상속고르기	0.00	피복석	수 상 0.2m³	0.00
속채움	수 중	0.00	피복석	수중고르기0.5이하	0.00
속채움	수 상	0.00	피복석	수상고르기0.5이하	8.77
유용	수중고르기	0.00	피복석	수 중 1.0m³	0.00
유용	수상고르기	0.00	피복석	수 상 1.0m³	3.84
성토	수 중	0.00	피복석	수중고르기0.6이상	0.00
고르기	수 상	7.19	피복석	수상고르기0.6이상	6.87
필터	수 중	0.00	TTP	수 중(신규 5ton)	0.00
매트	수 상	15.75	TTP	수 상(신규 5ton)	0.00

측 점		1+260.00	지 반 고		8.61	계 획 고		8.66
흙깎기	토 사	2.4	표토제거 답구간	절토부		암절개면 보호식재	리핑암	
흙깎기	리핑암		표토제거 답구간	노 상		암절개면 보호식재	발파암	
흙깎기 발파암	미진동굴착		표토제거 답구간	노 체		층따기 토사	노 상	1.9
흙깎기 발파암	정밀진동제어		표토제거 답외구간	절토부	0.7	층따기 토사	노 체	2.7
흙깎기 발파암	진동제어(소규모)		표토제거 답외구간	노 상		층따기 발파	노 상	
흙깎기 발파암	진동제어(중규모)		표토제거 답외구간	노 체		층따기 발파	노 체	
흙깎기 발파암	일반발파		노상준비	기존도로		측구터파기		
흙깎기 발파암	브레이카		노상준비	절토부	4.0	벌개제근	깍기부	
흙쌓기	노 상	1.5	비탈면보호	성토부		벌개제근 쌓기부	1.5m이상	
흙쌓기	노 체	1.7	비탈면보호	절토부		벌개제근 쌓기부	1.5m미만	
흙쌓기	비다짐	0.1	비탈면보호	녹지대	0.4	전석지반처리	1.0m미만	6.8
되메우기			비탈면보호 면고르기	리핑암		전석지반처리	1.0m이상	
측구뚝쌓기			비탈면보호 면고르기	발파암		전석지반처리	인 력	

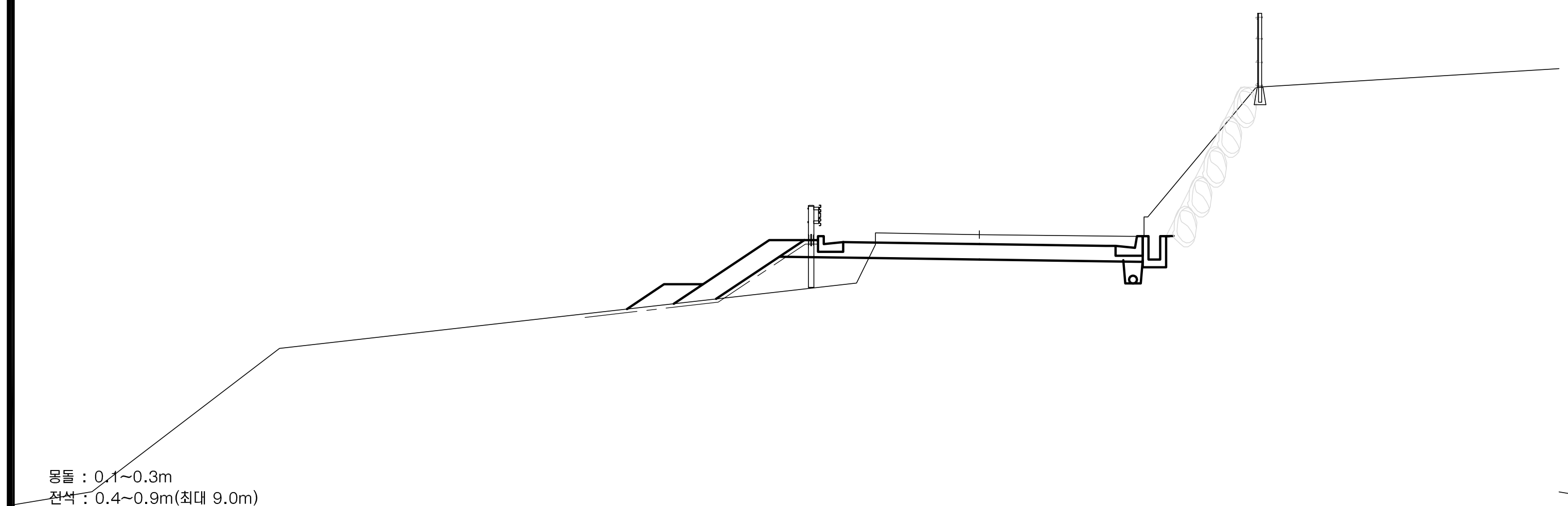

몽돌 : 0.1~0.3m
전석 : 0.4~0.9m(최대 9.0m)

App. H.H.W (+) 0.160
M. S. L (±) 0.000
App. L.L.W (−) 0.160

No.	1 +200.00				
기초사석	수 중	0.00	피복석	수 중 0.1m³	0.00
기초사석	수 상	0.00	피복석	수 상 0.1m³	1.99
유용	수중속고르기	0.00	피복석	수 중 0.2m³	0.00
유용	수상속고르기	0.00	피복석	수 상 0.2m³	0.00
속채움	수 중	0.00	피복석	수중고르기0.5이하	0.00
속채움	수 상	0.00	피복석	수상고르기0.5이하	5.10
유용	수중고르기	0.00	피복석	수 중 1.0m³	0.00
유용	수상고르기	0.00	피복석	수 상 1.0m³	0.00
성토	수 중	0.00	피복석	수중고르기0.6이상	0.00
고르기	수 상	2.73	피복석	수상고르기0.6이상	0.00
필터	수 중	0.00	TTP	수 중(신규 5ton)	0.00
매트	수 상	7.39	TTP	수 상(신규 5ton)	0.00

측 점		1+200.00	지 반 고		8.77	계 획 고		8.53
흙깎기	토 사	6.0	표토제거 답구간	절토부		암절개면 보호식재	리핑암	
흙깎기	리핑암		표토제거 답구간	노 상		암절개면 보호식재	발파암	
흙깎기 발파암	미진동굴착		표토제거 답구간	노 체		층따기 토사	노 상	
흙깎기 발파암	정밀진동제어		표토제거 답외구간	절토부		층따기 토사	노 체	
흙깎기 발파암	진동제어(소규모)		표토제거 답외구간	노 상		층따기 발파	노 상	
흙깎기 발파암	진동제어(중규모)		표토제거 답외구간	노 체		층따기 발파	노 체	
흙깎기 발파암	일반발파		노상준비	기존도로		측구터파기		
흙깎기 발파암	브레이카		노상준비	절토부	6.5	벌개제근	깍기부	
흙쌓기	노 상	2.4	비탈면보호	성토부		벌개제근 쌓기부	1.5m이상	
흙쌓기	노 체		비탈면보호	절토부		벌개제근 쌓기부	1.5m미만	
흙쌓기	비다짐		비탈면보호	녹지대		전석지반처리	1.0m미만	3.5
되메우기			비탈면보호 면고르기	리핑암		전석지반처리	1.0m이상	
측구뚝쌓기			비탈면보호 면고르기	발파암		전석지반처리	인 력	

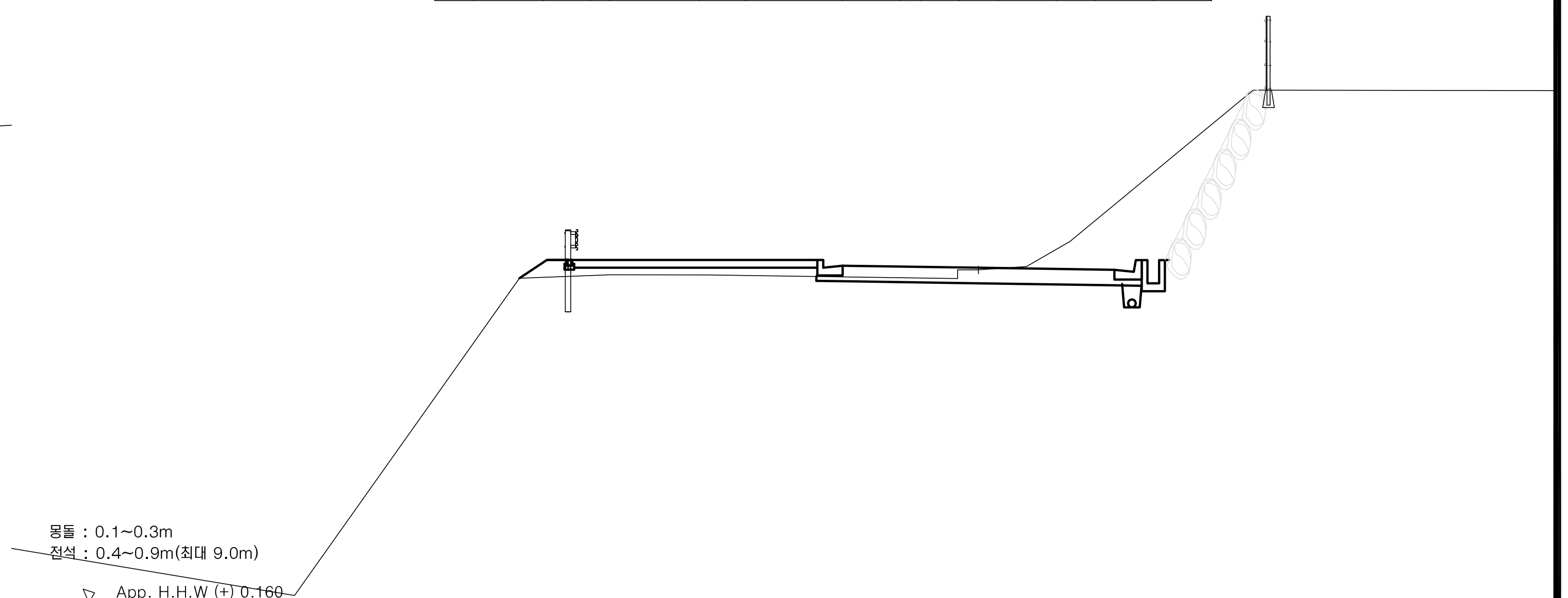

몽돌 : 0.1~0.3m
전석 : 0.4~0.9m(최대 9.0m)

App. H.H.W (+) 0.160
M. S. L (±) 0.000
App. L.L.W (−) 0.160

No.	1 +240.00				
기초사석	수 중	0.00	피복석	수 중 0.1m³	0.00
기초사석	수 상	0.00	피복석	수 상 0.1m³	0.00
유용	수중속고르기	0.00	피복석	수 중 0.2m³	0.00
유용	수상속고르기	0.00	피복석	수 상 0.2m³	0.00
속채움	수 중	0.00	피복석	수중고르기0.5이하	0.00
속채움	수 상	0.00	피복석	수상고르기0.5이하	0.00
유용	수중고르기	0.00	피복석	수 중 1.0m³	0.00
유용	수상고르기	0.00	피복석	수 상 1.0m³	0.00
성토	수 중	0.00	피복석	수중고르기0.6이상	0.00
고르기	수 상	0.00	피복석	수상고르기0.6이상	0.00
필터	수 중	0.00	TTP	수 중(신규 5ton)	0.00
매트	수 상	0.00	TTP	수 상(신규 5ton)	0.00

측 점		1+240.00	지 반 고		9.28	계 획 고		9.34
흙깎기	토 사	9.9	표토제거 답구간	절토부		암절개면 보호식재	리핑암	
흙깎기	리핑암		표토제거 답구간	노 상		암절개면 보호식재	발파암	
흙깎기 발파암	미진동굴착		표토제거 답구간	노 체		층따기 토사	노 상	
흙깎기 발파암	정밀진동제어		표토제거 답외구간	절토부		층따기 토사	노 체	
흙깎기 발파암	진동제어(소규모)		표토제거 답외구간	노 상		층따기 발파	노 상	
흙깎기 발파암	진동제어(중규모)		표토제거 답외구간	노 체	7.2	층따기 발파	노 체	
흙깎기 발파암	일반발파		노상준비	기존도로		측구터파기		
흙깎기 발파암	브레이카		노상준비	절토부	7.9	벌개제근	깍기부	
흙쌓기	노 상		비탈면보호	성토부	0.9	벌개제근 쌓기부	1.5m이상	
흙쌓기	노 체	1.6	비탈면보호	절토부		벌개제근 쌓기부	1.5m미만	
흙쌓기	비다짐		비탈면보호	녹지대		전석지반처리	1.0m미만	
되메우기			비탈면보호 면고르기	리핑암		전석지반처리	1.0m이상	
측구뚝쌓기			비탈면보호 면고르기	발파암		전석지반처리	인 력	

경상북도	사 업 명	울릉도 일주도로2 건설공사		
	시설/공구			
대 림 산 업	건설분야	토 목	건설단계	실시설계

개정번호	날짜	개 정 내 용	과업책임자	분야별책임자	설계자
△					
△					
△					
△1	2015.12.	실시설계 준공	김 성 호	노 정 훈	박 시 철

위치정보		도 면 명	5지구 횡 단 면 도 (22) (STA.1+200.00~STA.1+260.00)
축 척	1 : 100		
도면번호	C0024002-022	편철번호	2.034

울릉도 일주도로2 건설공사

횡 단 면 도 (23)

5지구 (STA.1+280.00~STA.1+340.00)

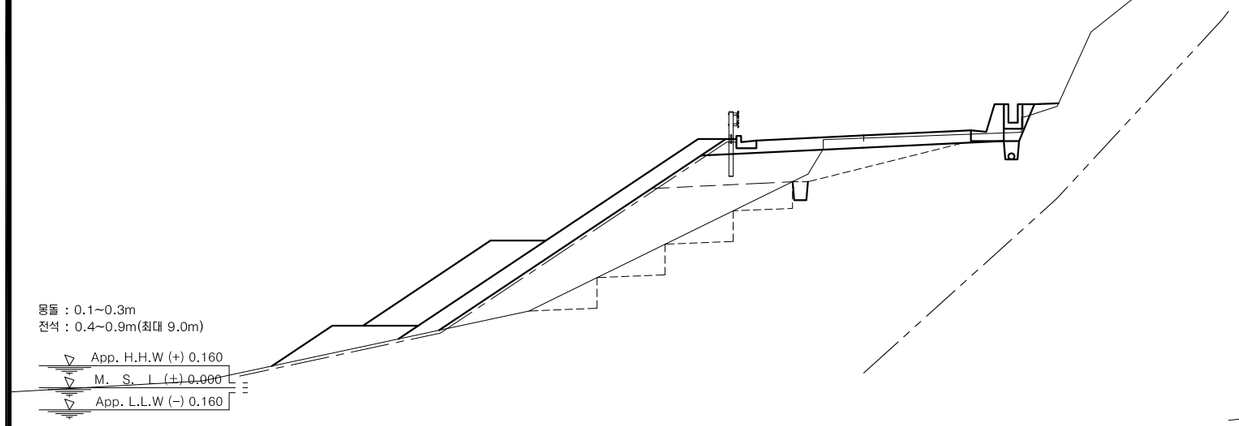

No.	1 +300.00			측 점	1+300.00	지 반 고	8.14	계 획 고	8.23
기초사석	수 중	0.00	피	토 사	2,0	표토제거	절토부	암절개면 보호식재	리핑암
	수 상	0.00		리핑암			노 상		발파암
유용	수중속고르기	0.00		미진동굴착		단구간	노 체	층따기	토 사 노 상 2,5
	수상속고르기	0.00		정밀진동제어		단차구간	절토부		사 암 노 체 4.2
속채움 유용	수 중	0.00	복	진동제어 소규모			노 상		발파 노 상
	수 상	0.00		진동제어 중규모			노 체		파 암 노 체
	수 중 고 르 기	0.00		일 반 발 파		노상비	기존도로	측구터파기	
	수 상 고 르 기	0.00		브 레 이 카			절토부 1,3	별개계근	깎 기 부 1,2
성토	수 중	0.00	석	수 상 1.0m³	7.45	흙깔기	노 상	4,4	성토부
고르기	수 상	11.24		노 체	13,3	비탈면보호	절토부		1.5m미만
필 터	수 중	0.00	TYP	비 다 짐	0,2		녹 지 대	0,8	1.0m미만 12,0
매 트	수 상	19.17		수 중(신규 5ton)	0.00	되 메 우 기		전석처리	1.0m이상
				수 상(신규 5ton)	0.00	측구뚝쌓기		면고르기	리핑암 / 발파암 / 인 력

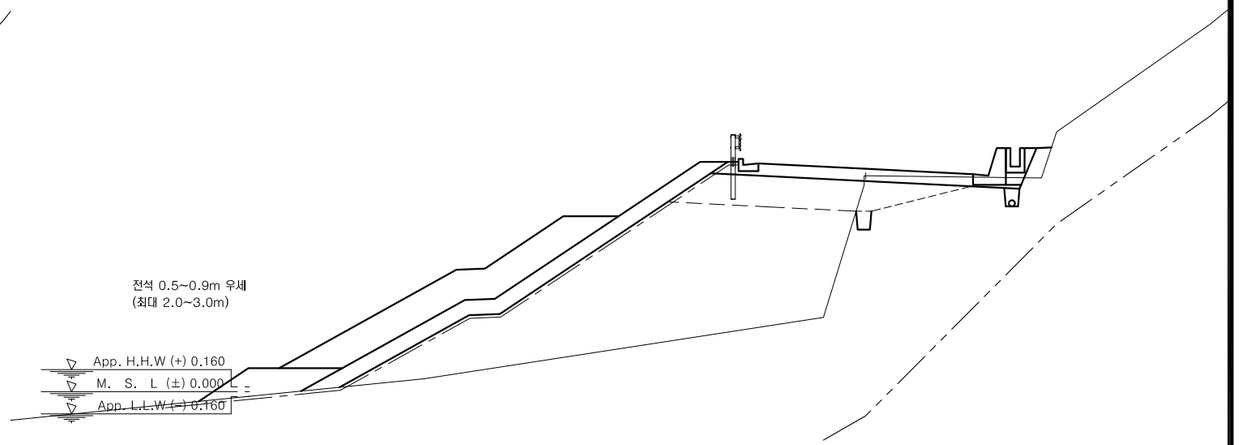

No.	1 +340.00			측 점	1+340.00	지 반 고	7.04	계 획 고	7.27
기초사석	수 중	0.00	피	토 사	1.4	표토제거	절토부	암절개면 보호식재	리핑암
	수 상	0.00		리핑암			노 상		발파암
유용	수중속고르기	0.00		미진동굴착		단구간	노 체	층따기	토 사 노 상 1,9
	수상속고르기	0.00		정밀진동제어		단차구간	절토부		사 암 노 체
속채움 유용	수 중	0.00	복	진동제어 소규모			노 상		발파 노 상
	수 상	0.00		진동제어 중규모			노 체		파 암 노 체
	수 중 고 르 기	0.00		일 반 발 파	16.05	노상비	기존도로	측구터파기	
	수 상 고 르 기	0.00		브 레 이 카			절토부 1,1	별개계근	깎 기 부
성토	수 중	0.00	석	수 상 1.0m³	13.19	흙깔기	노 상	5,6	성토부 1.5m이상
고르기	수 상	14.78		노 체	45,4	비탈면보호	절토부		1.5m미만
필 터	수 중	0.00	TYP	비 다 짐	0,5		녹 지 대	0,5	1.0m미만
매 트	수 상	21.74		수 중(신규 5ton)	0.00	되 메 우 기		전석처리	1.0m이상
				수 상(신규 5ton)	0.00	측구뚝쌓기		면고르기	리핑암 / 발파암 / 인 력

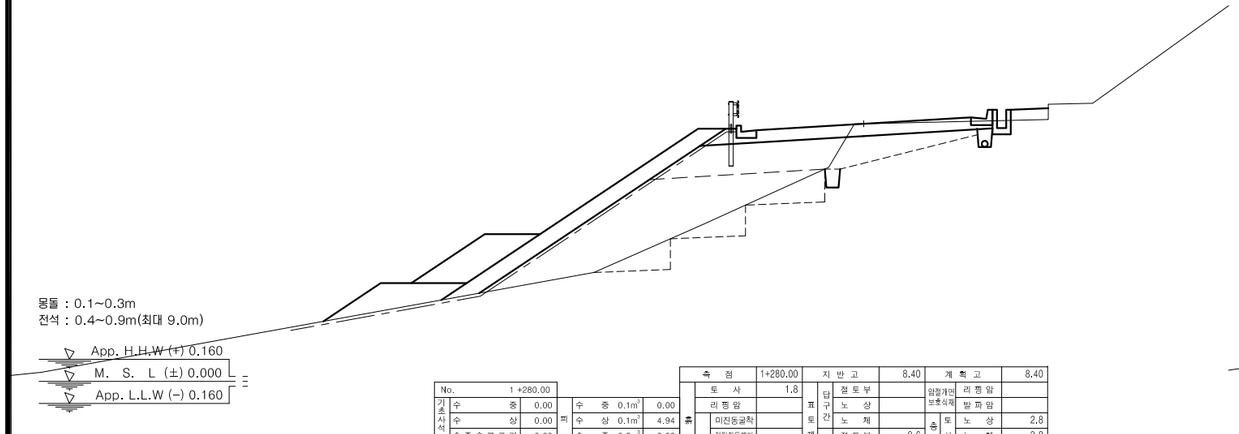

No.	1 +280.00			측 점	1+280.00	지 반 고	8.40	계 획 고	8.40
기초사석	수 중	0.00	피	토 사	1.8	표토제거	절토부	암절개면 보호식재	리핑암
	수 상	0.00		리핑암			노 상		발파암
유용	수중속고르기	0.00		미진동굴착		단구간	노 체	층따기	토 사 노 상 2.8
	수상속고르기	0.00		정밀진동제어		단차구간	절토부 0.6		사 암 노 체 3.8
속채움 유용	수 중	0.00	복	진동제어 소규모			노 상		발파 노 상
	수 상	0.00		진동제어 중규모			노 체		파 암 노 체
	수 중 고 르 기	0.00		일 반 발 파	10.97	노상비	기존도로	측구터파기	
	수 상 고 르 기	0.00		브 레 이 카			절토부 1,0	별개계근	깎 기 부
성토	수 중	0.00	석	수 상 1.0m³	5.40	흙깔기	노 상	5.3	성토부 1.5m이상
고르기	수 상	9.67		노 체	13.5	비탈면보호	절토부		1.5m미만
필 터	수 중	0.00	TYP	비 다 짐	0.4		녹 지 대	1.2	1.0m미만 11.3
매 트	수 상	17.18		수 중(신규 5ton)	0.00	되 메 우 기		전석처리	1.0m이상
				수 상(신규 5ton)	0.00	측구뚝쌓기		면고르기	리핑암 / 발파암 / 인 력

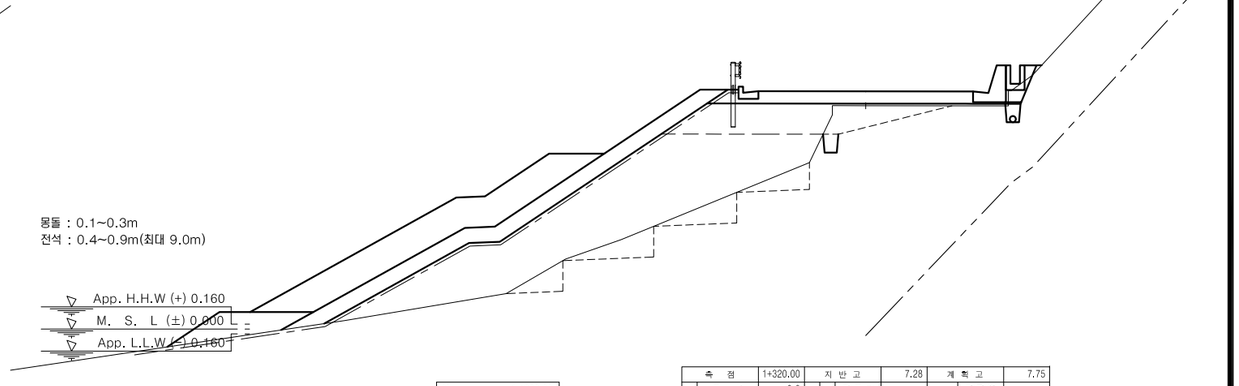

No.	1 +320.00			측 점	1+320.00	지 반 고	7.28	계 획 고	7.75
기초사석	수 중	0.00	피	토 사	0.3	표토제거	절토부	암절개면 보호식재	리핑암
	수 상	0.00		리핑암			노 상		발파암
유용	수중속고르기	0.00		미진동굴착		단구간	노 체	층따기	토 사 노 상 2.0
	수상속고르기	0.00		정밀진동제어		단차구간	절토부 0.6		사 암 노 체 4.8
속채움 유용	수 중	0.00	복	진동제어 소규모			노 상		발파 노 상
	수 상	0.00		진동제어 중규모			노 체		파 암 노 체
	수 중 고 르 기	0.00		일 반 발 파	16.79	노상비	기존도로	1.7	측구터파기
	수 상 고 르 기	0.00		브 레 이 카			절토부	별개계근	깎 기 부 1,1
성토	수 중	0.00	석	수 상 1.0m³	13.56	흙깔기	노 상	5.1	성토부 1.5m이상
고르기	수 상	15.35		노 체	27.4	비탈면보호	절토부		1.5m미만
필 터	수 중	0.00	TYP	비 다 짐			녹 지 대		1.0m미만 15.8
매 트	수 상	22.87		수 중(신규 5ton)	0.00	되 메 우 기		전석처리	1.0m이상
				수 상(신규 5ton)	0.00	측구뚝쌓기		면고르기	리핑암 / 발파암 / 인 력

경상북도	사 업 명	울릉도 일주도로2 건설공사		△				위치정보	
	시설/공구			△				축 척	1 : 100
대 림 산 업	건설분야	토 목	건설단계	실시설계	△					도면번호	C0024002-023
					⚠	2015.12.	실시설계 준공	김 성 호	노 정 훈	박 시 철	
					개정번호	날짜	개 정 내 용	과업책임자	분야별책임자	설계자	

도면명 : 5지구 횡 단 면 도 (23) (STA.1+280.00~STA.1+340.00)

편철번호 : 2.035

적용표준 : GED-01-1104 V1.5

울릉도 일주도로2 건설공사

횡 단 면 도 (24)

5지구 (STA.1+360.00~STA.1+420.00)

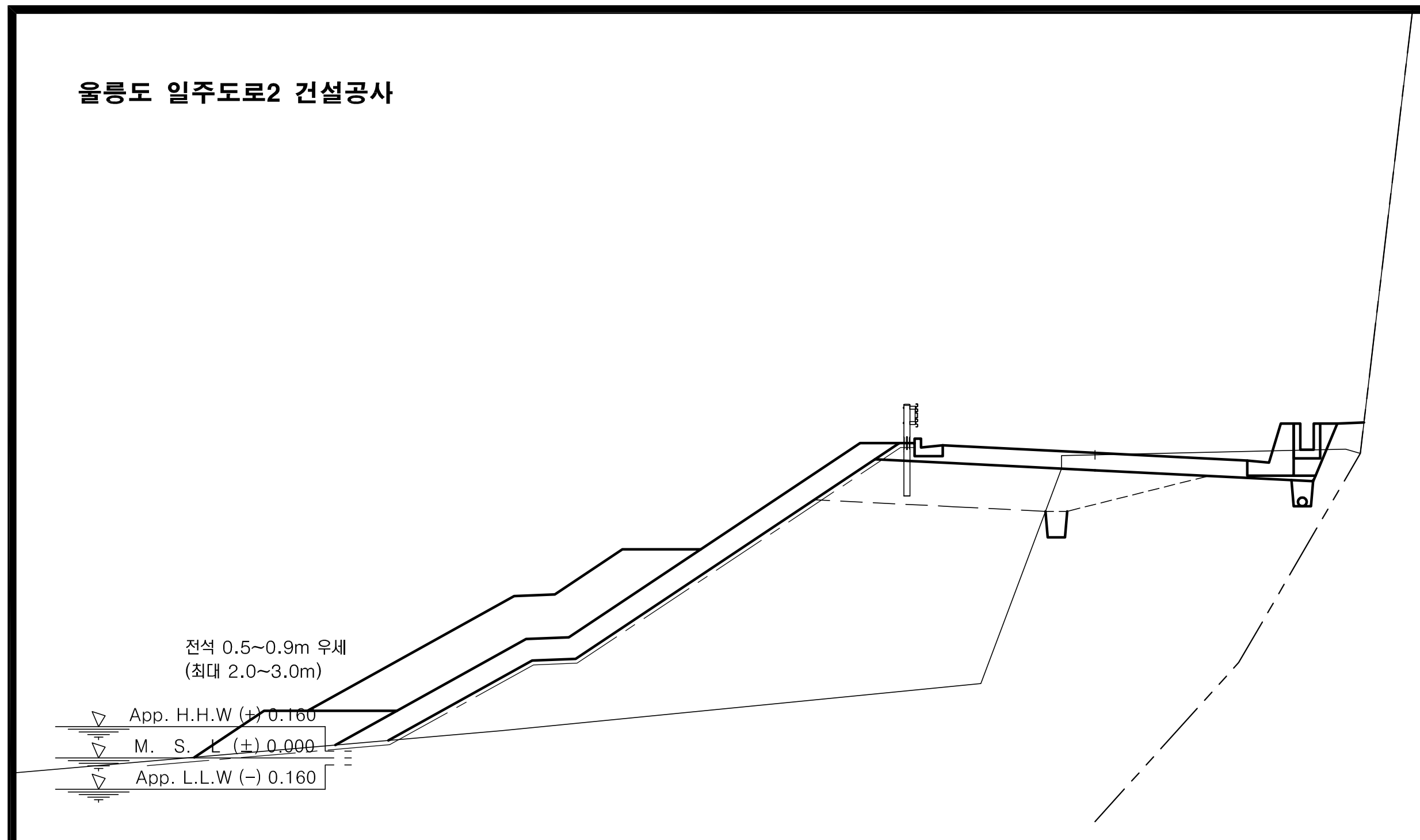

						측 점		1+380.00	지 반 고		6.97	계 획 고		7.02
No.		1 +380.00				토 사		3.1	표토제거 답구간	절토부		암절개면보호식재	리핑암	
기초사석유용	수 중	0.00	피복석	수 중 0.1m³	0.00	흙깎기	리핑암		표토제거 답구간	노 상		암절개면보호식재	발파암	
기초사석유용	수 상	0.00	피복석	수 상 0.1m³	6.94	흙깎기 발파암	미진동굴착		표토제거 답구간	노 체		층따기 토사	노 상	1.9
기초사석유용	수중속고르기	0.00	피복석	수 중 0.2m³	0.00	흙깎기 발파암	정밀진동제어		표토제거 답외구간	절토부		층따기 토사	노 체	
기초사석유용	수상속고르기	0.00	피복석	수 상 0.2m³	0.00	흙깎기 발파암	진동제어(소규모)		표토제거 답외구간	노 상		층따기 발파	노 상	
속채움유용	수 중	0.00	피복석	수중고르기0.5이하	0.00	흙깎기 발파암	진동제어(중규모)		표토제거 답외구간	노 체		층따기 발파	노 체	
속채움유용	수 상	0.00	피복석	수상고르기0.5이하	14.95	흙깎기 발파암	일반발파		노상준비	기존도로		측구터파기		
속채움유용	수중고르기	0.00	피복석	수 중 1.0m³	0.00	흙깎기 발파암	브레이카		노상준비	절토부	1.9	벌개제근	깎기부	
속채움유용	수상고르기	0.00	피복석	수 상 1.0m³	10.85	흙쌓기	노 상	4.8	비탈면보호	성토부		벌개제근 쌓기부	1.5m이상	
성토고르기	수 중	0.00	피복석	수중고르기0.6이상	0.00	흙쌓기	노 체	40.3	비탈면보호	절토부		벌개제근 쌓기부	1.5m미만	
성토고르기	수 상	13.73	피복석	수상고르기0.6이상	12.97	흙쌓기	비다짐	0.4	비탈면보호	녹지대	0.6	전석지반처리	1.0m미만	
필터매트	수 중	0.00	TTP	수 중(신규 5ton)	0.00	되메우기			비탈면보호 면고르기	리핑암		전석지반처리	1.0m이상	13.6
필터매트	수 상	20.56	TTP	수 상(신규 5ton)	0.00	측구뚝쌓기			비탈면보호 면고르기	발파암		전석지반처리	인 력	

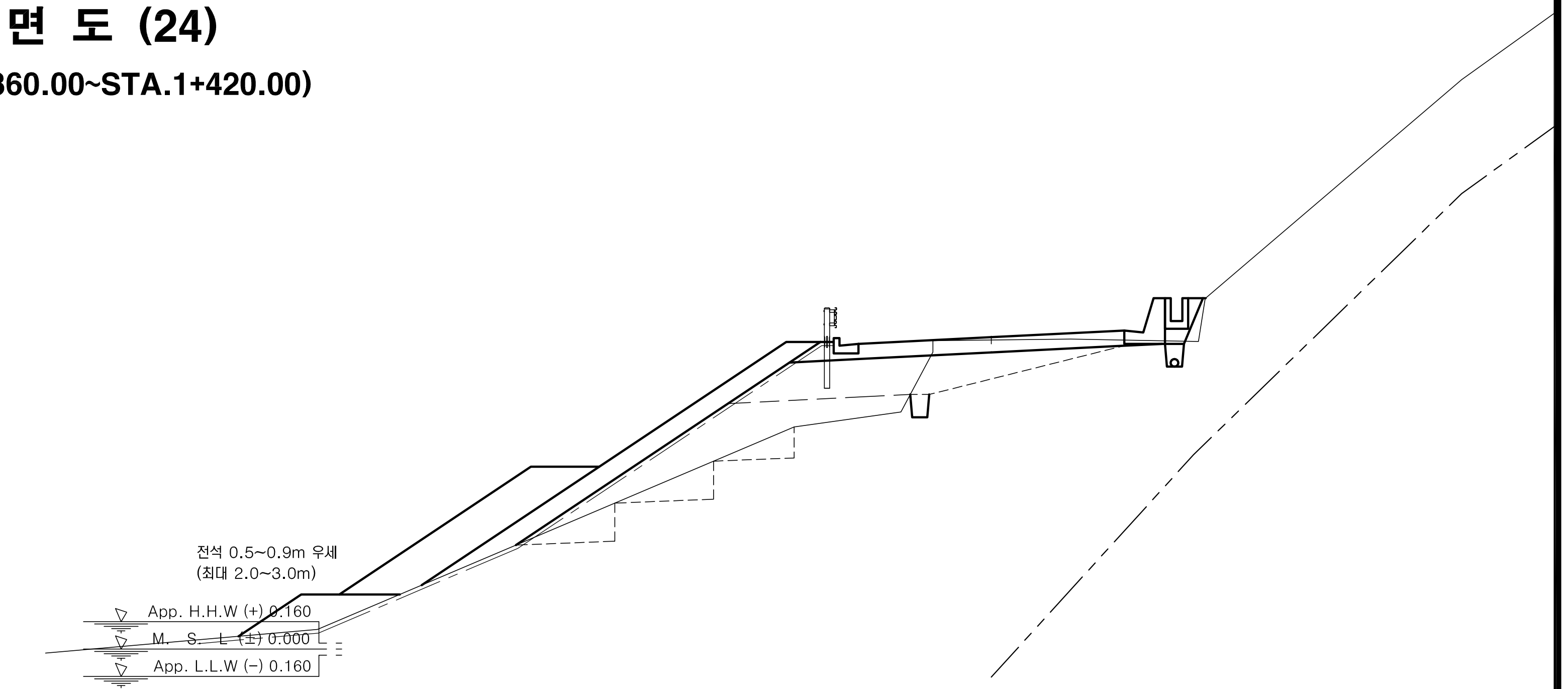

						측 점		1+420.00	지 반 고		8.13	계 획 고		8.20
No.		1 +420.00				토 사		1.6	표토제거 답구간	절토부		암절개면보호식재	리핑암	
기초사석유용	수 중	0.00	피복석	수 중 0.1m³	0.00	흙깎기	리핑암		표토제거 답구간	노 상		암절개면보호식재	발파암	
기초사석유용	수 상	0.00	피복석	수 상 0.1m³	5.29	흙깎기 발파암	미진동굴착		표토제거 답구간	노 체		층따기 토사	노 상	2.9
기초사석유용	수중속고르기	0.00	피복석	수 중 0.2m³	0.00	흙깎기 발파암	정밀진동제어		표토제거 답외구간	절토부		층따기 토사	노 체	
기초사석유용	수상속고르기	0.00	피복석	수 상 0.2m³	0.00	흙깎기 발파암	진동제어(소규모)		표토제거 답외구간	노 상		층따기 발파	노 상	
속채움유용	수 중	0.00	피복석	수중고르기0.5이하	0.00	흙깎기 발파암	진동제어(중규모)		표토제거 답외구간	노 체		층따기 발파	노 체	
속채움유용	수 상	0.00	피복석	수상고르기0.5이하	12.43	흙깎기 발파암	일반발파		노상준비	기존도로		측구터파기		
속채움유용	수중고르기	0.00	피복석	수 중 1.0m³	0.00	흙깎기 발파암	브레이카		노상준비	절토부	1.1	벌개제근	깎기부	
속채움유용	수상고르기	0.00	피복석	수 상 1.0m³	8.22	흙쌓기	노 상	4.3	비탈면보호	성토부		벌개제근 쌓기부	1.5m이상	
성토고르기	수 중	0.00	피복석	수중고르기0.6이상	0.00	흙쌓기	노 체	7.2	비탈면보호	절토부		벌개제근 쌓기부	1.5m미만	
성토고르기	수 상	9.63	피복석	수상고르기0.6이상	10.85	흙쌓기	비다짐	0.2	비탈면보호	녹지대		전석지반처리	1.0m미만	
필터매트	수 중	0.00	TTP	수 중(신규 5ton)	0.00	되메우기			비탈면보호 면고르기	리핑암		전석지반처리	1.0m이상	10.1
필터매트	수 상	19.74	TTP	수 상(신규 5ton)	0.00	측구뚝쌓기			비탈면보호 면고르기	발파암		전석지반처리	인 력	

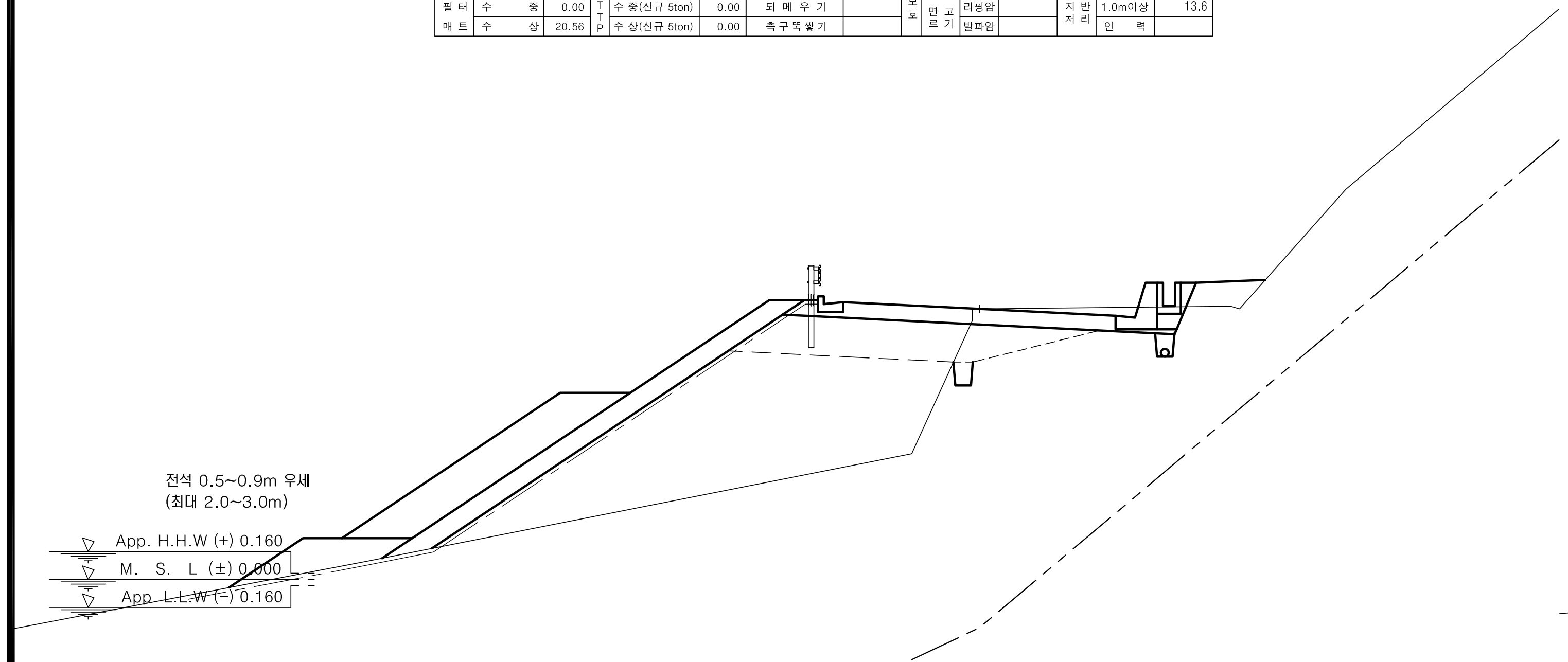

						측 점		1+360.00	지 반 고		6.96	계 획 고		6.96
No.		1 +360.00				토 사		2.9	표토제거 답구간	절토부		암절개면보호식재	리핑암	
기초사석유용	수 중	0.00	피복석	수 중 0.1m³	0.00	흙깎기	리핑암		표토제거 답구간	노 상		암절개면보호식재	발파암	
기초사석유용	수 상	0.00	피복석	수 상 0.1m³	5.86	흙깎기 발파암	미진동굴착		표토제거 답구간	노 체		층따기 토사	노 상	1.9
기초사석유용	수중속고르기	0.00	피복석	수 중 0.2m³	0.00	흙깎기 발파암	정밀진동제어		표토제거 답외구간	절토부		층따기 토사	노 체	
기초사석유용	수상속고르기	0.00	피복석	수 상 0.2m³	0.00	흙깎기 발파암	진동제어(소규모)		표토제거 답외구간	노 상		층따기 발파	노 상	
속채움유용	수 중	0.00	피복석	수중고르기0.5이하	0.00	흙깎기 발파암	진동제어(중규모)		표토제거 답외구간	노 체		층따기 발파	노 체	
속채움유용	수 상	0.00	피복석	수상고르기0.5이하	12.86	흙깎기 발파암	일반발파		노상준비	기존도로		측구터파기		
속채움유용	수중고르기	0.00	피복석	수 중 1.0m³	0.00	흙깎기 발파암	브레이카		노상준비	절토부	1.4	벌개제근	깎기부	
속채움유용	수상고르기	0.00	피복석	수 상 1.0m³	9.23	흙쌓기	노 상	5.3	비탈면보호	성토부		벌개제근 쌓기부	1.5m이상	
성토고르기	수 중	0.00	피복석	수중고르기0.6이상	0.00	흙쌓기	노 체	29.0	비탈면보호	절토부		벌개제근 쌓기부	1.5m미만	
성토고르기	수 상	11.51	피복석	수상고르기0.6이상	11.83	흙쌓기	비다짐	1.0	비탈면보호	녹지대	1.8	전석지반처리	1.0m미만	
필터매트	수 중	0.00	TTP	수 중(신규 5ton)	0.00	되메우기			비탈면보호 면고르기	리핑암		전석지반처리	1.0m이상	12.3
필터매트	수 상	19.17	TTP	수 상(신규 5ton)	0.00	측구뚝쌓기			비탈면보호 면고르기	발파암		전석지반처리	인 력	

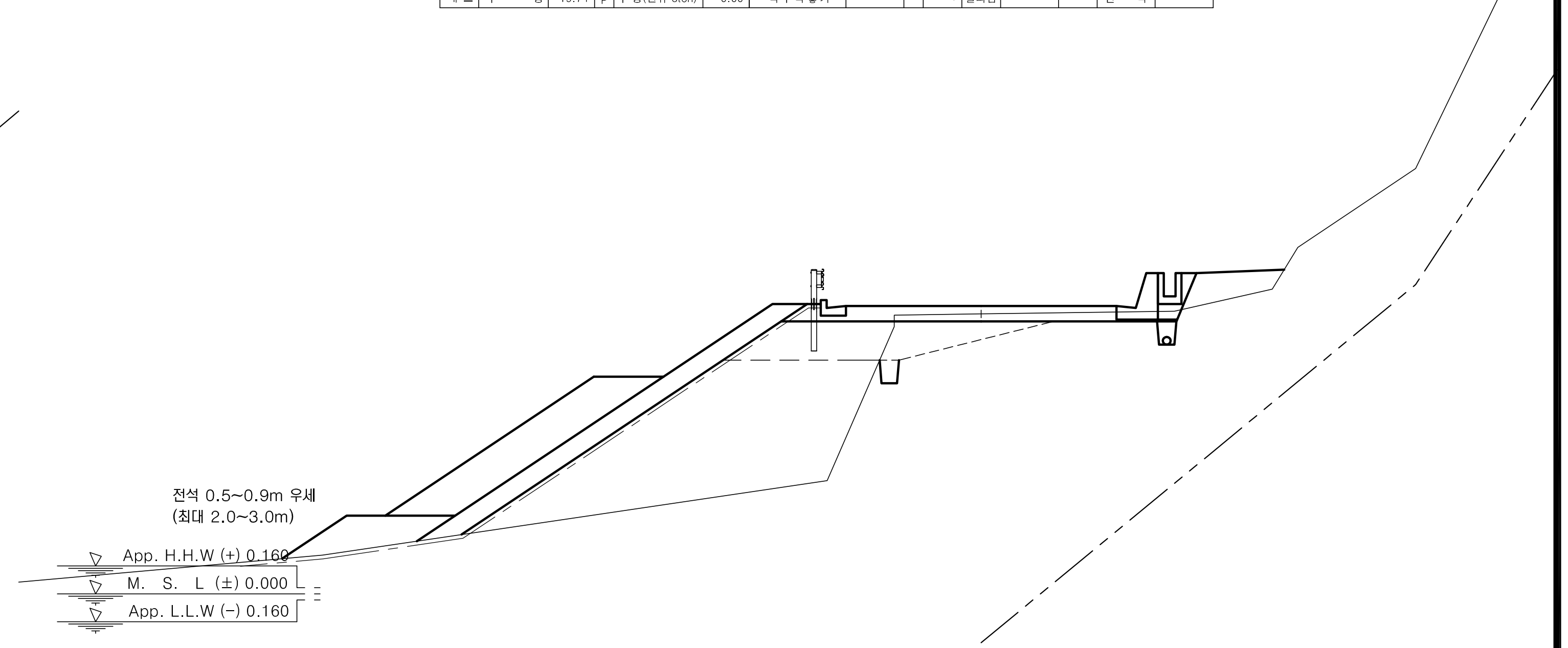

						측 점		1+400.00	지 반 고		7.24	계 획 고		7.45
No.		1 +400.00				토 사		1.6	표토제거 답구간	절토부		암절개면보호식재	리핑암	
기초사석유용	수 중	0.00	피복석	수 중 0.1m³	0.00	흙깎기	리핑암		표토제거 답구간	노 상		암절개면보호식재	발파암	
기초사석유용	수 상	0.00	피복석	수 상 0.1m³	5.45	흙깎기 발파암	미진동굴착		표토제거 답구간	노 체		층따기 토사	노 상	2.3
기초사석유용	수중속고르기	0.00	피복석	수 중 0.2m³	0.00	흙깎기 발파암	정밀진동제어		표토제거 답외구간	절토부		층따기 토사	노 체	
기초사석유용	수상속고르기	0.00	피복석	수 상 0.2m³	0.00	흙깎기 발파암	진동제어(소규모)		표토제거 답외구간	노 상		층따기 발파	노 상	
속채움유용	수 중	0.00	피복석	수중고르기0.5이하	0.00	흙깎기 발파암	진동제어(중규모)		표토제거 답외구간	노 체		층따기 발파	노 체	
속채움유용	수 상	0.00	피복석	수상고르기0.5이하	11.96	흙깎기 발파암	일반발파		노상준비	기존도로		측구터파기		
속채움유용	수중고르기	0.00	피복석	수 중 1.0m³	0.00	흙깎기 발파암	브레이카		노상준비	절토부	2.7	벌개제근	깎기부	
속채움유용	수상고르기	0.00	피복석	수 상 1.0m³	9.04	흙쌓기	노 상	3.5	비탈면보호	성토부		벌개제근 쌓기부	1.5m이상	
성토고르기	수 중	0.00	피복석	수중고르기0.6이상	0.00	흙쌓기	노 체	22.9	비탈면보호	절토부		벌개제근 쌓기부	1.5m미만	
성토고르기	수 상	10.75	피복석	수상고르기0.6이상	11.29	흙쌓기	비다짐	1.6	비탈면보호	녹지대	2.3	전석지반처리	1.0m미만	
필터매트	수 중	0.00	TTP	수 중(신규 5ton)	0.00	되메우기			비탈면보호 면고르기	리핑암		전석지반처리	1.0m이상	9.5
필터매트	수 상	17.78	TTP	수 상(신규 5ton)	0.00	측구뚝쌓기			비탈면보호 면고르기	발파암		전석지반처리	인 력	

경상북도	사 업 명	울릉도 일주도로2 건설공사			△						위치정보		도 면 명	5지구 횡 단 면 도 (24) (STA.1+360.00~STA.1+420.00)
	시설/공구				△						축 척	1 : 100		
대 림 산 업	건설분야	토 목	건설단계	실시설계	△1	2015.12.	실시설계 준공	김 성 호	노 정 훈	박 시 철	도면번호	C0024002-024	편철번호	2.036
					개정번호	날짜	개 정 내 용	과업책임자	분야별책임자	설계자				

적용표준 GED-01-1104 V1.5

울릉도 일주도로2 건설공사

횡 단 면 도 (25)

5지구 (STA.1+440.00~STA.1+500.00)

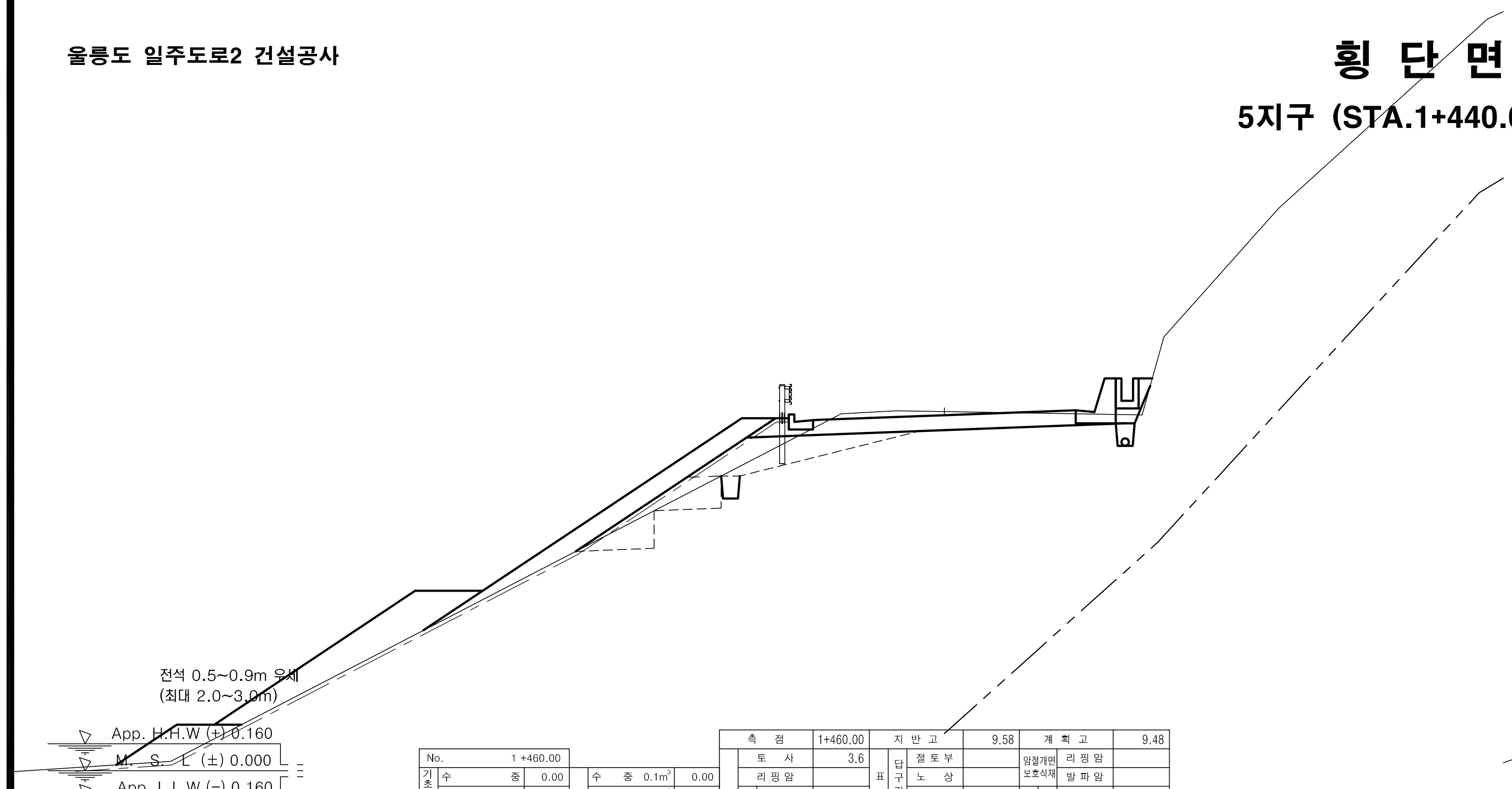

						측 점			1+460.00	지 반 고			9.58	계 획 고			9.48
No.	1+460.00					흙깎기		토 사	3.6	표토제거	답구간	절토부		암절개면 보호식재		리핑암	
기초사석 유용	수 중	0.00	피복석	수 중 0.1m³	0.00			리핑암				노 상				발파암	
	수 상	0.00		수 상 0.1m³	4.15		발파암	미진동굴착				노 체		층따기	토사	노 상	1.9
	수중속고르기	0.00		수 중 0.2m³	0.00			정밀진동제어			답외구간	절토부				노 체	1.8
	수상속고르기	0.00		수 상 0.2m³	0.00			진동제어(소규모)				노 상			발파	노 상	
속채움 유용	수 중	0.00		수중고르기0.5이하	0.00			진동제어(중규모)				노 체				노 체	
	수 상	0.00		수상고르기0.5이하	11.10			일반발파		노상준비		기존도로		측구터파기			
	수중고르기	0.00		수 중 1.0m³	0.00			브레이카				절토부	5.2	벌개제근		깎기부	
	수상고르기	0.00		수 상 1.0m³	6.63	흙쌓기		노 상	1.2	비탈면보호		성토부			쌓기부	1.5m이상	
성토고르기	수 중	0.00		수중고르기0.6이상	0.00			노 체	0.9			절토부				1.5m미만	
	수 상	6.40		수상고르기0.6이상	11.17			비다짐				녹지대		전석지반처리		1.0m미만	
필터매트	수 중	0.00	TTP	수 중(신규 5ton)	0.00	되메우기					면고르기	리핑암				1.0m이상	7.1
	수 상	17.79		수 상(신규 5ton)	0.00	측구뚝쌓기						발파암				인 력	

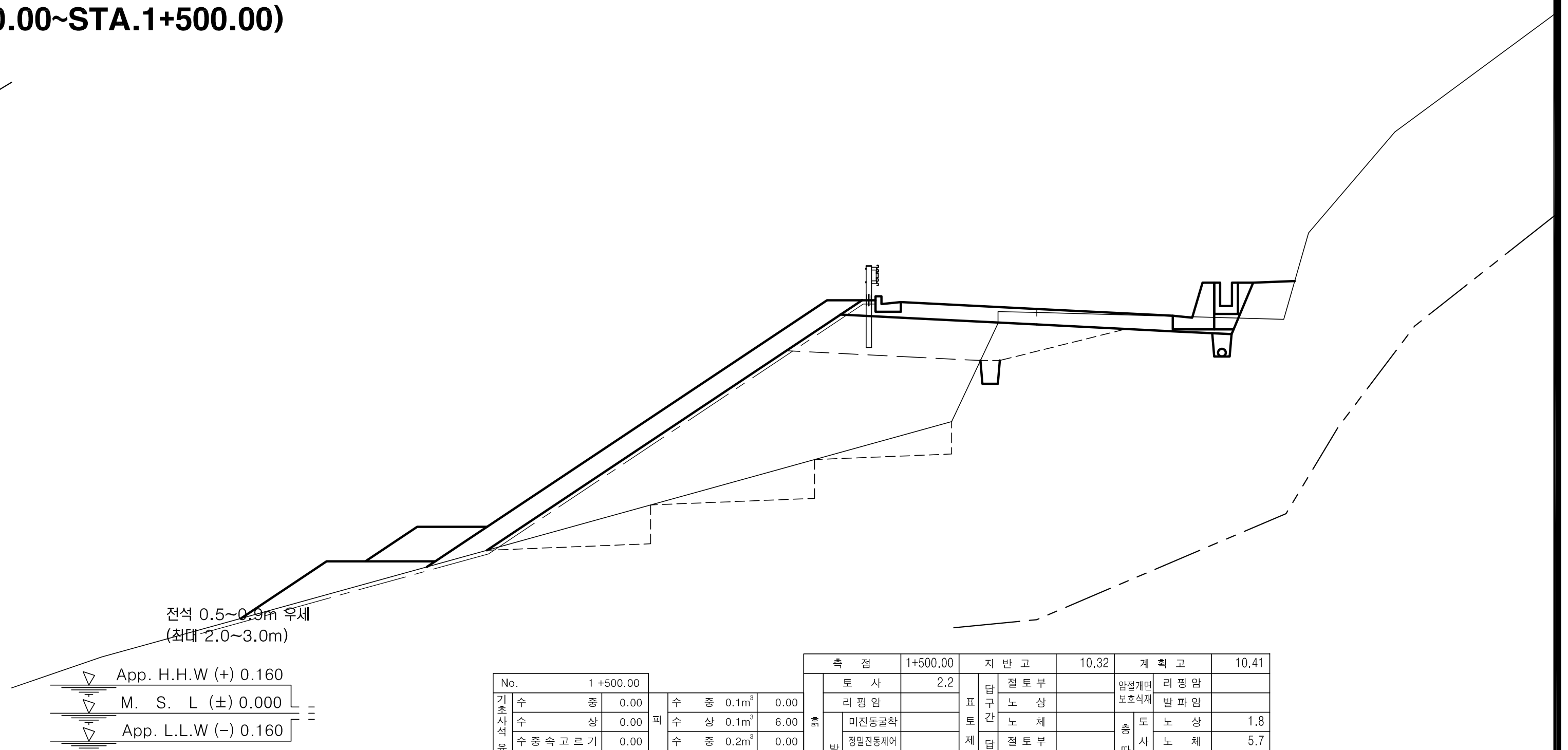

						측 점			1+500.00	지 반 고			10.32	계 획 고			10.41
No.	1+500.00					흙깎기		토 사	2.2	표토제거	답구간	절토부		암절개면 보호식재		리핑암	
기초사석 유용	수 중	0.00	피복석	수 중 0.1m³	0.00			리핑암				노 상				발파암	
	수 상	0.00		수 상 0.1m³	6.00		발파암	미진동굴착				노 체		층따기	토사	노 상	1.8
	수중속고르기	0.00		수 중 0.2m³	0.00			정밀진동제어			답외구간	절토부				노 체	5.7
	수상속고르기	0.00		수 상 0.2m³	0.00			진동제어(소규모)				노 상			발파	노 상	
속채움 유용	수 중	0.00		수중고르기0.5이하	0.00			진동제어(중규모)				노 체				노 체	
	수 상	0.00		수상고르기0.5이하	13.28			일반발파		노상준비		기존도로		측구터파기			
	수중고르기	0.00		수 중 1.0m³	0.00			브레이카				절토부	2.2	벌개제근		깎기부	
	수상고르기	0.00		수 상 1.0m³	3.87	흙쌓기		노 상	4.5	비탈면보호		성토부			쌓기부	1.5m이상	
성토고르기	수 중	0.00		수중고르기0.6이상	0.00			노 체	22.0			절토부				1.5m미만	
	수 상	11.61		수상고르기0.6이상	7.06			비다짐	1.1			녹지대	1.1	전석지반처리		1.0m미만	
필터매트	수 중	0.00	TTP	수 중(신규 5ton)	0.00	되메우기					면고르기	리핑암				1.0m이상	12.0
	수 상	20.54		수 상(신규 5ton)	0.00	측구뚝쌓기						발파암				인 력	

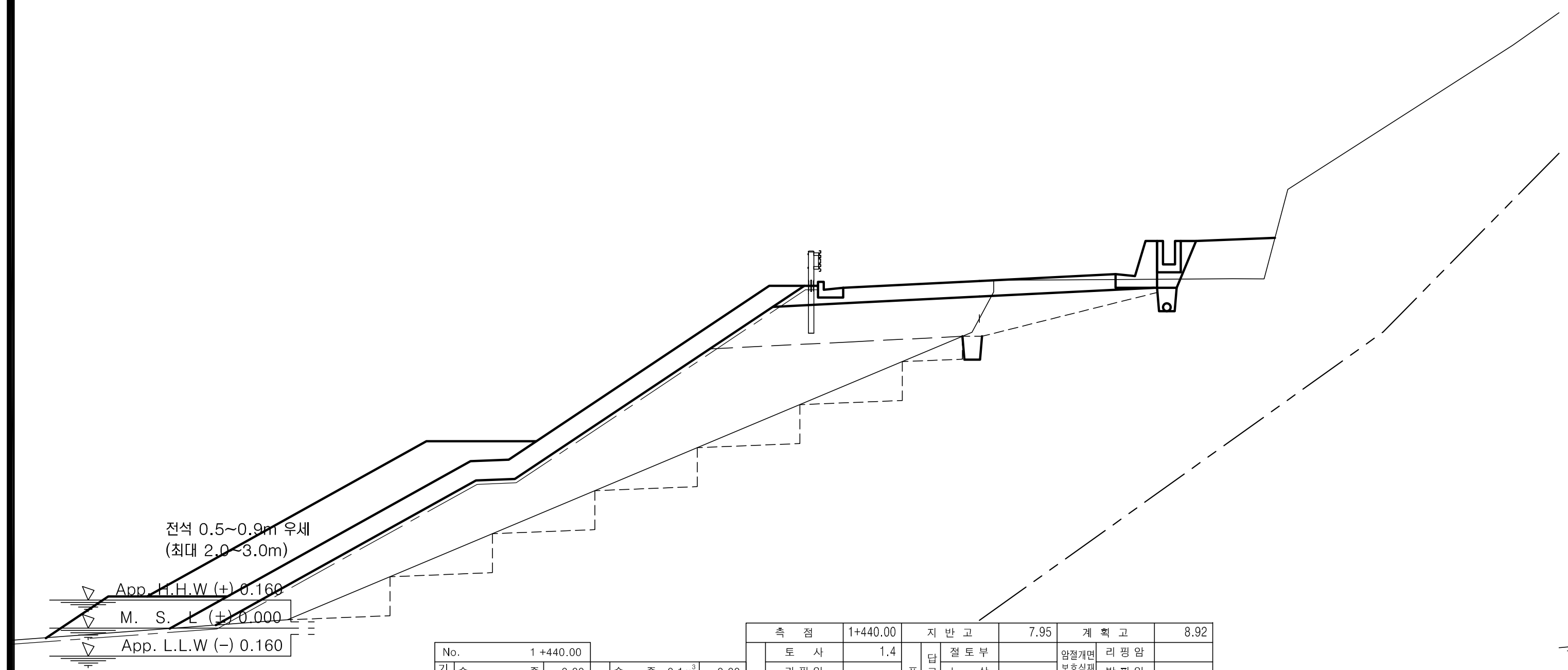

						측 점			1+440.00	지 반 고			7.95	계 획 고			8.92
No.	1+440.00					흙깎기		토 사	1.4	표토제거	답구간	절토부		암절개면 보호식재		리핑암	
기초사석 유용	수 중	0.00	피복석	수 중 0.1m³	0.00			리핑암				노 상				발파암	
	수 상	0.00		수 상 0.1m³	8.87		발파암	미진동굴착				노 체		층따기	토사	노 상	2.6
	수중속고르기	0.00		수 중 0.2m³	0.00			정밀진동제어			답외구간	절토부				노 체	8.4
	수상속고르기	0.00		수 상 0.2m³	0.00			진동제어(소규모)				노 상			발파	노 상	
속채움 유용	수 중	0.00		수중고르기0.5이하	0.00			진동제어(중규모)				노 체				노 체	
	수 상	0.00		수상고르기0.5이하	18.78			일반발파		노상준비		기존도로		측구터파기			
	수중고르기	0.00		수 중 1.0m³	0.00			브레이카				절토부		벌개제근		깎기부	
	수상고르기	0.00		수 상 1.0m³	11.38	흙쌓기		노 상	6.1	비탈면보호		성토부			쌓기부	1.5m이상	
성토고르기	수 중	0.00		수중고르기0.6이상	0.00			노 체	24.8			절토부				1.5m미만	
	수 상	17.59		수상고르기0.6이상	13.97			비다짐	2.1			녹지대	2.0	전석지반처리		1.0m미만	
필터매트	수 중	0.00	TTP	수 중(신규 5ton)	0.00	되메우기					면고르기	리핑암				1.0m이상	19.4
	수 상	24.31		수 상(신규 5ton)	0.00	측구뚝쌓기						발파암				인 력	

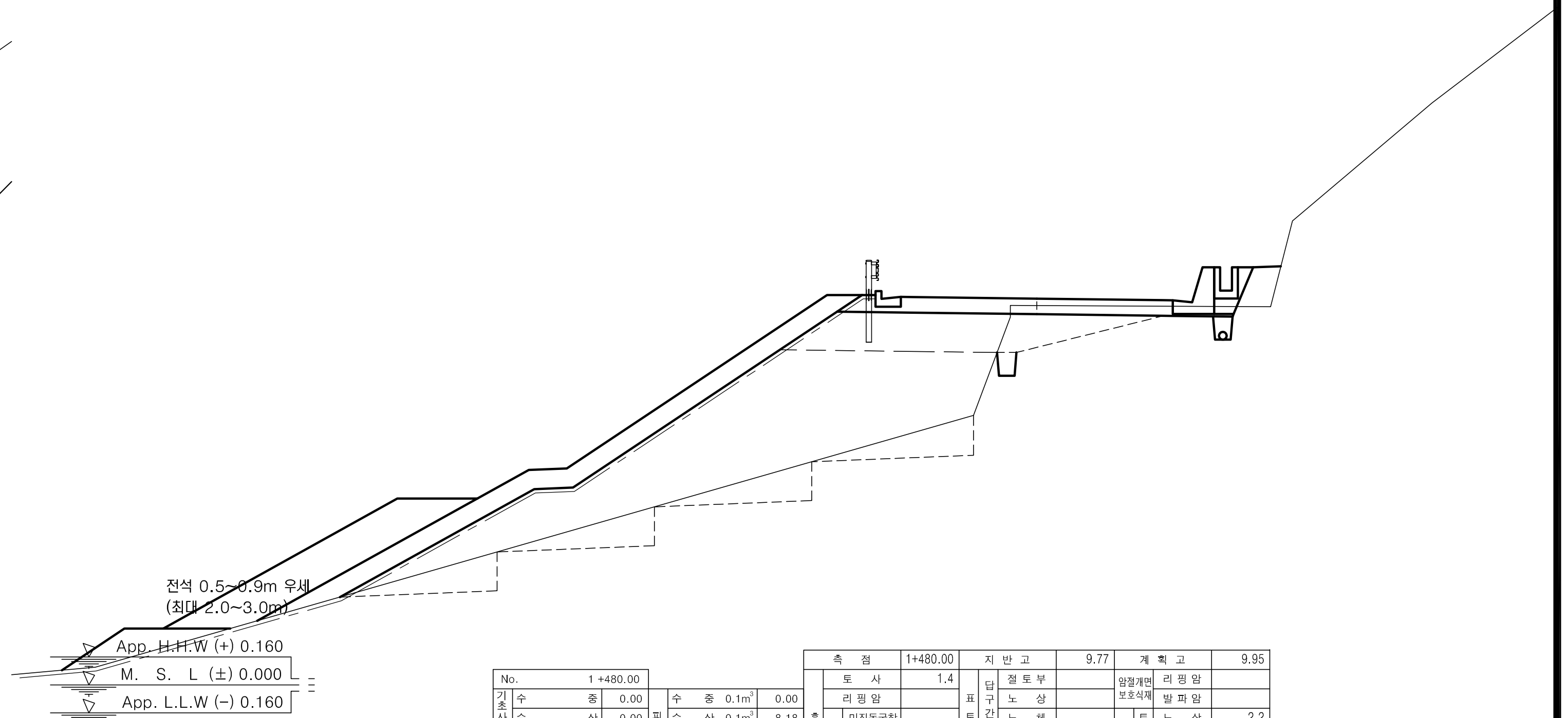

						측 점			1+480.00	지 반 고			9.77	계 획 고			9.95
No.	1+480.00					흙깎기		토 사	1.4	표토제거	답구간	절토부		암절개면 보호식재		리핑암	
기초사석 유용	수 중	0.00	피복석	수 중 0.1m³	0.00			리핑암				노 상				발파암	
	수 상	0.00		수 상 0.1m³	8.18		발파암	미진동굴착				노 체		층따기	토사	노 상	2.2
	수중속고르기	0.00		수 중 0.2m³	0.00			정밀진동제어			답외구간	절토부				노 체	8.2
	수상속고르기	0.00		수 상 0.2m³	0.00			진동제어(소규모)				노 상			발파	노 상	
속채움 유용	수 중	0.00		수중고르기0.5이하	0.00			진동제어(중규모)				노 체				노 체	
	수 상	0.00		수상고르기0.5이하	17.93			일반발파		노상준비		기존도로		측구터파기			
	수중고르기	0.00		수 중 1.0m³	0.00			브레이카				절토부	1.3	벌개제근		깎기부	
	수상고르기	0.00		수 상 1.0m³	8.62	흙쌓기		노 상	5.0	비탈면보호		성토부			쌓기부	1.5m이상	
성토고르기	수 중	0.00		수중고르기0.6이상	0.00			노 체	28.1			절토부				1.5m미만	
	수 상	15.67		수상고르기0.6이상	11.89			비다짐	0.8			녹지대	0.7	전석지반처리		1.0m미만	
필터매트	수 중	0.00	TTP	수 중(신규 5ton)	0.00	되메우기					면고르기	리핑암				1.0m이상	16.3
	수 상	25.44		수 상(신규 5ton)	0.00	측구뚝쌓기						발파암				인 력	

경상북도	사 업 명	울릉도 일주도로2 건설공사		△					위치정보		도 면 명	5지구 횡 단 면 도 (25) (STA.1+440.00~STA.1+500.00)
	시설/공구			△					축 척	1 : 100		
대 림 산 업	건설분야	토 목	건설단계	실시설계	△							
				△1	2015.12.	실시설계 준공	김 성 호	노 정 훈	박 시 철	도면번호	C0024002-025	편철번호	2.037
				개정번호	날짜	개 정 내 용	과업책임자	분야별책임자	설계자				

적용표준 GED-01-1104 V1.5

울릉도 일주도로2 건설공사

횡 단 면 도 (26)

5지구 (STA.1+520.00~STA.1+570.00)

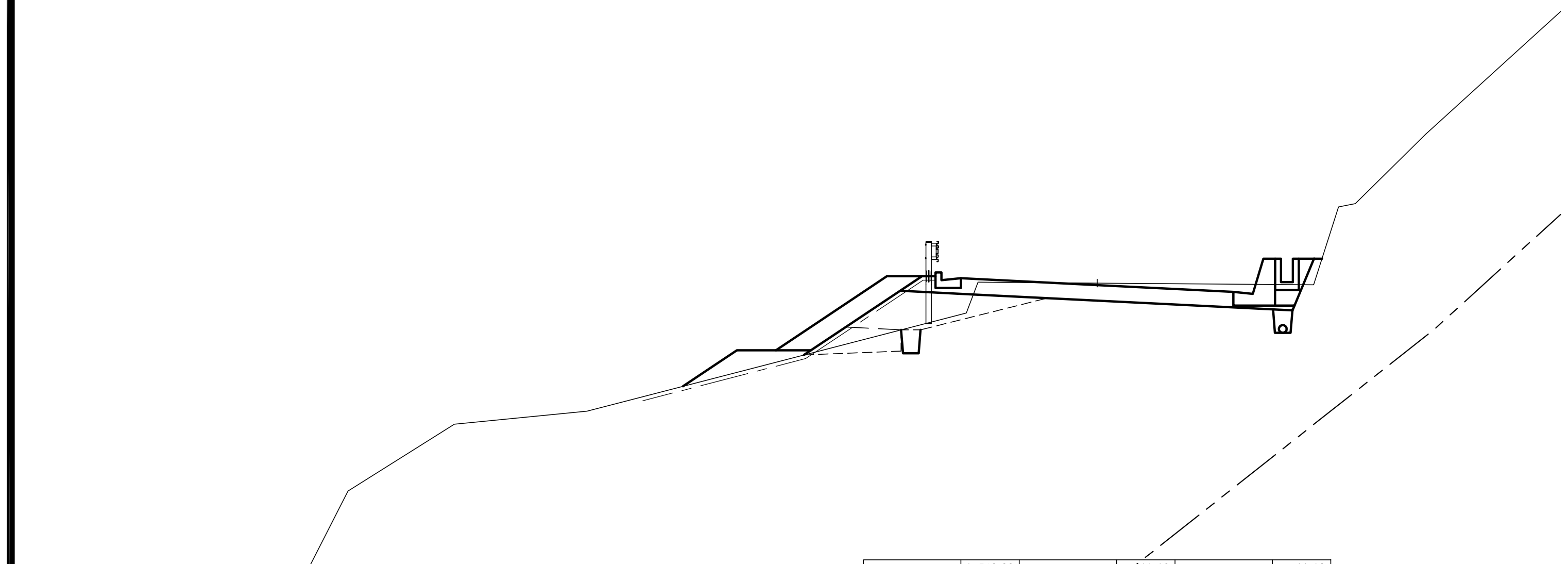

No.		1+540.00			
기초사석유용	수중	0.00	피복석	수중 0.1m³	0.00
	수상	0.00		수상 0.1m³	2.70
	수중속고르기	0.00		수중 0.2m³	0.00
	수상속고르기	0.00		수상 0.2m³	0.00
속채움유용	수중	0.00		수중고르기0.5이하	0.00
	수상	0.00		수상고르기0.5이하	6.99
	수중고르기	0.00		수중 1.0m³	0.00
	수상고르기	0.00		수상 1.0m³	0.00
성토고르기	수중	0.00		수중고르기0.6이상	0.00
	수상	3.64		수상고르기0.6이상	0.00
필터매트	수중	0.00	TTP	수중(신규 5ton)	0.00
	수상	9.20		수상(신규 5ton)	0.00

측점	1+540.00	지반고	11.18	계획고	11.13
흙깎기 토사	4.1	표토제거 답구간 절토부		암절개면보호식재 리핑암	
흙깎기 리핑암		표토제거 답구간 노상		암절개면보호식재 발파암	
흙깎기 발파암 미진동굴착		표토제거 답구간 노체		층따기 토사 노상	0.8
흙깎기 발파암 정밀진동제어		표토제거 답외구간 절토부	5.5	층따기 토사 노체	0.7
흙깎기 발파암 진동제어(소규모)		표토제거 답외구간 노상		층따기 발파 노상	
흙깎기 발파암 진동제어(중규모)		표토제거 답외구간 노체		층따기 발파 노체	
흙깎기 발파암 일반발파		노상준비 기존도로		측구터파기	
흙깎기 발파암 브레이카		노상준비 절토부	5.8	벌개제근 깍기부	
흙쌓기 노상	2.0	비탈면보호 성토부		벌개제근 쌓기부 1.5m이상	
흙쌓기 노체	0.5	비탈면보호 절토부		벌개제근 쌓기부 1.5m미만	
흙쌓기 비다짐	0.2	비탈면보호 녹지대		전석지반처리 1.0m미만	
되메우기		비탈면보호 면고르기 리핑암		전석지반처리 1.0m이상	4.2
측구뚝쌓기		비탈면보호 면고르기 발파암		전석지반처리 인력	

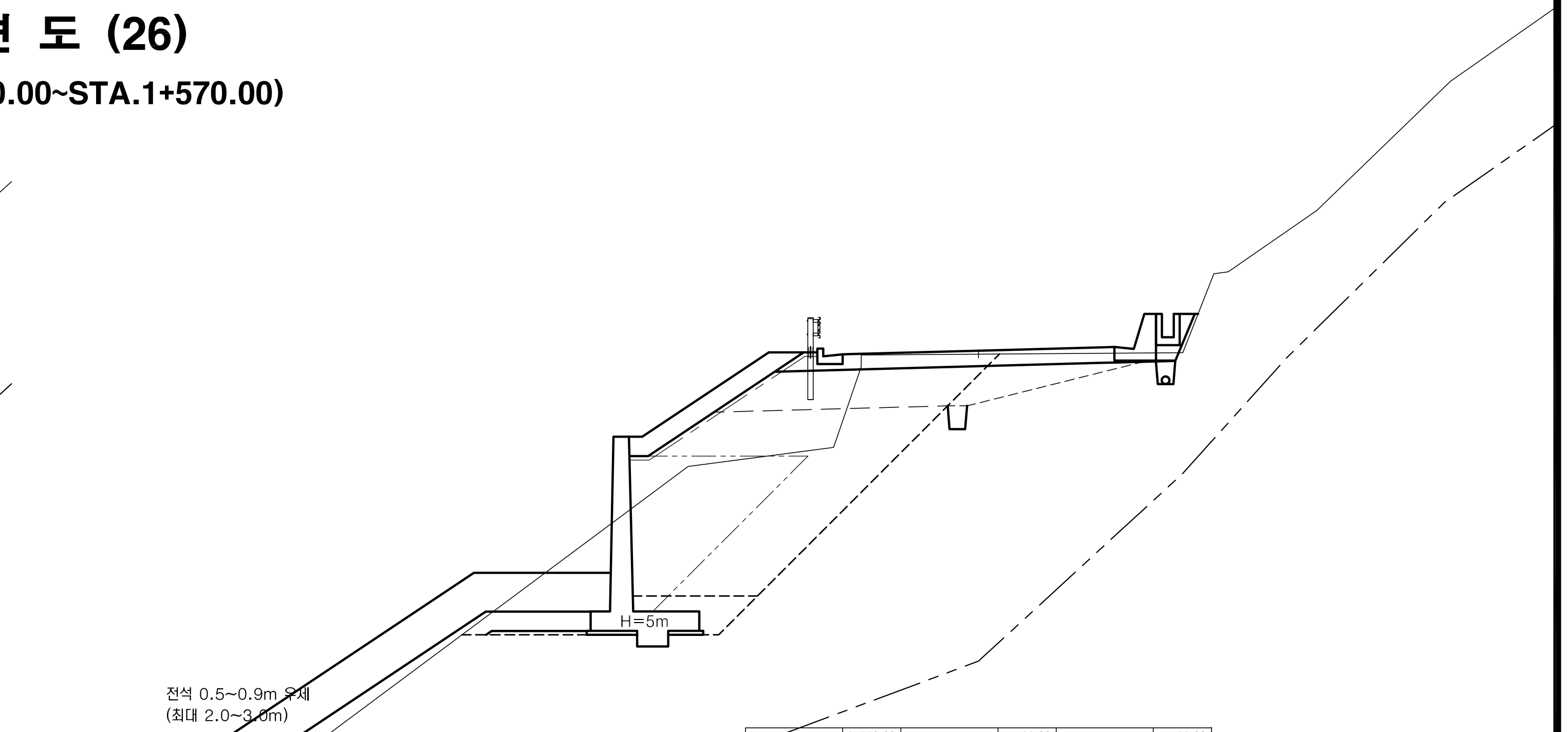

No.		1+570.00			
기초사석유용	수중	0.00	피복석	수중 0.1m³	0.00
	수상	0.24		수상 0.1m³	5.96
	수중속고르기	0.00		수중 0.2m³	0.00
	수상속고르기	2.62		수상 0.2m³	0.00
속채움유용	수중	0.00		수중고르기0.5이하	0.00
	수상	0.00		수상고르기0.5이하	15.64
	수중고르기	0.00		수중 1.0m³	0.00
	수상고르기	0.00		수상 1.0m³	14.22
성토고르기	수중	0.00		수중고르기0.6이상	0.00
	수상	5.30		수상고르기0.6이상	16.92
필터매트	수중	0.00	TTP	수중(신규 5ton)	0.00
	수상	7.65		수상(신규 5ton)	0.00

측점	1+570.00	지반고	11.30	계획고	11.39
흙깎기 토사	1.2	표토제거 답구간 절토부		암절개면보호식재 리핑암	
흙깎기 리핑암		표토제거 답구간 노상		암절개면보호식재 발파암	
흙깎기 발파암 미진동굴착		표토제거 답구간 노체		층따기 토사 노상	2.3
흙깎기 발파암 정밀진동제어		표토제거 답외구간 절토부		층따기 토사 노체	
흙깎기 발파암 진동제어(소규모)		표토제거 답외구간 노상		층따기 발파 노상	
흙깎기 발파암 진동제어(중규모)		표토제거 답외구간 노체		층따기 발파 노체	
흙깎기 발파암 일반발파		노상준비 기존도로		측구터파기	
흙깎기 발파암 브레이카		노상준비 절토부	0.3	벌개제근 깍기부	
흙쌓기 노상	5.7	비탈면보호 성토부		벌개제근 쌓기부 1.5m이상	
흙쌓기 노체	15.7	비탈면보호 절토부		벌개제근 쌓기부 1.5m미만	
흙쌓기 비다짐	0.1	비탈면보호 녹지대		전석지반처리 1.0m미만	
되메우기		비탈면보호 면고르기 리핑암		전석지반처리 1.0m이상	
측구뚝쌓기		비탈면보호 면고르기 발파암		전석지반처리 인력	

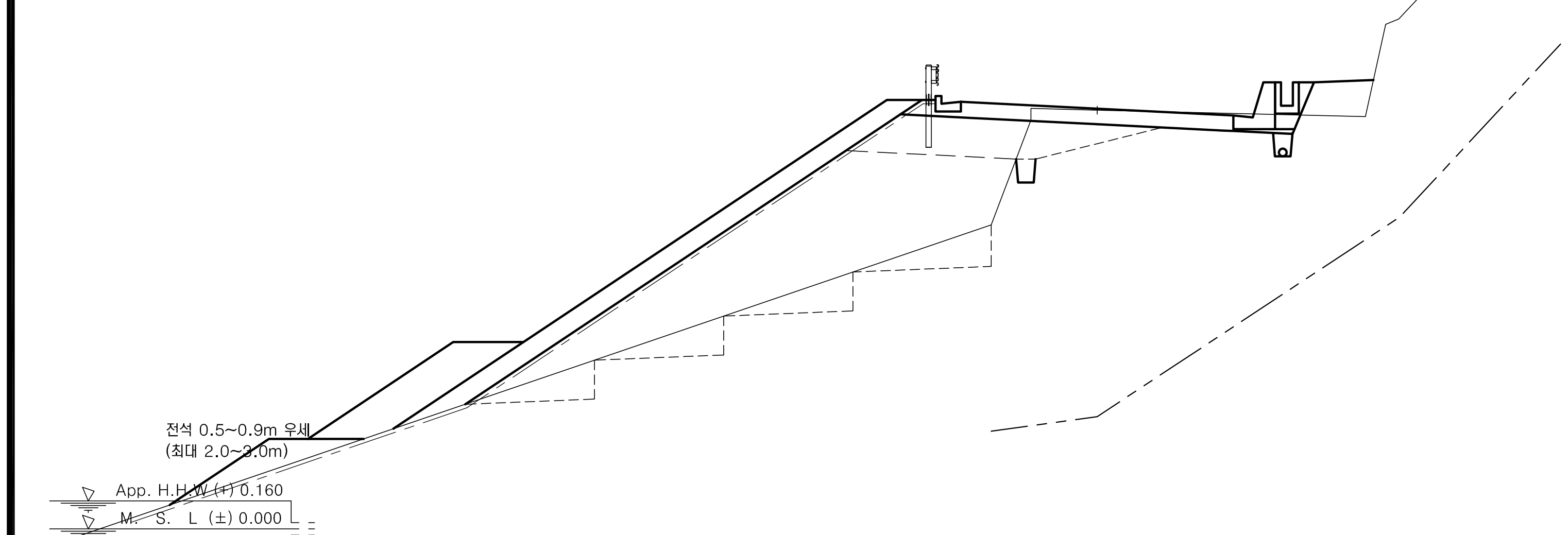

No.		1+520.00			
기초사석유용	수중	0.00	피복석	수중 0.1m³	0.00
	수상	0.00		수상 0.1m³	7.33
	수중속고르기	0.00		수중 0.2m³	0.00
	수상속고르기	0.00		수상 0.2m³	0.00
속채움유용	수중	0.00		수중고르기0.5이하	0.00
	수상	0.00		수상고르기0.5이하	16.13
	수중고르기	0.00		수중 1.0m³	0.00
	수상고르기	0.00		수상 1.0m³	6.50
성토고르기	수중	0.00		수중고르기0.6이상	0.00
	수상	14.10		수상고르기0.6이상	10.35
필터매트	수중	0.00	TTP	수중(신규 5ton)	0.00
	수상	24.47		수상(신규 5ton)	0.00

측점	1+520.00	지반고	10.76	계획고	10.80
흙깎기 토사	2.8	표토제거 답구간 절토부		암절개면보호식재 리핑암	
흙깎기 리핑암		표토제거 답구간 노상		암절개면보호식재 발파암	
흙깎기 발파암 미진동굴착		표토제거 답구간 노체		층따기 토사 노상	1.9
흙깎기 발파암 정밀진동제어		표토제거 답외구간 절토부		층따기 토사 노체	6.9
흙깎기 발파암 진동제어(소규모)		표토제거 답외구간 노상		층따기 발파 노상	
흙깎기 발파암 진동제어(중규모)		표토제거 답외구간 노체		층따기 발파 노체	
흙깎기 발파암 일반발파		노상준비 기존도로		측구터파기	
흙깎기 발파암 브레이카		노상준비 절토부	2.8	벌개제근 깍기부	
흙쌓기 노상	3.9	비탈면보호 성토부		벌개제근 쌓기부 1.5m이상	
흙쌓기 노체	25.2	비탈면보호 절토부		벌개제근 쌓기부 1.5m미만	
흙쌓기 비다짐	1.4	비탈면보호 녹지대	1.5	전석지반처리 1.0m미만	
되메우기		비탈면보호 면고르기 리핑암		전석지반처리 1.0m이상	13.5
측구뚝쌓기		비탈면보호 면고르기 발파암		전석지반처리 인력	

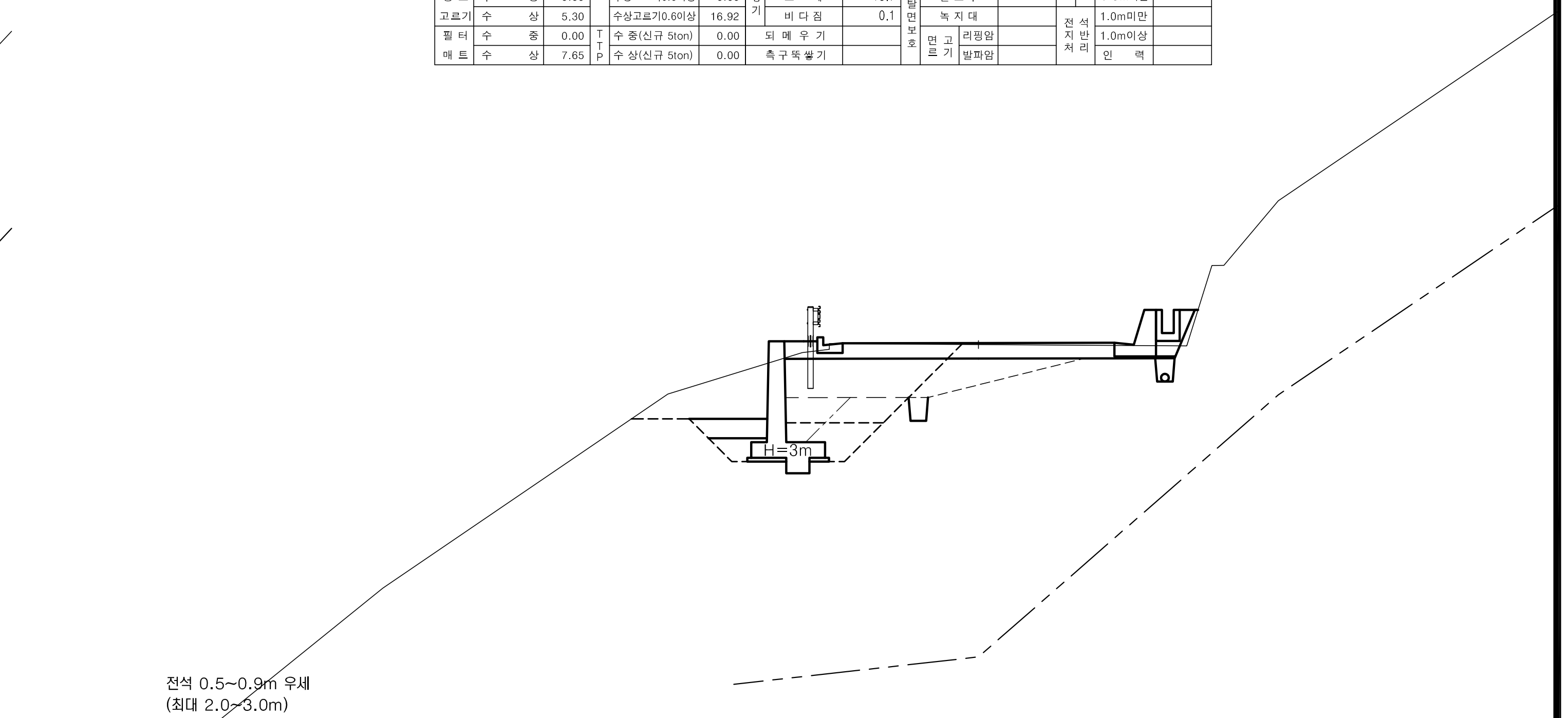

No.		1+560.00			
기초사석유용	수중	0.00	피복석	수중 0.1m³	0.00
	수상	0.00		수상 0.1m³	0.88
	수중속고르기	0.00		수중 0.2m³	0.00
	수상속고르기	0.00		수상 0.2m³	0.00
속채움유용	수중	0.00		수중고르기0.5이하	0.00
	수상	0.51		수상고르기0.5이하	2.01
	수중고르기	0.00		수중 1.0m³	0.00
	수상고르기	1.50		수상 1.0m³	0.00
성토고르기	수중	0.00		수중고르기0.6이상	0.00
	수상	0.00		수상고르기0.6이상	0.00
필터매트	수중	0.00	TTP	수중(신규 5ton)	0.00
	수상	0.00		수상(신규 5ton)	0.00

측점	1+560.00	지반고	11.28	계획고	11.32
흙깎기 토사	2.0	표토제거 답구간 절토부		암절개면보호식재 리핑암	
흙깎기 리핑암		표토제거 답구간 노상		암절개면보호식재 발파암	
흙깎기 발파암 미진동굴착		표토제거 답구간 노체		층따기 토사 노상	2.0
흙깎기 발파암 정밀진동제어		표토제거 답외구간 절토부		층따기 토사 노체	
흙깎기 발파암 진동제어(소규모)		표토제거 답외구간 노상	1.5	층따기 발파 노상	
흙깎기 발파암 진동제어(중규모)		표토제거 답외구간 노체		층따기 발파 노체	
흙깎기 발파암 일반발파		노상준비 기존도로		측구터파기	
흙깎기 발파암 브레이카		노상준비 절토부	1.8	벌개제근 깍기부	
흙쌓기 노상	3.7	비탈면보호 성토부	6.3	벌개제근 쌓기부 1.5m이상	
흙쌓기 노체	1.0	비탈면보호 절토부		벌개제근 쌓기부 1.5m미만	
흙쌓기 비다짐	0.1	비탈면보호 녹지대		전석지반처리 1.0m미만	
되메우기		비탈면보호 면고르기 리핑암		전석지반처리 1.0m이상	
측구뚝쌓기		비탈면보호 면고르기 발파암		전석지반처리 인력	

경상북도	사업명	울릉도 일주도로2 건설공사			위치정보	
	시설/공구				축척	1 : 100
대림산업	건설분야	토목	건설단계	실시설계	도면번호	C0024002-026

개정번호	날짜	개정내용	과업책임자	분야별책임자	설계자
△					
△					
△					
1	2015.12.	실시설계 준공	김성호	노정훈	박시철

도면명	5지구 횡단면도 (26) (STA.1+520.00~STA.1+570.00)
편철번호	2.038

적용표준 GED-01-1104 V1.5

울릉도 일주도로2 건설공사

횡 단 면 도 (27)

5지구 (STA.1+580.00~STA.1+610.00)

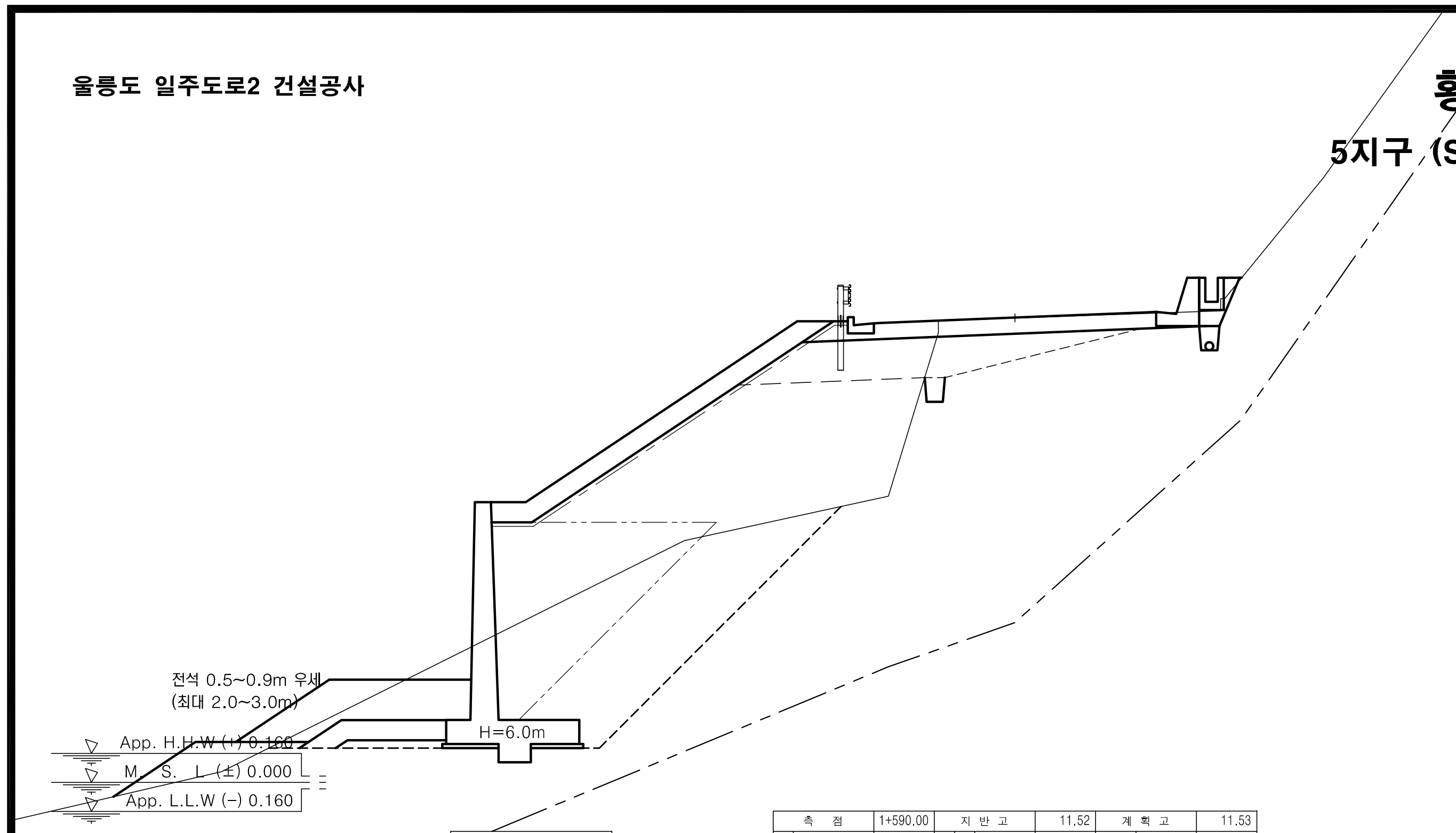

						측점		1+590.00	지반고		11.52	계획고		11.53
No.		1 +590.00				토사		2.8	표토제거 답구간	절토부		암절개면보호식재	리핑암	
기초사석유용	수중	0.00	피복석	수중 0.1m³	0.00		리핑암			노상			발파암	
	수상	0.50		수상 0.1m³	6.40	흙깎기 발파암	미진동굴착			노체		층따기 토사	노상	2.8
	수중속고르기	0.00		수중 0.2m³	0.00		정밀진동제어		답외구간	절토부			노체	
	수상속고르기	2.80		수상 0.2m³	0.00		진동제어(소규모)			노상		발파	노상	
속채움유용	수중	0.00		수중고르기0.5이하	0.00		진동제어(중규모)			노체			노체	
	수상	0.00		수상고르기0.5이하	13.71		일반발파		노상비	기존도로		측구터파기		
	수중고르기	0.00		수중 1.0m³	0.00		브레이카			절토부	1.5	벌개제근	깎기부	0.7
	수상고르기	0.00		수상 1.0m³	7.31	흙쌓기	노상	4.0	비탈면보호	성토부		쌓기부	1.5m이상	
성토고르기	수중	0.00		수중고르기0.6이상	0.00		노체	34.7		절토부			1.5m미만	
	수상	9.99		수상고르기0.6이상	9.75		비다짐			녹지대		전석지반처리	1.0m미만	1.2
필터매트	수중	0.00	TTP	수중(신규 5ton)	0.00		되메우기		면고르기	리핑암			1.0m이상	
	수상	12.34		수상(신규 5ton)	0.00		측구뚝쌓기			발파암			인력	

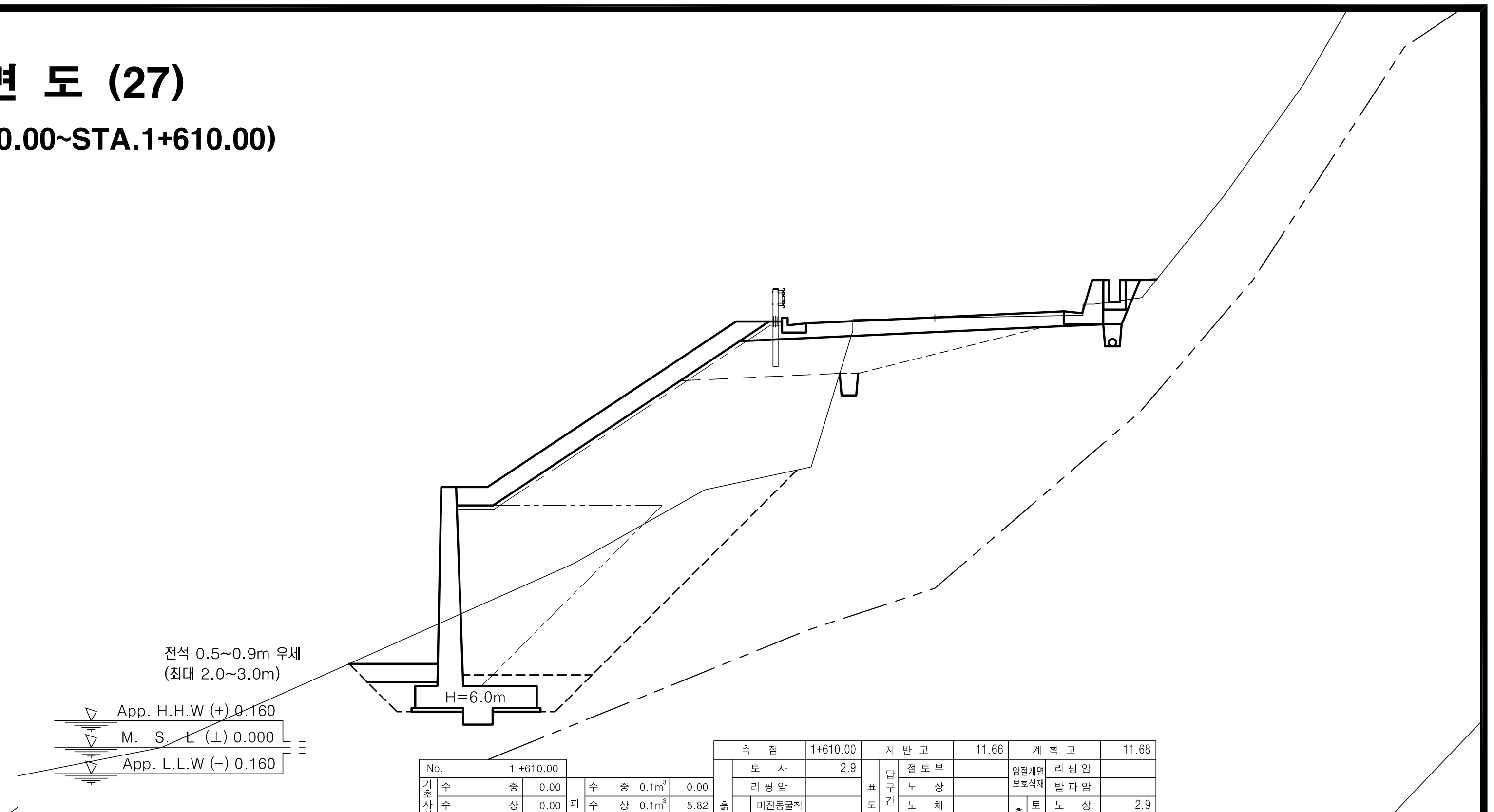

						측점		1+610.00	지반고		11.66	계획고		11.68
No.		1 +610.00				토사		2.9	표토제거 답구간	절토부		암절개면보호식재	리핑암	
기초사석유용	수중	0.00	피복석	수중 0.1m³	0.00		리핑암			노상			발파암	
	수상	0.00		수상 0.1m³	5.82	흙깎기 발파암	미진동굴착			노체		층따기 토사	노상	2.9
	수중속고르기	0.00		수중 0.2m³	0.00		정밀진동제어		답외구간	절토부			노체	
	수상속고르기	0.00		수상 0.2m³	0.00		진동제어(소규모)			노상		발파	노상	
속채움유용	수중	0.00		수중고르기0.5이하	0.00		진동제어(중규모)			노체			노체	
	수상	0.77		수상고르기0.5이하	12.27		일반발파		노상비	기존도로		측구터파기		
	수중고르기	0.00		수중 1.0m³	0.00		브레이카			절토부	1.6	벌개제근	깎기부	1.0
	수상고르기	1.90		수상 1.0m³	0.00	흙쌓기	노상	3.7	비탈면보호	성토부		쌓기부	1.5m이상	
성토고르기	수중	0.00		수중고르기0.6이상	0.00		노체	33.5		절토부			1.5m미만	0.8
	수상	9.99		수상고르기0.6이상	0.00		비다짐	0.2		녹지대	0.4	전석지반처리	1.0m미만	
필터매트	수중	0.00	TTP	수중(신규 5ton)	0.00		되메우기		면고르기	리핑암			1.0m이상	
	수상	12.34		수상(신규 5ton)	0.00		측구뚝쌓기			발파암			인력	

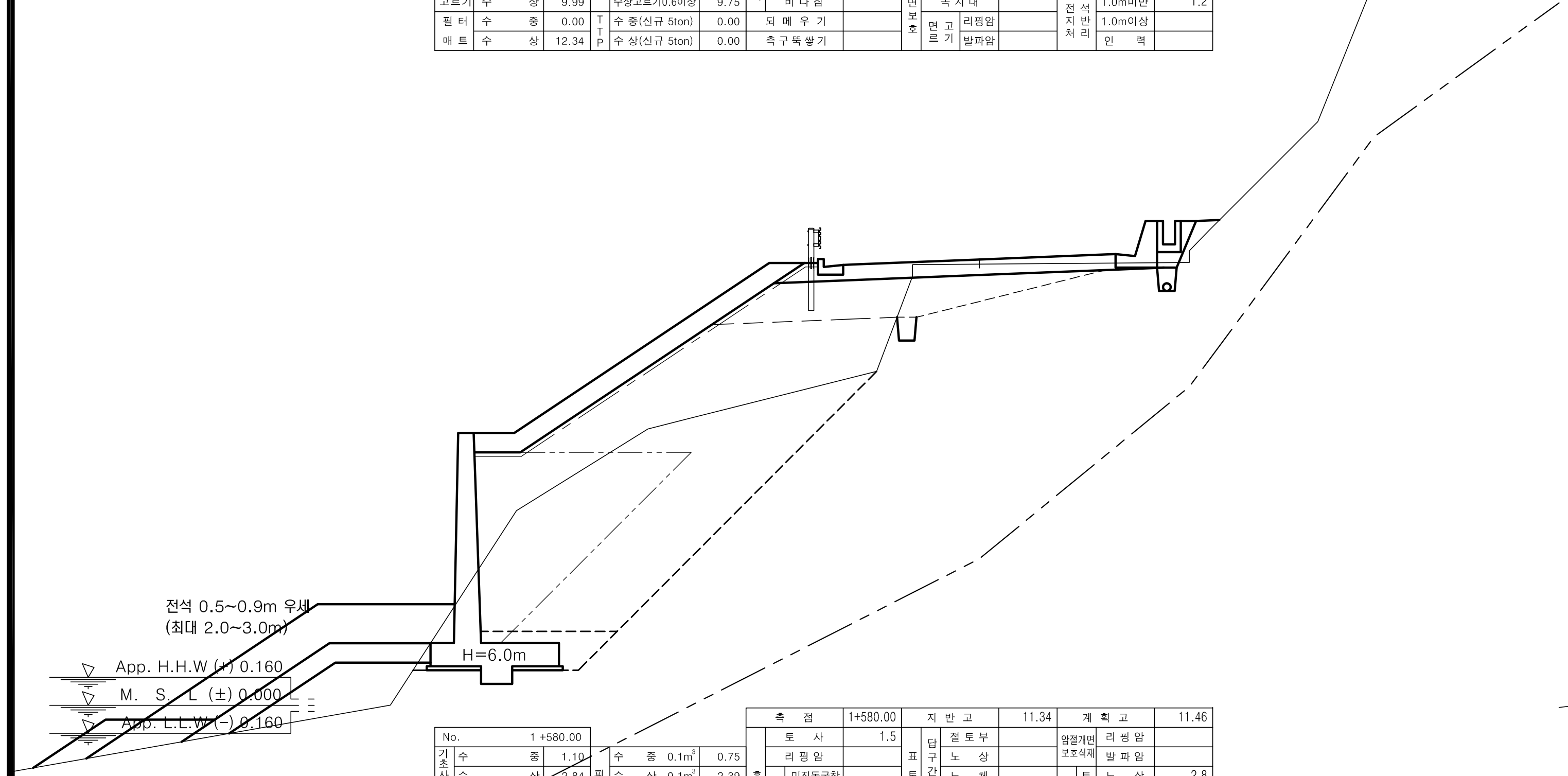

						측점		1+580.00	지반고		11.34	계획고		11.46
No.		1 +580.00				토사		1.5	표토제거 답구간	절토부		암절개면보호식재	리핑암	
기초사석유용	수중	1.10	피복석	수중 0.1m³	0.75		리핑암			노상			발파암	
	수상	2.84		수상 0.1m³	2.39	흙깎기 발파암	미진동굴착			노체		층따기 토사	노상	2.8
	수중속고르기	1.31		수중 0.2m³	0.00		정밀진동제어		답외구간	절토부			노체	
	수상속고르기	4.42		수상 0.2m³	0.00		진동제어(소규모)			노상		발파	노상	
속채움유용	수중	0.00		수중고르기0.5이하	1.69		진동제어(중규모)			노체			노체	
	수상	0.00		수상고르기0.5이하	5.48		일반발파		노상비	기존도로		측구터파기		
	수중고르기	0.00		수중 1.0m³	3.20		브레이카			절토부	1.3	벌개제근	깎기부	
	수상고르기	0.00		수상 1.0m³	6.85	흙쌓기	노상	4.2	비탈면보호	성토부		쌓기부	1.5m이상	
성토고르기	수중	0.00		수중고르기0.6이상	3.90		노체	32.9		절토부			1.5m미만	1.1
	수상	9.95		수상고르기0.6이상	8.20		비다짐	0.3		녹지대	0.6	전석지반처리	1.0m미만	
필터매트	수중	0.00	TTP	수중(신규 5ton)	0.00		되메우기		면고르기	리핑암			1.0m이상	
	수상	12.30		수상(신규 5ton)	0.00		측구뚝쌓기			발파암			인력	

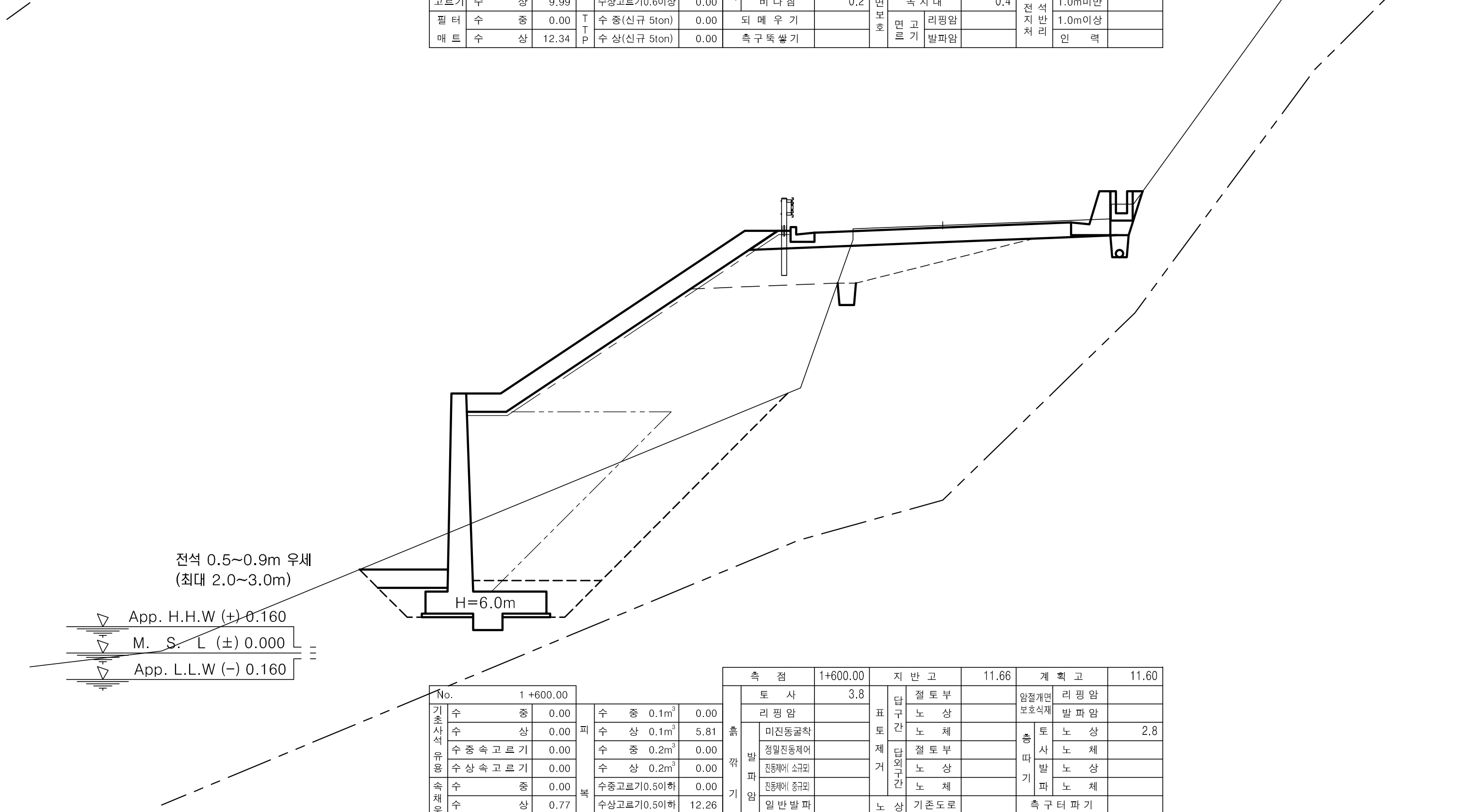

						측점		1+600.00	지반고		11.66	계획고		11.60
No.		1 +600.00				토사		3.8	표토제거 답구간	절토부		암절개면보호식재	리핑암	
기초사석유용	수중	0.00	피복석	수중 0.1m³	0.00		리핑암			노상			발파암	
	수상	0.00		수상 0.1m³	5.81	흙깎기 발파암	미진동굴착			노체		층따기 토사	노상	2.8
	수중속고르기	0.00		수중 0.2m³	0.00		정밀진동제어		답외구간	절토부			노체	
	수상속고르기	0.00		수상 0.2m³	0.00		진동제어(소규모)			노상		발파	노상	
속채움유용	수중	0.00		수중고르기0.5이하	0.00		진동제어(중규모)			노체			노체	
	수상	0.77		수상고르기0.5이하	12.26		일반발파		노상비	기존도로		측구터파기		
	수중고르기	0.00		수중 1.0m³	0.00		브레이카			절토부	2.1	벌개제근	깎기부	0.4
	수상고르기	1.90		수상 1.0m³	0.00	흙쌓기	노상	3.4	비탈면보호	성토부		쌓기부	1.5m이상	
성토고르기	수중	0.00		수중고르기0.6이상	0.00		노체	53.0		절토부			1.5m미만	
	수상	9.98		수상고르기0.6이상	0.00		비다짐			녹지대		전석지반처리	1.0m미만	0.3
필터매트	수중	0.00	TTP	수중(신규 5ton)	0.00		되메우기		면고르기	리핑암			1.0m이상	
	수상	12.33		수상(신규 5ton)	0.00		측구뚝쌓기			발파암			인력	

경상북도	사 업 명	울릉도 일주도로2 건설공사			△					
	시설/공구				△					
					△					
대 림 산 업	건설분야	토 목	건설단계	실시설계	⚠1	2015.12.	실시설계 준공	김 성 호	노 정 훈	박 시 철
					개정번호	날짜	개 정 내 용	과업책임자	분야별책임자	설계자

위치정보		도 면 명	5지구 횡 단 면 도 (27) (STA.1+580.00~STA.1+610.00)
축 척	1 : 100		
도면번호	C0024002-027	편철번호	2.039

적용표준	GED-01-1104	V1.5

울릉도 일주도로2 건설공사

횡 단 면 도 (28)

5지구 (STA.1+620.00~STA.1+650.00)

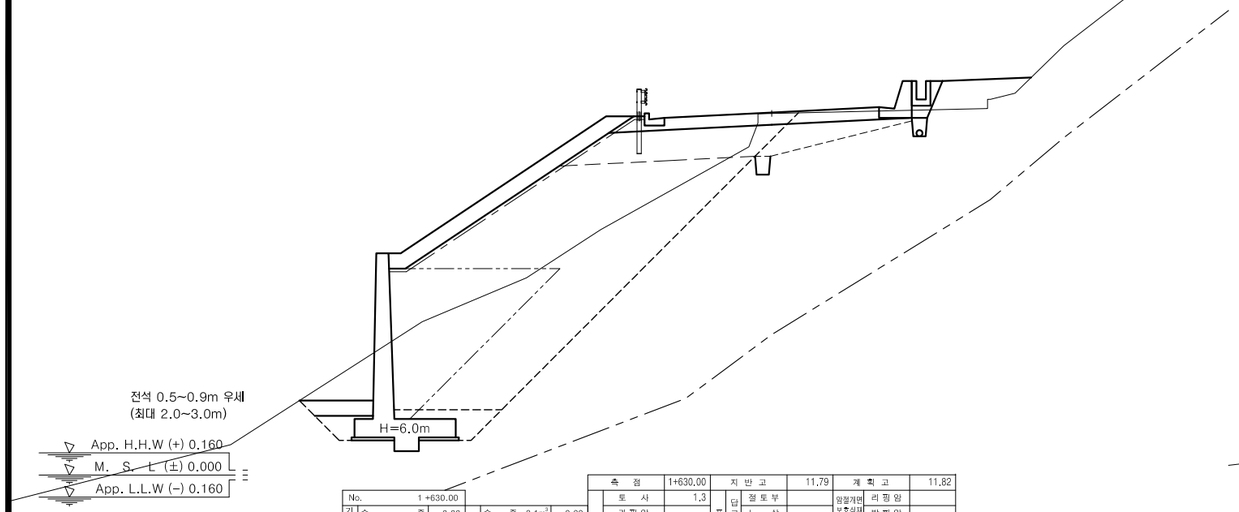

No.	1+630.00			측 점	1+630.00	지 반 고	11.79	계 획 고	11.82
기초사석	수 중	0.00	피복석	토 사	1.3	표토제거	덤구간 절토부	암절개면 보호석재	리핑암
	수 상	0.00		리핑암			노 상		발파암
유용	수중속고르기	0.00		미진동굴착			노 체	흙파기	토 노 상 2,6
	수상속고르기	0.00		정밀진동제어			절토부		사 노 체
속채움 유용	수 중	0.00		진동에 소규모			노 상		암 노 상
	수 상	0.77		진동에 중규모			노 체		파 노 체
	수중고르기(0.50이하	11.76		임 반 발 파		노상	기존도로	측구터파기	
	수 중 고 르 기	0.00		브 레 이 커			절토부	발파제고	깎 기 부
	수 상 고 르 기	1.90	흙쌓기	노 상	6.1	비탈면보호	성토부		1.5m이상
성 토	수 중	0.00		노 체	36.5		절토부	붕괴부	1.5m미만 1.6
고르기	수 상	9.49		비 다 짐	2.2		녹 지 대	2.9	1.0m미만
필 터	수 중	0.00	TTP	수 중(신규 5ton)	0.00		되 메 우 기		1.0m이상
매 트	수 상	11.84		수 상(신규 5ton)	0.00	면고르기	리핑암	전석처리	인 력
				측구뚝쌓기			발파암		

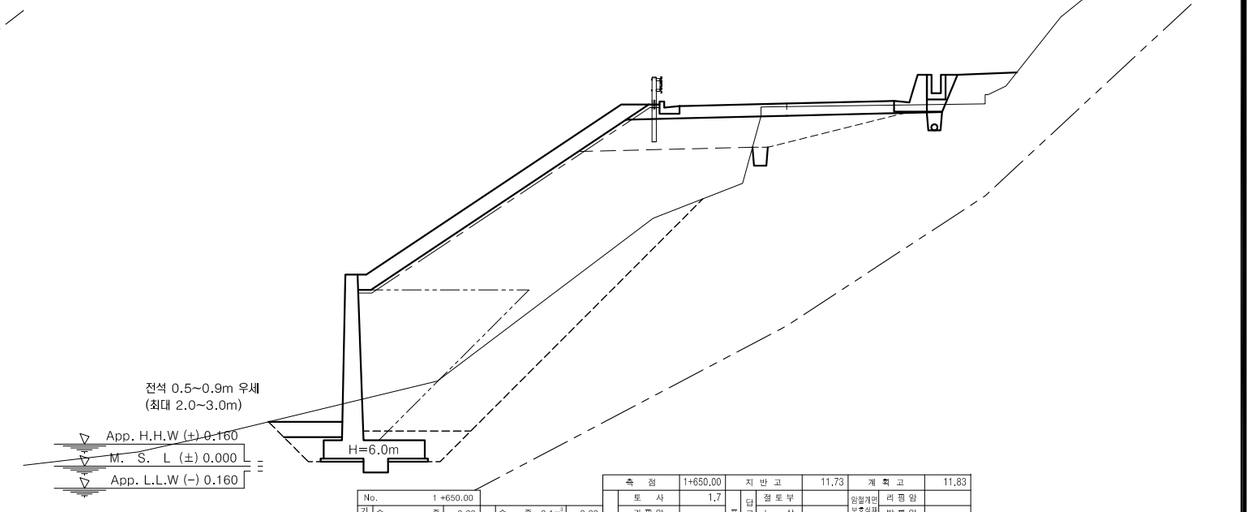

No.	1+650.00			측 점	1+650.00	지 반 고	11.73	계 획 고	11.83
기초사석	수 중	0.00	피복석	토 사	1.7	표토제거	덤구간 절토부	암절개면 보호석재	리핑암
	수 상	0.00		리핑암			노 상		발파암
유용	수중속고르기	0.00		미진동굴착			노 체	흙파기	토 노 상 2,6
	수상속고르기	0.00		정밀진동제어			절토부		사 노 체
속채움 유용	수 중	0.00		진동에 소규모			노 상		암 노 상
	수 상	0.77		진동에 중규모			노 체		파 노 체
	수중고르기(0.50이하	13.59		임 반 발 파		노상	기존도로	측구터파기	
	수 중 고 르 기	0.00		브 레 이 커			절토부 0,7	발파제고	깎 기 부
	수 상 고 르 기	1.90	흙쌓기	노 상	5.0	비탈면보호	성토부	붕괴부	1.5m이상
성 토	수 중	0.00		노 체	43.8		절토부		1.5m미만 1.2
고르기	수 상	11.31		비 다 짐	1.5		녹 지 대	1.9	1.0m미만
필 터	수 중	0.00	TTP	수 중(신규 5ton)	0.00		되 메 우 기		1.0m이상
매 트	수 상	13.66		수 상(신규 5ton)	0.00	면고르기	리핑암	전석처리	인 력
				측구뚝쌓기			발파암		

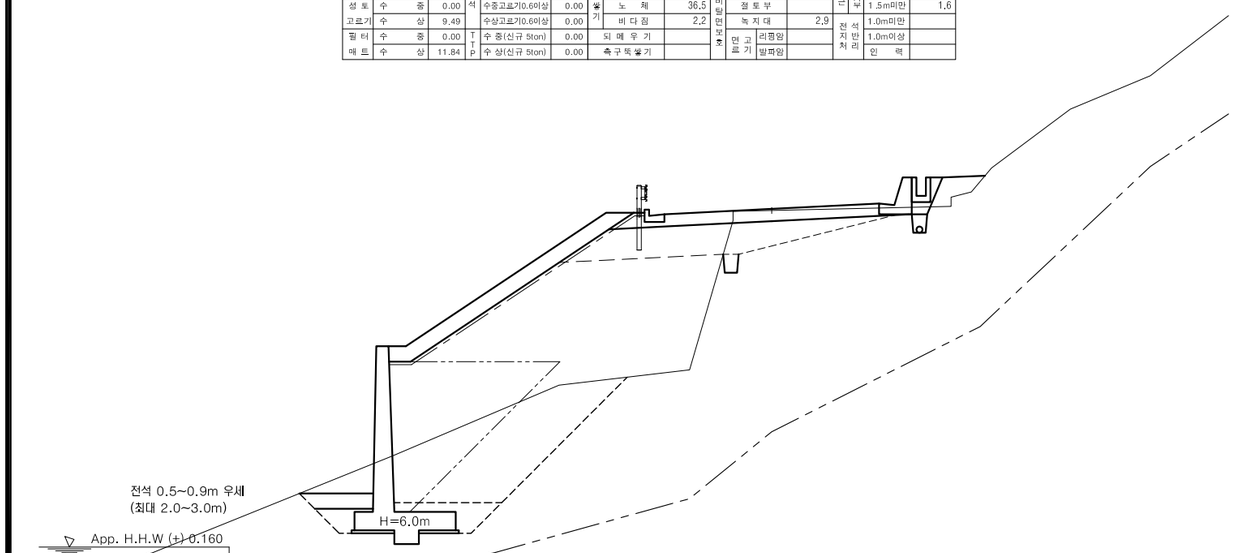

No.	1+620.00			측 점	1+620.00	지 반 고	11.70	계 획 고	11.75
기초사석	수 중	0.00	피복석	토 사	1.9	표토제거	덤구간 절토부	암절개면 보호석재	리핑암
	수 상	0.00		리핑암			노 상		발파암
유용	수중속고르기	0.00		미진동굴착			노 체	흙파기	토 노 상 3,0
	수상속고르기	0.00		정밀진동제어			절토부		사 노 체
속채움 유용	수 중	0.00		진동에 소규모			노 상		암 노 상
	수 상	0.77		진동에 중규모			노 체		파 노 체
	수중고르기(0.50이하	11.73		임 반 발 파		노상	기존도로	측구터파기	
	수 중 고 르 기	0.00		브 레 이 커			절토부 0,5	발파제고	깎 기 부
	수 상 고 르 기	1.90	흙쌓기	노 상	4.7	비탈면보호	성토부	붕괴부	1.5m이상
성 토	수 중	0.00		노 체	37.2		절토부		1.5m미만 1.3
고르기	수 상	9.45		비 다 짐	1.0		녹 지 대	1.4	1.0m미만
필 터	수 중	0.00	TTP	수 중(신규 5ton)	0.00		되 메 우 기		1.0m이상 2.0
매 트	수 상	11.80		수 상(신규 5ton)	0.00	면고르기	리핑암	전석처리	인 력
				측구뚝쌓기			발파암		

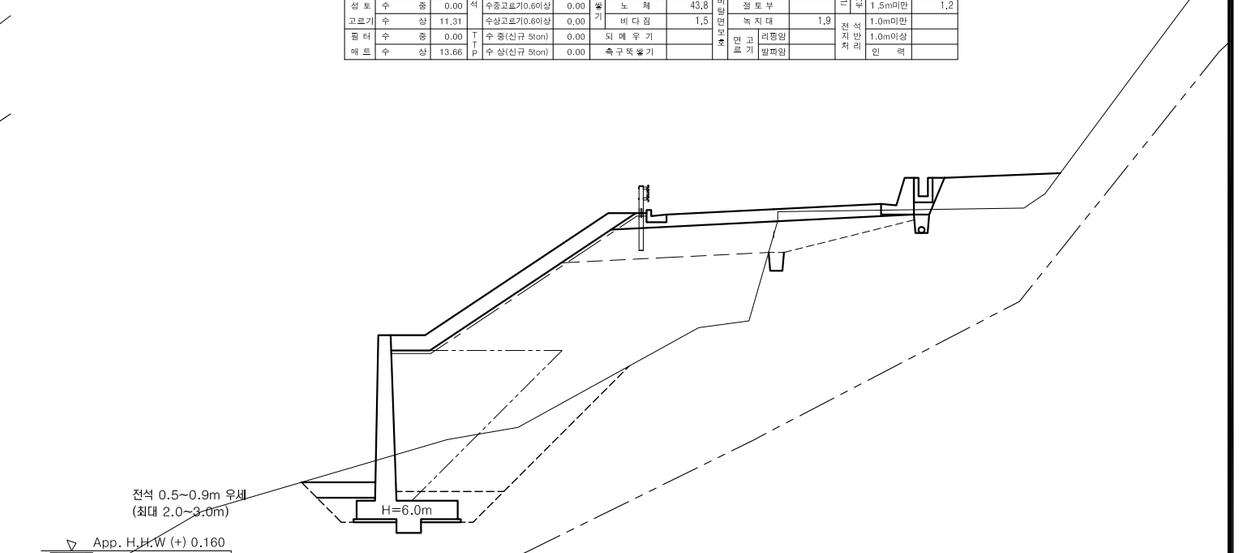

No.	1+640.00			측 점	1+640.00	지 반 고	11.03	계 획 고	11.86
기초사석	수 중	0.00	피복석	토 사	1.1	표토제거	덤구간 절토부	암절개면 보호석재	리핑암
	수 상	0.00		리핑암			노 상		발파암
유용	수중속고르기	0.00		미진동굴착			노 체	흙파기	토 노 상 2,9
	수상속고르기	0.00		정밀진동제어			절토부		사 노 체
속채움 유용	수 중	0.00		진동에 소규모			노 상		암 노 상
	수 상	0.77		진동에 중규모			노 체		파 노 체
	수중고르기(0.50이하	11.62		임 반 발 파		노상	기존도로	측구터파기	
	수 중 고 르 기	0.00		브 레 이 커			절토부	발파제고	깎 기 부
	수 상 고 르 기	1.90	흙쌓기	노 상	6.1	비탈면보호	성토부	붕괴부	1.5m이상
성 토	수 중	0.00		노 체	35.9		절토부		1.5m미만 1.6
고르기	수 상	9.34		비 다 짐	3.7		녹 지 대	3.8	1.0m미만
필 터	수 중	0.00	TTP	수 중(신규 5ton)	0.00		되 메 우 기		1.0m이상
매 트	수 상	11.69		수 상(신규 5ton)	0.00	면고르기	리핑암	전석처리	인 력
				측구뚝쌓기			발파암		

경상북도	사 업 명	울릉도 일주도로2 건설공사		△					위치정보		도 면 명	5지구 횡 단 면 도 (28) (STA.1+620.00~STA.1+650.00)
	시설/공구			△					축 척	1 : 100		
대 림 산 업	건설분야	토 목	건설단계	실시설계	⚠	2015.12.	실시설계 준공	김 성 호	노 정 훈	박 시 철	도면번호	C0024002-028	편철번호	2.040
					개정번호	날짜	개 정 내 용	과업책임자	분야별책임자	설계자				

적용표준 GED-01-1104 V1.5

울릉도 일주도로2 건설공사

횡 단 면 도 (29)

5지구 (STA.1+655.00~STA.1+660.00)

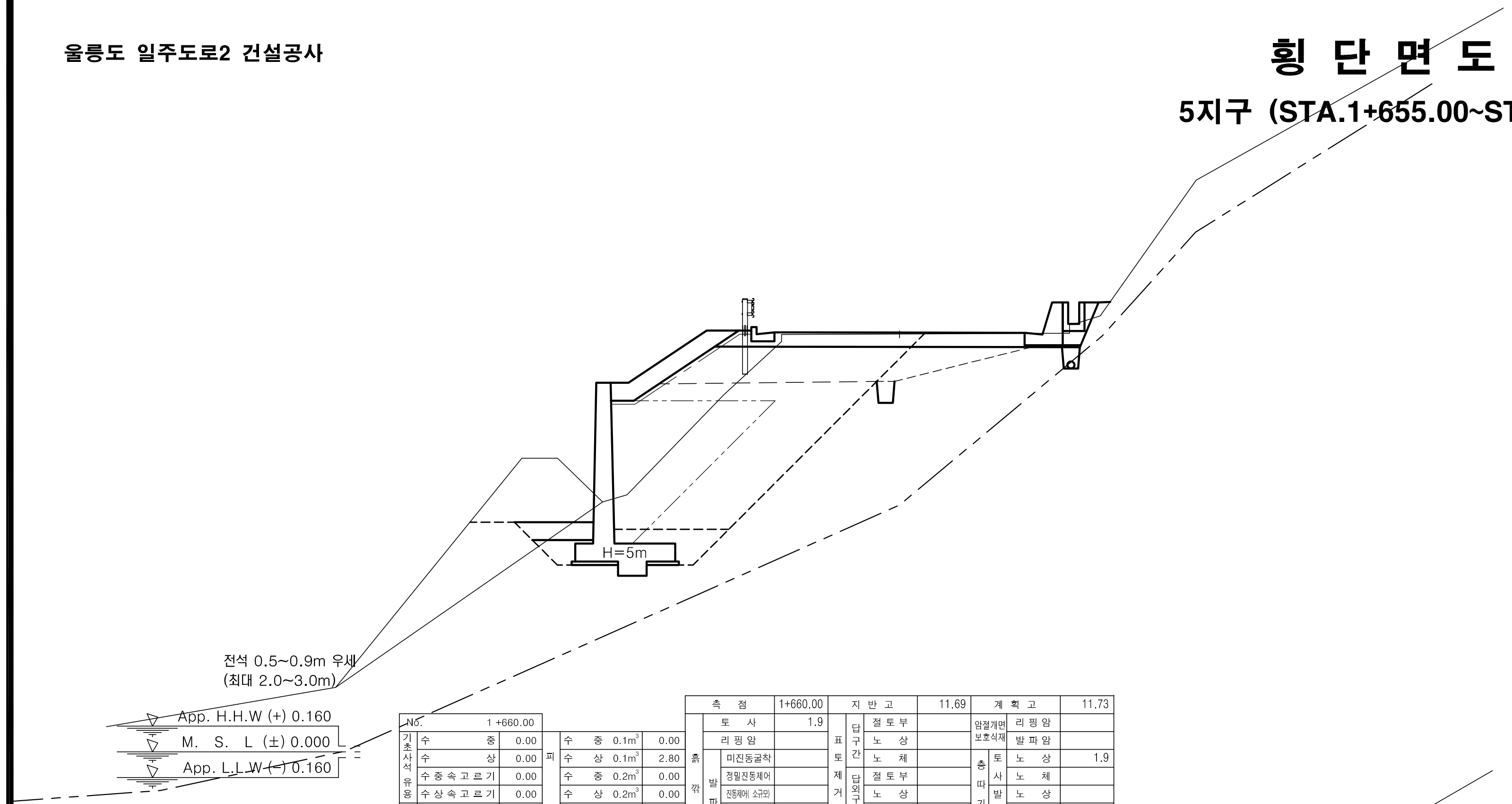

No. 1+660.00					
기초사석유용	수 중	0.00	피복석	수 중 0.1m³	0.00
	수 상	0.00		수 상 0.1m³	2.80
	수중속고르기	0.00		수 중 0.2m³	0.00
	수상속고르기	0.00		수 상 0.2m³	0.00
속채움유용	수 중	0.00		수중고르기0.5이하	0.00
	수 상	0.64		수상고르기0.5이하	6.24
	수중고르기	0.00		수 중 1.0m³	0.00
	수상고르기	1.70		수 상 1.0m³	0.00
성토고르기	수 중	0.00		수중고르기0.6이상	0.00
	수 상	4.17		수상고르기0.6이상	0.00
필터매트	수 중	0.00	TTP	수 중(신규 5ton)	0.00
	수 상	6.52		수 상(신규 5ton)	0.00

측 점	1+660.00	지 반 고	11.69	계 획 고	11.73
흙깎기 토 사	1.9	표토제거 답구간 절토부		암절개면보호식재 리핑암	
리핑암		답구간 노 상		암절개면보호식재 발파암	
발파암 미진동굴착		답구간 노 체		층따기 토사 노 상	1.9
정밀진동제어		답외구간 절토부		토사 노 체	
진동제어(소규모)		답외구간 노 상		발파 노 상	
진동제어(중규모)		답외구간 노 체		발파 노 체	
일반발파		노상준비 기존도로		측구터파기	
브레이카		노상준비 절토부	0.8	벌개제근 깍기부	
흙쌓기 노 상	5.8	비탈면보호 성토부		쌓기부 1.5m이상	
노 체	11.4	절토부		쌓기부 1.5m미만	1.2
비다짐	0.1	녹지대	0.3	전석지반처리 1.0m미만	
되메우기		면고르기 리핑암		1.0m이상	6.3
측구뚝쌓기		면고르기 발파암		인 력	

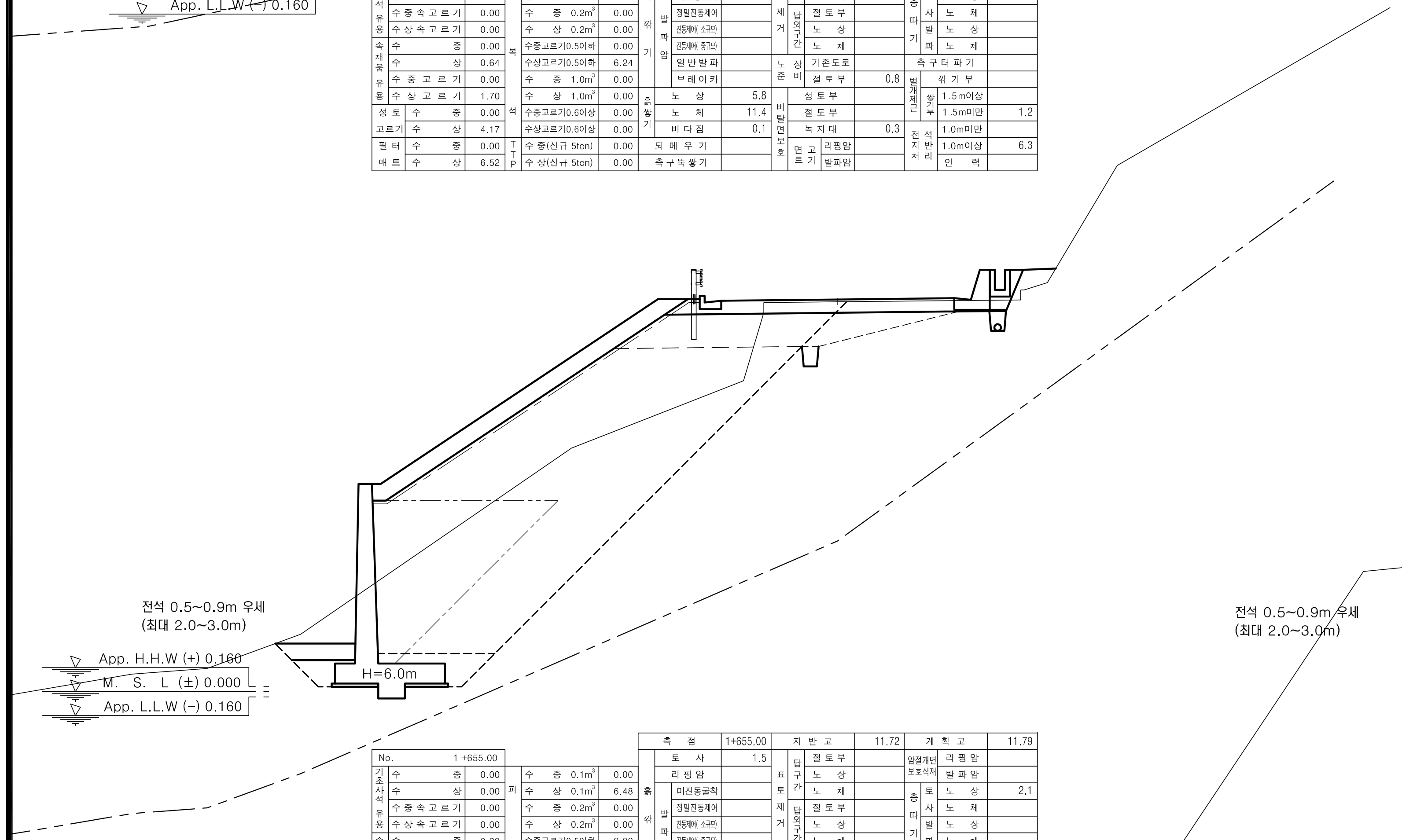

No. 1+655.00					
기초사석유용	수 중	0.00	피복석	수 중 0.1m³	0.00
	수 상	0.00		수 상 0.1m³	6.48
	수중속고르기	0.00		수 중 0.2m³	0.00
	수상속고르기	0.00		수 상 0.2m³	0.00
속채움유용	수 중	0.00		수중고르기0.5이하	0.00
	수 상	0.77		수상고르기0.5이하	13.59
	수중고르기	0.00		수 중 1.0m³	0.00
	수상고르기	1.90		수 상 1.0m³	0.00
성토고르기	수 중	0.00		수중고르기0.6이상	0.00
	수 상	11.32		수상고르기0.6이상	0.00
필터매트	수 중	0.00	TTP	수 중(신규 5ton)	0.00
	수 상	13.67		수 상(신규 5ton)	0.00

측 점	1+655.00	지 반 고	11.72	계 획 고	11.79
흙깎기 토 사	1.5	표토제거 답구간 절토부		암절개면보호식재 리핑암	
리핑암		답구간 노 상		암절개면보호식재 발파암	
발파암 미진동굴착		답구간 노 체		층따기 토사 노 상	2.1
정밀진동제어		답외구간 절토부		토사 노 체	
진동제어(소규모)		답외구간 노 상		발파 노 상	
진동제어(중규모)		답외구간 노 체		발파 노 체	
일반발파		노상준비 기존도로		측구터파기	
브레이카		노상준비 절토부	0.9	벌개제근 깍기부	
흙쌓기 노 상	5.4	비탈면보호 성토부		쌓기부 1.5m이상	
노 체	43.3	절토부		쌓기부 1.5m미만	0.8
비다짐	0.6	녹지대	1.0	전석지반처리 1.0m미만	
되메우기		면고르기 리핑암		1.0m이상	
측구뚝쌓기		면고르기 발파암		인 력	

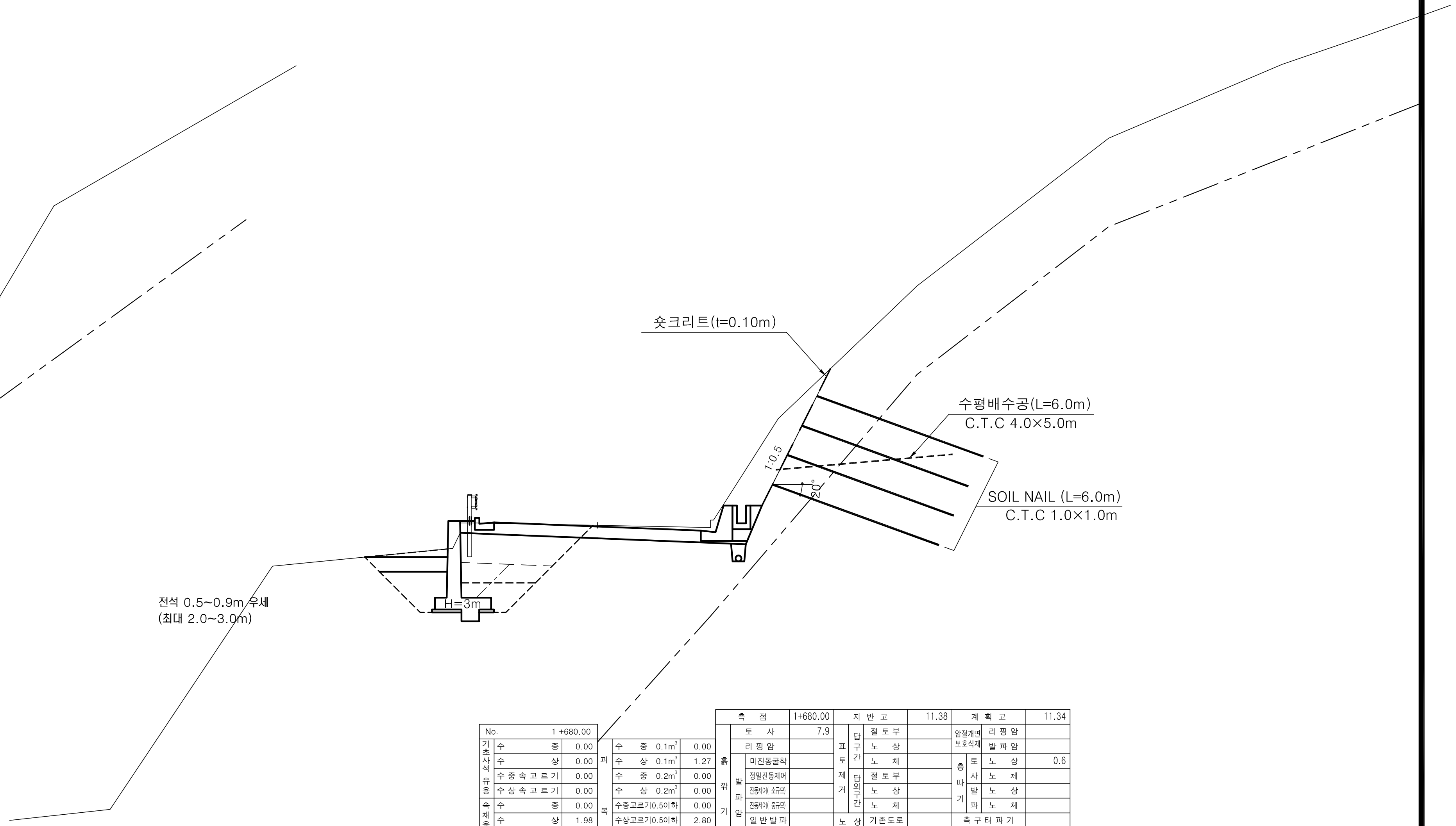

No. 1+680.00					
기초사석유용	수 중	0.00	피복석	수 중 0.1m³	0.00
	수 상	0.00		수 상 0.1m³	1.27
	수중속고르기	0.00		수 중 0.2m³	0.00
	수상속고르기	0.00		수 상 0.2m³	0.00
속채움유용	수 중	0.00		수중고르기0.5이하	0.00
	수 상	1.98		수상고르기0.5이하	2.80
	수중고르기	0.00		수 중 1.0m³	0.00
	수상고르기	2.29		수 상 1.0m³	0.00
성토고르기	수 중	0.00		수중고르기0.6이상	0.00
	수 상	0.00		수상고르기0.6이상	0.00
필터매트	수 중	0.00	TTP	수 중(신규 5ton)	0.00
	수 상	0.00		수 상(신규 5ton)	0.00

측 점	1+680.00	지 반 고	11.38	계 획 고	11.34
흙깎기 토 사	7.9	표토제거 답구간 절토부		암절개면보호식재 리핑암	
리핑암		답구간 노 상		암절개면보호식재 발파암	
발파암 미진동굴착		답구간 노 체		층따기 토사 노 상	0.6
정밀진동제어		답외구간 절토부		토사 노 체	
진동제어(소규모)		답외구간 노 상		발파 노 상	
진동제어(중규모)		답외구간 노 체		발파 노 체	
일반발파		노상준비 기존도로		측구터파기	
브레이카		노상준비 절토부	5.1	벌개제근 깍기부	7.5
흙쌓기 노 상	3.6	비탈면보호 성토부		쌓기부 1.5m이상	
노 체	0.9	절토부		쌓기부 1.5m미만	
비다짐		녹지대		전석지반처리 1.0m미만	2.1
되메우기		면고르기 리핑암		1.0m이상	
측구뚝쌓기		면고르기 발파암		인 력	

경상북도	사 업 명	울릉도 일주도로2 건설공사		위치정보	
	시설/공구			축 척	1 : 100
대 림 산 업	건설분야	토 목	건설단계 실시설계	도면번호	C0024002-029

개정번호	날짜	개 정 내 용	과업책임자	분야별책임자	설계자
△					
△					
△					
1	2015.12.	실시설계 준공	김 성 호	노 정 훈	박 시 철

도 면 명	5지구 횡 단 면 도 (29) (STA.1+655.00~STA.1+660.00)
편철번호	2.041

적용표준 GED-01-1104 V1.5

울릉도 일주도로2 건설공사

횡 단 면 도 (30)

5지구 (STA.1+680.00~STA.1+720.00)

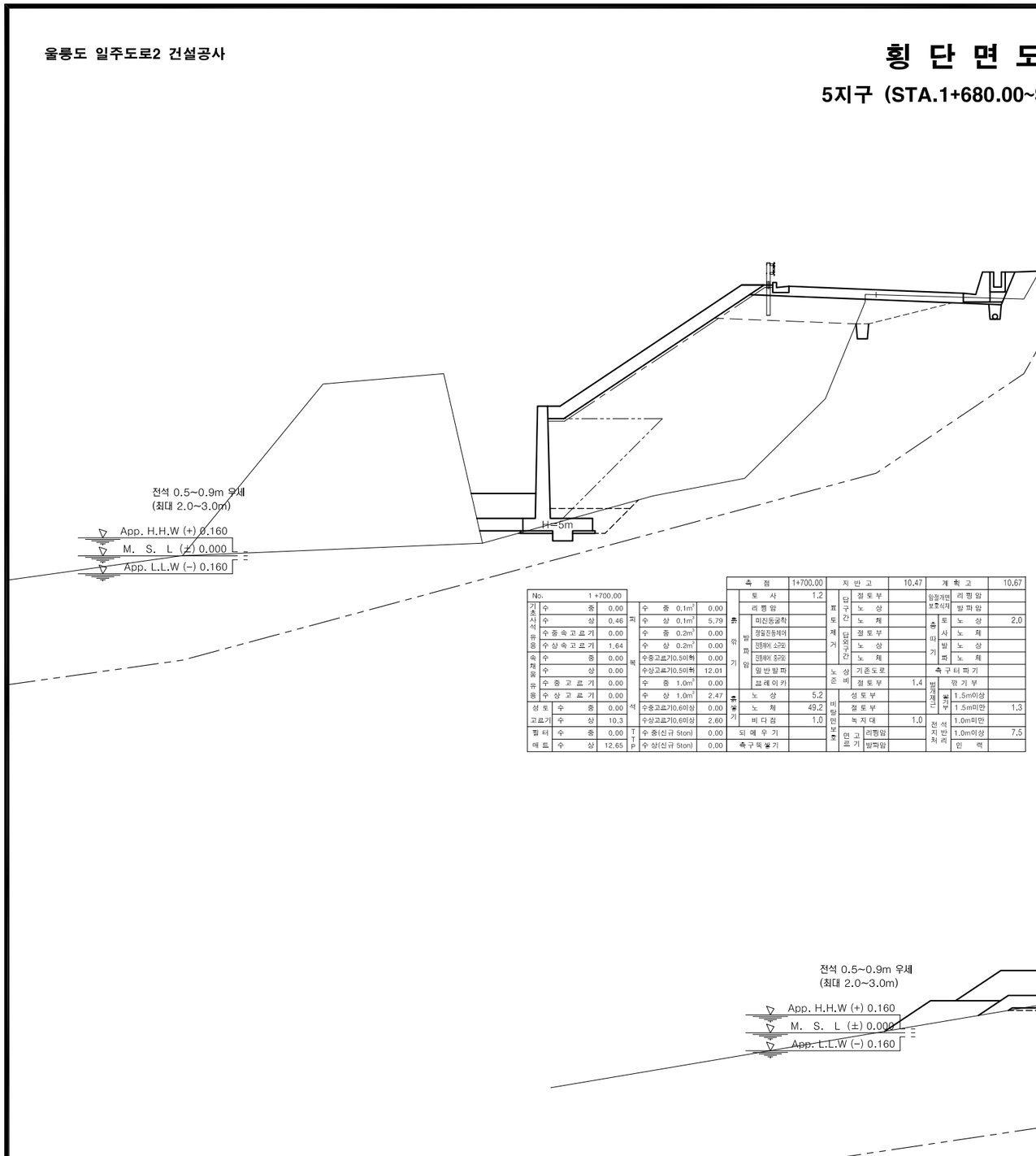

No.		1 +700.00				측 점	1+700.00	지 반 고		10.47	계 획 고		10.67
기초사석	수 중	0.00	피복	수 중 0.1m³	0.00	흙깎기	토 사	1.2	표토제거	단구간	절 토 부		암절개면 보호식재	리 핑 암	
	수 상	0.46		수 상 0.1m³	5.79		리 핑 암				노 상			발 파 암	
유용	수중속고르기	0.00		수 중 0.2m³	0.00		발파암	미진동굴착			노 체		흙깎기	토 사	노 상 2.0
	수상속고르기	1.64		수 상 0.2m³	0.00			정밀진동제어		답보구간	절 토 부			사 암	노 체
속채움	수 중	0.00		수중고르기(0.5이하)	0.00			진해제 소모			노 상			발 파 암	노 상
	수 상	0.00		수상고르기(0.5이하)	12.01			진해제 중모			노 체			노 체	
유용	수 중 고 르 기	0.00		수 중 1.0m³	0.00			일반발파		노상준비	기존도로		측구터파기		
	수 상 고 르 기	0.00		수 상 1.0m³	2.47			프레이카			절 토 부	1.4	법개제면	깎 기 부	
성토고르기	수 중	0.00	석	노 상	5.2	흙깔기			비탈면보호		성 토 부			붙임부	1.5m이상
	수 상	10.3		수중고르기(0.6이상)	0.00		노 체	49.2			절 토 부				1.5m미만 1.3
필터 매트	수 중	0.00	TTP	수상고르기(0.6이상)	2.60		비 다 짐	1.0			녹 지 대	1.0		전석처리	1.0m미만
	수 상	12.65		수 중(신규 5ton)	0.00		되 메 우 기			면고르기	리핑암				1.0m이상 7.5
				수 상(신규 5ton)	0.00		측구뚝쌓기				발파암			반력	인 력

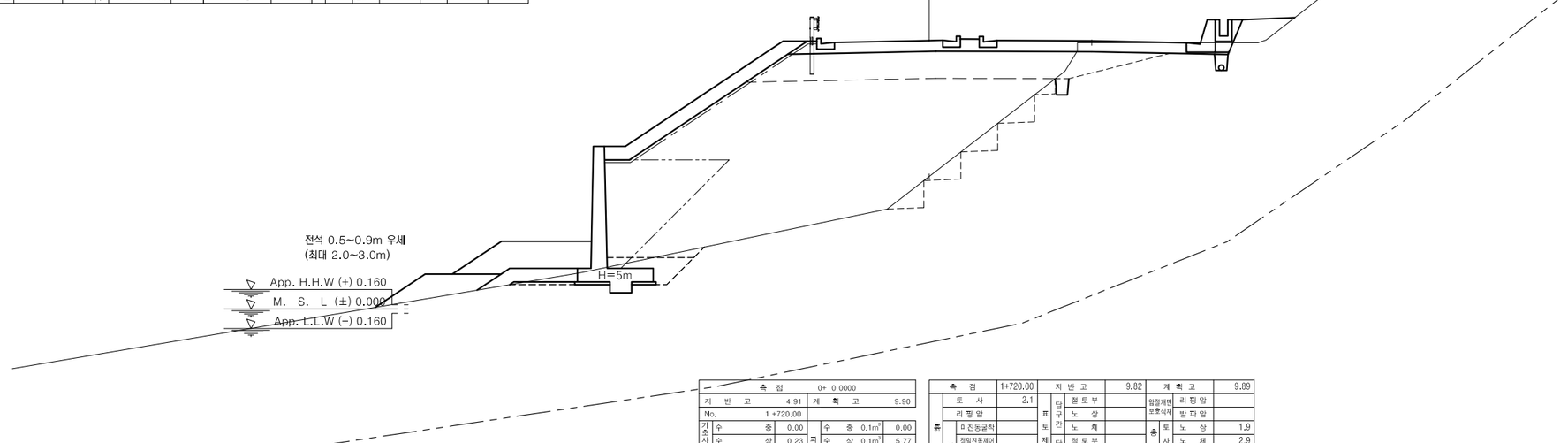

측 점	0+ 0.0000			지 반 고	4.91	계 획 고	9.90
No.	1 +720.00						
기초사석	수 중	0.00	피복	수 중 0.1m³	0.00		
	수 상	0.23		수 상 0.1m³	5.77		
유용	수중속고르기	0.00		수 중 0.2m³	0.00		
	수상속고르기	2.43		수 상 0.2m³	0.00		
속채움	수 중	0.00	북	수중고르기(0.5이하)	0.00		
	수 상	0.00		수상고르기(0.5이하)	12.63		
유용	수 중 고 르 기	0.00		수 중 1.0m³	0.00		
	수 상 고 르 기	0.00		수 상 1.0m³	7.00		
성토고르기	수 중	0.00	석	수중고르기(0.6이상)	0.00		
	수 상	8.81		수상고르기(0.6이상)	8.72		
필터 매트	수 중	0.00	TTP	수 중(신규 5ton)	0.00		
	수 상	11.16		수 상(신규 5ton)	0.00		

측 점	1+720.00	지 반 고		9.82	계 획 고		9.89
흙깎기	토 사	2.1	표토제거	답구간	절 토 부		암절개면 보호식재	리 핑 암	
	리 핑 암				노 상			발 파 암	
	발파암				노 체		흙깎기	토 사	노 상 1.9
				답보구간	절 토 부			사 암	노 체 2.9
					노 상			발 파 암	노 상
					노 체			노 체	
				노상준비	기존도로		측구터파기		
					절 토 부	1.6	법개제면	깎 기 부	
흙깔기	노 상	11.1	비탈면보호		성 토 부			붙임부	1.5m이상
	노 체	56.4			절 토 부				1.5m미만 1.6
	비 다 짐	1.3			녹 지 대	1.9		전석처리	1.0m미만
	되 메 우 기			면고르기	리핑암				1.0m이상 13.2
	측구뚝쌓기				발파암			반력	인 력

경상북도	사 업 명	울릉도 일주도로2 건설공사			△						위치정보		도 면 명	5지구 횡 단 면 도 (30) (STA.1+680.00~STA.1+720.00)
	시설/공구				△						축 척	1 : 100		
대 림 산 업	건설분야	토 목	건설단계	실시설계	⚠	2015.12.	실시설계 준공	김 성 호	노 정 훈	박 시 철	도면번호	C0024002-030	편철번호	2.042
					개정번호	날짜	개 정 내 용	과업책임자	분야별책임자	설계자				

적용표준 GED-01-1104 V1.5

울릉도 일주도로2 건설공사

횡 단 면 도 (31)

5지구 (STA.1+740.00~STA.1+760.00)

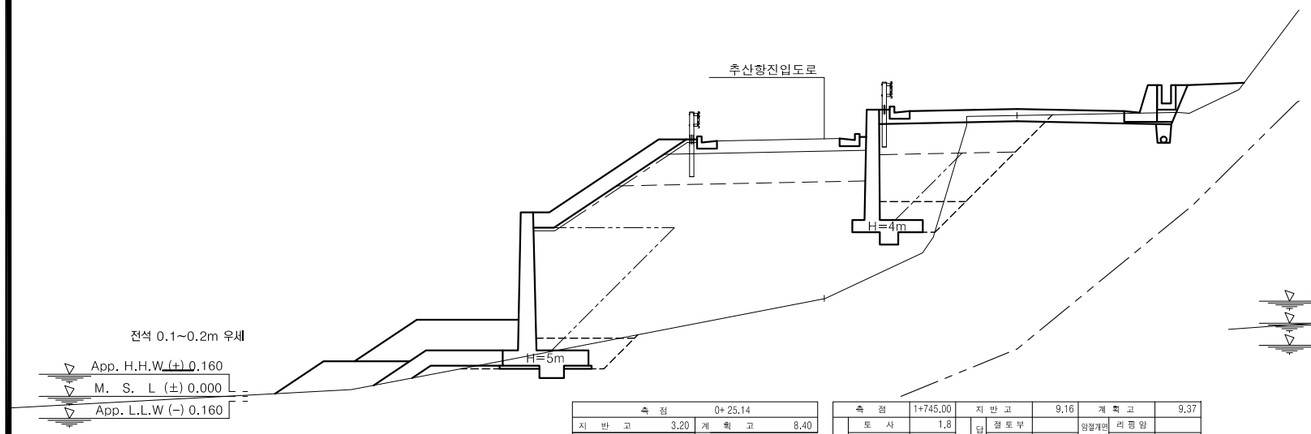

측 점		0+25.14		계 획 고	8,40
지 반 고		3,20			
No.		1 +745.00			
기초사석 유용	수 중	0.00	피	수 중 0.1m³	0.00
	수 상	0.40		수 상 0.1m³	4.51
	수중속고르기	0.00		수 중 0.2m³	0.00
	수상속고르기	2.97		수 상 0.2m³	0.00
속채움 유용	수 중	0.00	복	수중고르기(0.50㎥)	0.00
	수 상	0.00		수상고르기(0.50㎥)	10,28
	수 중 고 르 기	0.00		수 중 1.0m³	0.00
	수 상 고 르 기	0.00		수 상 1.0m³	7,42
성 토 고르기	수 중	0.00	석	수중고르기(0.60㎥)	0.00
	수 상	5.86		수상고르기(0.60㎥)	8.67
필 터 매 트	수 중	0.00	T P	수 중(신규 5ton)	0.00
	수 상	8.21		수 상(신규 5ton)	0.00

측 점		1+745.00		지 반 고	9,16	계 획 고	9,37
흙깎기	토 사	1,8	표토제거	절 토 부		암절개면 보호식재	리 핑 암	
	리 핑 암			노 상			발 파 암	
	발파암	미진동굴착		노 체		흙쌓기	토 사	노 상
		정밀진동제어	단구간	절 토 부				노 체
		진동제어 소규모	단외구간	노 상			발 파 암	노 상
		진동제어 중규모		노 체				노 체
	일 반 발 파		노 상	기존도로		측구터파기		
	브 레 이 카			절 토 부	3,6	벌개제근	깎 기 부	
흙쌓기	노 상	12,3	비탈면보호	성 토 부			1.5m이상	
	노 체	40,1		절 토 부			1.5m미만	1,7
	비 다 짐	1,2		녹 지 대	1,8	전석처리	1.0m미만	
되 메 우 기				면 고르기	리핑암		1.0m이상	9,2
측구뚝쌓기					발파암		인 력	

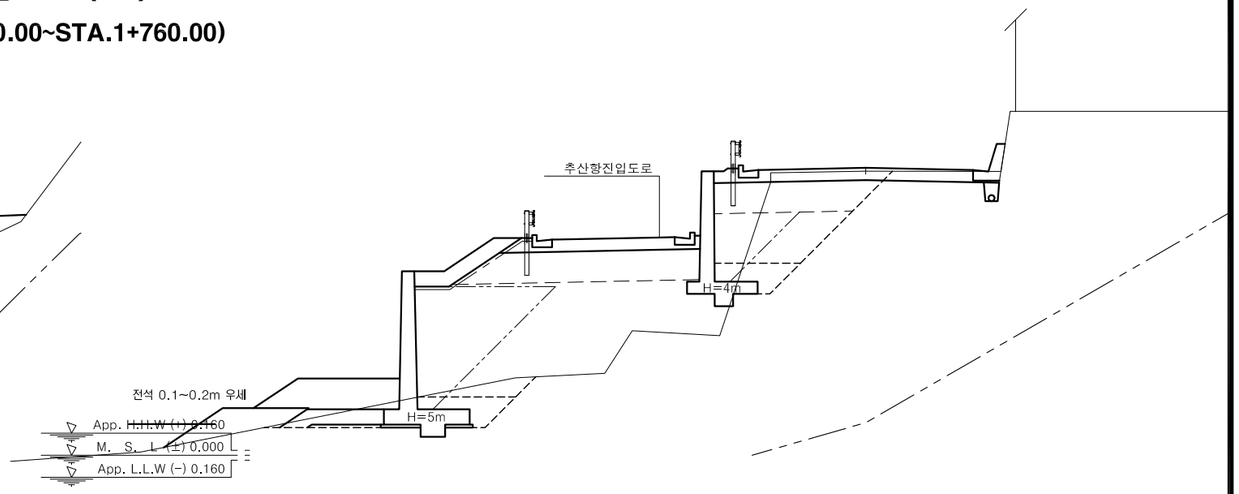

측 점		0+ 40.24		계 획 고	7,10
지 반 고		4,01			
No.		1 +760.00			
기초사석 유용	수 중	0.00	피	수 중 0.1m³	0.00
	수 상	0.23		수 상 0.1m³	3.25
	수중속고르기	0.00		수 중 0.2m³	0.00
	수상속고르기	2,43		수 상 0.2m³	0.00
속채움 유용	수 중	0.00	복	수중고르기(0.50㎥)	0.00
	수 상	0.00		수상고르기(0.50㎥)	7,41
	수 중 고 르 기	0.00		수 중 1.0m³	0.00
	수 상 고 르 기	0.00		수 상 1.0m³	6,30
성 토 고르기	수 중	0.00	석	수중고르기(0.60㎥)	0.00
	수 상	3.97		수상고르기(0.60㎥)	8,38
필 터 매 트	수 중	0.00	T P	수 중(신규 5ton)	0.00
	수 상	6.32		수 상(신규 5ton)	0.00

측 점		1+760.00		지 반 고	9,26	계 획 고	9,37
흙깎기	토 사	2,4	표토제거	절 토 부		암절개면 보호식재	리 핑 암	
	리 핑 암			노 상			발 파 암	
	발파암	미진동굴착	단구간	노 체		흙쌓기	토 사	노 상
		정밀진동제어	단외구간	절 토 부				노 체
		진동제어 소규모		노 상			발 파 암	노 상
		진동제어 중규모		노 체				노 체
	일 반 발 파		노 상	기존도로		측구터파기		
	브 레 이 카			절 토 부	7,0	벌개제근	깎 기 부	
흙쌓기	노 상	12,3	비탈면보호	성 토 부	0,5		1.5m이상	
	노 체	20,5		절 토 부			1.5m미만	
	비 다 짐			녹 지 대		전석처리	1.0m미만	6,0
되 메 우 기				면 고르기	리핑암		1.0m이상	
측구뚝쌓기					발파암		인 력	

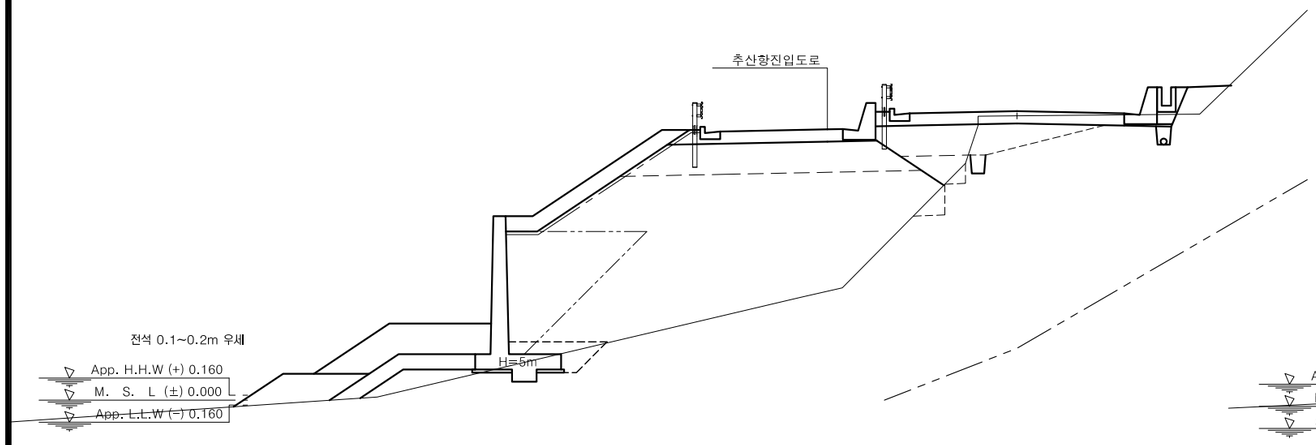

측 점		0+ 20.1111		계 획 고	8.83
지 반 고		3.54			
No.		1 +740.00			
기초사석 유용	수 중	0.00	피	수 중 0.1m³	0.00
	수 상	1.52		수 상 0.1m³	5.55
	수중속고르기	0.00		수 중 0.2m³	0.00
	수상속고르기	4.04		수 상 0.2m³	0.00
속채움 유용	수 중	0.00	복	수중고르기(0.50㎥)	0.00
	수 상	0.00		수상고르기(0.50㎥)	12.06
	수 중 고 르 기	0.00		수 중 1.0m³	0.00
	수 상 고 르 기	0.00		수 상 1.0m³	7.94
성 토 고르기	수 중	0.00	석	수중고르기(0.60㎥)	0.00
	수 상	6.99		수상고르기(0.60㎥)	9.22
필 터 매 트	수 중	0.00	T P	수 중(신규 5ton)	0.00
	수 상	9.34		수 상(신규 5ton)	0.00

측 점		1+740.00		지 반 고	9.27	계 획 고	9.42
흙깎기	토 사	2.0	표토제거	절 토 부		암절개면 보호식재	리 핑 암	
	리 핑 암			노 상			발 파 암	
	발파암	미진동굴착	단구간	노 체		흙쌓기	토 사	노 상 2,4
		정밀진동제어	단외구간	절 토 부				노 체 2,0
		진동제어 소규모		노 상			발 파 암	노 상
		진동제어 중규모		노 체				노 체
	일 반 발 파		노 상	기존도로		측구터파기		
	브 레 이 카			절 토 부	1,7	벌개제근	깎 기 부	
흙쌓기	노 상	11.3	비탈면보호	성 토 부			1.5m이상	
	노 체	46.8		절 토 부			1.5m미만	1,3
	비 다 짐	0,9		녹 지 대	1,4	전석처리	1.0m미만	
되 메 우 기				면 고르기	리핑암		1.0m이상	11,8
측구뚝쌓기					발파암		인 력	

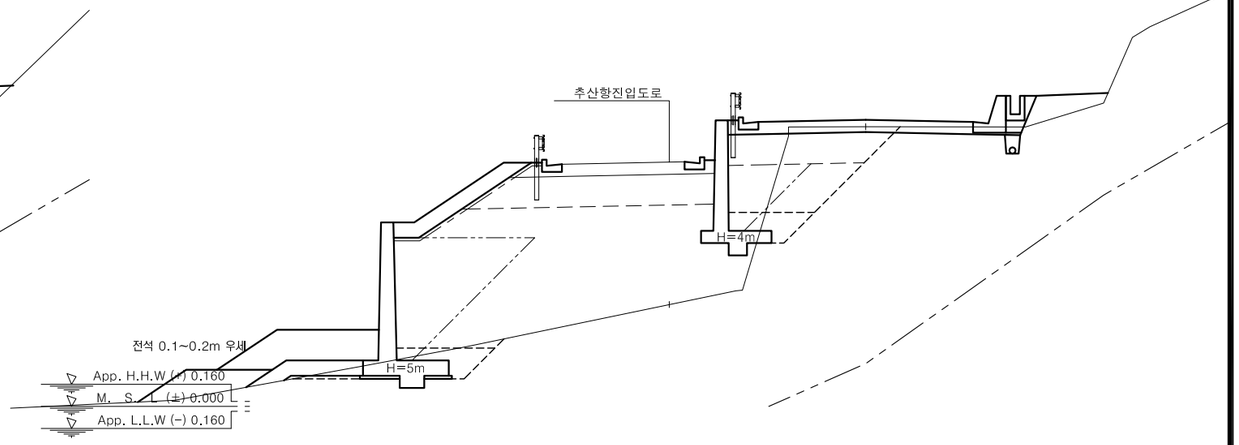

측 점		0+ 30.17		계 획 고	7,97
지 반 고		3,32			
No.		1 +750.00			
기초사석 유용	수 중	0.00	피	수 중 0.1m³	0.00
	수 상	0.24		수 상 0.1m³	4.03
	수중속고르기	0.00		수 중 0.2m³	0.00
	수상속고르기	2,52		수 상 0.2m³	0.00
속채움 유용	수 중	0.00	복	수중고르기(0.50㎥)	0.00
	수 상	0.00		수상고르기(0.50㎥)	9.17
	수 중 고 르 기	0.00		수 중 1.0m³	0.00
	수 상 고 르 기	0.00		수 상 1.0m³	7.08
성 토 고르기	수 중	0.00	석	수중고르기(0.60㎥)	0.00
	수 상	5,23		수상고르기(0.60㎥)	8.57
필 터 매 트	수 중	0.00	T P	수 중(신규 5ton)	0.00
	수 상	7.58		수 상(신규 5ton)	0.00

측 점		1+750.00		지 반 고	9.12	계 획 고	9.34
흙깎기	토 사	1.6	표토제거	절 토 부		암절개면 보호식재	리 핑 암	
	리 핑 암			노 상			발 파 암	
	발파암	미진동굴착	단구간	노 체		흙쌓기	토 사	노 상
		정밀진동제어	단외구간	절 토 부				노 체
		진동제어 소규모		노 상			발 파 암	노 상
		진동제어 중규모		노 체				노 체
	일 반 발 파		노 상	기존도로		측구터파기		
	브 레 이 카			절 토 부	7,1	벌개제근	깎 기 부	
흙쌓기	노 상	12.4	비탈면보호	성 토 부			1.5m이상	
	노 체	33.5		절 토 부			1.5m미만	2.7
	비 다 짐	1,6		녹 지 대	2.3	전석처리	1.0m미만	
되 메 우 기				면 고르기	리핑암		1.0m이상	7,8
측구뚝쌓기					발파암		인 력	

경상북도	사 업 명	울릉도 일주도로2 건설공사		△				위치정보	
	시설/공구			△				축 척	1 : 100
대 림 산 업	건설분야	토 목	건설단계	실시설계	△					도면번호	C0024002-031
					① 2015.12.	실시설계 준공	김 성 호	노 정 훈	박 시 철	편철번호	2.043
					개정번호	날짜	개 정 내 용	과업책임자	분야별책임자	설계자	

도 면 명: 5지구 횡 단 면 도 (31) (STA.1+740.00~STA.1+760.00)

적용표준 GED-01-1104 V1.5

울릉도 일주도로2 건설공사

횡 단 면 도 (32)

5지구 (STA.1+770.00~STA.1+800.00)

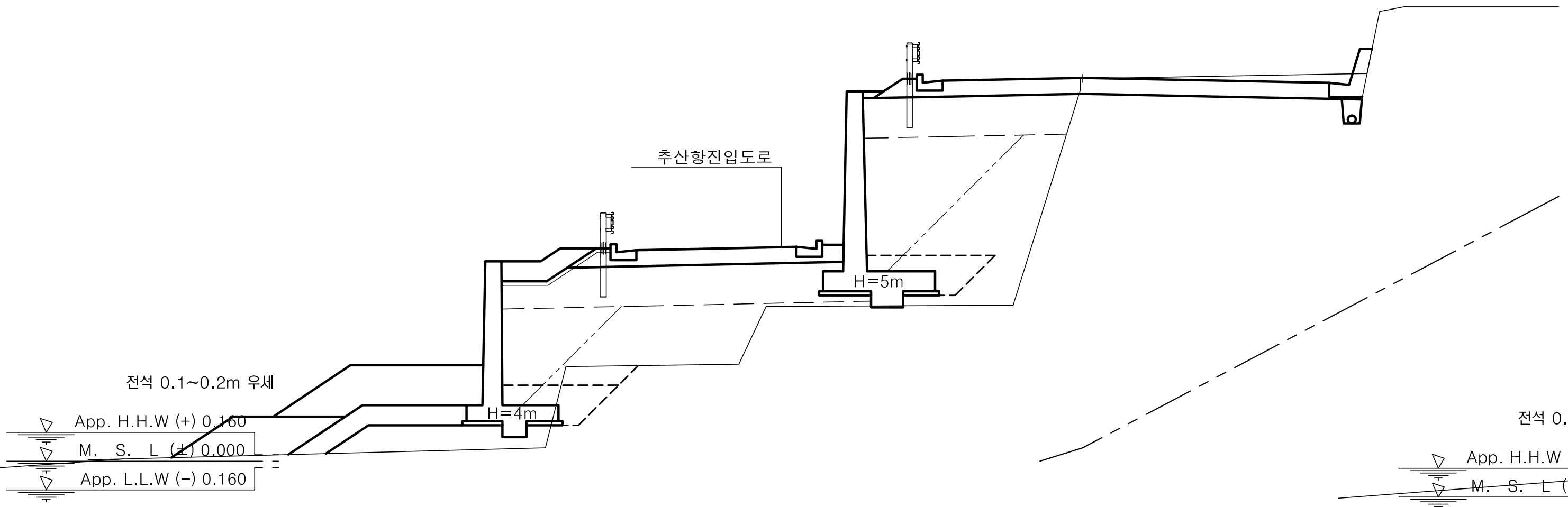

측 점		0+ 60.3871			
지 반 고		3.89	계 획 고		5.37
No.		1 +780.00			
기초사석유용	수 중	0.00	피복석	수 중 0.1m^3	0.00
기초사석유용	수 상	2.98	피복석	수 상 0.1m^3	3.18
기초사석유용	수중속고르기	0.00	피복석	수 중 0.2m^3	0.00
기초사석유용	수상속고르기	3.63	피복석	수 상 0.2m^3	0.00
속채움유용	수 중	0.00	피복석	수중고르기0.5이하	0.00
속채움유용	수 상	0.00	피복석	수상고르기0.5이하	7.30
속채움유용	수 중 고 르 기	0.00	피복석	수 중 1.0m^3	0.00
속채움유용	수 상 고 르 기	0.00	피복석	수 상 1.0m^3	7.35
성토고르기	수 중	0.00	피복석	수중고르기0.6이상	0.00
성토고르기	수 상	2.62	피복석	수상고르기0.6이상	8.49
필터매트	수 중	0.00	TTP	수 중(신규 5ton)	0.00
필터매트	수 상	4.97	TTP	수 상(신규 5ton)	0.00

측 점	1+780.00		지 반 고	9.59		계 획 고	9.60	
흙깎기	토 사	3.7	표토제거 답구간	절 토 부		암절개면보호식재	리 핑 암	
흙깎기	리 핑 암		표토제거 답구간	노 상		암절개면보호식재	발 파 암	
흙깎기 발파암	미진동굴착		표토제거 답구간	노 체		층따기 토사	노 상	
흙깎기 발파암	정밀진동제어		표토제거 답외구간	절 토 부		층따기 토사	노 체	
흙깎기 발파암	진동제어(소규모)		표토제거 답외구간	노 상		층따기 발파	노 상	
흙깎기 발파암	진동제어(중규모)		표토제거 답외구간	노 체		층따기 발파	노 체	
흙깎기 발파암	일 반 발 파		노상준비	기존도로		측 구 터 파 기		
흙깎기 발파암	브 레 이 카		노상준비	절 토 부	6.6	벌개제근	깍 기 부	
흙쌓기	노 상	13.1	비탈면보호	성 토 부	1.1	벌개제근 쌓기부	1.5m이상	
흙쌓기	노 체	15.5	비탈면보호	절 토 부		벌개제근 쌓기부	1.5m미만	
흙쌓기	비 다 짐		비탈면보호	녹 지 대		전석지반처리	1.0m미만	9.4
되 메 우 기			비탈면보호 면고르기	리핑암		전석지반처리	1.0m이상	
측구뚝쌓기			비탈면보호 면고르기	발파암		전석지반처리	인 력	

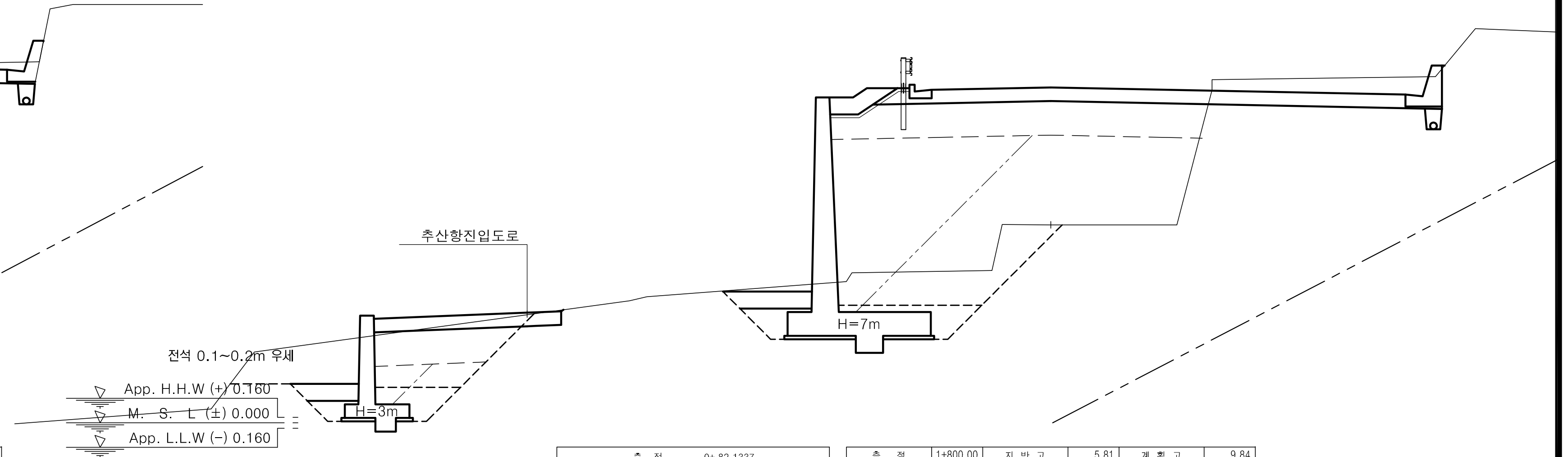

측 점		0+ 82.1337			
지 반 고		3.19	계 획 고		3.23
No.		1 +800.00			
기초사석유용	수 중	0.00	피복석	수 중 0.1m^3	0.00
기초사석유용	수 상	0.00	피복석	수 상 0.1m^3	2.91
기초사석유용	수중속고르기	0.00	피복석	수 중 0.2m^3	0.00
기초사석유용	수상속고르기	0.00	피복석	수 상 0.2m^3	0.00
속채움유용	수 중	0.00	피복석	수중고르기0.5이하	0.00
속채움유용	수 상	1.43	피복석	수상고르기0.5이하	4.09
속채움유용	수 중 고 르 기	0.00	피복석	수 중 1.0m^3	0.00
속채움유용	수 상 고 르 기	3.60	피복석	수 상 1.0m^3	0.00
성토고르기	수 중	0.00	피복석	수중고르기0.6이상	0.00
성토고르기	수 상	2.21	피복석	수상고르기0.6이상	0.00
필터매트	수 중	0.00	TTP	수 중(신규 5ton)	0.00
필터매트	수 상	4.56	TTP	수 상(신규 5ton)	0.00

측 점	1+800.00		지 반 고	5.81		계 획 고	9.84	
흙깎기	토 사	6.3	표토제거 답구간	절 토 부		암절개면보호식재	리 핑 암	
흙깎기	리 핑 암		표토제거 답구간	노 상		암절개면보호식재	발 파 암	
흙깎기 발파암	미진동굴착		표토제거 답구간	노 체		층따기 토사	노 상	
흙깎기 발파암	정밀진동제어		표토제거 답외구간	절 토 부		층따기 토사	노 체	
흙깎기 발파암	진동제어(소규모)		표토제거 답외구간	노 상		층따기 발파	노 상	
흙깎기 발파암	진동제어(중규모)		표토제거 답외구간	노 체		층따기 발파	노 체	
흙깎기 발파암	일 반 발 파		노상준비	기존도로		측 구 터 파 기		
흙깎기 발파암	브 레 이 카		노상준비	절 토 부	7.6	벌개제근	깍 기 부	
흙쌓기	노 상	14.5	비탈면보호	성 토 부		벌개제근 쌓기부	1.5m이상	
흙쌓기	노 체	24.7	비탈면보호	절 토 부		벌개제근 쌓기부	1.5m미만	
흙쌓기	비 다 짐		비탈면보호	녹 지 대		전석지반처리	1.0m미만	4.3
되 메 우 기			비탈면보호 면고르기	리핑암		전석지반처리	1.0m이상	
측구뚝쌓기			비탈면보호 면고르기	발파암		전석지반처리	인 력	

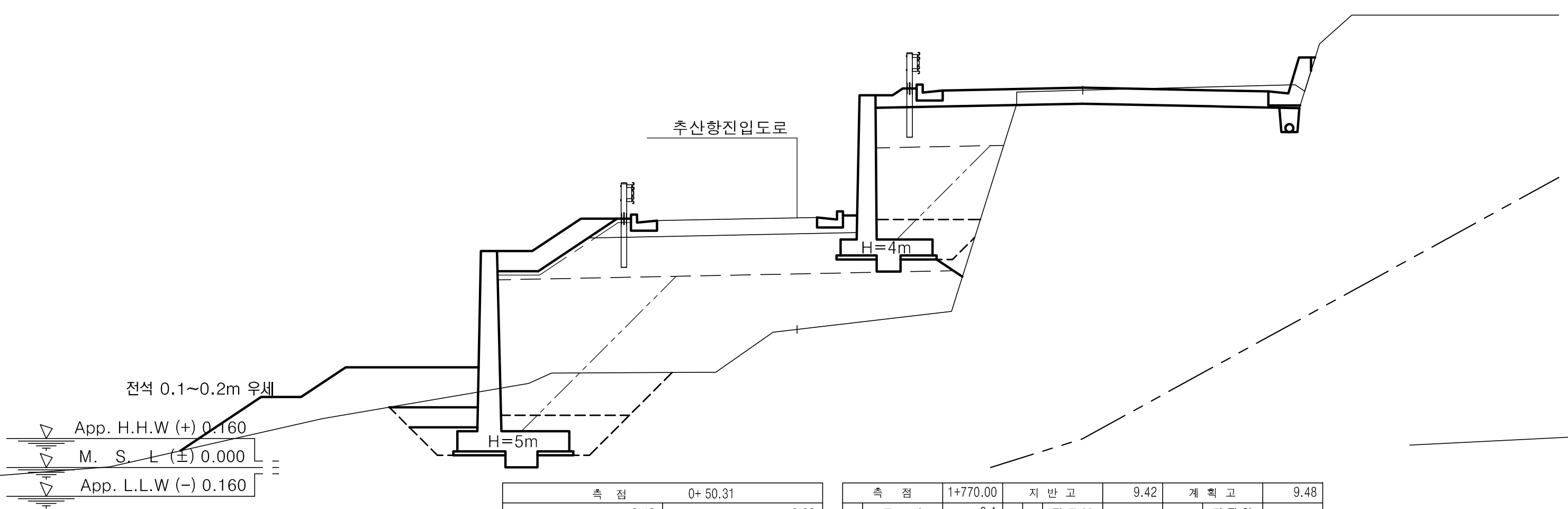

측 점		0+ 50.31			
지 반 고		3.43	계 획 고		6.23
No.		1 +770.00			
기초사석유용	수 중	0.00	피복석	수 중 0.1m^3	0.00
기초사석유용	수 상	0.00	피복석	수 상 0.1m^3	2.41
기초사석유용	수중속고르기	0.00	피복석	수 중 0.2m^3	0.00
기초사석유용	수상속고르기	0.00	피복석	수 상 0.2m^3	0.00
속채움유용	수 중	0.00	피복석	수중고르기0.5이하	0.00
속채움유용	수 상	0.64	피복석	수상고르기0.5이하	5.46
속채움유용	수 중 고 르 기	0.00	피복석	수 중 1.0m^3	0.00
속채움유용	수 상 고 르 기	1.70	피복석	수 상 1.0m^3	6.10
성토고르기	수 중	0.00	피복석	수중고르기0.6이상	0.00
성토고르기	수 상	3.38	피복석	수상고르기0.6이상	8.08
필터매트	수 중	0.00	TTP	수 중(신규 5ton)	0.00
필터매트	수 상	5.73	TTP	수 상(신규 5ton)	0.00

측 점	1+770.00		지 반 고	9.42		계 획 고	9.48	
흙깎기	토 사	3.1	표토제거 답구간	절 토 부		암절개면보호식재	리 핑 암	
흙깎기	리 핑 암		표토제거 답구간	노 상		암절개면보호식재	발 파 암	
흙깎기 발파암	미진동굴착		표토제거 답구간	노 체		층따기 토사	노 상	
흙깎기 발파암	정밀진동제어		표토제거 답외구간	절 토 부		층따기 토사	노 체	
흙깎기 발파암	진동제어(소규모)		표토제거 답외구간	노 상		층따기 발파	노 상	
흙깎기 발파암	진동제어(중규모)		표토제거 답외구간	노 체		층따기 발파	노 체	
흙깎기 발파암	일 반 발 파		노상준비	기존도로		측 구 터 파 기		
흙깎기 발파암	브 레 이 카		노상준비	절 토 부	6.6	벌개제근	깍 기 부	
흙쌓기	노 상	11.3	비탈면보호	성 토 부	0.7	벌개제근 쌓기부	1.5m이상	
흙쌓기	노 체	18.2	비탈면보호	절 토 부		벌개제근 쌓기부	1.5m미만	
흙쌓기	비 다 짐		비탈면보호	녹 지 대		전석지반처리	1.0m미만	7.0
되 메 우 기			비탈면보호 면고르기	리핑암		전석지반처리	1.0m이상	
측구뚝쌓기			비탈면보호 면고르기	발파암		전석지반처리	인 력	

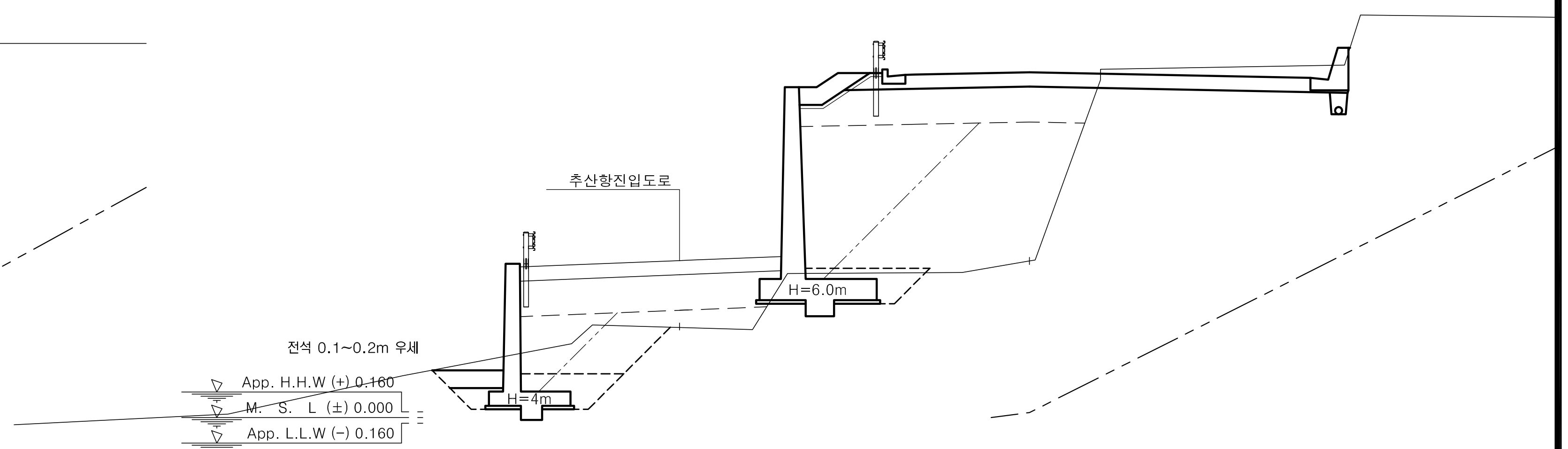

측 점		0+ 70.67			
지 반 고		2.56	계 획 고		4.42
No.		1 +790.00			
기초사석유용	수 중	0.00	피복석	수 중 0.1m^3	0.00
기초사석유용	수 상	0.00	피복석	수 상 0.1m^3	1.75
기초사석유용	수중속고르기	0.00	피복석	수 중 0.2m^3	0.00
기초사석유용	수상속고르기	0.00	피복석	수 상 0.2m^3	0.00
속채움유용	수 중	0.00	피복석	수중고르기0.5이하	0.00
속채움유용	수 상	0.51	피복석	수상고르기0.5이하	4.13
속채움유용	수 중 고 르 기	0.00	피복석	수 중 1.0m^3	0.00
속채움유용	수 상 고 르 기	1.50	피복석	수 상 1.0m^3	0.00
성토고르기	수 중	0.00	피복석	수중고르기0.6이상	0.00
성토고르기	수 상	2.25	피복석	수상고르기0.6이상	0.00
필터매트	수 중	0.00	TTP	수 중(신규 5ton)	0.00
필터매트	수 상	4.60	TTP	수 상(신규 5ton)	0.00

측 점	1+790.00		지 반 고	4.43		계 획 고	9.72	
흙깎기	토 사	4.6	표토제거 답구간	절 토 부		암절개면보호식재	리 핑 암	
흙깎기	리 핑 암		표토제거 답구간	노 상		암절개면보호식재	발 파 암	
흙깎기 발파암	미진동굴착		표토제거 답구간	노 체		층따기 토사	노 상	
흙깎기 발파암	정밀진동제어		표토제거 답외구간	절 토 부		층따기 토사	노 체	
흙깎기 발파암	진동제어(소규모)		표토제거 답외구간	노 상		층따기 발파	노 상	
흙깎기 발파암	진동제어(중규모)		표토제거 답외구간	노 체		층따기 발파	노 체	
흙깎기 발파암	일 반 발 파		노상준비	기존도로		측 구 터 파 기		
흙깎기 발파암	브 레 이 카		노상준비	절 토 부	6.5	벌개제근	깍 기 부	
흙쌓기	노 상	14.7	비탈면보호	성 토 부		벌개제근 쌓기부	1.5m이상	
흙쌓기	노 체	22.2	비탈면보호	절 토 부		벌개제근 쌓기부	1.5m미만	
흙쌓기	비 다 짐	0.5	비탈면보호	녹 지 대		전석지반처리	1.0m미만	5.6
되 메 우 기			비탈면보호 면고르기	리핑암		전석지반처리	1.0m이상	
측구뚝쌓기			비탈면보호 면고르기	발파암		전석지반처리	인 력	

경상북도	사 업 명	울릉도 일주도로2 건설공사					
	시설/공구						
대 림 산 업	건설분야	토 목	건설단계	실시설계			

개정번호	날짜	개 정 내 용	과업책임자	분야별책임자	설계자
△					
△					
△					
1	2015.12.	실시설계 준공	김 성 호	노 정 훈	박 시 철

위치정보		도 면 명	5지구 횡 단 면 도 (32) (STA.1+770.00~STA.1+800.00)
축 척	1 : 100		
도면번호	C0024002-032	편철번호	2.044

적용표준 GED-01-1104 V1.5

울릉도 일주도로2 건설공사

횡 단 면 도 (33)

5지구 (STA.1+810.00~STA.1+840.00)

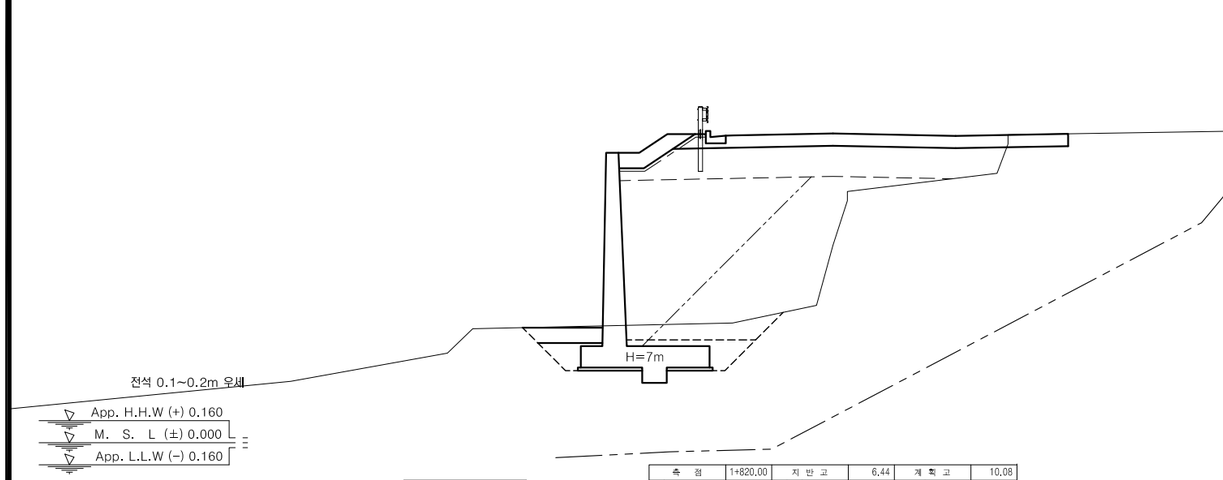

No.	1 +820.00			측 점	1+820.00	지 반 고	6.44	계 획 고	10,08
기초시설	수 중	0.00	수 중 0.1㎥	0.00	토 사	0,8	표토제거	답구간	절토부		암절개면 보호식재	리핑암	
유용	수 상	0.00	수 상 0.1㎥	2.33	리핑암			노 상			발파암	
숙채유용	수중숙고르기	0.00	수 중 0.2㎥	0.00	미진동굴착			노 체		층따기	토사	노 상	
	수상숙고르기	0.00	수 상 0.2㎥	0.00	정밀진동제어			절토부			노 체	
	수 중	0.00	수중고르기(0.50㎥)	0.00	진동제 소규모		답외구간	노 상			발파	노 상	
	수 상	0.92	수상고르기(0.50㎥)	5.30	진동제 중규모			노 체			노 체	
	수 중 고 르 기	0.00	수 중 1.0㎥	0.00	일 반 발 파		노 상	기존도로		측구터파기		
	수 상 고 르 기	2.10	수 상 1.0㎥	0.00	브 레 이 카		비	절토부	2,0	벌개제근	깎 기 부		
성토	수 중	0.00	수중고르기(0.60상)	0.00	노 상	11.6	탈면보호	성 토 부		울타리	1.5m이상		
고르기	수 상	2.82	수상고르기(0.60상)	0.00	노 체	16,8		절토부			1.5m미만		
필터	수 중	0.00	수 중(신규 5ton)	0.00	비 다 짐			녹 지 대		전석	1.0m미만	1,1	
매트	수 상	5.17	수 상(신규 5ton)	0.00	되 메 우 기			리핑암		반입	1.0m이상		
					측구뚝쌓기		면고르기	발파암		인 력			

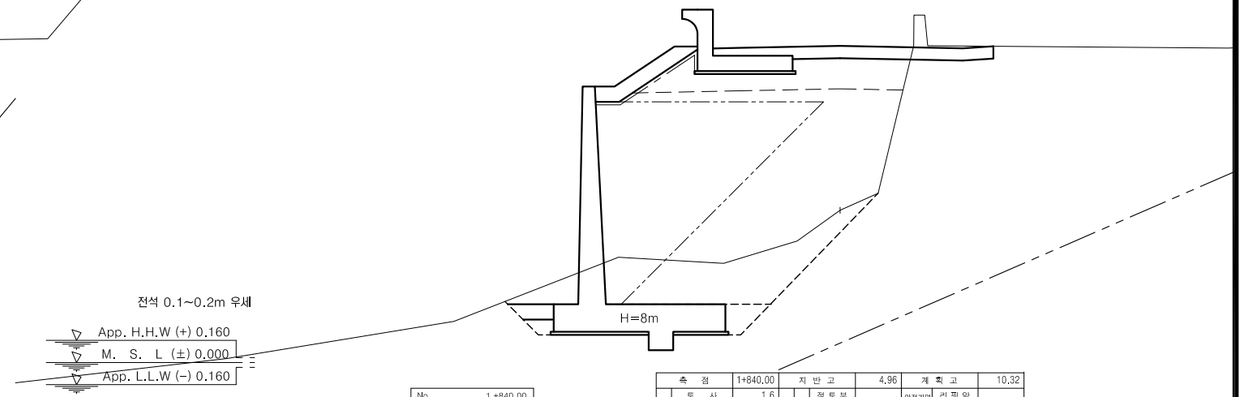

No.	1 +840.00			측 점	1+840.00	지 반 고	4,96	계 획 고	10,32
기초시설	수 중	0.00	수 중 0.1㎥	0.00	토 사	1,6	표토제거	답구간	절토부		암절개면 보호식재	리핑암	
유용	수 상	0.00	수 상 0.1㎥	2.37	리핑암			노 상			발파암	
숙채유용	수중숙고르기	0.00	수 중 0.2㎥	0.00	미진동굴착			노 체		층따기	토사	노 상	
	수상숙고르기	0.00	수 상 0.2㎥	0.00	정밀진동제어			절토부			노 체	
	수 중	0.00	수중고르기(0.50㎥)	0.00	진동제 소규모		답외구간	노 상			발파	노 상	
	수 상	0.36	수상고르기(0.50㎥)	5.24	진동제 중규모			노 체			노 체	
	수 중 고 르 기	1.00	수 중 1.0㎥	0.00	일 반 발 파		노 상	기존도로		측구터파기		
	수 상 고 르 기	1.00	수 상 1.0㎥	0.00	브 레 이 카		비	절토부	2,7	벌개제근	깎 기 부		
성토	수 중	0.00	수중고르기(0.60상)	0.00	노 상	6,8	탈면보호	성 토 부		울타리	1.5m이상		
고르기	수 상	3,84	수상고르기(0.60상)	0.00	노 체	31,5		절토부			1.5m미만		
필터	수 중	0.00	수 중(신규 5ton)	0.00	비 다 짐			녹 지 대		전석	1.0m미만		
매트	수 상	5.84	수 상(신규 5ton)	0.00	되 메 우 기			리핑암		반입	1.0m이상		
					측구뚝쌓기		면고르기	발파암		인 력			

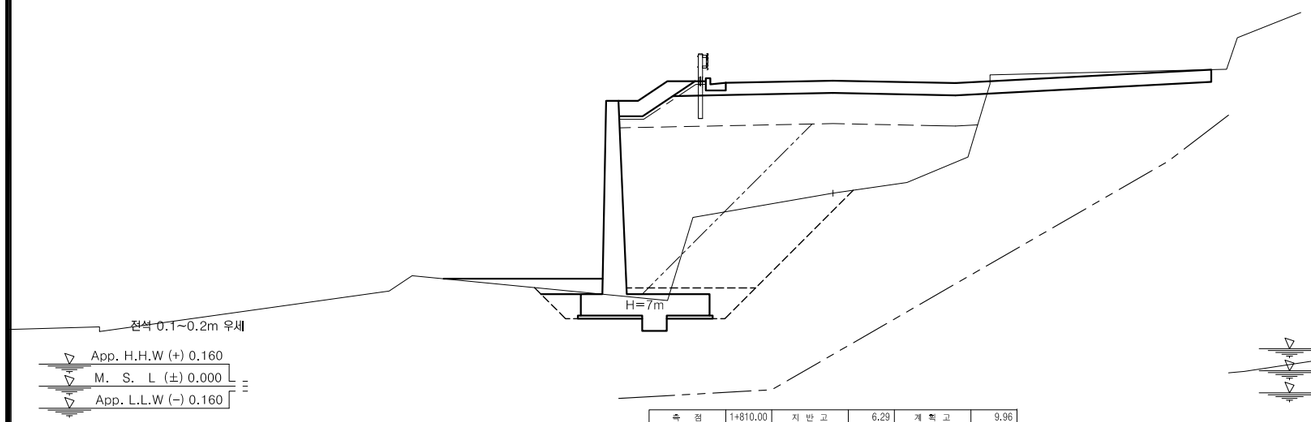

No.	1 +810.00			측 점	1+810.00	지 반 고	6.29	계 획 고	9.96
기초시설	수 중	0.00	수 중 0.1㎥	0.00	토 사	3.7	표토제거	답구간	절토부		암절개면 보호식재	리핑암	
유용	수 상	0.00	수 상 0.1㎥	2.67	리핑암			노 상			발파암	
숙채유용	수중숙고르기	0.00	수 중 0.2㎥	0.00	미진동굴착			노 체		층따기	토사	노 상	
	수상숙고르기	0.00	수 상 0.2㎥	0.00	정밀진동제어			절토부			노 체	
	수 중	0.00	수중고르기(0.50㎥)	0.00	진동제 소규모		답외구간	노 상			발파	노 상	
	수 상	0.71	수상고르기(0.50㎥)	7.88	진동제 중규모			노 체			노 체	
	수 중 고 르 기	0.00	수 중 1.0㎥	0.00	일 반 발 파		노 상	기존도로		측구터파기		
	수 상 고 르 기	1.31	수 상 1.0㎥	0.00	브 레 이 카		비	절토부	7.3	벌개제근	깎 기 부		
성토	수 중	0.00	수중고르기(0.60상)	0.00	노 상	11.1	탈면보호	성 토 부		울타리	1.5m이상		
고르기	수 상	2.82	수상고르기(0.60상)	0.00	노 체	22.9		절토부			1.5m미만		
필터	수 중	0.00	수 중(신규 5ton)	0.00	비 다 짐			녹 지 대		전석	1.0m미만	3.8	
매트	수 상	5.17	수 상(신규 5ton)	0.00	되 메 우 기			리핑암		반입	1.0m이상		
					측구뚝쌓기		면고르기	발파암		인 력			

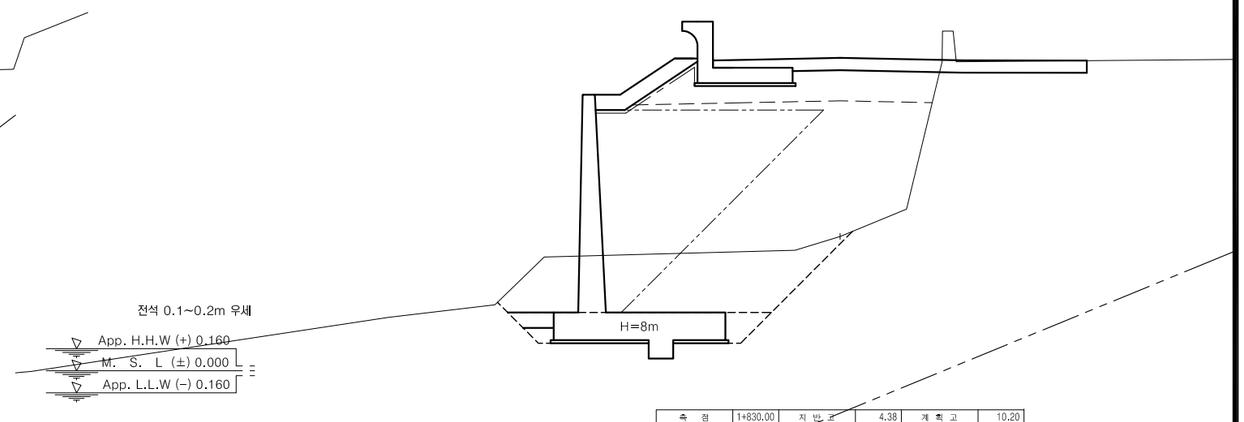

No.	1 +830.00			측 점	1+830.00	지 반 고	4,38	계 획 고	10.20
기초시설	수 중	0.00	수 중 0.1㎥	0.00	토 사	2,2	표토제거	답구간	절토부		암절개면 보호식재	리핑암	
유용	수 상	0.00	수 상 0.1㎥	2.35	리핑암			노 상			발파암	
숙채유용	수중숙고르기	0.00	수 중 0.2㎥	0.00	미진동굴착			노 체		층따기	토사	노 상	
	수상숙고르기	0.00	수 상 0.2㎥	0.00	정밀진동제어			절토부			노 체	
	수 중	0.00	수중고르기(0.50㎥)	0.00	진동제 소규모		답외구간	노 상			발파	노 상	
	수 상	0.36	수상고르기(0.50㎥)	5.21	진동제 중규모			노 체			노 체	
	수 중 고 르 기	0.00	수 중 1.0㎥	0.00	일 반 발 파		노 상	기존도로		측구터파기		
	수 상 고 르 기	1.00	수 상 1.0㎥	0.00	브 레 이 카		비	절토부	4,7	벌개제근	깎 기 부		
성토	수 중	0.00	수중고르기(0.60상)	0.00	노 상	7.8	탈면보호	성 토 부		울타리	1.5m이상		
고르기	수 상	3.80	수상고르기(0.60상)	0.00	노 체	34,6		절토부			1.5m미만		
필터	수 중	0.00	수 중(신규 5ton)	0.00	비 다 짐			녹 지 대		전석	1.0m미만	1.8	
매트	수 상	5.80	수 상(신규 5ton)	0.00	되 메 우 기			리핑암		반입	1.0m이상		
					측구뚝쌓기		면고르기	발파암		인 력			

경상북도	사 업 명	울릉도 일주도로2 건설공사		△						위치정보		도 면 명	5지구 횡 단 면 도 (33) (STA.1+810.00~STA.1+840.00)
	시설/공구			△									
대 림 산 업	건설분야	토 목	건설단계	△						축 척	1 : 100		
			실시설계	⚠	2015.12.	실시설계 준공	김 성 호	노 정 훈	박 시 철	도면번호	C0024002-033	편철번호	2.045
				개정번호	날짜	개 정 내 용	과업책임자	분야별책임자	설계자				

적용표준 GED-01-1104 V1.5

횡 단 면 도 (34)

5지구 (STA.1+850.00~STA.1+880.00)

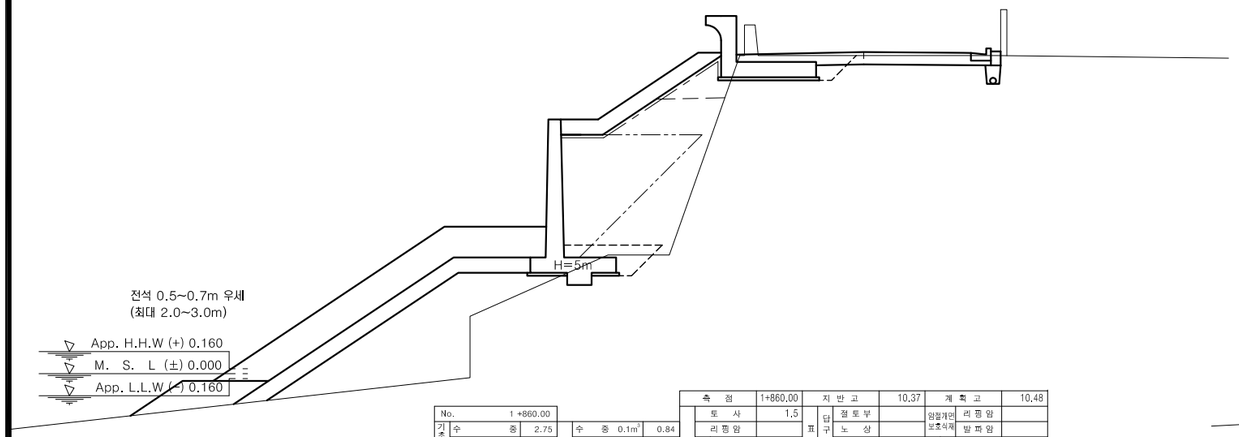

No.		1+860.00				측점		1+860.00	지반고		10.37	계획고		10.48
기초사석	수중	2.75	피복석	수중 0.1m³	0.84	표토제거	토사	1,5	답구간	절토부		암절개면 보호식재	리핑암	
	수상	11.52		수상 0.1m³	7.23		리핑암			노상			발파암	
유용	수중속고르기	1.58		수중 0.2m³	0.00	흙깎기	미진동굴착			노체		흙파기	토사 노체	
	수상속고르기	8.18		수상 0.2m³	0.00		정밀진동제어		답외구간	절토부			발파 노상	
속채움 유용	수중	0.00		수중고르기(0.5이하)	1.80		진동에이 소규모			노상			발파 노체	
	수상	0.00		수상고르기(0.5이하)	15.22		진동에이 중규모			노체		노상	기존도로	
	수중고르기	0.00		수중 1.0m³	3.08		일반발파		노상	기존도로			측구터파기	
	수상고르기	0.00		수상 1.0m³	10.90	흙깎기	브레이카		비탈면보호	절토부	4,5	벌개제근	깎기부	
성토	수중	0.00	석	수중고르기(0.6이상)	3.48		노상	1.6		성토부			1.5m이상	
고르기	수상	6.00		수상고르기(0.6이상)	11.96		노체	10.4		절토부			1.5m미만	
필터	수중	0.00	TYP	수중(신규 5ton)	0.00		비다짐			녹지대			1.0m미만	
매트	수상	8.40		수상(신규 5ton)	0.00		되메우기		면고르기	리핑암		전지처리	석반리 1.0m이상	
							측구뚝쌓기			발파암			인력	

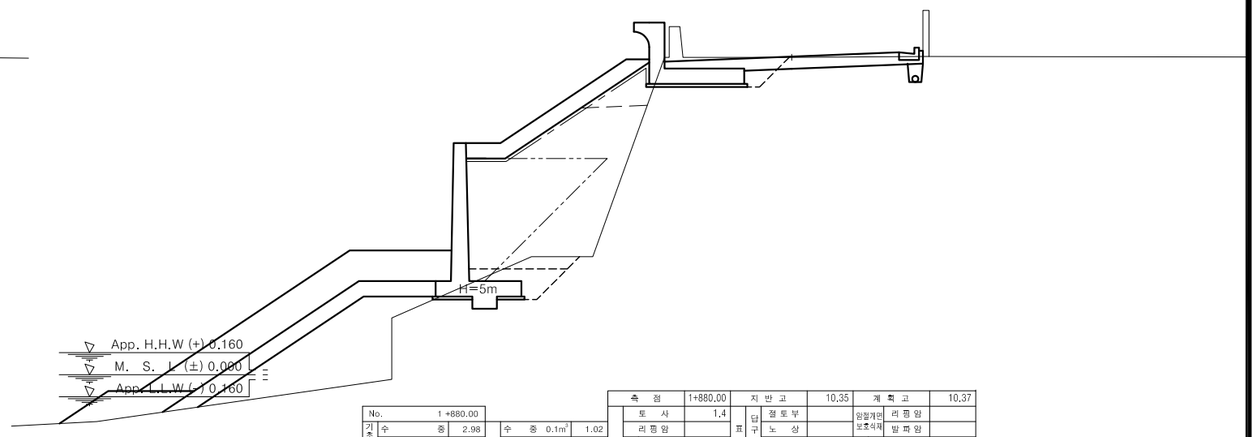

No.		1+880.00				측점		1+880.00	지반고		10.35	계획고		10.37
기초사석	수중	2.98	피복석	수중 0.1m³	1.02	표토제거	토사	1.4	답구간	절토부		암절개면 보호식재	리핑암	
	수상	7.77		수상 0.1m³	7.02		리핑암			노상			발파암	
유용	수중속고르기	1.90		수중 0.2m³	0.00	흙깎기	미진동굴착			노체		흙파기	토사 노체	
	수상속고르기	6.85		수상 0.2m³	0.00		정밀진동제어		답외구간	절토부			발파 노상	
속채움 유용	수중	0.00		수중고르기(0.5이하)	2.20		진동에이 소규모			노상			발파 노체	
	수상	0.00		수상고르기(0.5이하)	14.81		진동에이 중규모			노체		노상	기존도로	
	수중고르기	0.00		수중 1.0m³	3.52		일반발파		노상	기존도로			측구터파기	
	수상고르기	0.00		수상 1.0m³	9.56	흙깎기	브레이카		비탈면보호	절토부	4.3	벌개제근	깎기부	
성토	수중	0.00	석	수중고르기(0.6이상)	3.87		노상	1.6		성토부			1.5m이상	
고르기	수상	6.90		수상고르기(0.6이상)	10.63		노체	11.5		절토부			1.5m미만	
필터	수중	0.00	TYP	수중(신규 5ton)	0.00		비다짐			녹지대			1.0m미만	
매트	수상	8.90		수상(신규 5ton)	0.00		되메우기		면고르기	리핑암		전지처리	석반리 1.0m이상	
							측구뚝쌓기			발파암			인력	

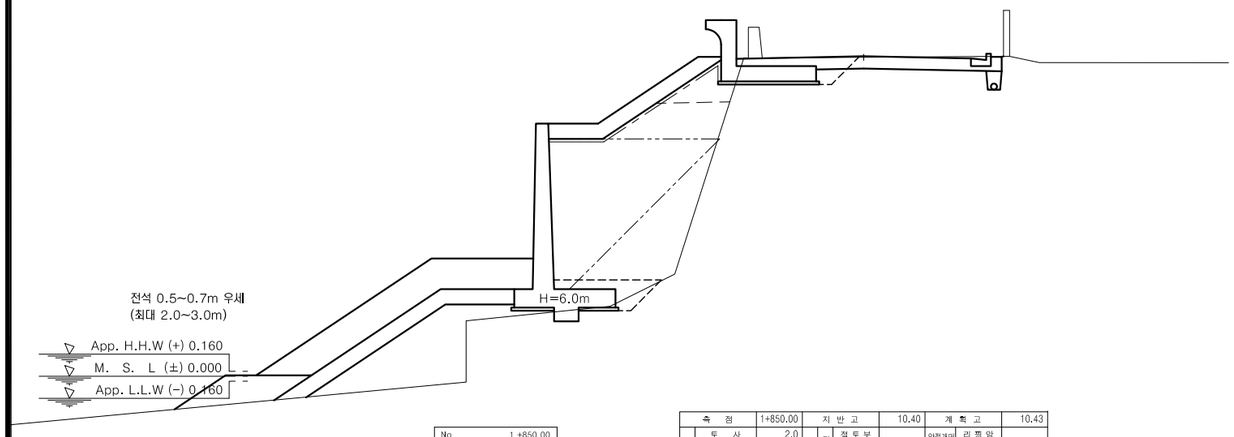

No.		1+850.00				측점		1+850.00	지반고		10.40	계획고		10.43
기초사석	수중	0.00	피복석	수중 0.1m³	0.00	표토제거	토사	2.0	답구간	절토부		암절개면 보호식재	리핑암	
	수상	8.44		수상 0.1m³	7.18		리핑암			노상			발파암	
유용	수중속고르기	0.00		수중 0.2m³	0.00	흙깎기	미진동굴착			노체		흙파기	토사 노체	
	수상속고르기	7.71		수상 0.2m³	0.00		정밀진동제어		답외구간	절토부			발파 노상	
속채움 유용	수중	0.00		수중고르기(0.5이하)	0.00		진동에이 소규모			노상			발파 노체	
	수상	0.00		수상고르기(0.5이하)	15.24		진동에이 중규모			노체		노상	기존도로	
	수중고르기	0.00		수중 1.0m³	0.00		일반발파		노상	기존도로			측구터파기	
	수상고르기	0.00		수상 1.0m³	11.81	흙깎기	브레이카		비탈면보호	절토부	4,5	벌개제근	깎기부	
성토	수중	0.00	석	수중고르기(0.6이상)	0.00		노상	1.7		성토부			1.5m이상	
고르기	수상	8.40		수상고르기(0.6이상)	13.19		노체	10.5		절토부			1.5m미만	
필터	수중	0.00	TYP	수중(신규 5ton)	0.00		비다짐			녹지대			1.0m미만	
매트	수상	8.40		수상(신규 5ton)	0.00		되메우기		면고르기	리핑암		전지처리	석반리 1.0m이상	
							측구뚝쌓기			발파암			인력	

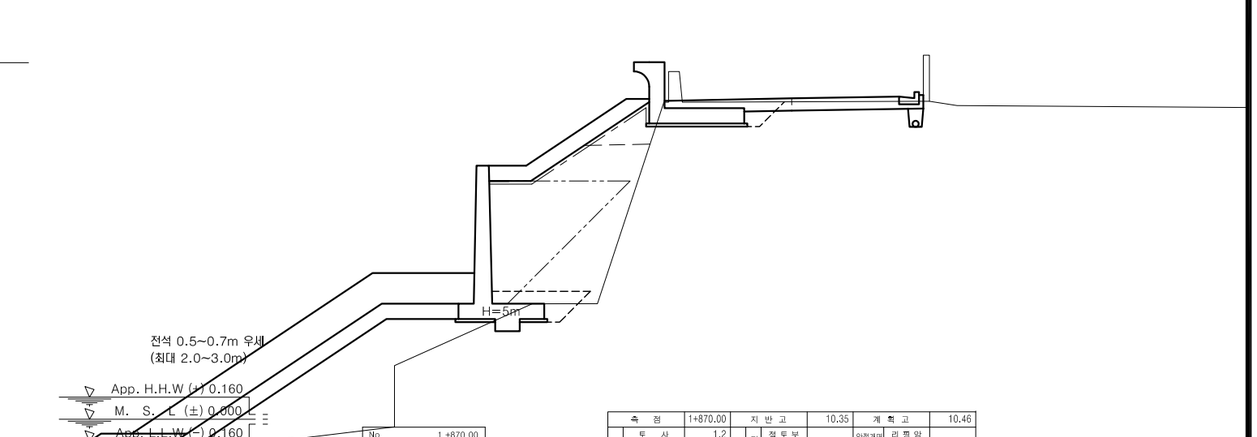

No.		1+870.00				측점		1+870.00	지반고		10.35	계획고		10.46
기초사석	수중	3.61	피복석	수중 0.1m³	1.02	표토제거	토사	1.2	답구간	절토부		암절개면 보호식재	리핑암	
	수상	11.32		수상 0.1m³	7.21		리핑암			노상			발파암	
유용	수중속고르기	1.93		수중 0.2m³	0.00	흙깎기	미진동굴착			노체		흙파기	토사 노체	
	수상속고르기	8.14		수상 0.2m³	0.00		정밀진동제어		답외구간	절토부			발파 노상	
속채움 유용	수중	0.00		수중고르기(0.5이하)	2.17		진동에이 소규모			노상			발파 노체	
	수상	0.00		수상고르기(0.5이하)	15.19		진동에이 중규모			노체		노상	기존도로	
	수중고르기	0.00		수중 1.0m³	3.48		일반발파		노상	기존도로			측구터파기	
	수상고르기	0.00		수상 1.0m³	10.86	흙깎기	브레이카		비탈면보호	절토부	4.3	벌개제근	깎기부	
성토	수중	0.00	석	수중고르기(0.6이상)	3.91		노상	1.5		성토부			1.5m이상	
고르기	수상	6.00		수상고르기(0.6이상)	11.92		노체	8.8		절토부			1.5m미만	
필터	수중	0.00	TYP	수중(신규 5ton)	0.00		비다짐			녹지대			1.0m미만	
매트	수상	8.00		수상(신규 5ton)	0.00		되메우기		면고르기	리핑암		전지처리	석반리 1.0m이상	
							측구뚝쌓기			발파암			인력	

경상북도	사업명	울릉도 일주도로2 건설공사	△					위치정보		도면명	5지구 횡 단 면 도 (34) (STA.1+850.00~STA.1+880.00)
대 림 산 업	시설/공구		△					축 척	1 : 100		
	건설분야	토 목 / 건설단계 / 실시설계	△					도면번호	C0024002-034	편철번호	2.046
			⚠	2015.12.	실시설계 준공	김 성 호	노 정 훈	박 시 철		
			개정번호	날짜	개 정 내 용	과업책임자	분야별책임자	설계자		

적용표준 GED-01-1104 V1.5

횡 단 면 도 (35)

5지구 (STA.1+900.00~STA.1+960.00)

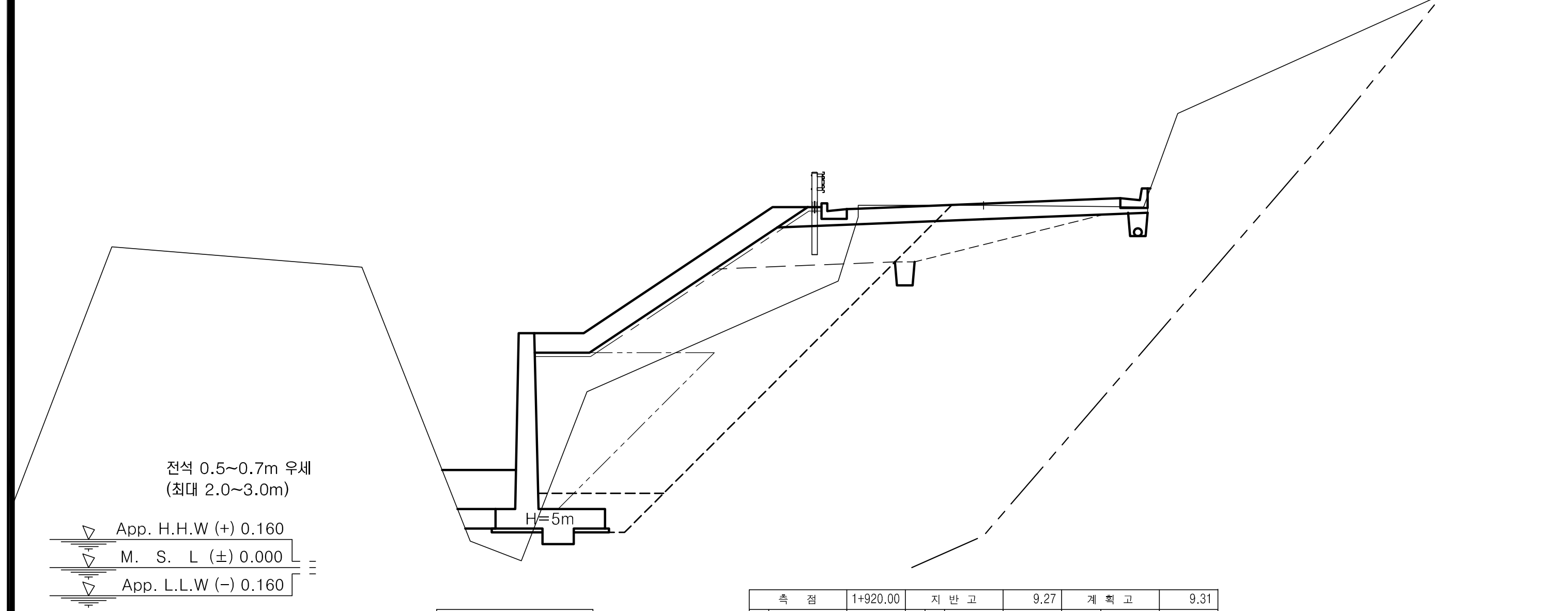

No.	1 +920.00			측점	1+920.00	지반고	9.27	계획고	9.31
				흙깎기 토사	1.5	표토제거 답구간 절토부		암절개면보호식재 리핑암	
기초사석유용 수중	0.00	피복석 수중 0.1m³	0.00	리핑암		표토제거 답구간 노상		암절개면보호식재 발파암	
기초사석유용 수상	0.80	피복석 수상 0.1m³	4.24	발파암 미진동굴착		표토제거 답구간 노체		층따기 토사 노상	2.5
수중속고르기	0.00	수중 0.2m³	0.00	정밀진동제어		답외구간 절토부		층따기 토사 노체	
수상속고르기	0.68	수상 0.2m³	0.00	진동제어(소규모)		답외구간 노상		층따기 발파 노상	
속채움유용 수중	0.00	수중고르기0.5이하	0.00	진동제어(중규모)		답외구간 노체		층따기 발파 노체	
속채움유용 수상	0.00	수상고르기0.5이하	8.95	일반발파		노상준비 기존도로		측구터파기	
수중고르기	0.00	수중 1.0m³	0.00	브레이카		노상준비 절토부	0.6	벌개제근 깎기부	
수상고르기	0.00	수상 1.0m³	1.68	흙쌓기 노상	4.3	비탈면보호 성토부		벌개제근 쌓기부 1.5m이상	
성토고르기 수중	0.00	수중고르기0.6이상	0.00	흙쌓기 노체	19.3	비탈면보호 절토부		벌개제근 쌓기부 1.5m미만	
성토고르기 수상	8.12	수상고르기0.6이상	1.89	비다짐		녹지대		전석지반처리 1.0m미만	
필터매트 수중	0.00	TTP 수중(신규 5ton)	0.00	되메우기		면고르기 리핑암		전석지반처리 1.0m이상	
필터매트 수상	10.47	TTP 수상(신규 5ton)	0.00	측구뚝쌓기		면고르기 발파암		인력	10.5

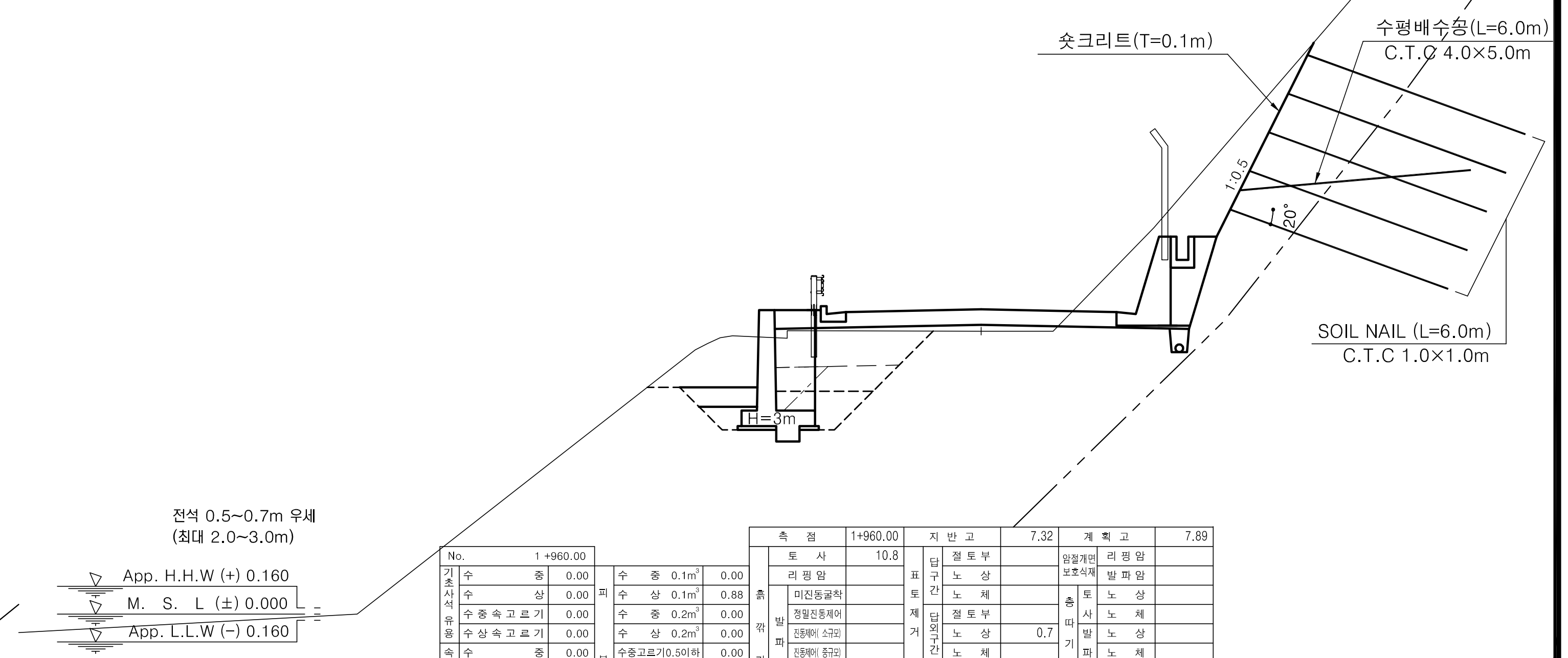

No.	1 +960.00			측점	1+960.00	지반고	7.32	계획고	7.89
				흙깎기 토사	10.8	표토제거 답구간 절토부		암절개면보호식재 리핑암	
기초사석유용 수중	0.00	피복석 수중 0.1m³	0.00	리핑암		표토제거 답구간 노상		암절개면보호식재 발파암	
기초사석유용 수상	0.00	피복석 수상 0.1m³	0.88	발파암 미진동굴착		표토제거 답구간 노체		층따기 토사 노상	
수중속고르기	0.00	수중 0.2m³	0.00	정밀진동제어		답외구간 절토부		층따기 토사 노체	
수상속고르기	0.00	수상 0.2m³	0.00	진동제어(소규모)		답외구간 노상	0.7	층따기 발파 노상	
속채움유용 수중	0.00	수중고르기0.5이하	0.00	진동제어(중규모)		답외구간 노체		층따기 발파 노체	
속채움유용 수상	0.51	수상고르기0.5이하	2.01	일반발파		노상준비 기존도로	7.6	측구터파기	
수중고르기	0.00	수중 1.0m³	0.00	브레이카		노상준비 절토부	2.9	벌개제근 깎기부	10.1
수상고르기	1.50	수상 1.0m³	0.00	흙쌓기 노상	4.2	비탈면보호 성토부		벌개제근 쌓기부 1.5m이상	
성토고르기 수중	0.00	수중고르기0.6이상	0.00	흙쌓기 노체	1.2	비탈면보호 절토부		벌개제근 쌓기부 1.5m미만	
성토고르기 수상	0.00	수상고르기0.6이상	0.00	비다짐		녹지대		전석지반처리 1.0m미만	
필터매트 수중	0.00	TTP 수중(신규 5ton)	0.00	되메우기		면고르기 리핑암		전석지반처리 1.0m이상	
필터매트 수상	0.00	TTP 수상(신규 5ton)	0.00	측구뚝쌓기		면고르기 발파암		인력	

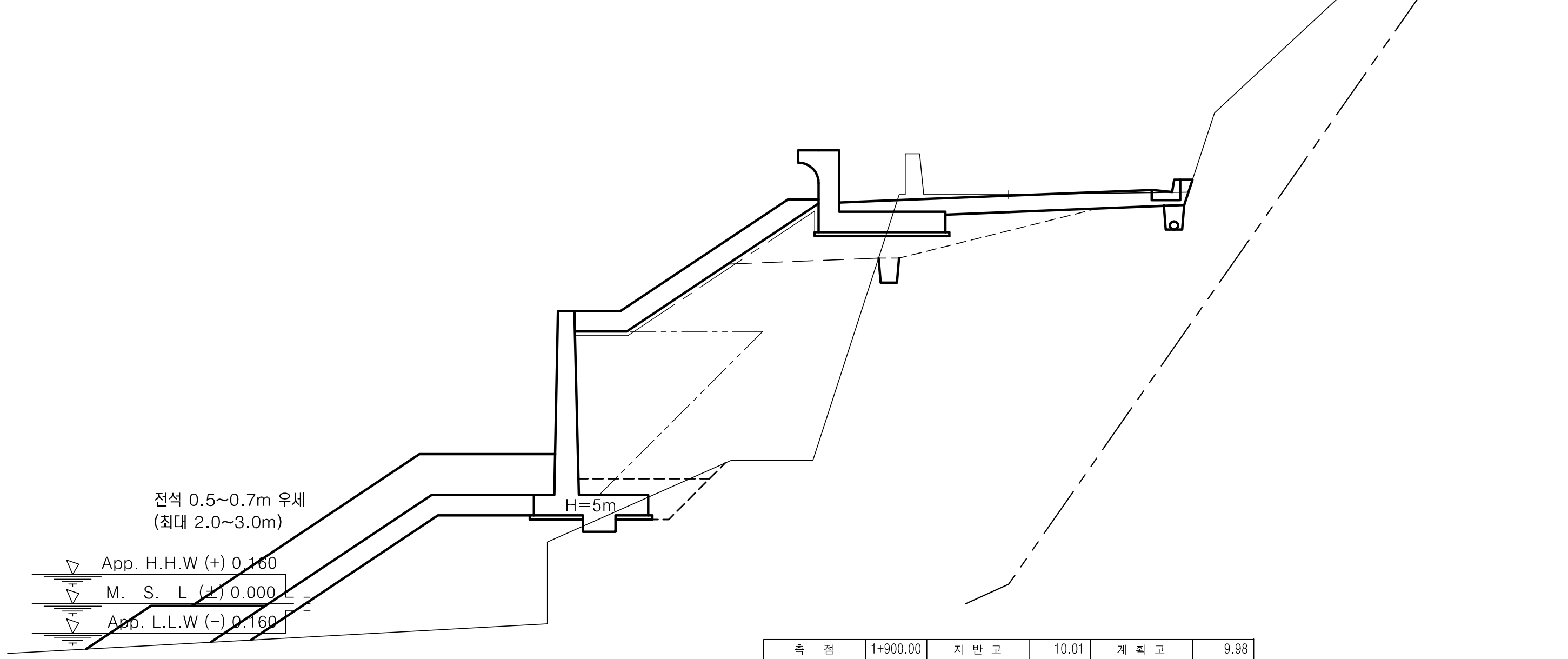

No.	1 +900.00			측점	1+900.00	지반고	10.01	계획고	9.98
				흙깎기 토사	3.3	표토제거 답구간 절토부		암절개면보호식재 리핑암	
기초사석유용 수중	4.41	피복석 수중 0.1m³	0.83	리핑암		표토제거 답구간 노상		암절개면보호식재 발파암	
기초사석유용 수상	9.56	피복석 수상 0.1m³	6.67	발파암 미진동굴착		표토제거 답구간 노체		층따기 토사 노상	2.8
수중속고르기	1.60	수중 0.2m³	0.00	정밀진동제어		답외구간 절토부		층따기 토사 노체	
수상속고르기	6.15	수상 0.2m³	0.00	진동제어(소규모)		답외구간 노상		층따기 발파 노상	
속채움유용 수중	0.00	수중고르기0.5이하	1.70	진동제어(중규모)		답외구간 노체		층따기 발파 노체	
속채움유용 수상	0.00	수상고르기0.5이하	14.11	일반발파		노상준비 기존도로		측구터파기	
수중고르기	0.00	수중 1.0m³	2.83	브레이카		노상준비 절토부	1.9	벌개제근 깎기부	
수상고르기	0.00	수상 1.0m³	8.86	흙쌓기 노상	2.4	비탈면보호 성토부		벌개제근 쌓기부 1.5m이상	
성토고르기 수중	0.00	수중고르기0.6이상	3.00	흙쌓기 노체	19.4	비탈면보호 절토부		벌개제근 쌓기부 1.5m미만	
성토고르기 수상	6.90	수상고르기0.6이상	9.92	비다짐		녹지대		전석지반처리 1.0m미만	
필터매트 수중	0.00	TTP 수중(신규 5ton)	0.00	되메우기		면고르기 리핑암		전석지반처리 1.0m이상	
필터매트 수상	8.90	TTP 수상(신규 5ton)	0.00	측구뚝쌓기		면고르기 발파암		인력	

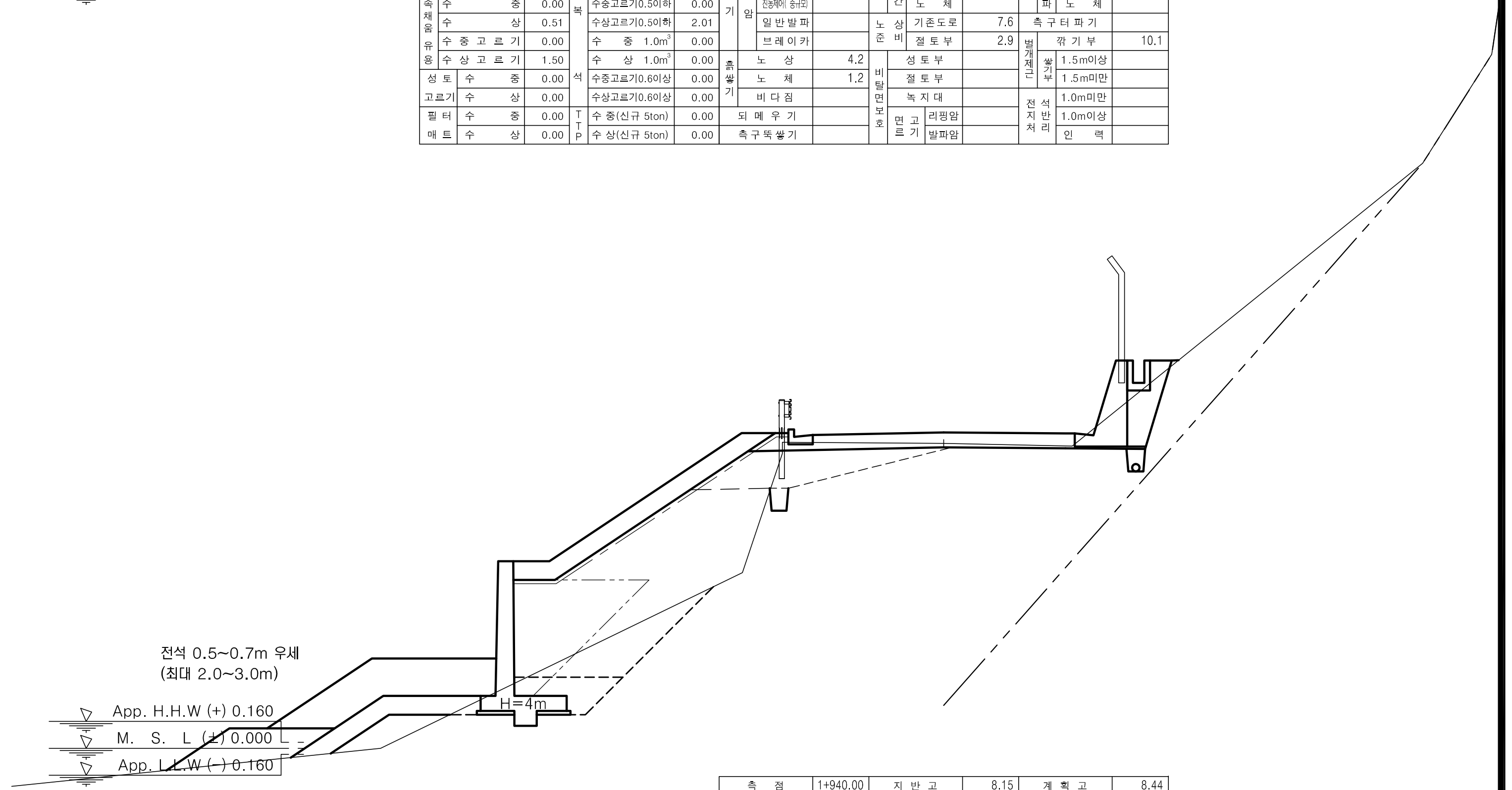

No.	1 +940.00			측점	1+940.00	지반고	8.15	계획고	8.44
				흙깎기 토사	3.2	표토제거 답구간 절토부		암절개면보호식재 리핑암	
기초사석유용 수중	0.00	피복석 수중 0.1m³	0.00	리핑암		표토제거 답구간 노상		암절개면보호식재 발파암	
기초사석유용 수상	1.32	피복석 수상 0.1m³	6.29	발파암 미진동굴착		표토제거 답구간 노체		층따기 토사 노상	2.5
수중속고르기	0.00	수중 0.2m³	0.00	정밀진동제어		답외구간 절토부		층따기 토사 노체	
수상속고르기	3.50	수상 0.2m³	0.00	진동제어(소규모)		답외구간 노상		층따기 발파 노상	
속채움유용 수중	0.00	수중고르기0.5이하	0.00	진동제어(중규모)		답외구간 노체		층따기 발파 노체	
속채움유용 수상	0.00	수상고르기0.5이하	13.61	일반발파		노상준비 기존도로		측구터파기	
수중고르기	0.00	수중 1.0m³	0.00	브레이카		노상준비 절토부	4.7	벌개제근 깎기부	3.3
수상고르기	0.00	수상 1.0m³	8.29	흙쌓기 노상	1.5	비탈면보호 성토부		벌개제근 쌓기부 1.5m이상	
성토고르기 수중	0.00	수중고르기0.6이상	0.00	흙쌓기 노체	13.5	비탈면보호 절토부		벌개제근 쌓기부 1.5m미만	
성토고르기 수상	8.18	수상고르기0.6이상	9.71	비다짐		녹지대		전석지반처리 1.0m미만	
필터매트 수중	0.00	TTP 수중(신규 5ton)	0.00	되메우기		면고르기 리핑암		전석지반처리 1.0m이상	
필터매트 수상	10.53	TTP 수상(신규 5ton)	0.00	측구뚝쌓기		면고르기 발파암		인력	14.2

경상북도	사 업 명	울릉도 일주도로2 건설공사			개정번호	날짜	개 정 내 용	과업책임자	분야별책임자	설계자	위치정보		도 면 명	5지구 횡 단 면 도 (35) (STA.1+900.00~STA.1+960.00)
	시설/공구				△1	2015.12.	실시설계 준공	김 성 호	노 정 훈	박 시 철	축 척	1 : 100		
대 림 산 업	건설분야	토 목	건설단계	실시설계							도면번호	C0024002-035	편철번호	2.047

적용표준 GED-01-1104 V1.5

울릉도 일주도로2 건설공사

횡 단 면 도 (36)

5지구 (STA.1+980.00~STA.2+005.05)

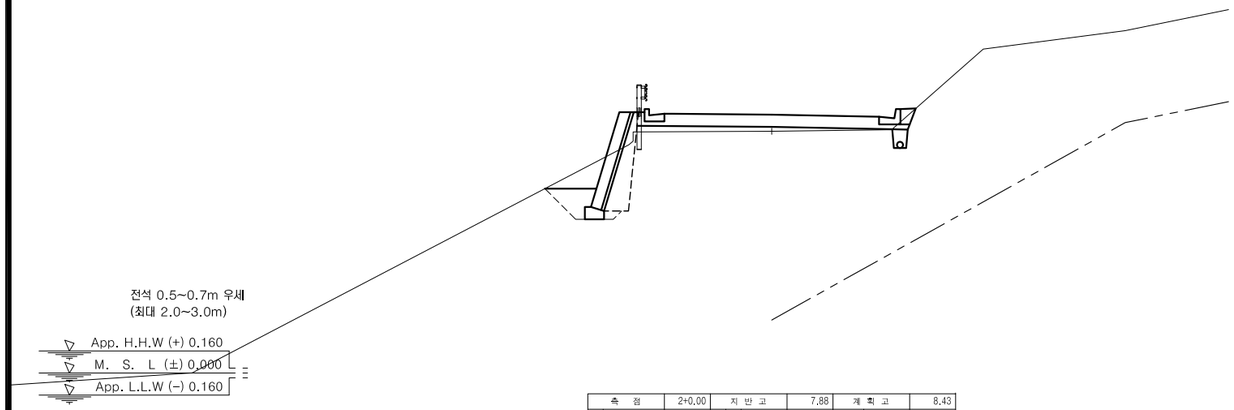

측 점		2+0.00	지 반 고			7.88	계 획 고		8.43
흙깎기	토 사	0.2	표토제거	단구간	절토부		암절개면 보호식재	리핑암	
	리핑암				노 상			발파암	
	발파암 미진동굴착				노 체		흙쌓기	토 노 상	
	발파암 정밀진동제어			단절구간	절토부			사 노 체	
	발파암 진동제어 소규모				노 상			발 노 상	
	발파암 진동제어 중규모				노 체			파 노 체	
	일반발파		노상준비		기존도로	8.3	측구터파기		
	브레이카				절토부		발생재반입	깎기부	
흙쌓기	노 상	1.1	바탕면보호		성토부			옹벽 1.5m이상	
	노 체				절토부			옹벽 1.5m미만	
	비 다 짐				녹 지 대			전지처리 성반 1.0m미만	
되메우기				면고르기	리핑암			성반 1.0m이상	2.9
측구뚝쌓기					발파암			인 력	

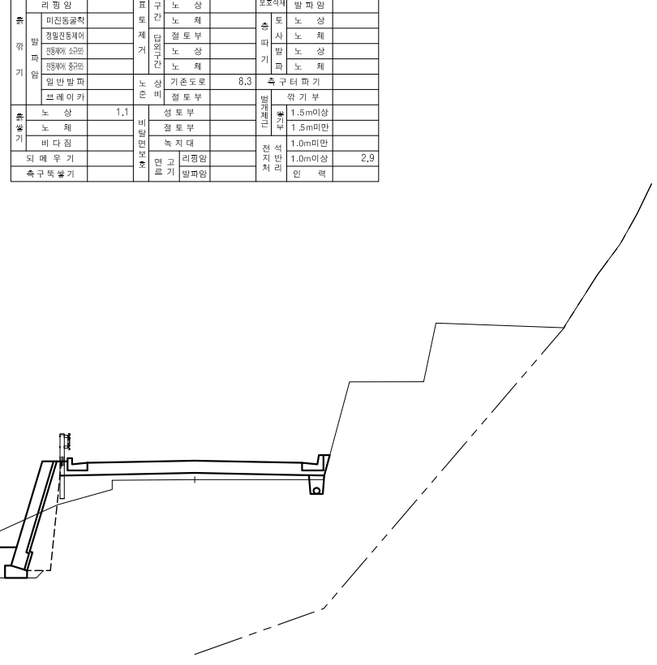

No.		1 +980.00				측 점		1+980.00	지 반 고			7.32	계 획 고		7.94
기초사석	수 중	0.00	피복석	수 중 0.1m³	0.00	흙깎기	토 사	0.8	표토제거	단구간	절토부		암절개면 보호식재	리핑암	
	수 상	0.00		수 상 0.1m³	0.00		리핑암				노 상			발파암	
유용	수중속고르기	0.00		수 중 0.2m³	0.00		발파암 미진동굴착				노 체		흙쌓기	토 노 상	0.8
	수상속고르기	0.00		수 상 0.2m³	0.00		발파암 정밀진동제어			단절구간	절토부			사 노 체	
속채움	수 중	0.00		수중고르기(0.5이하)	0.00		발파암 진동제어 소규모				노 상			발 노 상	
	수 상	0.00		수상고르기(0.5이하)	0.00		발파암 진동제어 중규모				노 체			파 노 체	
유용	수중고르기	0.00		수 중 1.0m³	0.00		일반발파		노상준비		기존도로	6.4	측구터파기		
	수상고르기	0.00		수 상 1.0m³	0.00		브레이카				절토부		발생재반입	깎기부	
성토	수 중	0.00		수중고르기(0.6이상)	0.00	흙쌓기	노 상	2.5	바탕면보호		성토부			옹벽 1.5m이상	
고르기	수 상	0.00		수상고르기(0.6이상)	0.00		노 체				절토부			옹벽 1.5m미만	
필터	수 중	0.00	TYP	수 중(신규 5ton)	0.00		비 다 짐				녹 지 대			전지처리 성반 1.0m미만	
매트	수 상	0.00		수 상(신규 5ton)	0.00	되메우기				면고르기	리핑암			성반 1.0m이상	4.8
						측구뚝쌓기					발파암			인 력	

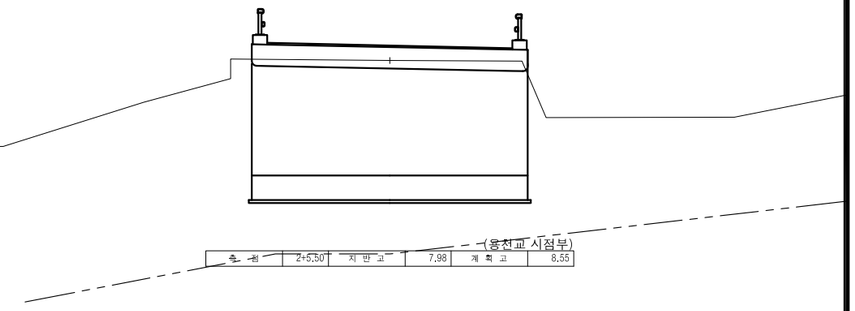

측 점	2+5.50	지 반 고	8.06	계 획 고	8.55

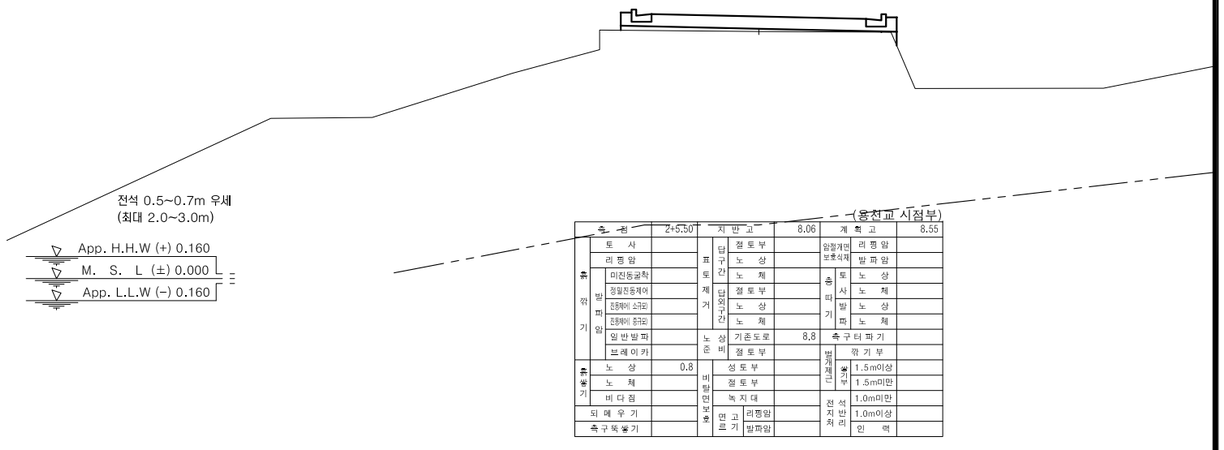

측 점		2+5.50	지 반 고			8.06	계 획 고		8.55
흙깎기	토 사		표토제거	단구간	절토부		암절개면 보호식재	리핑암	
	리핑암				노 상			발파암	
	발파암 미진동굴착				노 체		흙쌓기	토 노 상	
	발파암 정밀진동제어			단절구간	절토부			사 노 체	
	발파암 진동제어 소규모				노 상			발 노 상	
	발파암 진동제어 중규모				노 체			파 노 체	
	일반발파		노상준비		기존도로	8.8	측구터파기		
	브레이카				절토부		발생재반입	깎기부	
흙쌓기	노 상	0.8	바탕면보호		성토부			옹벽 1.5m이상	
	노 체				절토부			옹벽 1.5m미만	
	비 다 짐				녹 지 대			전지처리 성반 1.0m미만	
되메우기				면고르기	리핑암			성반 1.0m이상	
측구뚝쌓기					발파암			인 력	

경상북도	사 업 명	울릉도 일주도로2 건설공사	△					위치정보		도 면 명	5지구 횡 단 면 도 (36) (STA.1+980.00~STA.2+005.05)
	시설/공구		△					축 척	1 : 100		
대 림 산 업	건설분야	토 목	△					도면번호	C0024002-036	편철번호	2.048
	건설단계	실시설계	⚠	2015.12.	실시설계 준공	김 성 호	노 정 훈	박 시 철			
			개정번호	날짜	개 정 내 용	과업책임자	분야별책임자	설계자			

적용표준 GED-01-1104 V1.5

횡 단 면 도 (37)

5지구 (STA.2+017.05~STA.2+040.00)

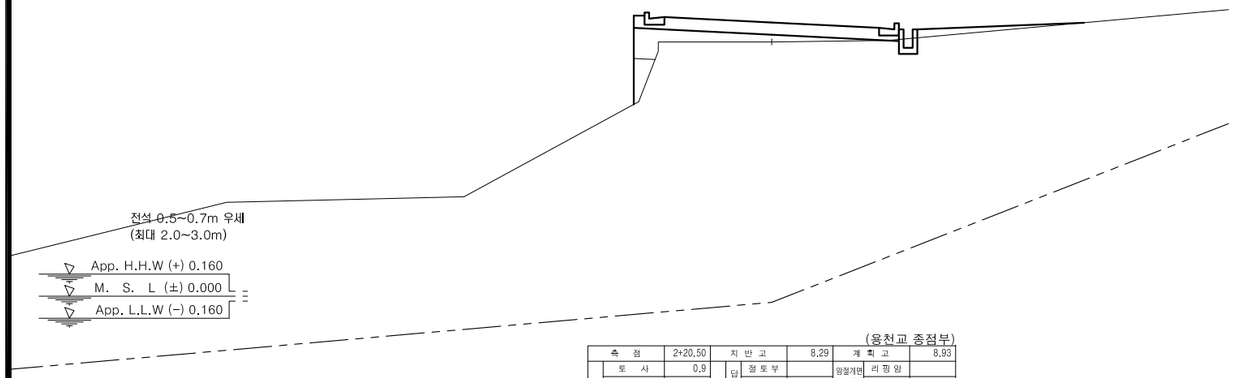

(용천교 종점부)

측 점	2+20.50	지 반 고	8.29	계 획 고	8.93
흙깎기	토 사	0.9	표토제거	단구간	절 토 부		암절개면 보호식재	러 핑 암	
	러 핑 암				노 상			발 파 암	
	발파암	미진동굴착			노 체		흙파기	토 사	노 상	
		정밀진동제어		단외구간	절 토 부				노 체	
		진해에 의한			노 상			발 파	노 상	
		진해에 의한			노 체				노 체	
	일 반 발 파		노상준비	기존도로	4.7	측구터파기			
	브 레 이 카			절 토 부	4.0	발생재고	깎 기 부		
흙쌓기	노 상	3.7	비탈면보호	성 토 부			풀깎기	1.5m이상	
	노 체	17.2		절 토 부				1.5m미만	
	비 다 짐			녹 지 대		전석처리	1.0m미만		
되 메 우 기			면고르기	리핑암			1.0m이상		
측구뚝쌓기				발파암			인 력		

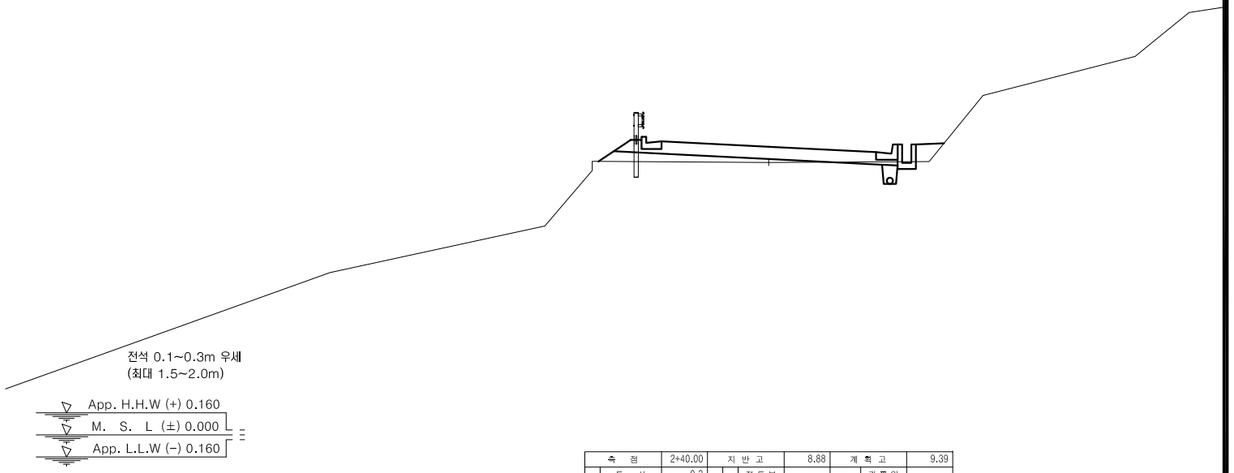

측 점	2+40.00	지 반 고	8.88	계 획 고	9.39
흙깎기	토 사	0.3	표토제거	단구간	절 토 부		암절개면 보호식재	러 핑 암	
	러 핑 암				노 상			발 파 암	
	발파암	미진동굴착			노 체		흙파기	토 사	노 상	
		정밀진동제어		단외구간	절 토 부				노 체	
		진해에 의한			노 상			발 파	노 상	
		진해에 의한			노 체				노 체	
	일 반 발 파		노상준비	기존도로	7.6	측구터파기			
	브 레 이 카			절 토 부	1.6	발생재고	깎 기 부		
흙쌓기	노 상	1.3	비탈면보호	성 토 부	1.3	풀깎기	1.5m이상		
	노 체			절 토 부				1.5m미만	0.8
	비 다 짐	0.4		녹 지 대	0.9	전석처리	1.0m미만		
되 메 우 기			면고르기	리핑암			1.0m이상		
측구뚝쌓기				발파암			인 력		

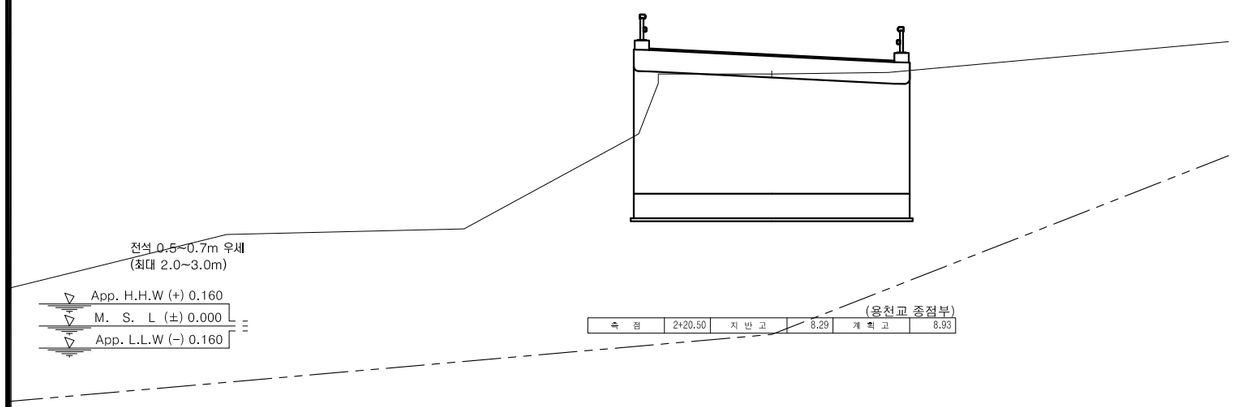

(용천교 종점부)

측 점	2+20.50	지 반 고	8.29	계 획 고	8.93

경상북도	사 업 명	울릉도 일주도로2 건설공사	△				위치정보	
	시설/공구		△				축 척	1 : 100
대 림 산 업	건설분야	토 목 / 건설단계 / 실시설계	△	2015.12.	실시설계 준공	김 성 호 / 노 정 훈 / 박 시 철	도면번호	C0024002-037
			개정번호	날짜	개 정 내 용	과업책임자 / 분야별책임자 / 설계자	도 면 명	5지구 횡 단 면 도 (37) (STA.2+017.05~STA.2+040.00)
							편철번호	2.049

적용표준 GED-01-1104 V1.5

울릉도 일주도로2 건설공사

횡 단 면 도 (38)

5지구 (STA.2+060.00~STA.2+120.00)

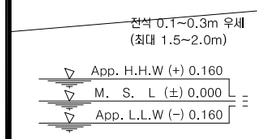

측 점	2+80.00	지 반 고			10.03	계 획 고			10.03
흙깎기	토 사	1.6	표토제거	단구간	절 토 부	암절개면 보호석재	리 핍 암		
	리 핍 암				노 상		발 파 암		
	발파암	미진동굴착			노 체	흙쌓기	토 사	노 상	
		정밀진동제어		단외구간	절 토 부			노 체	
		진동제어 소규모			노 상		발 파	노 상	
		진동제어 중규모			노 체			노 체	
	일 반 발 파		노상	기존도로		측구터파기			
	브 레 이 커			절 토 부		발파제고	깎 기 부		
흙쌓기	노 상		바탕면보호	성 토 부			높이	1.5m이상	
	노 체			절 토 부				1.5m미만	
	비 다 짐			녹 지 대		전지처리	석축	1.0m미만	
	되 메 우 기			면고르기	리핍암		반석	1.0m이상	
	측구뚝쌓기				발파암		인 력		

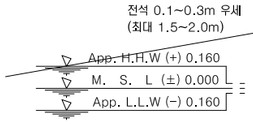

측 점	2+120.00	지 반 고			9.63	계 획 고			9.73
흙깎기	토 사	1.6	표토제거	단구간	절 토 부	암절개면 보호석재	리 핍 암		
	리 핍 암				노 상		발 파 암		
	발파암	미진동굴착			노 체	흙쌓기	토 사	노 상	
		정밀진동제어		단외구간	절 토 부			노 체	
		진동제어 소규모			노 상		발 파	노 상	
		진동제어 중규모			노 체			노 체	
	일 반 발 파		노상	기존도로		측구터파기			
	브 레 이 커			절 토 부		발파제고	깎 기 부		
흙쌓기	노 상		바탕면보호	성 토 부			높이	1.5m이상	
	노 체			절 토 부				1.5m미만	
	비 다 짐			녹 지 대		전지처리	석축	1.0m미만	
	되 메 우 기			면고르기	리핍암		반석	1.0m이상	
	측구뚝쌓기				발파암		인 력		

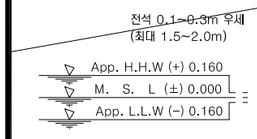

측 점	2+60.00	지 반 고			9.46	계 획 고			9.46
흙깎기	토 사	1.6	표토제거	단구간	절 토 부	암절개면 보호석재	리 핍 암		
	리 핍 암				노 상		발 파 암		
	발파암	미진동굴착			노 체	흙쌓기	토 사	노 상	
		정밀진동제어		단외구간	절 토 부			노 체	
		진동제어 소규모			노 상		발 파	노 상	
		진동제어 중규모			노 체			노 체	
	일 반 발 파		노상	기존도로		측구터파기			
	브 레 이 커			절 토 부		발파제고	깎 기 부		
흙쌓기	노 상		바탕면보호	성 토 부			높이	1.5m이상	
	노 체			절 토 부				1.5m미만	
	비 다 짐			녹 지 대		전지처리	석축	1.0m미만	
	되 메 우 기			면고르기	리핍암		반석	1.0m이상	
	측구뚝쌓기				발파암		인 력		

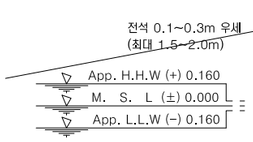

측 점	2+100.00	지 반 고			9.93	계 획 고			9.87
흙깎기	토 사	1.6	표토제거	단구간	절 토 부	암절개면 보호석재	리 핍 암		
	리 핍 암				노 상		발 파 암		
	발파암	미진동굴착			노 체	흙쌓기	토 사	노 상	
		정밀진동제어		단외구간	절 토 부			노 체	
		진동제어 소규모			노 상		발 파	노 상	
		진동제어 중규모			노 체			노 체	
	일 반 발 파		노상	기존도로		측구터파기			
	브 레 이 커			절 토 부		발파제고	깎 기 부		
흙쌓기	노 상		바탕면보호	성 토 부			높이	1.5m이상	
	노 체			절 토 부				1.5m미만	
	비 다 짐			녹 지 대		전지처리	석축	1.0m미만	
	되 메 우 기			면고르기	리핍암		반석	1.0m이상	
	측구뚝쌓기				발파암		인 력		

경상북도	사 업 명	울릉도 일주도로2 건설공사		△				위치정보		도 면 명	5지구 횡 단 면 도 (38) (STA.2+060.00~STA.2+120.00)
대 림 산 업	시설/공구			△				축 척	1 : 100		
	건설분야	토 목	건설단계	실시설계	△	2015.12.	실시설계 준공	김 성 호	노 정 훈	박 시 철	도면번호 C0024002-038 / 편철번호 2.050
					개정번호	날짜	개 정 내 용	과업책임자	분야별책임자	설계자	

적용표준 GED-01-1104 V1.5

울릉도 일주도로2 건설공사

횡 단 면 도 (39)

5지구 (STA.2+140.00~STA.2+200.00)

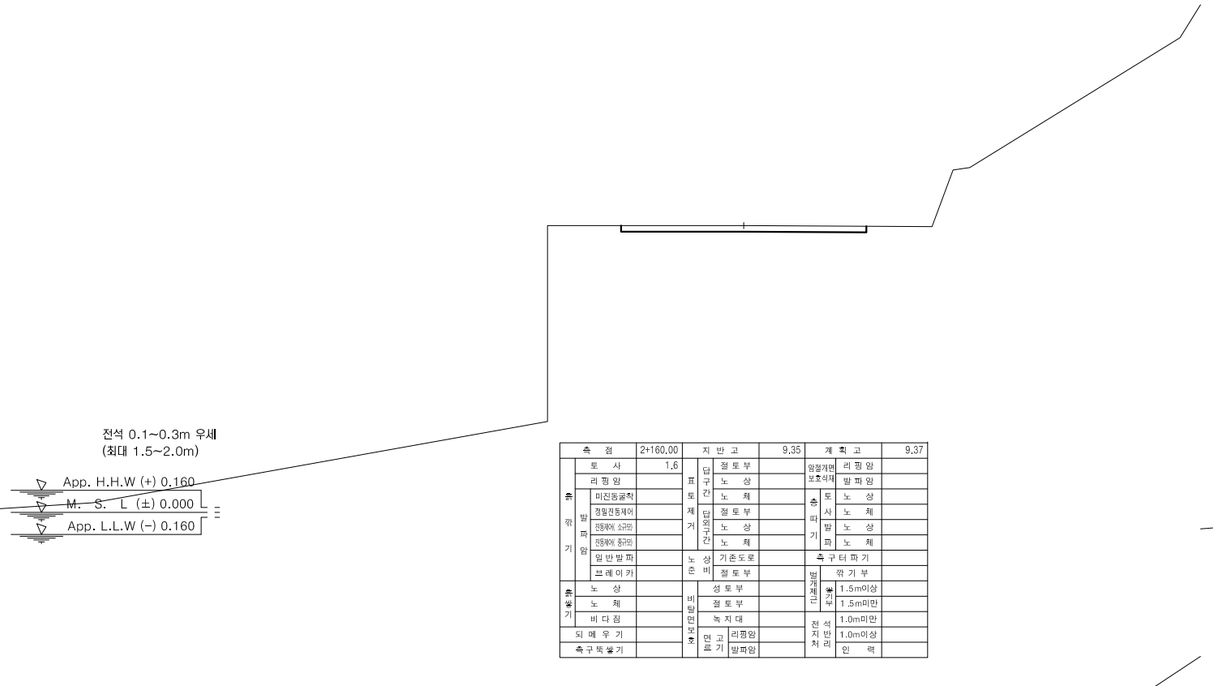

측 점	2+160.00	지 반 고	9.35	계 획 고	9.37
흙깎기 발파암 토 사	1.6	표토제거 단구간 절 토 부		암절개면 보호식재 리 핑 암	
흙깎기 발파암 리 핑 암		표토제거 단구간 노 상		암절개면 보호식재 발 파 암	
흙깎기 발파암 미진동굴착		표토제거 단구간 노 체		흙파기 토 사 노 상	
흙깎기 발파암 정밀진동제어		표토제거 단외구간 절 토 부		흙파기 토 사 노 체	
흙깎기 발파암 진동제어 소규모		표토제거 단외구간 노 상		흙파기 발 파 노 상	
흙깎기 발파암 진동제어 중규모		표토제거 단외구간 노 체		흙파기 발 파 노 체	
흙깎기 발파암 일 반 발 파		노 준 상 비 기존도로		측구터파기	
흙깎기 발파암 브 레 이 커		노 준 상 비 절 토 부		발파제그 깎 기 부	
흙쌓기 노 상		비탈면보호 성 토 부		옹벽 1.5m이상	
흙쌓기 노 체		비탈면보호 절 토 부		옹벽 1.5m미만	
흙쌓기 비 다 짐		비탈면보호 녹 지 대		전지처리 석 1.0m미만	
되 메 우 기		비탈면보호 면 고 르 기 리핑암		전지처리 반 1.0m이상	
측구뚝쌓기		비탈면보호 면 고 르 기 발파암		전지처리 인 력	

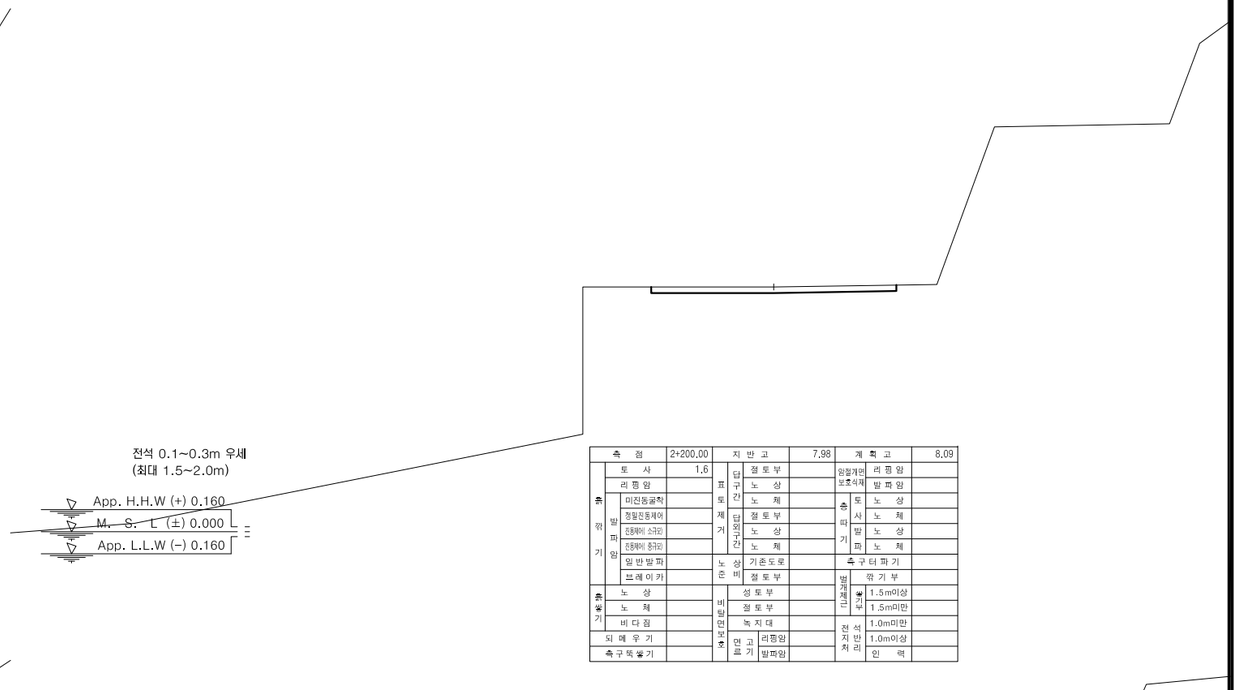

측 점	2+200.00	지 반 고	7.98	계 획 고	8.09
흙깎기 발파암 토 사	1.6	표토제거 단구간 절 토 부		암절개면 보호식재 리 핑 암	
흙깎기 발파암 리 핑 암		표토제거 단구간 노 상		암절개면 보호식재 발 파 암	
흙깎기 발파암 미진동굴착		표토제거 단구간 노 체		흙파기 토 사 노 상	
흙깎기 발파암 정밀진동제어		표토제거 단외구간 절 토 부		흙파기 토 사 노 체	
흙깎기 발파암 진동제어 소규모		표토제거 단외구간 노 상		흙파기 발 파 노 상	
흙깎기 발파암 진동제어 중규모		표토제거 단외구간 노 체		흙파기 발 파 노 체	
흙깎기 발파암 일 반 발 파		노 준 상 비 기존도로		측구터파기	
흙깎기 발파암 브 레 이 커		노 준 상 비 절 토 부		발파제그 깎 기 부	
흙쌓기 노 상		비탈면보호 성 토 부		옹벽 1.5m이상	
흙쌓기 노 체		비탈면보호 절 토 부		옹벽 1.5m미만	
흙쌓기 비 다 짐		비탈면보호 녹 지 대		전지처리 석 1.0m미만	
되 메 우 기		비탈면보호 면 고 르 기 리핑암		전지처리 반 1.0m이상	
측구뚝쌓기		비탈면보호 면 고 르 기 발파암		전지처리 인 력	

측 점	2+140.00	지 반 고	9.54	계 획 고	9.54
흙깎기 발파암 토 사	1.6	표토제거 단구간 절 토 부		암절개면 보호식재 리 핑 암	
흙깎기 발파암 리 핑 암		표토제거 단구간 노 상		암절개면 보호식재 발 파 암	
흙깎기 발파암 미진동굴착		표토제거 단구간 노 체		흙파기 토 사 노 상	
흙깎기 발파암 정밀진동제어		표토제거 단외구간 절 토 부		흙파기 토 사 노 체	
흙깎기 발파암 진동제어 소규모		표토제거 단외구간 노 상		흙파기 발 파 노 상	
흙깎기 발파암 진동제어 중규모		표토제거 단외구간 노 체		흙파기 발 파 노 체	
흙깎기 발파암 일 반 발 파		노 준 상 비 기존도로		측구터파기	
흙깎기 발파암 브 레 이 커		노 준 상 비 절 토 부		발파제그 깎 기 부	
흙쌓기 노 상		비탈면보호 성 토 부		옹벽 1.5m이상	
흙쌓기 노 체		비탈면보호 절 토 부		옹벽 1.5m미만	
흙쌓기 비 다 짐		비탈면보호 녹 지 대		전지처리 석 1.0m미만	
되 메 우 기		비탈면보호 면 고 르 기 리핑암		전지처리 반 1.0m이상	
측구뚝쌓기		비탈면보호 면 고 르 기 발파암		전지처리 인 력	

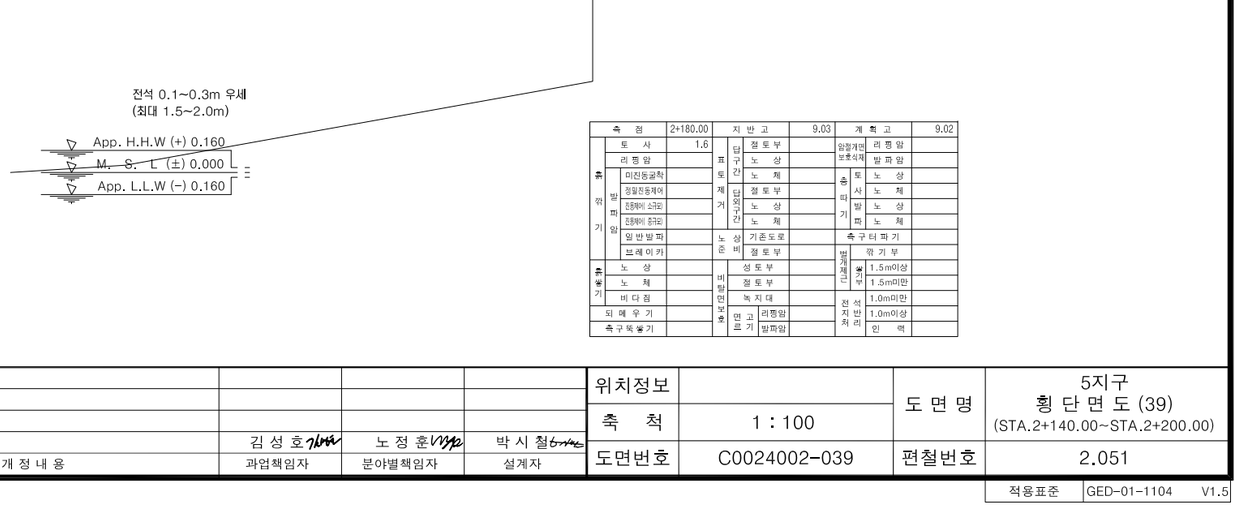

측 점	2+180.00	지 반 고	9.03	계 획 고	9.02
흙깎기 발파암 토 사	1.6	표토제거 단구간 절 토 부		암절개면 보호식재 리 핑 암	
흙깎기 발파암 리 핑 암		표토제거 단구간 노 상		암절개면 보호식재 발 파 암	
흙깎기 발파암 미진동굴착		표토제거 단구간 노 체		흙파기 토 사 노 상	
흙깎기 발파암 정밀진동제어		표토제거 단외구간 절 토 부		흙파기 토 사 노 체	
흙깎기 발파암 진동제어 소규모		표토제거 단외구간 노 상		흙파기 발 파 노 상	
흙깎기 발파암 진동제어 중규모		표토제거 단외구간 노 체		흙파기 발 파 노 체	
흙깎기 발파암 일 반 발 파		노 준 상 비 기존도로		측구터파기	
흙깎기 발파암 브 레 이 커		노 준 상 비 절 토 부		발파제그 깎 기 부	
흙쌓기 노 상		비탈면보호 성 토 부		옹벽 1.5m이상	
흙쌓기 노 체		비탈면보호 절 토 부		옹벽 1.5m미만	
흙쌓기 비 다 짐		비탈면보호 녹 지 대		전지처리 석 1.0m미만	
되 메 우 기		비탈면보호 면 고 르 기 리핑암		전지처리 반 1.0m이상	
측구뚝쌓기		비탈면보호 면 고 르 기 발파암		전지처리 인 력	

경상북도	사 업 명	울릉도 일주도로2 건설공사	△				위치정보		도 면 명	5지구 횡 단 면 도 (39) (STA.2+140.00~STA.2+200.00)
	시설/공구		△							
대 림 산 업	건설분야	토 목 / 건설단계 / 실시설계	△				축 척	1 : 100		
			⚠	2015.12.	실시설계 준공	김 성 호	노 정 훈	박 시 철	도면번호	C0024002-039	편철번호	2.051
			개정번호	날짜	개 정 내 용	과업책임자	분야별책임자	설계자				

적용표준 GED-01-1104 V1.5

울릉도 일주도로2 건설공사

횡 단 면 도 (40)

5지구 (STA.2+220.00~STA.2+260.00)

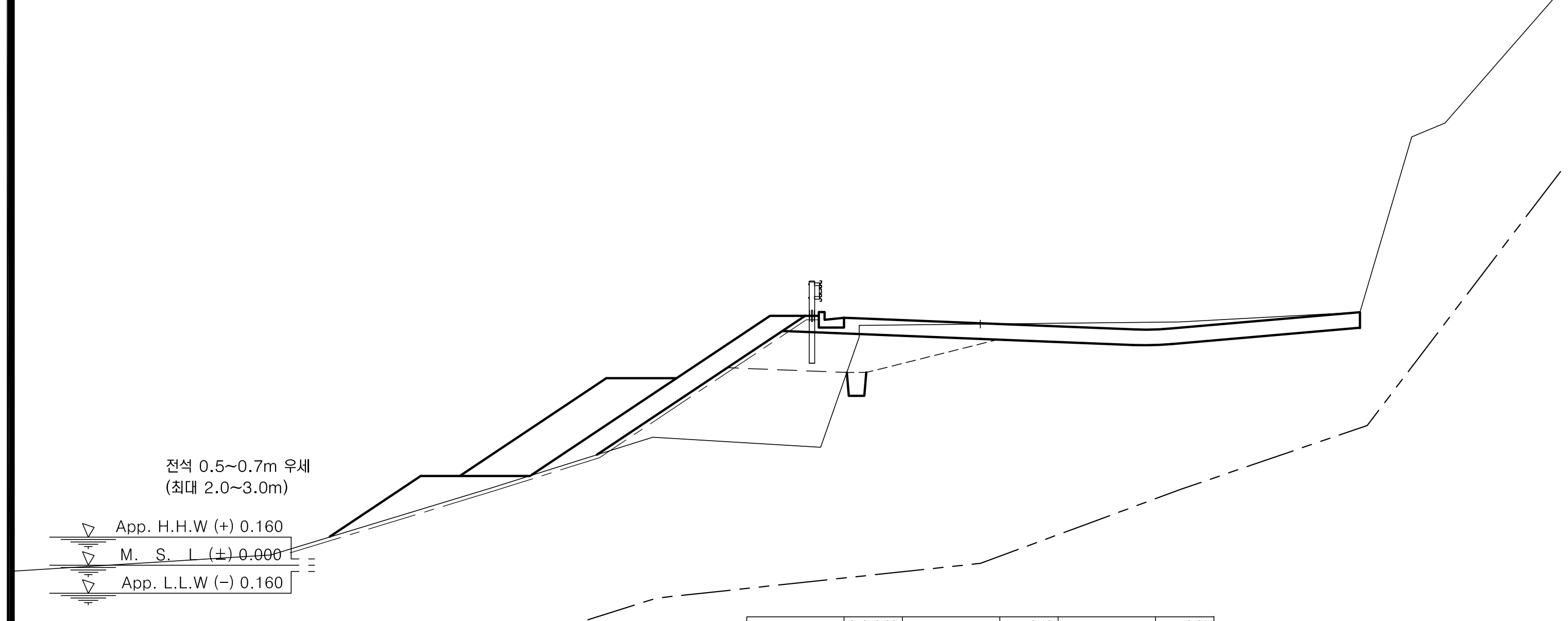

No.	2 +240.00				
기초사석유용	수 중	0.00	피복석	수 중 0.1m³	0.00
	수 상	0.00		수 상 0.1m³	3.45
	수중속고르기	0.00		수 중 0.2m³	0.00
	수상속고르기	0.00		수 상 0.2m³	0.00
속채움유용	수 중	0.00		수중고르기0.5이하	0.00
	수 상	0.00		수상고르기0.5이하	8.30
	수중고르기	0.00		수 중 1.0m³	0.00
	수상고르기	0.00		수 상 1.0m³	6.67
성토고르기	수 중	0.00		수중고르기0.6이상	0.00
	수 상	6.43		수상고르기0.6이상	10.17
필터매트	수 중	0.00	TTP	수 중(신규 5ton)	0.00
	수 상	15.98		수 상(신규 5ton)	0.00

측점		2+240.00	지반고		6.19	계획고		6.21
흙깎기	토사	5.7	표토제거 답구간	절토부		암절개면보호식재	리핑암	
	리핑암			노상			발파암	
	발파암 미진동굴착			노체		층따기 토사	노상	2.0
	발파암 정밀진동제어		답외구간	절토부			노체	
	발파암 진동제어(소규모)			노상		층따기 발파	노상	
	발파암 진동제어(중규모)			노체			노체	
	발파암 일반발파		노상준비	기존도로		측구터파기		
	브레이카			절토부	9.3	벌개제근	깎기부	
흙쌓기	노상	2.5	비탈면보호	성토부			쌓기부 1.5m이상	
	노체	7.9		절토부			쌓기부 1.5m미만	
	비다짐			녹지대		전석지반처리	1.0m미만	
되메우기			면고르기	리핑암			1.0m이상	5.7
측구뚝쌓기				발파암			인력	

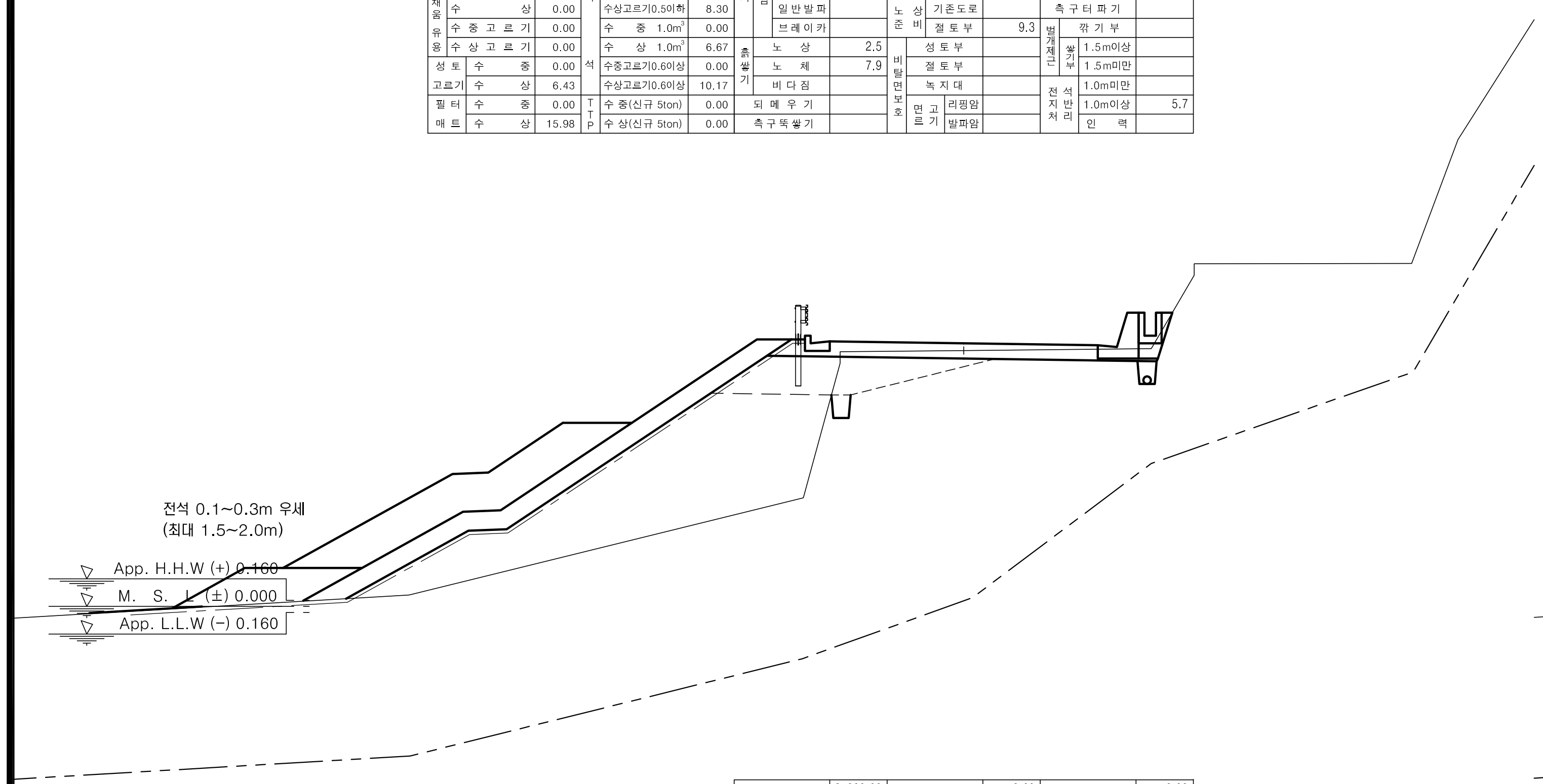

No.	2 +220.00				
기초사석유용	수 중	0.00	피복석	수 중 0.1m³	0.00
	수 상	0.00		수 상 0.1m³	6.86
	수중속고르기	0.00		수 중 0.2m³	0.00
	수상속고르기	0.00		수 상 0.2m³	0.00
속채움유용	수 중	0.00		수중고르기0.5이하	0.00
	수 상	0.00		수상고르기0.5이하	14.75
	수중고르기	0.00		수 중 1.0m³	0.00
	수상고르기	0.00		수 상 1.0m³	11.20
성토고르기	수 중	0.00		수중고르기0.6이상	0.00
	수 상	13.60		수상고르기0.6이상	13.35
필터매트	수 중	0.00	TTP	수 중(신규 5ton)	0.00
	수 상	20.53		수 상(신규 5ton)	0.00

측점		2+220.00	지반고		6.69	계획고		6.88
흙깎기	토사	2.1	표토제거 답구간	절토부		암절개면보호식재	리핑암	
	리핑암			노상			발파암	
	발파암 미진동굴착			노체		층따기 토사	노상	2.2
	발파암 정밀진동제어		답외구간	절토부			노체	
	발파암 진동제어(소규모)			노상		층따기 발파	노상	
	발파암 진동제어(중규모)			노체			노체	
	발파암 일반발파		노상준비	기존도로		측구터파기		
	브레이카			절토부	3.7	벌개제근	깎기부	
흙쌓기	노상	2.5	비탈면보호	성토부			쌓기부 1.5m이상	
	노체	23.6		절토부			쌓기부 1.5m미만	
	비다짐			녹지대		전석지반처리	1.0m미만	
되메우기			면고르기	리핑암			1.0m이상	11.9
측구뚝쌓기				발파암			인력	

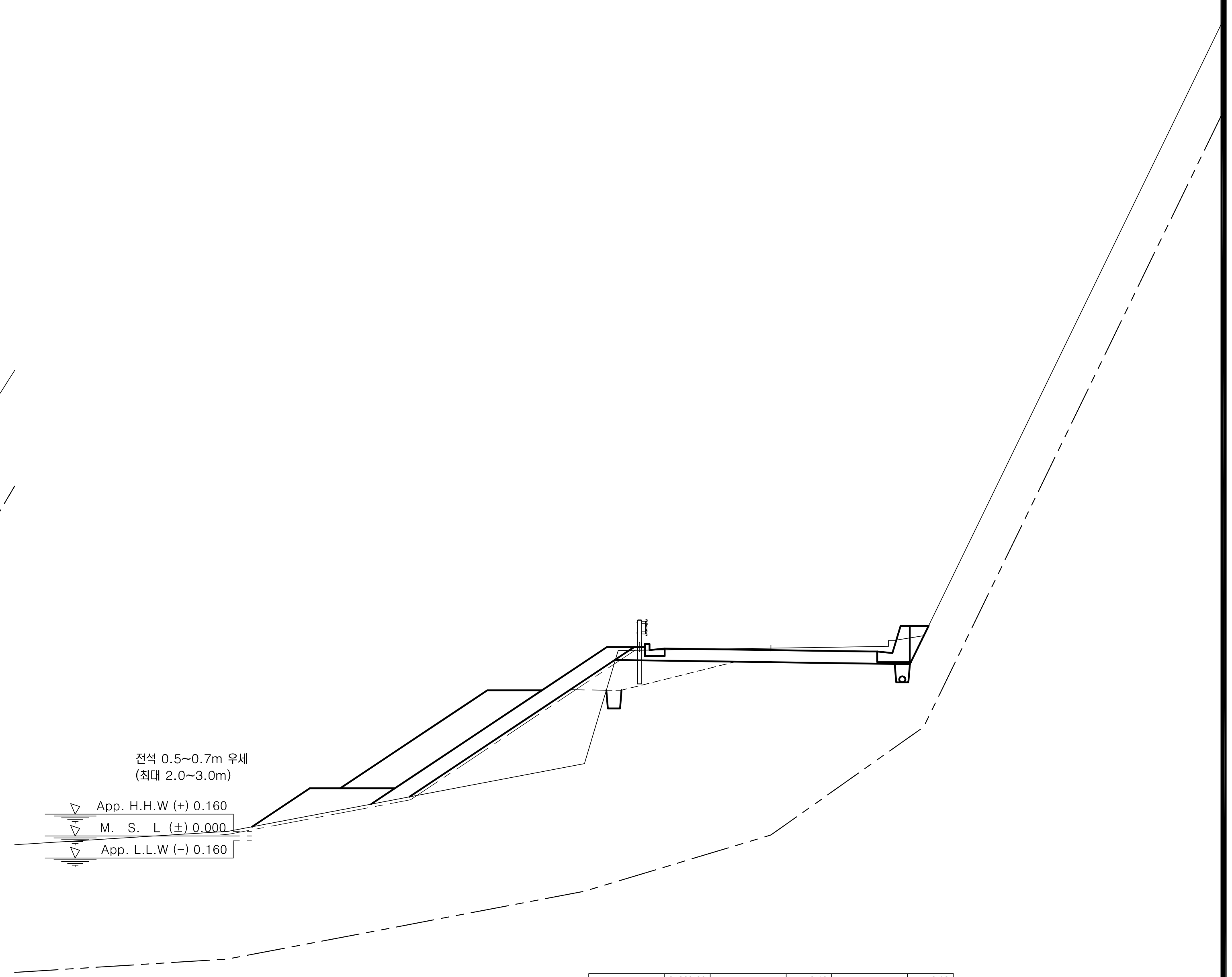

No.	2 +260.00				
기초사석유용	수 중	0.00	피복석	수 중 0.1m³	0.00
	수 상	0.00		수 상 0.1m³	4.56
	수중속고르기	0.00		수 중 0.2m³	0.00
	수상속고르기	0.00		수 상 0.2m³	0.00
속채움유용	수 중	0.00		수중고르기0.5이하	0.00
	수 상	0.00		수상고르기0.5이하	10.23
	수중고르기	0.00		수 중 1.0m³	0.00
	수상고르기	0.00		수 상 1.0m³	8.32
성토고르기	수 중	0.00		수중고르기0.6이상	0.00
	수 상	8.89		수상고르기0.6이상	10.90
필터매트	수 중	0.00	TTP	수 중(신규 5ton)	0.00
	수 상	16.51		수 상(신규 5ton)	0.00

측점		2+260.00	지반고		6.19	계획고		6.13
흙깎기	토사	4.7	표토제거 답구간	절토부		암절개면보호식재	리핑암	
	리핑암			노상			발파암	
	발파암 미진동굴착			노체		층따기 토사	노상	2.2
	발파암 정밀진동제어		답외구간	절토부			노체	
	발파암 진동제어(소규모)			노상		층따기 발파	노상	
	발파암 진동제어(중규모)			노체			노체	
	발파암 일반발파		노상준비	기존도로		측구터파기		
	브레이카			절토부	5.2	벌개제근	깎기부	1.2
흙쌓기	노상	0.6	비탈면보호	성토부			쌓기부 1.5m이상	
	노체	8.7		절토부			쌓기부 1.5m미만	
	비다짐			녹지대		전석지반처리	1.0m미만	
되메우기			면고르기	리핑암			1.0m이상	5.8
측구뚝쌓기				발파암			인력	

경상북도 / 대 림 산 업			
사 업 명	울릉도 일주도로2 건설공사		
시설/공구			
건설분야	토 목	건설단계	실시설계

개정번호	날짜	개 정 내 용	과업책임자	분야별책임자	설계자
△					
△					
△					
△1	2015.12.	실시설계 준공	김 성 호	노 정 훈	박 시 철

위치정보		도 면 명	5지구 횡 단 면 도 (40) (STA.2+220.00~STA.2+260.00)
축 척	1 : 100		
도면번호	C0024002-040	편철번호	2.052

적용표준 GED-01-1104 V1.5

울릉도 일주도로2 건설공사

횡 단 면 도 (41)

5지구 (STA.2+280.00~STA.2+340.00)

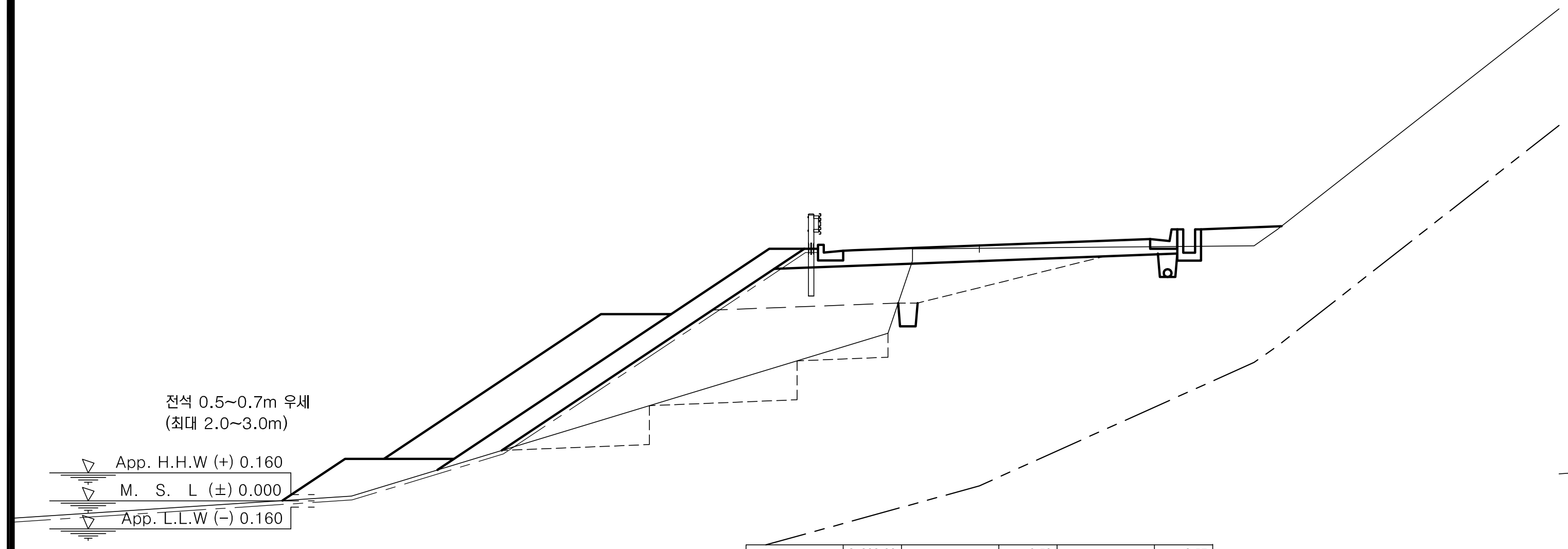

						측점		2+300.00	지반고		6.50	계획고		6.57
No.		2+300.00				흙깎기	토사	1.9	표토제거	답구간 절토부		암절개면보호식재	리핑암	
기초사석유용	수중	0.00	피복석	수중 0.1m^3	0.00		리핑암			답구간 노상			발파암	
	수상	0.00		수상 0.1m^3	4.90		발파암 미진동굴착			답구간 노체		층따기	토사 노상	2.8
	수중속고르기	0.00		수중 0.2m^3	0.00		발파암 정밀진동제어			답외구간 절토부			토사 노체	4.5
	수상속고르기	0.00		수상 0.2m^3	0.00		발파암 진동제어(소규모)			답외구간 노상			발파 노상	
속채움유용	수중	0.00		수중고르기0.5이하	0.00		발파암 진동제어(중규모)			답외구간 노체			발파 노체	
	수상	0.00		수상고르기0.5이하	11.16		발파암 일반발파		노상준비	기존도로		측구터파기		
	수중고르기	0.00		수중 1.0m^3	0.00		발파암 브레이카			절토부	1.4	벌개제근	깎기부	
	수상고르기	0.00		수상 1.0m^3	9.07	흙쌓기	노상	4.2	비탈면보호	성토부			쌓기부 1.5m이상	
성토고르기	수중	0.00		수중고르기0.6이상	0.00		노체	11.6		절토부			쌓기부 1.5m미만	0.9
	수상	9.35		수상고르기0.6이상	11.44		비다짐	0.8		녹지대	2.2	전석지반처리	1.0m미만	
필터매트	수중	0.00	TTP	수중(신규 5ton)	0.00	되메우기				면고르기 리핑암			1.0m이상	9.9
	수상	17.51		수상(신규 5ton)	0.00	측구뚝쌓기				면고르기 발파암			인력	

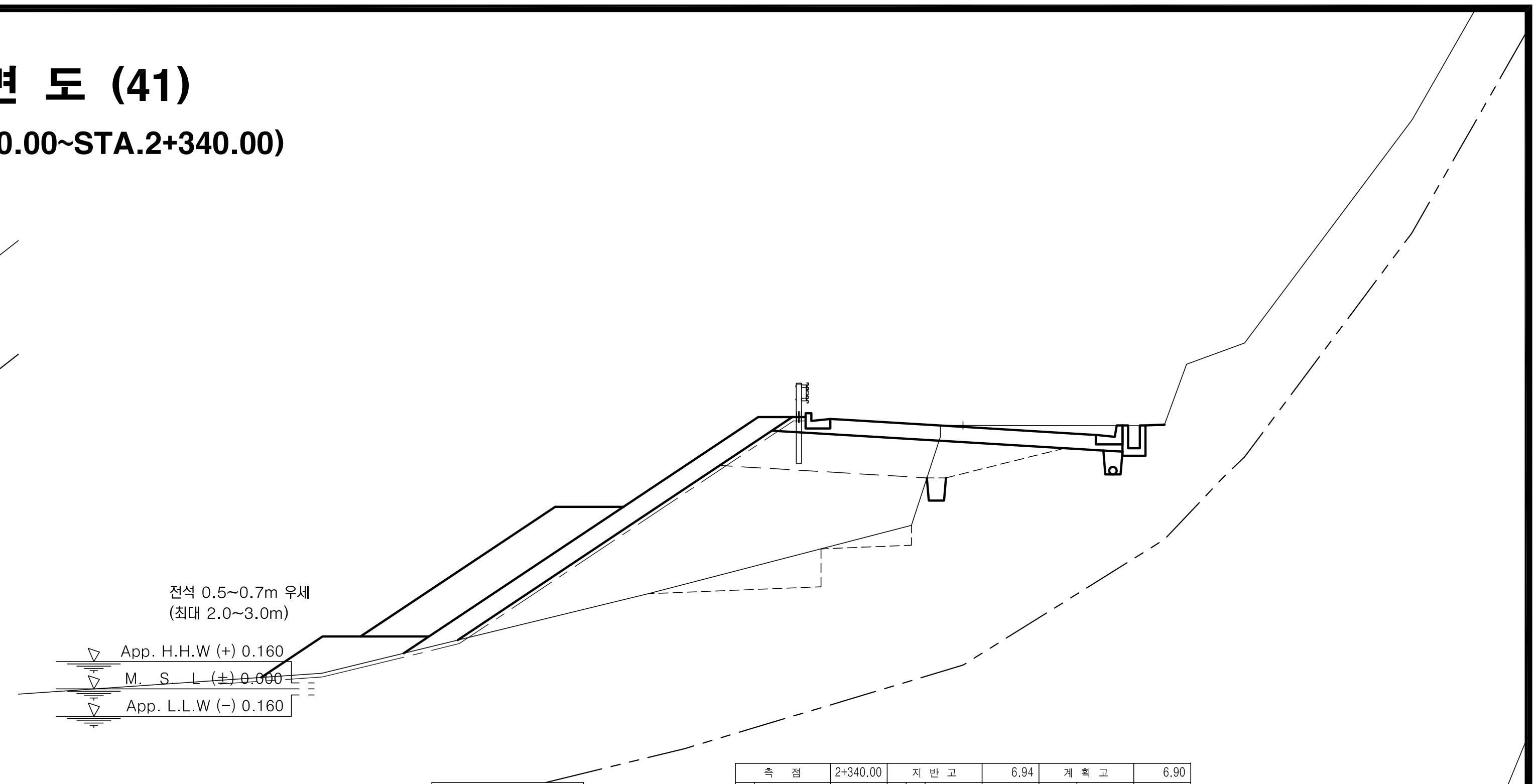

						측점		2+340.00	지반고		6.94	계획고		6.90
No.		2+340.00				흙깎기	토사	3.1	표토제거	답구간 절토부		암절개면보호식재	리핑암	
기초사석유용	수중	0.00	피복석	수중 0.1m^3	0.00		리핑암			답구간 노상			발파암	
	수상	0.00		수상 0.1m^3	5.45		발파암 미진동굴착			답구간 노체		층따기	토사 노상	1.9
	수중속고르기	0.00		수중 0.2m^3	0.00		발파암 정밀진동제어			답외구간 절토부			토사 노체	2.9
	수상속고르기	0.00		수상 0.2m^3	0.00		발파암 진동제어(소규모)			답외구간 노상			발파 노상	
속채움유용	수중	0.00		수중고르기0.5이하	0.00		발파암 진동제어(중규모)			답외구간 노체			발파 노체	
	수상	0.00		수상고르기0.5이하	12.12		발파암 일반발파		노상준비	기존도로		측구터파기		
	수중고르기	0.00		수중 1.0m^3	0.00		발파암 브레이카			절토부	1.0	벌개제근	깎기부	
	수상고르기	0.00		수상 1.0m^3	8.59	흙쌓기	노상	4.9	비탈면보호	성토부			쌓기부 1.5m이상	
성토고르기	수중	0.00		수중고르기0.6이상	0.00		노체	20.8		절토부			쌓기부 1.5m미만	
	수상	10.60		수상고르기0.6이상	10.91		비다짐			녹지대		전석지반처리	1.0m미만	
필터매트	수중	0.00	TTP	수중(신규 5ton)	0.00	되메우기				면고르기 리핑암			1.0m이상	12.0
	수상	18.24		수상(신규 5ton)	0.00	측구뚝쌓기				면고르기 발파암			인력	

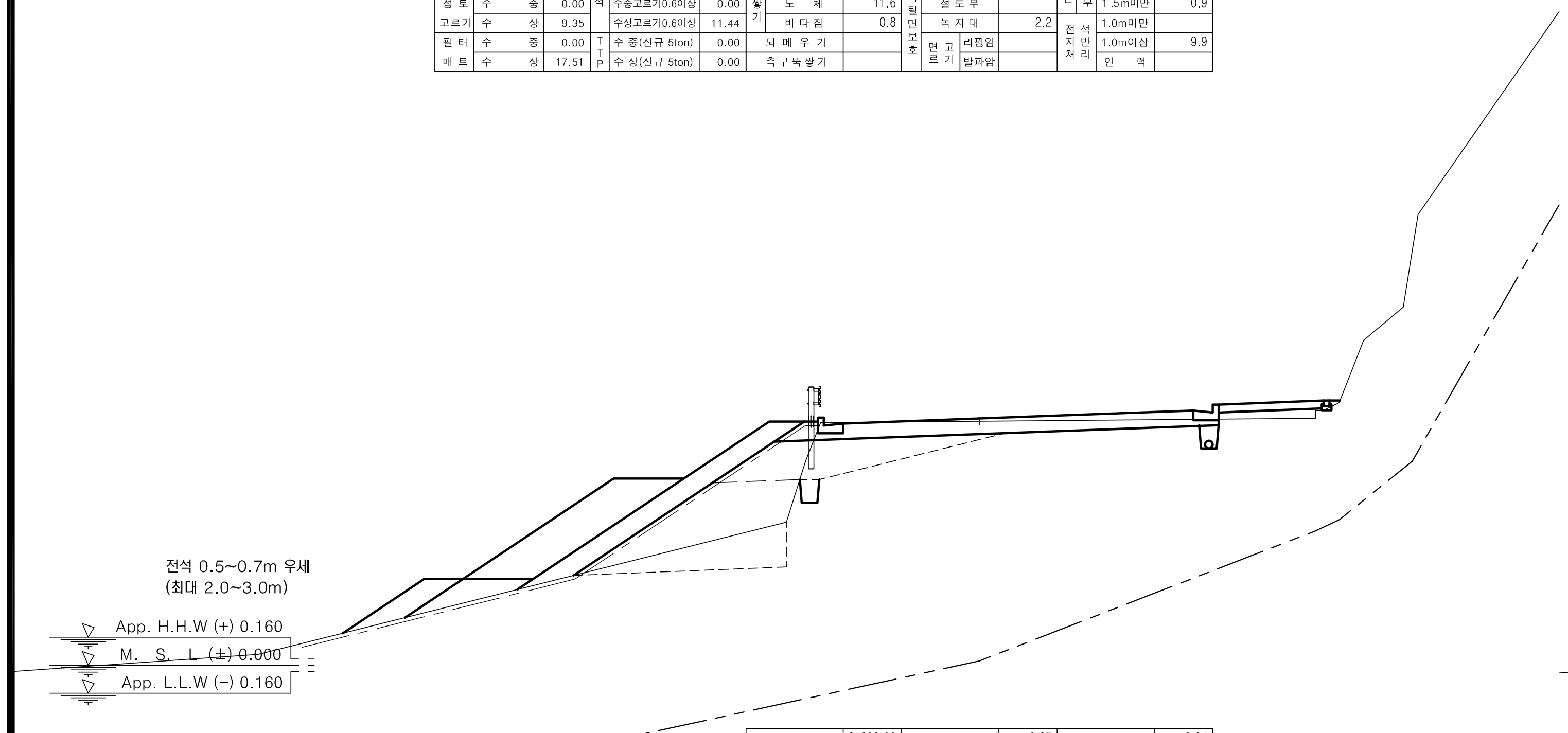

						측점		2+280.00	지반고		6.27	계획고		6.34
No.		2+280.00				흙깎기	토사	3.1	표토제거	답구간 절토부		암절개면보호식재	리핑암	
기초사석유용	수중	0.00	피복석	수중 0.1m^3	0.00		리핑암			답구간 노상			발파암	
	수상	0.00		수상 0.1m^3	3.73		발파암 미진동굴착			답구간 노체		층따기	토사 노상	2.8
	수중속고르기	0.00		수중 0.2m^3	0.00		발파암 정밀진동제어			답외구간 절토부			토사 노체	3.1
	수상속고르기	0.00		수상 0.2m^3	0.00		발파암 진동제어(소규모)			답외구간 노상			발파 노상	
속채움유용	수중	0.00		수중고르기0.5이하	0.00		발파암 진동제어(중규모)			답외구간 노체			발파 노체	
	수상	0.00		수상고르기0.5이하	8.69		발파암 일반발파		노상준비	기존도로		측구터파기		
	수중고르기	0.00		수중 1.0m^3	0.00		발파암 브레이카			절토부	5.0	벌개제근	깎기부	
	수상고르기	0.00		수상 1.0m^3	7.00	흙쌓기	노상	1.6	비탈면보호	성토부			쌓기부 1.5m이상	
성토고르기	수중	0.00		수중고르기0.6이상	0.00		노체	5.9		절토부			쌓기부 1.5m미만	0.5
	수상	7.13		수상고르기0.6이상	9.97		비다짐			녹지대		전석지반처리	1.0m미만	
필터매트	수중	0.00	TTP	수중(신규 5ton)	0.00	되메우기				면고르기 리핑암			1.0m이상	5.5
	수상	15.60		수상(신규 5ton)	0.00	측구뚝쌓기				면고르기 발파암			인력	

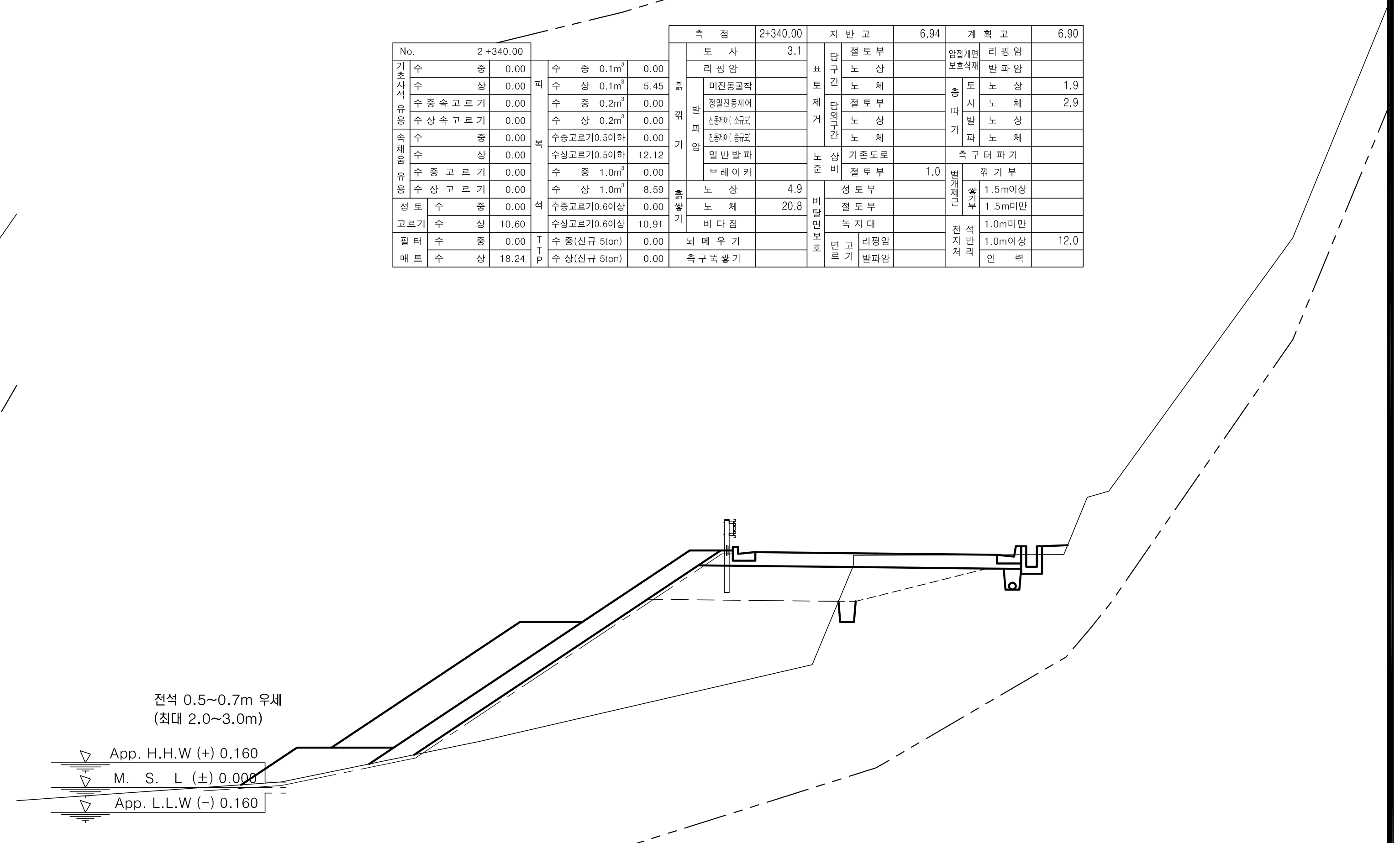

						측점		2+320.00	지반고		6.74	계획고		6.79
No.		2+320.00				흙깎기	토사	2.2	표토제거	답구간 절토부		암절개면보호식재	리핑암	
기초사석유용	수중	0.00	피복석	수중 0.1m^3	0.00		리핑암			답구간 노상			발파암	
	수상	0.00		수상 0.1m^3	5.46		발파암 미진동굴착			답구간 노체		층따기	토사 노상	2.2
	수중속고르기	0.00		수중 0.2m^3	0.00		발파암 정밀진동제어			답외구간 절토부			토사 노체	
	수상속고르기	0.00		수상 0.2m^3	0.00		발파암 진동제어(소규모)			답외구간 노상			발파 노상	
속채움유용	수중	0.00		수중고르기0.5이하	0.00		발파암 진동제어(중규모)			답외구간 노체			발파 노체	
	수상	0.00		수상고르기0.5이하	12.06		발파암 일반발파		노상준비	기존도로		측구터파기		
	수중고르기	0.00		수중 1.0m^3	0.00		발파암 브레이카			절토부	0.5	벌개제근	깎기부	
	수상고르기	0.00		수상 1.0m^3	8.94	흙쌓기	노상	5.0	비탈면보호	성토부			쌓기부 1.5m이상	
성토고르기	수중	0.00		수중고르기0.6이상	0.00		노체	22.5		절토부			쌓기부 1.5m미만	
	수상	10.68		수상고르기0.6이상	11.31		비다짐	0.2		녹지대		전석지반처리	1.0m미만	
필터매트	수중	0.00	TTP	수중(신규 5ton)	0.00	되메우기				면고르기 리핑암			1.0m이상	11.5
	수상	16.80		수상(신규 5ton)	0.00	측구뚝쌓기				면고르기 발파암			인력	

경상북도	사 업 명	울릉도 일주도로2 건설공사	△					위치정보	
	시설/공구		△					축 척	1 : 100
대 림 산 업	건설분야	토 목 / 건설단계 / 실시설계	△1	2015.12.	실시설계 준공	김 성 호	노 정 훈 / 박 시 철	도면번호	C0024002-041
			개정번호	날짜	개 정 내 용	과업책임자	분야별책임자 / 설계자	편철번호	2.053

도 면 명: 5지구 횡 단 면 도 (41) (STA.2+280.00~STA.2+340.00)

적용표준 GED-01-1104 V1.5

울릉도 일주도로2 건설공사

횡 단 면 도 (42)

5지구 (STA.2+360.00~STA.2+400.00)

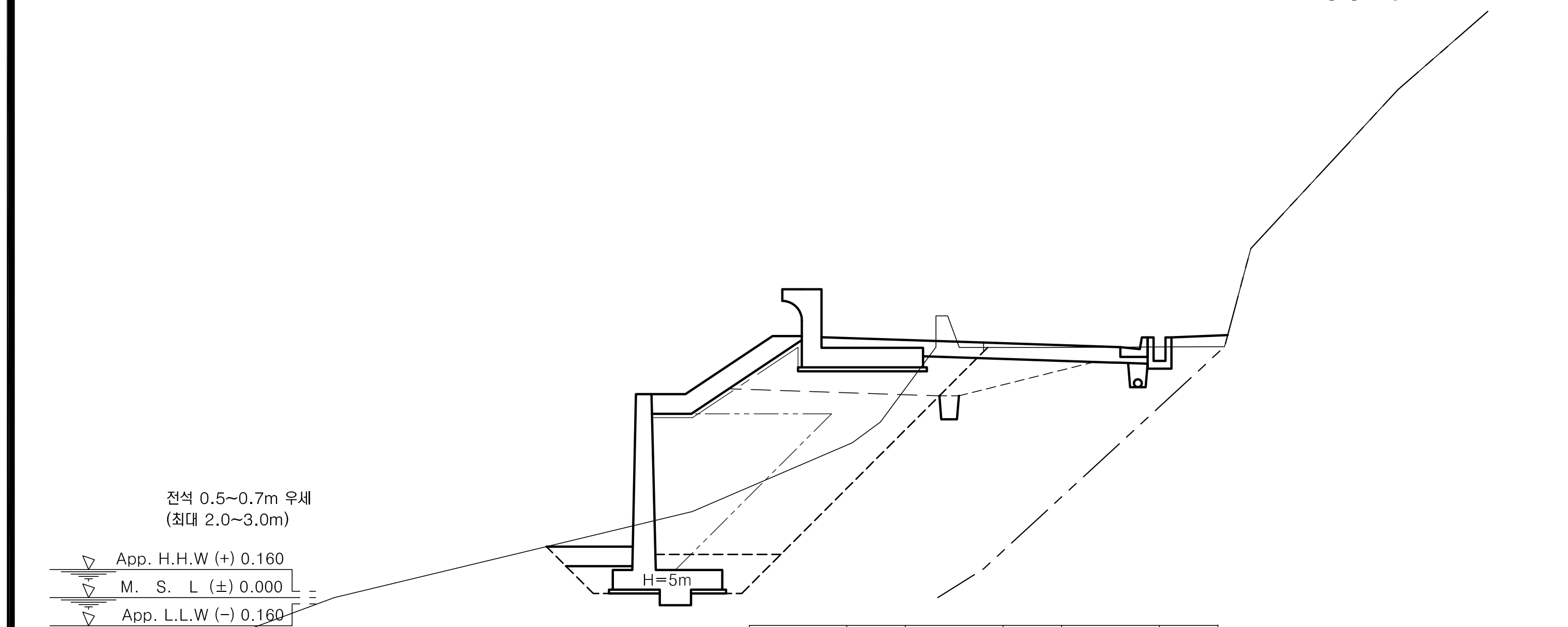

No.		2 +380.00			
기초사석유용	수 중	0.00	피복석	수 중 0.1m³	0.00
기초사석유용	수 상	0.00	피복석	수 상 0.1m³	3.01
기초사석유용	수중속고르기	0.00	피복석	수 중 0.2m³	0.00
기초사석유용	수상속고르기	0.00	피복석	수 상 0.2m³	0.00
속채움유용	수 중	0.00	피복석	수중고르기0.5이하	0.00
속채움유용	수 상	0.64	피복석	수상고르기0.5이하	6.51
속채움유용	수중고르기	0.00	피복석	수 중 1.0m³	0.00
속채움유용	수상고르기	1.70	피복석	수 상 1.0m³	0.00
성토고르기	수 중	0.00	피복석	수중고르기0.6이상	0.00
성토고르기	수 상	4.41	피복석	수상고르기0.6이상	0.00
필터매트	수 중	0.00	TTP	수 중(신규 5ton)	0.00
필터매트	수 상	6.41	TTP	수 상(신규 5ton)	0.00

측 점	2+380.00	지 반 고	6.40	계 획 고	6.53
흙깎기 토 사	1.8	표토제거 답구간 절토부		암절개면보호식재 리핑암	
흙깎기 리핑암		표토제거 답구간 노 상		암절개면보호식재 발파암	
흙깎기 발파암 미진동굴착		표토제거 답구간 노 체		층따기 토사 노 상	1.7
흙깎기 발파암 정밀진동제어		표토제거 답외구간 절토부		층따기 토사 노 체	
흙깎기 발파암 진동제어(소규모)		표토제거 답외구간 노 상		층따기 발파 노 상	
흙깎기 발파암 진동제어(중규모)		표토제거 답외구간 노 체		층따기 발파 노 체	
흙깎기 발파암 일반발파		노상준비 기존도로		측구터파기	
흙깎기 발파암 브레이카		노상준비 절토부	1.7	벌개제근 깎기부	
흙쌓기 노 상	3.9	비탈면보호 성토부		벌개제근 쌓기부 1.5m이상	
흙쌓기 노 체	11.4	비탈면보호 절토부		벌개제근 쌓기부 1.5m미만	
흙쌓기 비다짐	0.8	비탈면보호 녹지대	1.4	전석지반처리 1.0m미만	
되메우기		비탈면보호 면고르기 리핑암		전석지반처리 1.0m이상	
측구뚝쌓기		비탈면보호 면고르기 발파암		전석지반처리 인력	

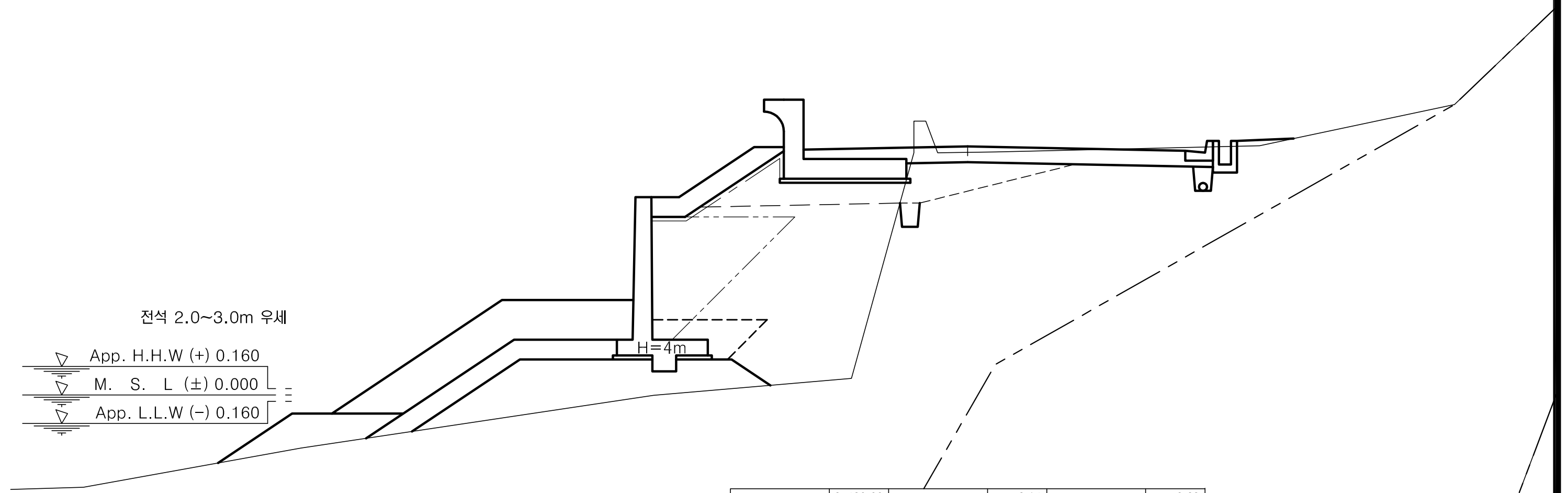

No.		2 +400.00			
기초사석유용	수 중	2.21	피복석	수 중 0.1m³	0.91
기초사석유용	수 상	5.46	피복석	수 상 0.1m³	4.03
기초사석유용	수중속고르기	1.66	피복석	수 중 0.2m³	0.00
기초사석유용	수상속고르기	3.97	피복석	수 상 0.2m³	0.00
속채움유용	수 중	0.00	피복석	수중고르기0.5이하	1.97
속채움유용	수 상	0.00	피복석	수상고르기0.5이하	8.86
속채움유용	수중고르기	0.00	피복석	수 중 1.0m³	3.41
속채움유용	수상고르기	0.00	피복석	수 상 1.0m³	6.59
성토고르기	수 중	0.00	피복석	수중고르기0.6이상	4.09
성토고르기	수 상	3.85	피복석	수상고르기0.6이상	7.65
필터매트	수 중	0.00	TTP	수 중(신규 5ton)	0.00
필터매트	수 상	5.85	TTP	수 상(신규 5ton)	0.00

측 점	2+400.00	지 반 고	6.14	계 획 고	6.29
흙깎기 토 사	3.5	표토제거 답구간 절토부		암절개면보호식재 리핑암	
흙깎기 리핑암		표토제거 답구간 노 상		암절개면보호식재 발파암	
흙깎기 발파암 미진동굴착		표토제거 답구간 노 체		층따기 토사 노 상	2.4
흙깎기 발파암 정밀진동제어		표토제거 답외구간 절토부		층따기 토사 노 체	
흙깎기 발파암 진동제어(소규모)		표토제거 답외구간 노 상		층따기 발파 노 상	
흙깎기 발파암 진동제어(중규모)		표토제거 답외구간 노 체		층따기 발파 노 체	
흙깎기 발파암 일반발파		노상준비 기존도로		측구터파기	
흙깎기 발파암 브레이카		노상준비 절토부	3.0	벌개제근 깎기부	
흙쌓기 노 상	3.1	비탈면보호 성토부		벌개제근 쌓기부 1.5m이상	
흙쌓기 노 체	15.1	비탈면보호 절토부		벌개제근 쌓기부 1.5m미만	0.9
흙쌓기 비다짐	0.1	비탈면보호 녹지대	1.4	전석지반처리 1.0m미만	
되메우기		비탈면보호 면고르기 리핑암		전석지반처리 1.0m이상	2.0
측구뚝쌓기		비탈면보호 면고르기 발파암		전석지반처리 인력	

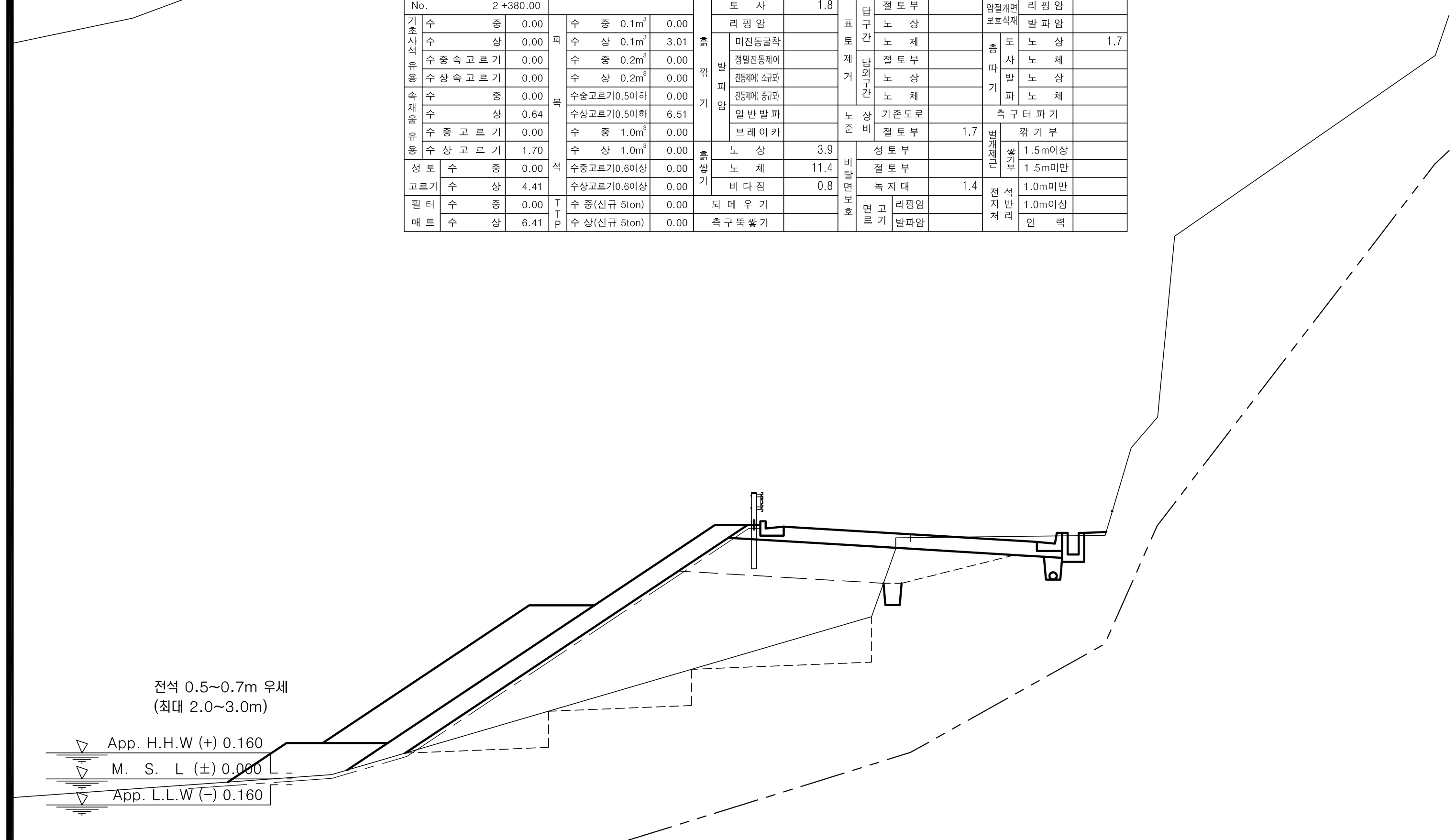

No.		2 +360.00			
기초사석유용	수 중	0.00	피복석	수 중 0.1m³	0.00
기초사석유용	수 상	0.00	피복석	수 상 0.1m³	5.90
기초사석유용	수중속고르기	0.00	피복석	수 중 0.2m³	0.00
기초사석유용	수상속고르기	0.00	피복석	수 상 0.2m³	0.00
속채움유용	수 중	0.00	피복석	수중고르기0.5이하	0.00
속채움유용	수 상	0.00	피복석	수상고르기0.5이하	13.13
속채움유용	수중고르기	0.00	피복석	수 중 1.0m³	0.00
속채움유용	수상고르기	0.00	피복석	수 상 1.0m³	9.56
성토고르기	수 중	0.00	피복석	수중고르기0.6이상	0.00
성토고르기	수 상	11.38	피복석	수상고르기0.6이상	11.62
필터매트	수 중	0.00	TTP	수 중(신규 5ton)	0.00
필터매트	수 상	18.73	TTP	수 상(신규 5ton)	0.00

측 점	2+360.00	지 반 고	6.66	계 획 고	6.76
흙깎기 토 사	2.5	표토제거 답구간 절토부		암절개면보호식재 리핑암	
흙깎기 리핑암		표토제거 답구간 노 상		암절개면보호식재 발파암	
흙깎기 발파암 미진동굴착		표토제거 답구간 노 체		층따기 토사 노 상	1.8
흙깎기 발파암 정밀진동제어		표토제거 답외구간 절토부		층따기 토사 노 체	7.1
흙깎기 발파암 진동제어(소규모)		표토제거 답외구간 노 상		층따기 발파 노 상	
흙깎기 발파암 진동제어(중규모)		표토제거 답외구간 노 체		층따기 발파 노 체	
흙깎기 발파암 일반발파		노상준비 기존도로		측구터파기	
흙깎기 발파암 브레이카		노상준비 절토부	0.8	벌개제근 깎기부	
흙쌓기 노 상	5.2	비탈면보호 성토부		벌개제근 쌓기부 1.5m이상	
흙쌓기 노 체	20.9	비탈면보호 절토부		벌개제근 쌓기부 1.5m미만	
흙쌓기 비다짐		비탈면보호 녹지대	0.6	전석지반처리 1.0m미만	
되메우기		비탈면보호 면고르기 리핑암		전석지반처리 1.0m이상	12.9
측구뚝쌓기		비탈면보호 면고르기 발파암		전석지반처리 인력	

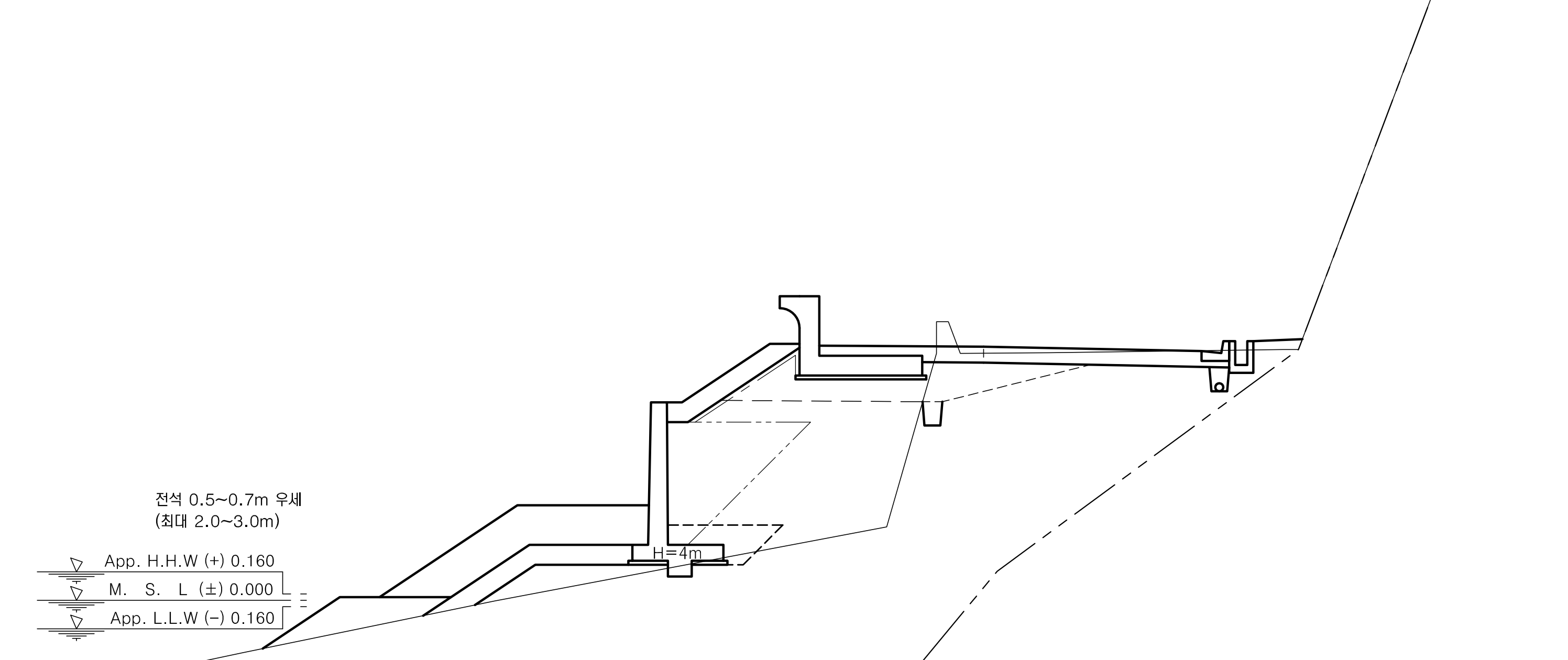

No.		2 +390.00			
기초사석유용	수 중	0.00	피복석	수 중 0.1m³	0.00
기초사석유용	수 상	1.90	피복석	수 상 0.1m³	4.29
기초사석유용	수중속고르기	0.00	피복석	수 중 0.2m³	0.00
기초사석유용	수상속고르기	4.18	피복석	수 상 0.2m³	0.00
속채움유용	수 중	0.00	피복석	수중고르기0.5이하	0.00
속채움유용	수 상	0.00	피복석	수상고르기0.5이하	9.62
속채움유용	수중고르기	0.00	피복석	수 중 1.0m³	0.00
속채움유용	수상고르기	0.00	피복석	수 상 1.0m³	8.91
성토고르기	수 중	0.00	피복석	수중고르기0.6이상	0.00
성토고르기	수 상	3.91	피복석	수상고르기0.6이상	10.84
필터매트	수 중	0.00	TTP	수 중(신규 5ton)	0.00
필터매트	수 상	5.91	TTP	수 상(신규 5ton)	0.00

측 점	2+390.00	지 반 고	6.25	계 획 고	6.41
흙깎기 토 사	3.1	표토제거 답구간 절토부		암절개면보호식재 리핑암	
흙깎기 리핑암		표토제거 답구간 노 상		암절개면보호식재 발파암	
흙깎기 발파암 미진동굴착		표토제거 답구간 노 체		층따기 토사 노 상	2.2
흙깎기 발파암 정밀진동제어		표토제거 답외구간 절토부		층따기 토사 노 체	
흙깎기 발파암 진동제어(소규모)		표토제거 답외구간 노 상		층따기 발파 노 상	
흙깎기 발파암 진동제어(중규모)		표토제거 답외구간 노 체		층따기 발파 노 체	
흙깎기 발파암 일반발파		노상준비 기존도로		측구터파기	
흙깎기 발파암 브레이카		노상준비 절토부	3.0	벌개제근 깎기부	
흙쌓기 노 상	3.2	비탈면보호 성토부		벌개제근 쌓기부 1.5m이상	
흙쌓기 노 체	13.2	비탈면보호 절토부		벌개제근 쌓기부 1.5m미만	
흙쌓기 비다짐	0.3	비탈면보호 녹지대	1.2	전석지반처리 1.0m미만	
되메우기		비탈면보호 면고르기 리핑암		전석지반처리 1.0m이상	3.3
측구뚝쌓기		비탈면보호 면고르기 발파암		전석지반처리 인력	

경상북도	사 업 명	울릉도 일주도로2 건설공사		위치정보	
	시설/공구			축 척	1 : 100
대 림 산 업	건설분야	토 목	건설단계 / 실시설계	도면번호	C0024002-042

개정번호	날짜	개 정 내 용	과업책임자	분야별책임자	설계자
△					
△					
△					
1	2015.12.	실시설계 준공	김 성 호	노 정 훈	박 시 철

도 면 명: 5지구 횡 단 면 도 (42) (STA.2+360.00~STA.2+400.00)

편철번호: 2.054

적용표준 GED-01-1104 V1.5

울릉도 일주도로2 건설공사

횡 단 면 도 (43)

5지구 (STA.2+410.00~STA.2+440.00)

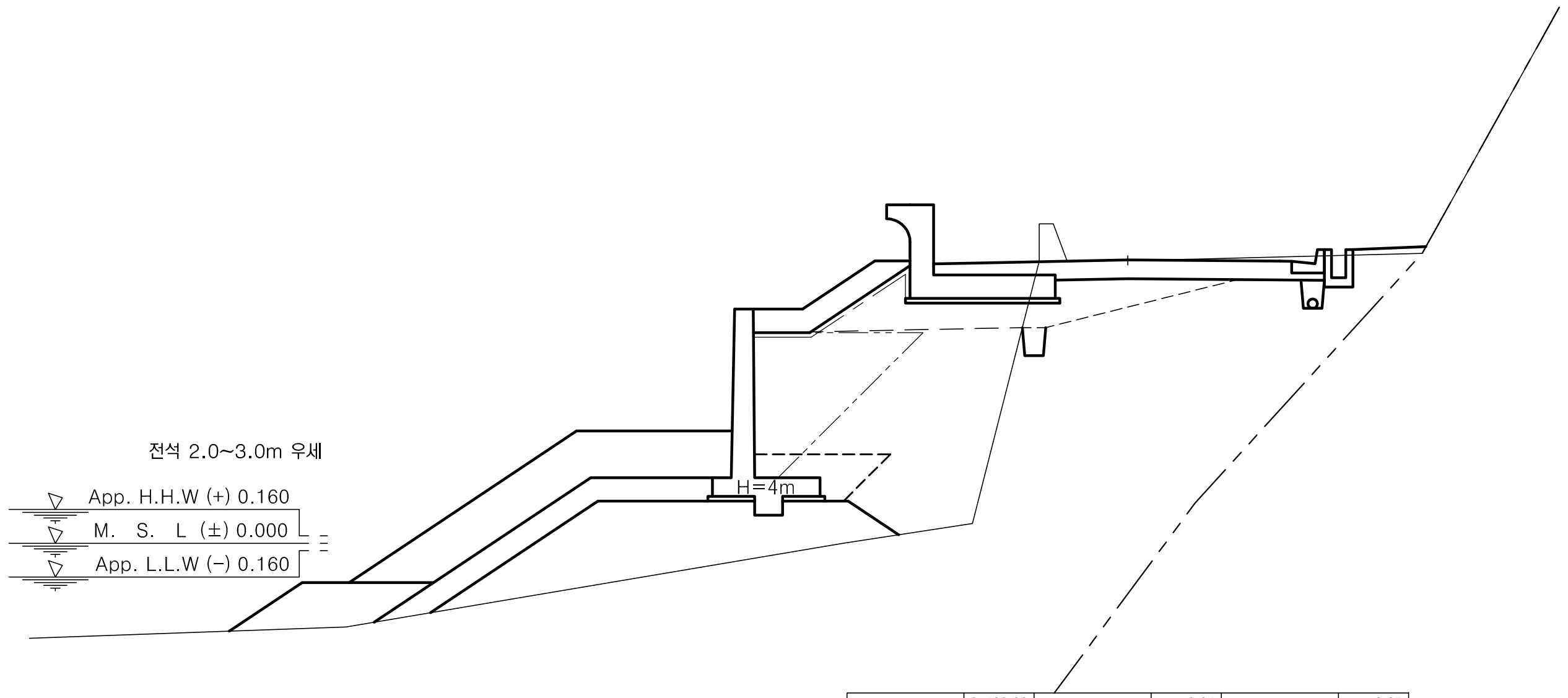

No.		2+420.00			
기초사석유용	수중	4.89	피복석	수중 0.1m³	1.43
	수상	5.72		수상 0.1m³	4.00
	수중속고르기	2.67		수중 0.2m³	0.00
	수상속고르기	3.97		수상 0.2m³	0.00
속채움유용	수중	0.00		수중고르기0.5이하	3.04
	수상	0.00		수상고르기0.5이하	8.79
	수중고르기	0.00		수중 1.0m³	4.25
	수상고르기	0.00		수상 1.0m³	6.59
성토고르기	수중	0.00		수중고르기0.6이상	4.38
	수상	3.78		수상고르기0.6이상	7.65
필터매트	수중	0.00	TTP	수중(신규 5ton)	0.00
	수상	5.78		수상(신규 5ton)	0.00

측점		2+420.00	지반고		6.04	계획고		6.05
흙깎기	토사	3.7	표토제거 답구간	절토부		암절개면보호식재	리핑암	
	리핑암			노상			발파암	
	발파암 미진동굴착			노체		층따기 토사	노상	2.2
	정밀진동제어		답외구간	절토부			노체	
	진동제어(소규모)			노상		층따기 발파	노상	
	진동제어(중규모)			노체			노체	
	일반발파		노상준비	기존도로		측구터파기		
	브레이카			절토부	2.2	벌개제근	깎기부	
흙쌓기	노상	2.8	비탈면보호	성토부		쌓기부	1.5m이상	
	노체	12.1		절토부			1.5m미만	
	비다짐	0.2		녹지대	1.6	전석지반처리	1.0m미만	
되메우기				면고르기 리핑암			1.0m이상	1.6
측구뚝쌓기				면고르기 발파암			인력	

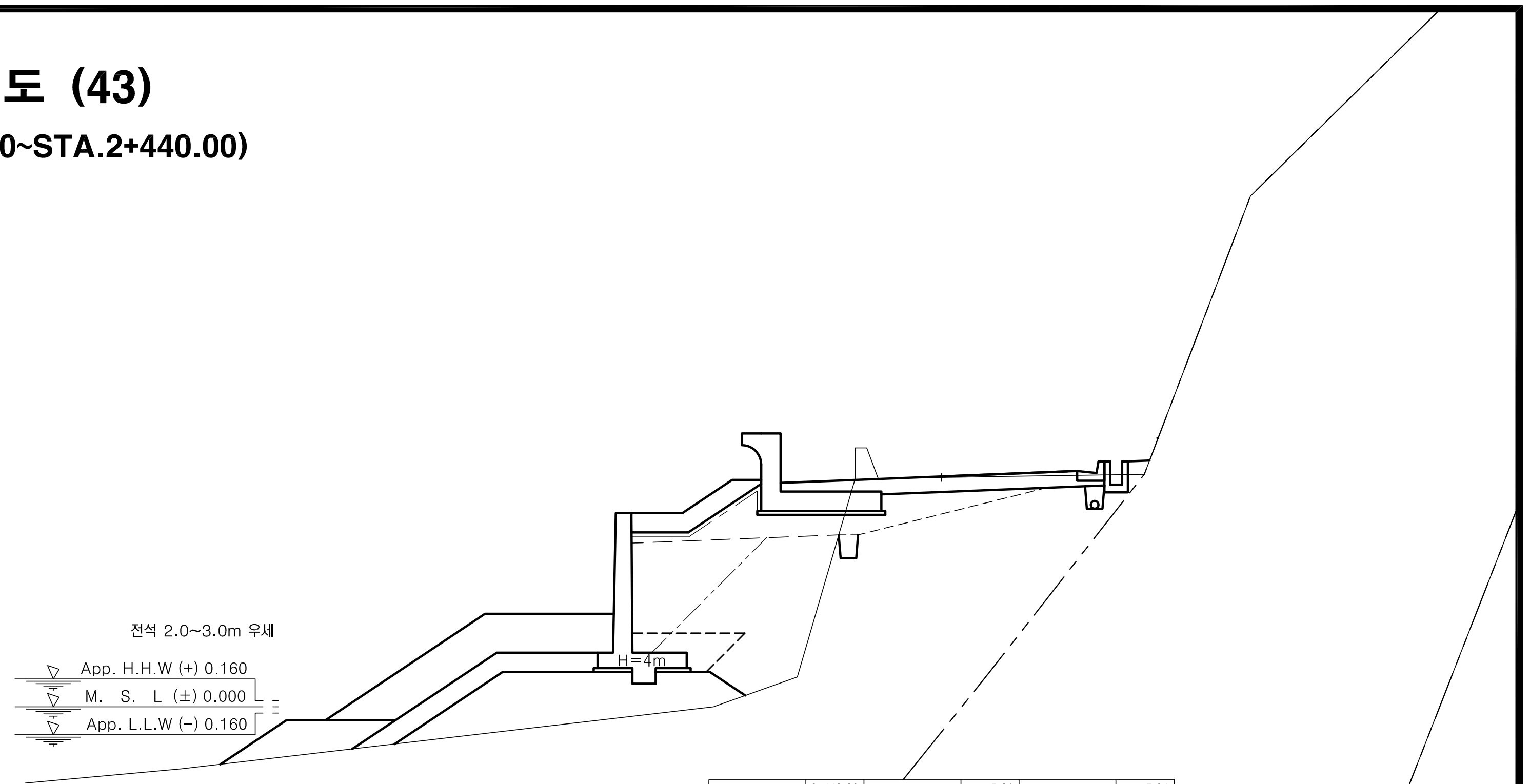

No.		2+440.00			
기초사석유용	수중	3.26	피복석	수중 0.1m³	0.92
	수상	5.66		수상 0.1m³	3.97
	수중속고르기	1.73		수중 0.2m³	0.00
	수상속고르기	3.97		수상 0.2m³	0.00
속채움유용	수중	0.00		수중고르기0.5이하	1.96
	수상	0.00		수상고르기0.5이하	8.73
	수중고르기	0.00		수중 1.0m³	3.26
	수상고르기	0.00		수상 1.0m³	6.59
성토고르기	수중	0.00		수중고르기0.6이상	3.67
	수상	3.73		수상고르기0.6이상	7.65
필터매트	수중	0.00	TTP	수중(신규 5ton)	0.00
	수상	5.73		수상(신규 5ton)	0.00

측점		2+440.00	지반고		5.91	계획고		5.94
흙깎기	토사	3.4	표토제거 답구간	절토부		암절개면보호식재	리핑암	
	리핑암			노상			발파암	
	발파암 미진동굴착			노체		층따기 토사	노상	2.4
	정밀진동제어		답외구간	절토부			노체	
	진동제어(소규모)			노상		층따기 발파	노상	
	진동제어(중규모)			노체			노체	
	일반발파		노상준비	기존도로		측구터파기		
	브레이카			절토부	1.0	벌개제근	깎기부	
흙쌓기	노상	3.0	비탈면보호	성토부		쌓기부	1.5m이상	
	노체	9.6		절토부			1.5m미만	
	비다짐	0.2		녹지대	0.6	전석지반처리	1.0m미만	
되메우기				면고르기 리핑암			1.0m이상	1.3
측구뚝쌓기				면고르기 발파암			인력	

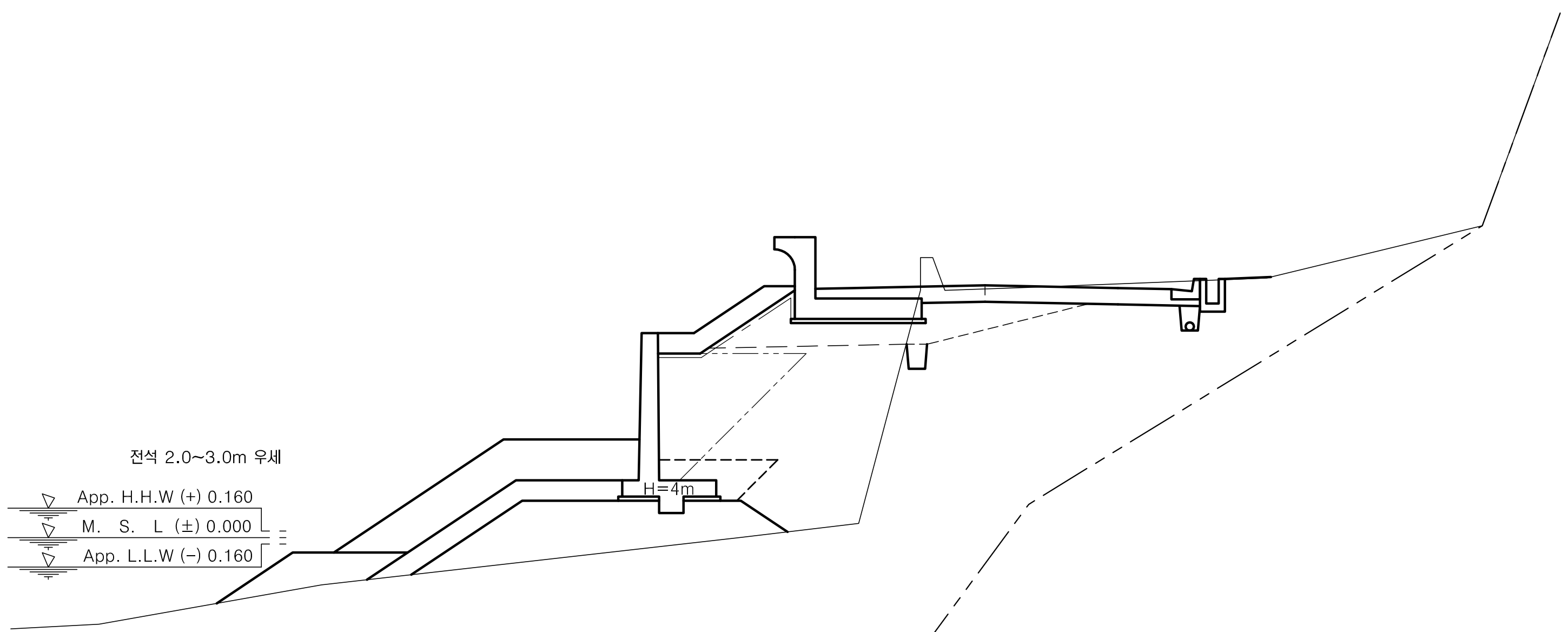

No.		2+410.00			
기초사석유용	수중	3.03	피복석	수중 0.1m³	0.87
	수상	5.75		수상 0.1m³	4.02
	수중속고르기	1.64		수중 0.2m³	0.00
	수상속고르기	3.97		수상 0.2m³	0.00
속채움유용	수중	0.00		수중고르기0.5이하	1.86
	수상	0.00		수상고르기0.5이하	8.82
	수중고르기	0.00		수중 1.0m³	3.24
	수상고르기	0.00		수상 1.0m³	6.59
성토고르기	수중	0.00		수중고르기0.6이상	3.90
	수상	3.81		수상고르기0.6이상	7.65
필터매트	수중	0.00	TTP	수중(신규 5ton)	0.00
	수상	5.81		수상(신규 5ton)	0.00

측점		2+410.00	지반고		6.08	계획고		6.17
흙깎기	토사	3.9	표토제거 답구간	절토부		암절개면보호식재	리핑암	
	리핑암			노상			발파암	
	발파암 미진동굴착			노체		층따기 토사	노상	2.4
	정밀진동제어		답외구간	절토부			노체	
	진동제어(소규모)			노상		층따기 발파	노상	
	진동제어(중규모)			노체			노체	
	일반발파		노상준비	기존도로		측구터파기		
	브레이카			절토부	2.2	벌개제근	깎기부	
흙쌓기	노상	3.0	비탈면보호	성토부		쌓기부	1.5m이상	
	노체	13.9		절토부			1.5m미만	
	비다짐			녹지대	1.1	전석지반처리	1.0m미만	
되메우기				면고르기 리핑암			1.0m이상	1.7
측구뚝쌓기				면고르기 발파암			인력	

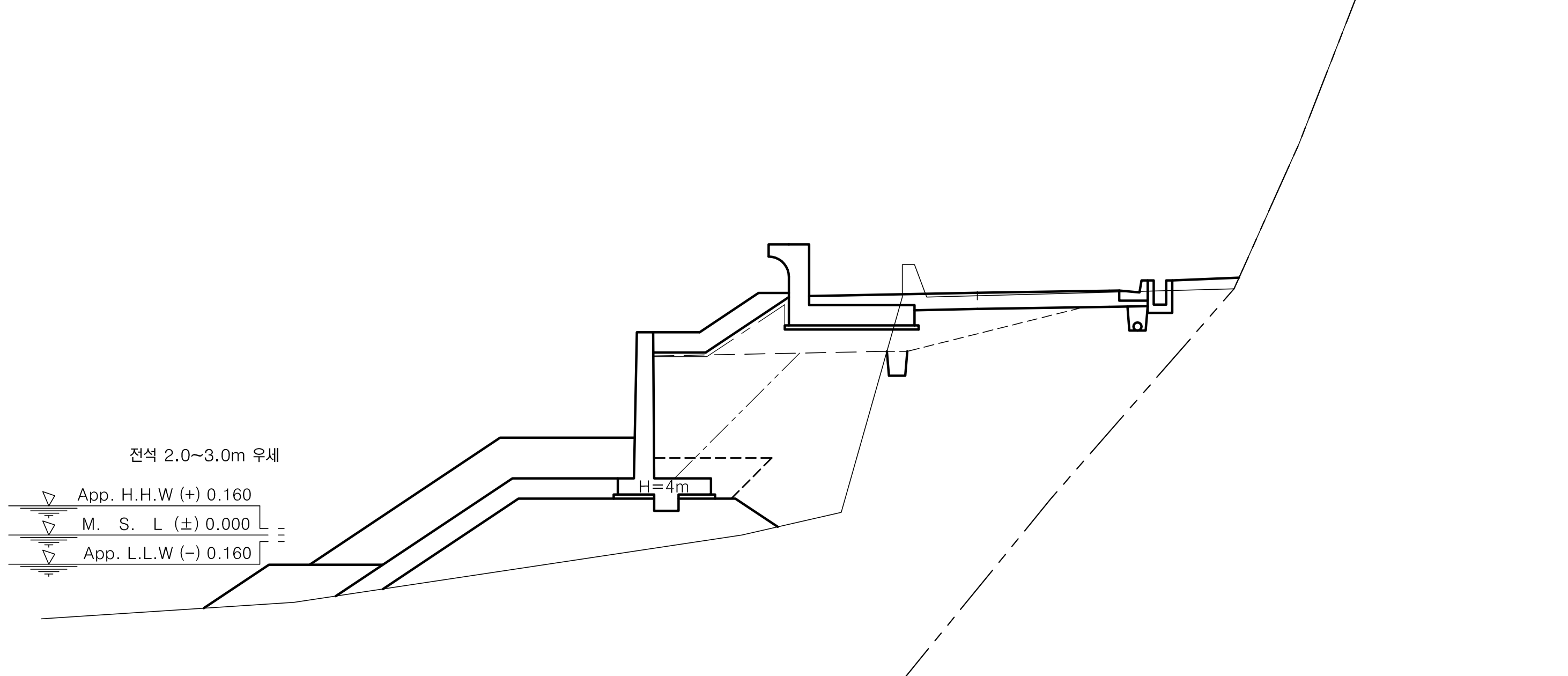

No.		2+430.00			
기초사석유용	수중	4.56	피복석	수중 0.1m³	1.28
	수상	5.73		수상 0.1m³	3.98
	수중속고르기	2.40		수중 0.2m³	0.00
	수상속고르기	3.97		수상 0.2m³	0.00
속채움유용	수중	0.00		수중고르기0.5이하	2.71
	수상	0.00		수상고르기0.5이하	8.74
	수중고르기	0.00		수중 1.0m³	4.00
	수상고르기	0.00		수상 1.0m³	6.59
성토고르기	수중	0.00		수중고르기0.6이상	4.25
	수상	3.74		수상고르기0.6이상	7.65
필터매트	수중	0.00	TTP	수중(신규 5ton)	0.00
	수상	5.74		수상(신규 5ton)	0.00

측점		2+430.00	지반고		5.91	계획고		5.98
흙깎기	토사	3.0	표토제거 답구간	절토부		암절개면보호식재	리핑암	
	리핑암			노상			발파암	
	발파암 미진동굴착			노체		층따기 토사	노상	2.3
	정밀진동제어		답외구간	절토부			노체	
	진동제어(소규모)			노상		층따기 발파	노상	
	진동제어(중규모)			노체			노체	
	일반발파		노상준비	기존도로		측구터파기		
	브레이카			절토부	1.1	벌개제근	깎기부	
흙쌓기	노상	3.0	비탈면보호	성토부		쌓기부	1.5m이상	
	노체	11.6		절토부			1.5m미만	
	비다짐	0.4		녹지대	1.6	전석지반처리	1.0m미만	
되메우기				면고르기 리핑암			1.0m이상	1.6
측구뚝쌓기				면고르기 발파암			인력	

경상북도	사업명	울릉도 일주도로2 건설공사			△					
	시설/공구				△					
대림산업	건설분야	토목	건설단계	실시설계	△					
					△1	2015.12.	실시설계 준공	김성호	노정훈	박시철
					개정번호	날짜	개정내용	과업책임자	분야별책임자	설계자

위치정보		도면명	5지구 횡단면도 (43) (STA.2+410.00~STA.2+440.00)
축척	1 : 100		
도면번호	C0024002-043	편철번호	2.055

적용표준 GED-01-1104 V1.5

울릉도 일주도로2 건설공사

횡 단 면 도 (44)

5지구 (STA.2+450.00~STA.2+480.00)

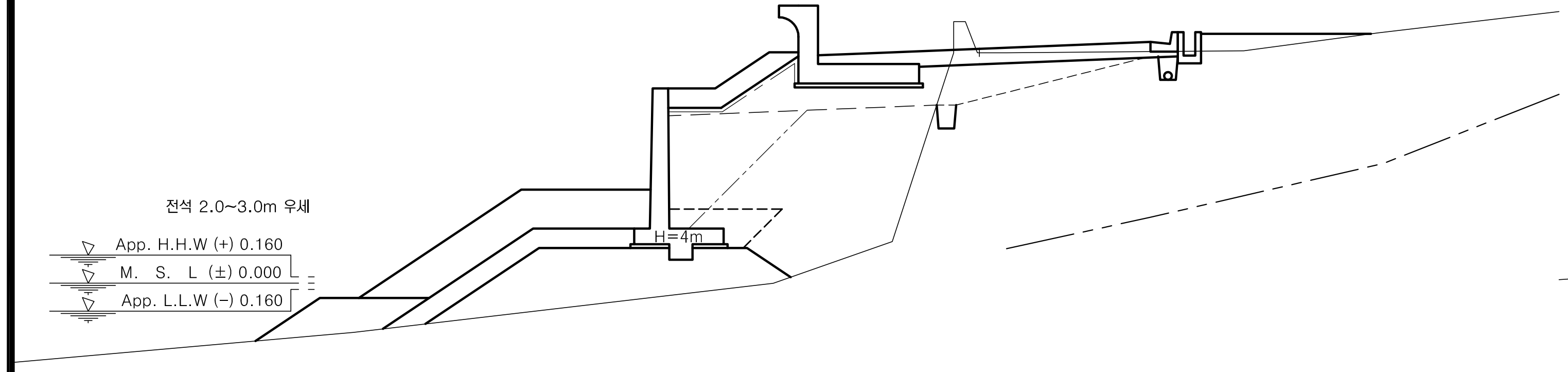

						측 점		2+460.00	지 반 고		5.92	계 획 고		6.02
No.	2 +460.00					흙깎기	토 사	1.9	표토제거 답구간	절토부		암절개면 보호식재	리핑암	
기초사석 유용	수 중	3.88	피복석	수 중 0.1m³	1.00	흙깎기	리핑암		표토제거 답구간	노 상		암절개면 보호식재	발파암	
기초사석 유용	수 상	5.80	피복석	수 상 0.1m³	3.98	흙깎기 발파암	미진동굴착		표토제거 답구간	노 체		층따기 토사	노 상	2.8
기초사석 유용	수중속고르기	1.89	피복석	수 중 0.2m³	0.00	흙깎기 발파암	정밀진동제어		표토제거 답외구간	절토부		층따기 토사	노 체	
기초사석 유용	수상속고르기	3.97	피복석	수 상 0.2m³	0.00	흙깎기 발파암	진동제어(소규모)		표토제거 답외구간	노 상		층따기 발파	노 상	
속채움 유용	수 중	0.00	피복석	수중고르기0.5이하	2.12	흙깎기 발파암	진동제어(중규모)		표토제거 답외구간	노 체		층따기 발파	노 체	
속채움 유용	수 상	0.00	피복석	수상고르기0.5이하	8.75	흙깎기 발파암	일반발파		노상준비	기존도로		측구터파기		
속채움 유용	수중고르기	0.00	피복석	수 중 1.0m³	3.37	흙깎기 발파암	브레이카		노상준비	절토부	0.3	벌개제근	깎기부	
속채움 유용	수상고르기	0.00	피복석	수 상 1.0m³	6.59	흙쌓기	노 상	4.0	비탈면보호	성토부		벌개제근 쌓기부	1.5m이상	
성토고르기	수 중	0.00	피복석	수중고르기0.6이상	3.68	흙쌓기	노 체	15.4	비탈면보호	절토부		벌개제근 쌓기부	1.5m미만	
성토고르기	수 상	3.75	피복석	수상고르기0.6이상	7.65	흙쌓기	비다짐	1.2	비탈면보호	녹지대	4.4	전석지반처리	1.0m미만	
필터매트	수 중	0.00	TTP	수 중(신규 5ton)	0.00	되메우기			비탈면보호 면고르기	리핑암		전석지반처리	1.0m이상	2.6
필터매트	수 상	5.75	TTP	수 상(신규 5ton)	0.00	측구뚝쌓기			비탈면보호 면고르기	발파암		전석지반처리	인 력	

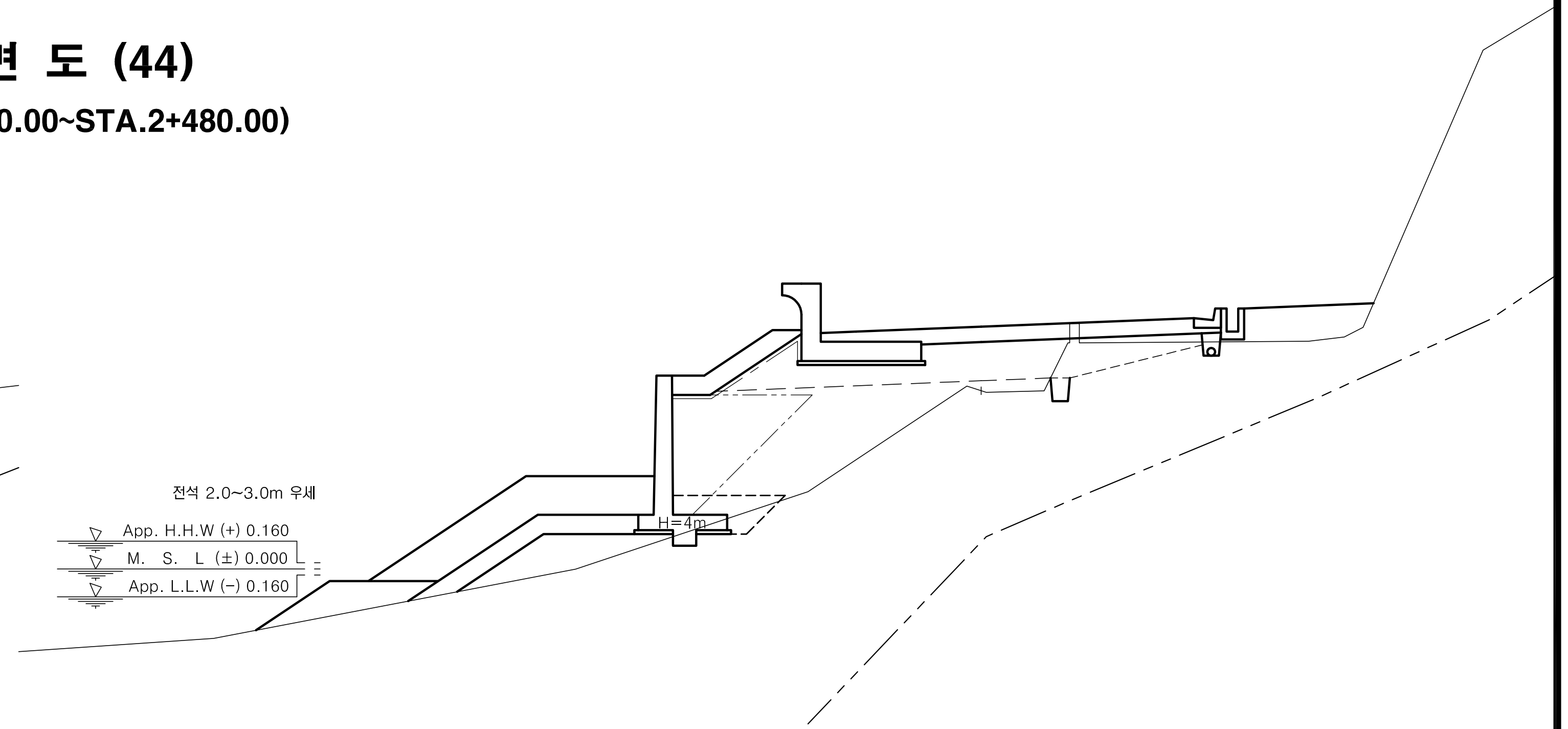

						측 점		2+480.00	지 반 고		4.61	계 획 고		6.27
No.	2 +480.00					흙깎기	토 사	0.1	표토제거 답구간	절토부		암절개면 보호식재	리핑암	
기초사석 유용	수 중	0.65	피복석	수 중 0.1m³	0.64	흙깎기	리핑암		표토제거 답구간	노 상		암절개면 보호식재	발파암	
기초사석 유용	수 상	2.58	피복석	수 상 0.1m³	2.29	흙깎기 발파암	미진동굴착		표토제거 답구간	노 체		층따기 토사	노 상	2.0
기초사석 유용	수중속고르기	1.07	피복석	수 중 0.2m³	0.00	흙깎기 발파암	정밀진동제어		표토제거 답외구간	절토부		층따기 토사	노 체	
기초사석 유용	수상속고르기	3.97	피복석	수 상 0.2m³	0.00	흙깎기 발파암	진동제어(소규모)		표토제거 답외구간	노 상		층따기 발파	노 상	
속채움 유용	수 중	0.00	피복석	수중고르기0.5이하	1.50	흙깎기 발파암	진동제어(중규모)		표토제거 답외구간	노 체		층따기 발파	노 체	
속채움 유용	수 상	0.00	피복석	수상고르기0.5이하	5.12	흙깎기 발파암	일반발파		노상준비	기존도로		측구터파기		
속채움 유용	수중고르기	0.00	피복석	수 중 1.0m³	3.07	흙깎기 발파암	브레이카		노상준비	절토부		벌개제근	깎기부	
속채움 유용	수상고르기	0.00	피복석	수 상 1.0m³	6.59	흙쌓기	노 상	7.3	비탈면보호	성토부		벌개제근 쌓기부	1.5m이상	
성토고르기	수 중	0.00	피복석	수중고르기0.6이상	3.86	흙쌓기	노 체	9.8	비탈면보호	절토부		벌개제근 쌓기부	1.5m미만	
성토고르기	수 상	3.84	피복석	수상고르기0.6이상	7.65	흙쌓기	비다짐	2.8	비탈면보호	녹지대	3.4	전석지반처리	1.0m미만	
필터매트	수 중	0.00	TTP	수 중(신규 5ton)	0.00	되메우기			비탈면보호 면고르기	리핑암		전석지반처리	1.0m이상	6.9
필터매트	수 상	5.84	TTP	수 상(신규 5ton)	0.00	측구뚝쌓기			비탈면보호 면고르기	발파암		전석지반처리	인 력	

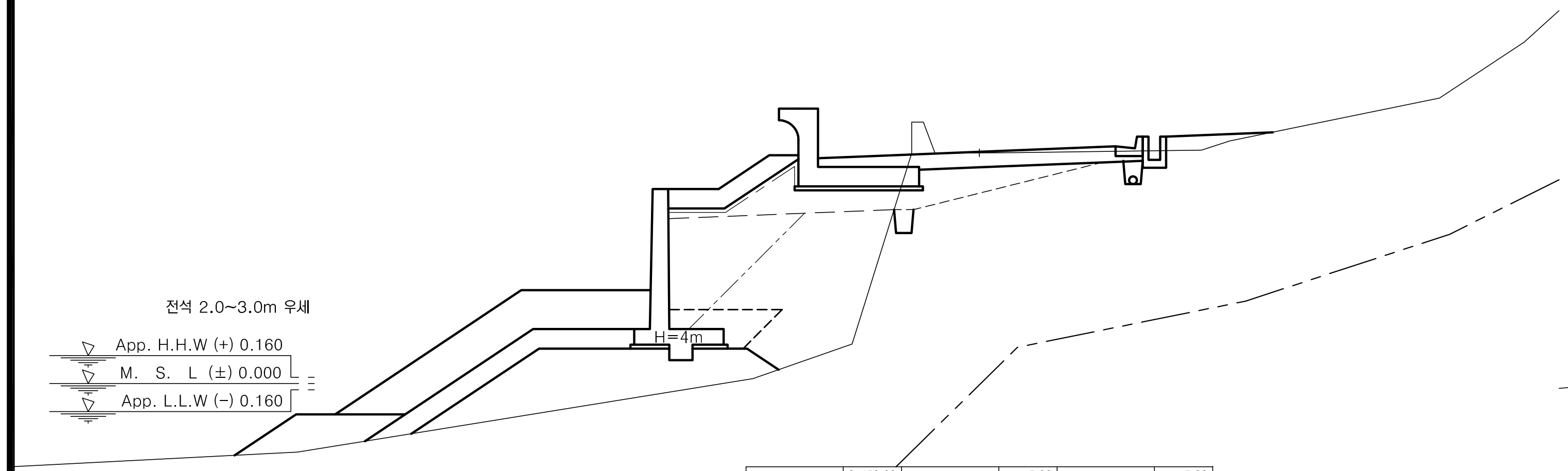

						측 점		2+450.00	지 반 고		5.93	계 획 고		5.96
No.	2 +450.00					흙깎기	토 사	2.9	표토제거 답구간	절토부		암절개면 보호식재	리핑암	
기초사석 유용	수 중	3.91	피복석	수 중 0.1m³	1.25	흙깎기	리핑암		표토제거 답구간	노 상		암절개면 보호식재	발파암	
기초사석 유용	수 상	5.54	피복석	수 상 0.1m³	3.97	흙깎기 발파암	미진동굴착		표토제거 답구간	노 체		층따기 토사	노 상	2.6
기초사석 유용	수중속고르기	2.33	피복석	수 중 0.2m³	0.00	흙깎기 발파암	정밀진동제어		표토제거 답외구간	절토부		층따기 토사	노 체	
기초사석 유용	수상속고르기	3.97	피복석	수 상 0.2m³	0.00	흙깎기 발파암	진동제어(소규모)		표토제거 답외구간	노 상		층따기 발파	노 상	
속채움 유용	수 중	0.00	피복석	수중고르기0.5이하	2.67	흙깎기 발파암	진동제어(중규모)		표토제거 답외구간	노 체		층따기 발파	노 체	
속채움 유용	수 상	0.00	피복석	수상고르기0.5이하	8.74	흙깎기 발파암	일반발파		노상준비	기존도로		측구터파기		
속채움 유용	수중고르기	0.00	피복석	수 중 1.0m³	4.03	흙깎기 발파암	브레이카		노상준비	절토부	0.5	벌개제근	깎기부	
속채움 유용	수상고르기	0.00	피복석	수 상 1.0m³	6.59	흙쌓기	노 상	3.2	비탈면보호	성토부		벌개제근 쌓기부	1.5m이상	
성토고르기	수 중	0.00	피복석	수중고르기0.6이상	4.33	흙쌓기	노 체	10.9	비탈면보호	절토부		벌개제근 쌓기부	1.5m미만	
성토고르기	수 상	3.73	피복석	수상고르기0.6이상	7.65	흙쌓기	비다짐	0.6	비탈면보호	녹지대	2.7	전석지반처리	1.0m미만	
필터매트	수 중	0.00	TTP	수 중(신규 5ton)	0.00	되메우기			비탈면보호 면고르기	리핑암		전석지반처리	1.0m이상	1.9
필터매트	수 상	5.73	TTP	수 상(신규 5ton)	0.00	측구뚝쌓기			비탈면보호 면고르기	발파암		전석지반처리	인 력	

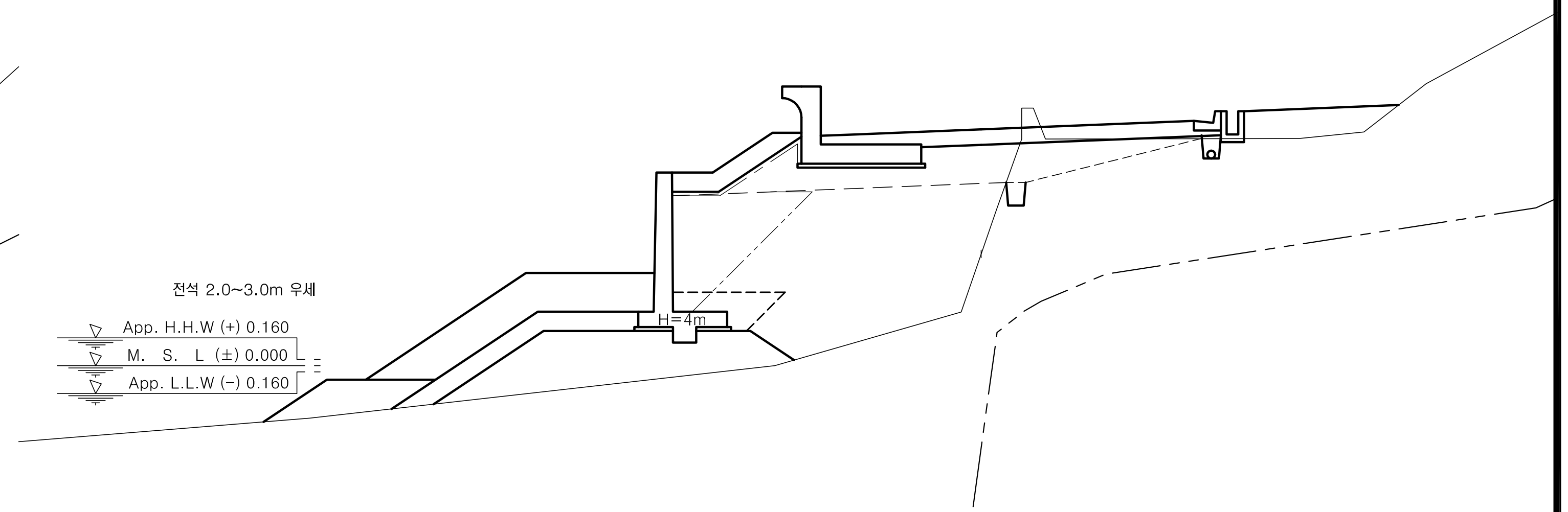

						측 점		2+470.00	지 반 고		2.89	계 획 고		6.12
No.	2 +470.00					흙깎기	토 사	0.5	표토제거 답구간	절토부		암절개면 보호식재	리핑암	
기초사석 유용	수 중	3.66	피복석	수 중 0.1m³	0.95	흙깎기	리핑암		표토제거 답구간	노 상		암절개면 보호식재	발파암	
기초사석 유용	수 상	5.80	피복석	수 상 0.1m³	4.00	흙깎기 발파암	미진동굴착		표토제거 답구간	노 체		층따기 토사	노 상	2.7
기초사석 유용	수중속고르기	1.80	피복석	수 중 0.2m³	0.00	흙깎기 발파암	정밀진동제어		표토제거 답외구간	절토부		층따기 토사	노 체	
기초사석 유용	수상속고르기	3.97	피복석	수 상 0.2m³	0.00	흙깎기 발파암	진동제어(소규모)		표토제거 답외구간	노 상		층따기 발파	노 상	
속채움 유용	수 중	0.00	피복석	수중고르기0.5이하	2.02	흙깎기 발파암	진동제어(중규모)		표토제거 답외구간	노 체		층따기 발파	노 체	
속채움 유용	수 상	0.00	피복석	수상고르기0.5이하	8.79	흙깎기 발파암	일반발파		노상준비	기존도로		측구터파기		
속채움 유용	수중고르기	0.00	피복석	수 중 1.0m³	3.29	흙깎기 발파암	브레이카		노상준비	절토부		벌개제근	깎기부	
속채움 유용	수상고르기	0.00	피복석	수 상 1.0m³	6.59	흙쌓기	노 상	5.7	비탈면보호	성토부		벌개제근 쌓기부	1.5m이상	
성토고르기	수 중	0.00	피복석	수중고르기0.6이상	3.63	흙쌓기	노 체	21.9	비탈면보호	절토부		벌개제근 쌓기부	1.5m미만	2.7
성토고르기	수 상	3.78	피복석	수상고르기0.6이상	7.65	흙쌓기	비다짐	2.5	비탈면보호	녹지대	4.0	전석지반처리	1.0m미만	
필터매트	수 중	0.00	TTP	수 중(신규 5ton)	0.00	되메우기			비탈면보호 면고르기	리핑암		전석지반처리	1.0m이상	4.3
필터매트	수 상	5.78	TTP	수 상(신규 5ton)	0.00	측구뚝쌓기			비탈면보호 면고르기	발파암		전석지반처리	인 력	

경상북도	사 업 명	울릉도 일주도로2 건설공사		△				위치정보	
	시설/공구			△				축 척	1 : 100
대 림 산 업	건설분야	토 목	건설단계 실시설계	△1	2015.12.	실시설계 준공	김 성 호 / 노 정 훈 / 박 시 철	도면번호	C0024002-044
				개정번호	날짜	개 정 내 용	과업책임자 / 분야별책임자 / 설계자	편철번호	2.056

도 면 명: 5지구 횡 단 면 도 (44) (STA.2+450.00~STA.2+480.00)

적용표준 | GED-01-1104 V1.5

횡 단 면 도 (45)

5지구 (STA.2+490.00~STA.2+520.00)

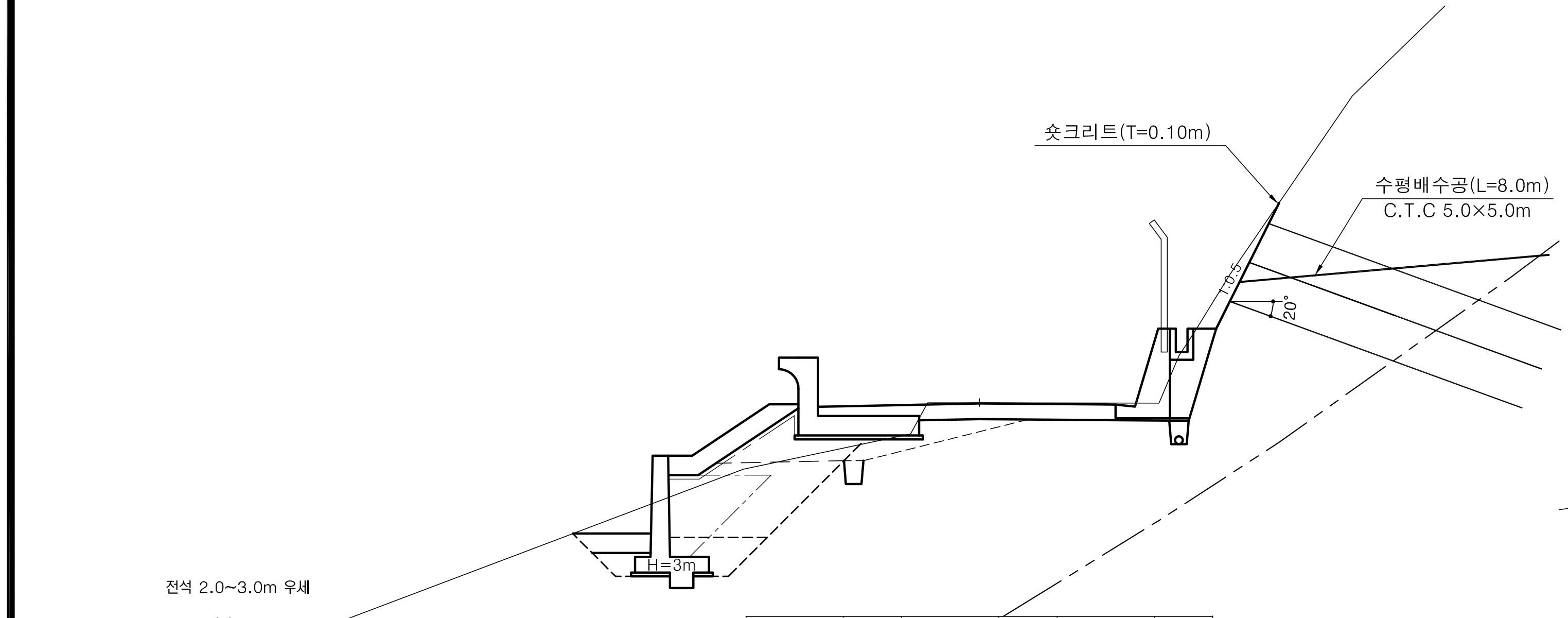

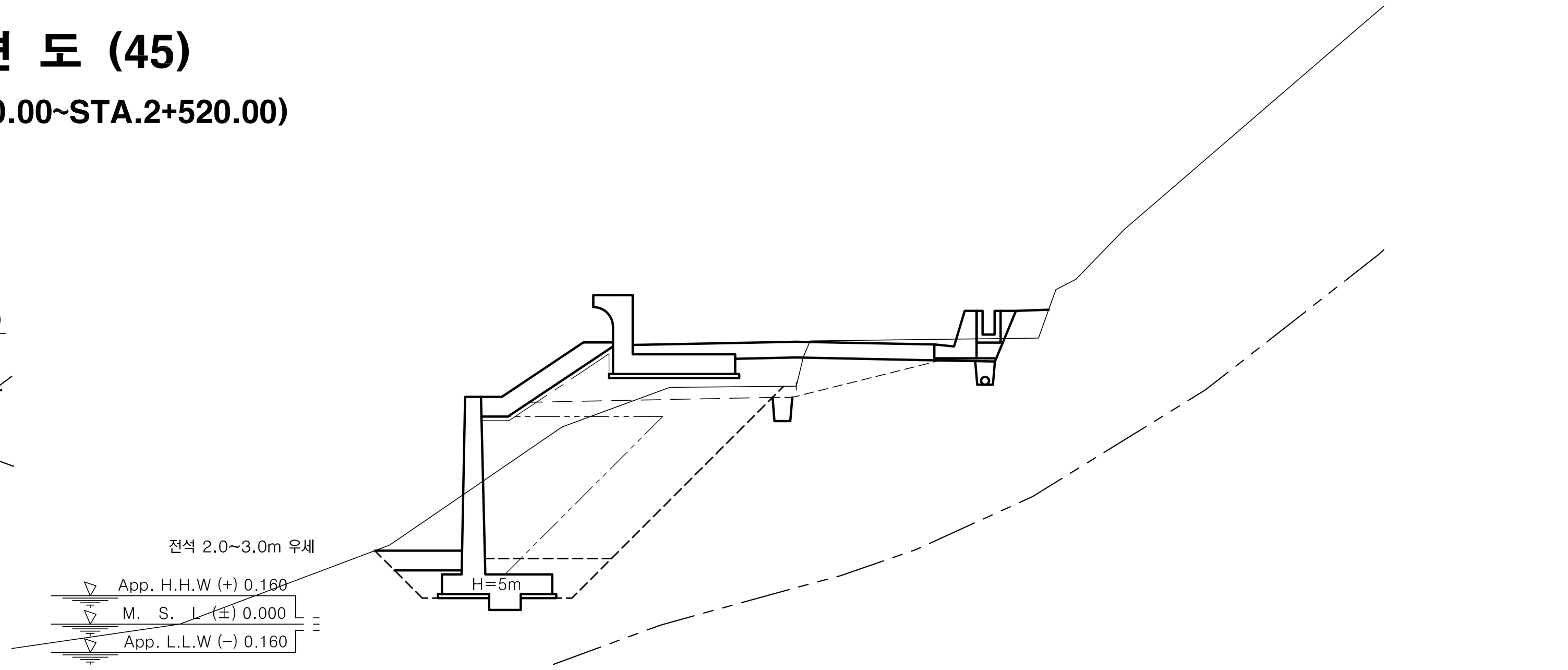

						측 점		2+500.00	지 반 고		6.71	계 획 고		6.69
No.		2 +500.00				흙깎기	토 사	5.5	표토제거 답구간	절토부		암절개면보호식재	리핑암	
기초사석유용	수 중	0.00	피복석	수 중 0.1m³	0.00		리핑암			노 상			발파암	
	수 상	0.00		수 상 0.1m³	2.63		발파암 미진동굴착			노 체		층따기 토사	노 상	1.6
	수중속고르기	0.00		수 중 0.2m³	0.00		정밀진동제어		답외구간	절토부			노 체	
	수상속고르기	0.00		수 상 0.2m³	0.00		진동제어(소규모)			노 상		발파	노 상	
속채움유용	수 중	0.00		수중고르기0.5이하	0.00		진동제어(중규모)			노 체			노 체	
	수 상	0.51		수상고르기0.5이하	5.76		일반발파		노상준비	기존도로		측구터파기		
	수중고르기	0.00		수 중 1.0m³	0.00		브레이카			절토부	3.6	벌개제근	깎기부	4.7
	수상고르기	1.50		수 상 1.0m³	0.00	흙쌓기	노 상	2.3	비탈면보호	성토부		쌓기부	1.5m이상	
성토고르기	수 중	0.00		수중고르기0.6이상	0.00		노 체	3.5		절토부			1.5m미만	
	수 상	3.86		수상고르기0.6이상	0.00		비다짐			녹지대		전석지반처리	1.0m미만	
필터매트	수 중	0.00	TTP	수 중(신규 5ton)	0.00	되메우기			면고르기	리핑암			1.0m이상	1.1
	수 상	5.86		수 상(신규 5ton)	0.00	측구뚝쌓기				발파암			인 력	

						측 점		2+520.00	지 반 고		6.03	계 획 고		7.16
No.		2 +520.00				흙깎기	토 사	2.5	표토제거 답구간	절토부		암절개면보호식재	리핑암	
기초사석유용	수 중	0.00	피복석	수 중 0.1m³	0.00		리핑암			노 상			발파암	
	수 상	0.00		수 상 0.1m³	2.74		발파암 미진동굴착			노 체		층따기 토사	노 상	1.9
	수중속고르기	0.00		수 중 0.2m³	0.00		정밀진동제어		답외구간	절토부			노 체	
	수상속고르기	0.00		수 상 0.2m³	0.00		진동제어(소규모)			노 상		발파	노 상	
속채움유용	수 중	0.00		수중고르기0.5이하	0.00		진동제어(중규모)			노 체			노 체	
	수 상	0.64		수상고르기0.5이하	5.98		일반발파		노상준비	기존도로		측구터파기		
	수중고르기	0.00		수 중 1.0m³	0.00		브레이카			절토부	0.9	벌개제근	깎기부	
	수상고르기	1.70		수 상 1.0m³	0.00	흙쌓기	노 상	4.6	비탈면보호	성토부		쌓기부	1.5m이상	
성토고르기	수 중	0.00		수중고르기0.6이상	0.00		노 체	10.9		절토부			1.5m미만	
	수 상	3.88		수상고르기0.6이상	0.00		비다짐	0.6		녹지대	0.8	전석지반처리	1.0m미만	
필터매트	수 중	0.00	TTP	수 중(신규 5ton)	0.00	되메우기			면고르기	리핑암			1.0m이상	0.3
	수 상	5.88		수 상(신규 5ton)	0.00	측구뚝쌓기				발파암			인 력	

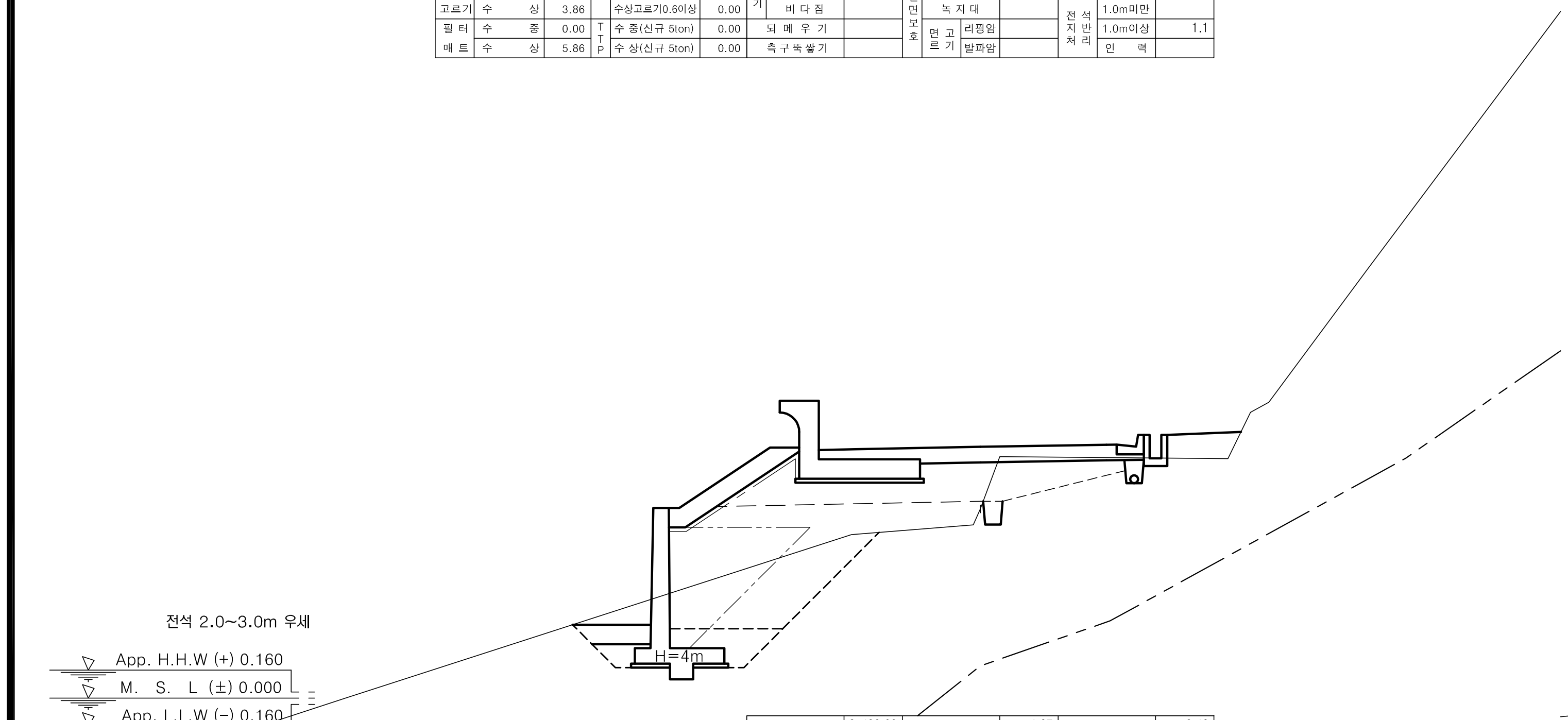

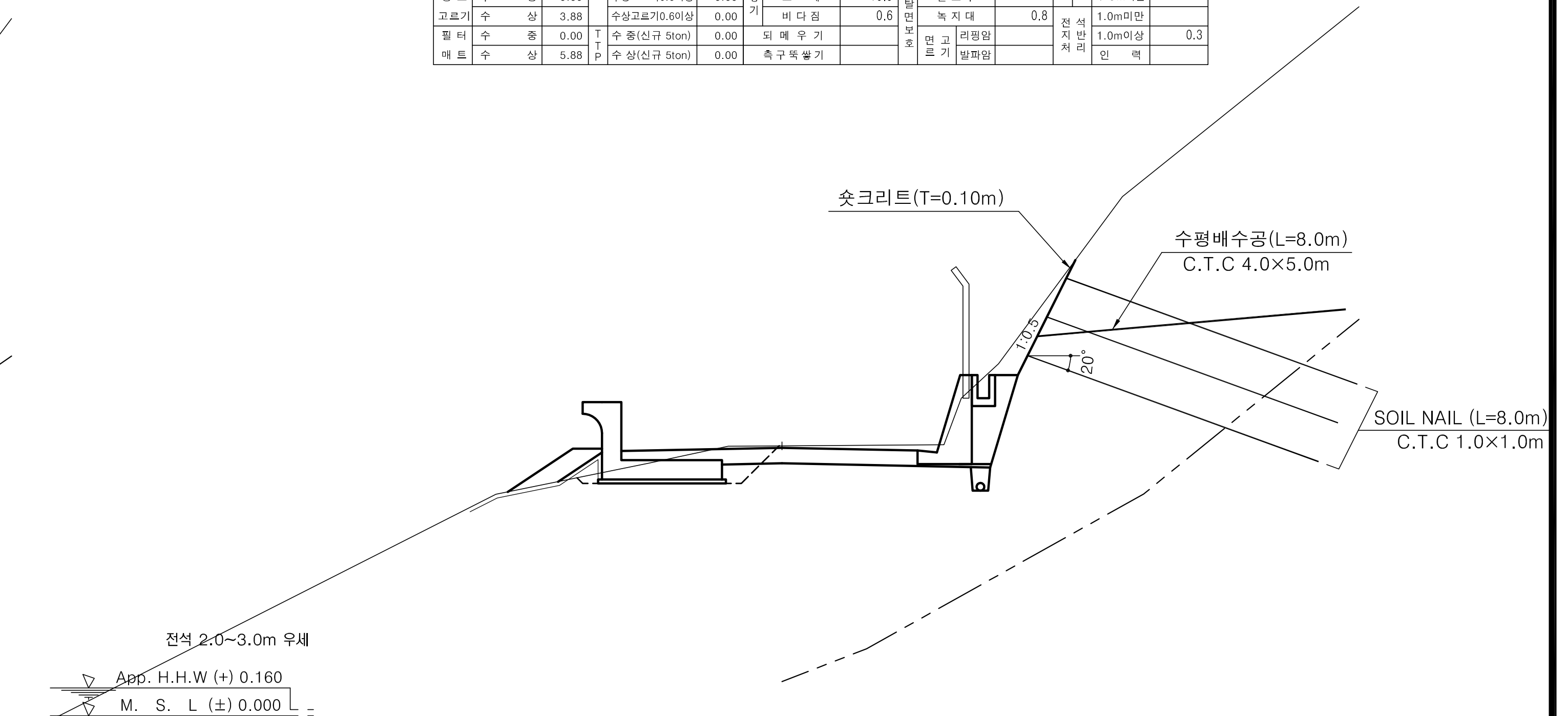

						측 점		2+490.00	지 반 고		4.87	계 획 고		6.46
No.		2 +490.00				흙깎기	토 사	0.3	표토제거 답구간	절토부		암절개면보호식재	리핑암	
기초사석유용	수 중	0.00	피복석	수 중 0.1m³	0.00		리핑암			노 상			발파암	
	수 상	0.00		수 상 0.1m³	2.67		발파암 미진동굴착			노 체		층따기 토사	노 상	2.3
	수중속고르기	0.00		수 중 0.2m³	0.00		정밀진동제어		답외구간	절토부			노 체	
	수상속고르기	0.00		수 상 0.2m³	0.00		진동제어(소규모)			노 상		발파	노 상	
속채움유용	수 중	0.00		수중고르기0.5이하	0.00		진동제어(중규모)			노 체			노 체	
	수 상	0.51		수상고르기0.5이하	5.83		일반발파		노상준비	기존도로		측구터파기		
	수중고르기	0.00		수 중 1.0m³	0.00		브레이카			절토부		벌개제근	깎기부	
	수상고르기	1.50		수 상 1.0m³	0.00	흙쌓기	노 상	4.9	비탈면보호	성토부		쌓기부	1.5m이상	
성토고르기	수 중	0.00		수중고르기0.6이상	0.00		노 체	9.3		절토부			1.5m미만	
	수 상	3.94		수상고르기0.6이상	0.00		비다짐	1.1		녹지대	1.9	전석지반처리	1.0m미만	
필터매트	수 중	0.00	TTP	수 중(신규 5ton)	0.00	되메우기			면고르기	리핑암			1.0m이상	2.4
	수 상	5.94		수 상(신규 5ton)	0.00	측구뚝쌓기				발파암			인 력	

						측 점		2+510.00	지 반 고		6.97	계 획 고		6.92
No.		2 +510.00				흙깎기	토 사	6.3	표토제거 답구간	절토부		암절개면보호식재	리핑암	
기초사석유용	수 중	0.00	피복석	수 중 0.1m³	0.00		리핑암			노 상			발파암	
	수 상	0.00		수 상 0.1m³	0.88		발파암 미진동굴착			노 체		층따기 토사	노 상	
	수중속고르기	0.00		수 중 0.2m³	0.00		정밀진동제어		답외구간	절토부			노 체	
	수상속고르기	0.00		수 상 0.2m³	0.00		진동제어(소규모)			노 상		발파	노 상	
속채움유용	수 중	0.00		수중고르기0.5이하	0.00		진동제어(중규모)			노 체			노 체	
	수 상	0.00		수상고르기0.5이하	2.77		일반발파		노상준비	기존도로		측구터파기		
	수중고르기	0.00		수 중 1.0m³	0.00		브레이카			절토부	5.4	벌개제근	깎기부	4.6
	수상고르기	0.00		수 상 1.0m³	0.00	흙쌓기	노 상	0.8	비탈면보호	성토부		쌓기부	1.5m이상	
성토고르기	수 중	0.00		수중고르기0.6이상	0.00		노 체			절토부			1.5m미만	
	수 상	1.37		수상고르기0.6이상	0.00		비다짐			녹지대		전석지반처리	1.0m미만	
필터매트	수 중	0.00	TTP	수 중(신규 5ton)	0.00	되메우기			면고르기	리핑암			1.0m이상	4.4
	수 상	4.69		수 상(신규 5ton)	0.00	측구뚝쌓기				발파암			인 력	

경상북도	사 업 명	울릉도 일주도로2 건설공사		
	시설/공구			
대 림 산 업	건설분야	토 목	건설단계	실시설계

개정번호	날짜	개 정 내 용	과업책임자	분야별책임자	설계자
△					
△					
△					
△1	2015.12.	실시설계 준공	김 성 호	노 정 훈	박 시 철

위치정보		도 면 명	5지구 횡 단 면 도 (45) (STA.2+490.00~STA.2+520.00)
축 척	1 : 100		
도면번호	C0024002-045	편철번호	2.057

적용표준 GED-01-1104 V1.5

울릉도 일주도로2 건설공사

횡 단 면 도 (46)

5지구 (STA.2+530.00~STA.2+560.00)

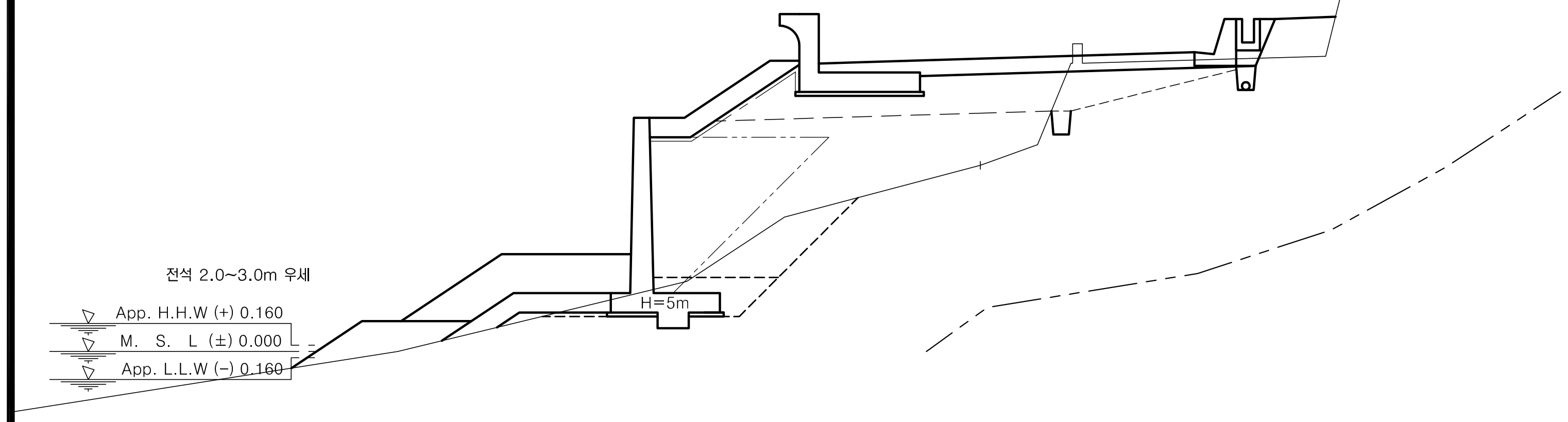

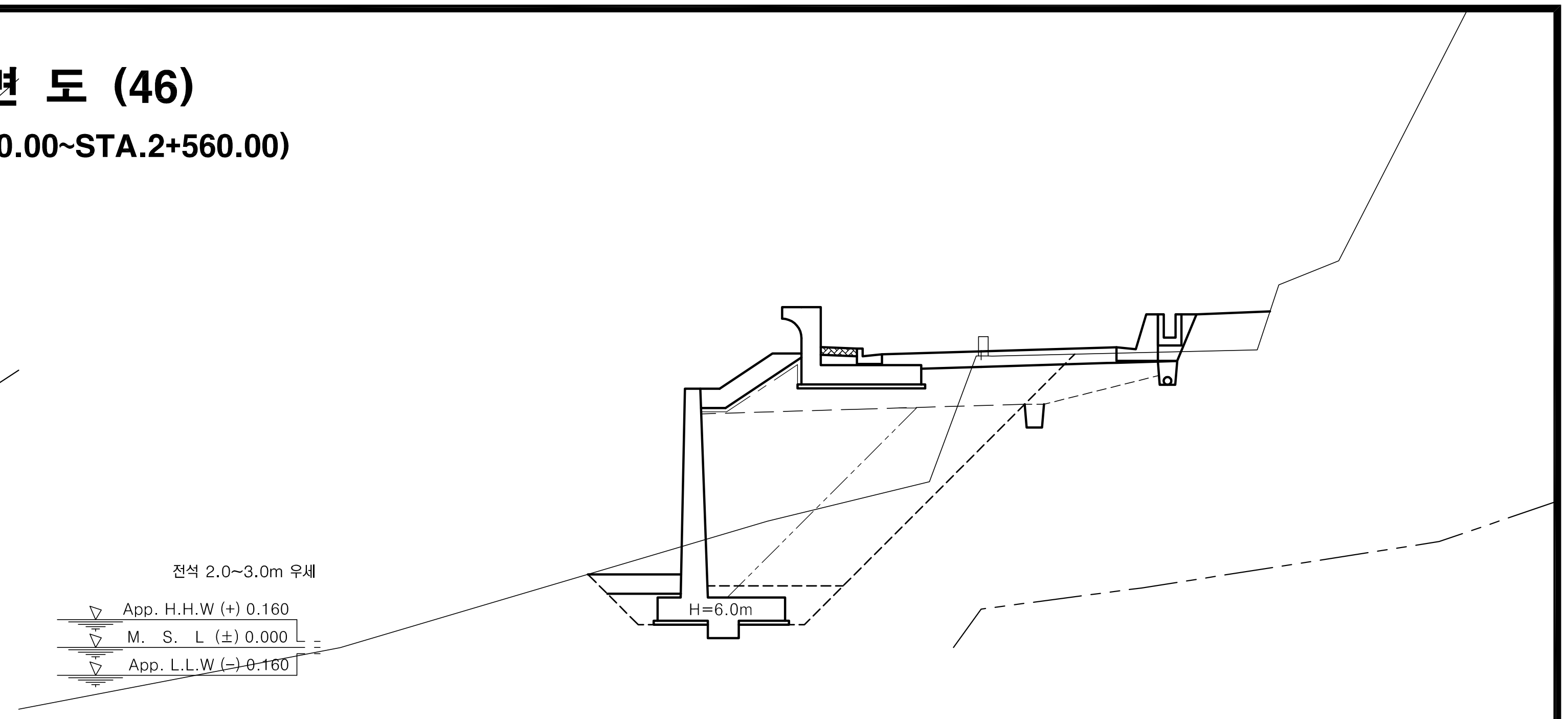

No.	2+540.00			
기초사석유용 수중	0.00	피복석	수중 0.1m³	0.00
수상	0.34		수상 0.1m³	3.96
수중속고르기	0.00		수중 0.2m³	0.00
수상속고르기	2.94		수상 0.2m³	0.00
속채움유용 수중	0.00		수중고르기0.5이하	0.00
수상	0.00		수상고르기0.5이하	9.00
수중고르기	0.00		수중 1.0m³	0.00
수상고르기	0.00		수상 1.0m³	7.89
성토고르기 수중	0.00		수중고르기0.6이상	0.00
수상	4.58		수상고르기0.6이상	9.60
필터매트 수중	0.00	TTP	수중(신규 5ton)	0.00
수상	6.58		수상(신규 5ton)	0.00

측점	2+540.00	지반고	4.78	계획고	7.52
흙깎기 토사	1.1	표토제거 답구간 절토부		암절개면보호식재 리핑암	
리핑암		노상		발파암	
발파암 미진동굴착		노체		층따기 토사 노상	2.6
정밀진동제어		답외구간 절토부		노체	
진동제어(소규모)		노상		발파 노상	
진동제어(중규모)		노체		노체	
일반발파		노상준비 기존도로		측구터파기	
브레이카		절토부		벌개제근 깎기부	
흙쌓기 노상	6.7	비탈면보호 성토부		쌓기부 1.5m이상	
노체	16.1	절토부		1.5m미만	
비다짐	1.6	녹지대	1.6	전석지반처리 1.0m미만	
되메우기		면고르기 리핑암		1.0m이상	4.6
측구뚝쌓기		발파암		인력	

No.	2+560.00			
기초사석유용 수중	0.00	피복석	수중 0.1m³	0.00
수상	0.00		수상 0.1m³	2.40
수중속고르기	0.00		수중 0.2m³	0.00
수상속고르기	0.00		수상 0.2m³	0.00
속채움유용 수중	0.00		수중고르기0.5이하	0.00
수상	0.77		수상고르기0.5이하	5.30
수중고르기	0.00		수중 1.0m³	0.00
수상고르기	1.90		수상 1.0m³	0.00
성토고르기 수중	0.00		수중고르기0.6이상	0.00
수상	2.99		수상고르기0.6이상	0.00
필터매트 수중	0.00	TTP	수중(신규 5ton)	0.00
수상	4.99		수상(신규 5ton)	0.00

측점	2+560.00	지반고	7.53	계획고	7.66
흙깎기 토사	0.7	표토제거 답구간 절토부		암절개면보호식재 리핑암	
리핑암		노상		발파암	
발파암 미진동굴착		노체		층따기 토사 노상	2.0
정밀진동제어		답외구간 절토부		노체	
진동제어(소규모)		노상		발파 노상	
진동제어(중규모)		노체		노체	
일반발파		노상준비 기존도로		측구터파기	
브레이카		절토부		벌개제근 깎기부	
흙쌓기 노상	6.4	비탈면보호 성토부		쌓기부 1.5m이상	
노체	12.6	절토부		1.5m미만	
비다짐	1.9	녹지대	1.9	전석지반처리 1.0m미만	
되메우기		면고르기 리핑암		1.0m이상	
측구뚝쌓기		발파암		인력	

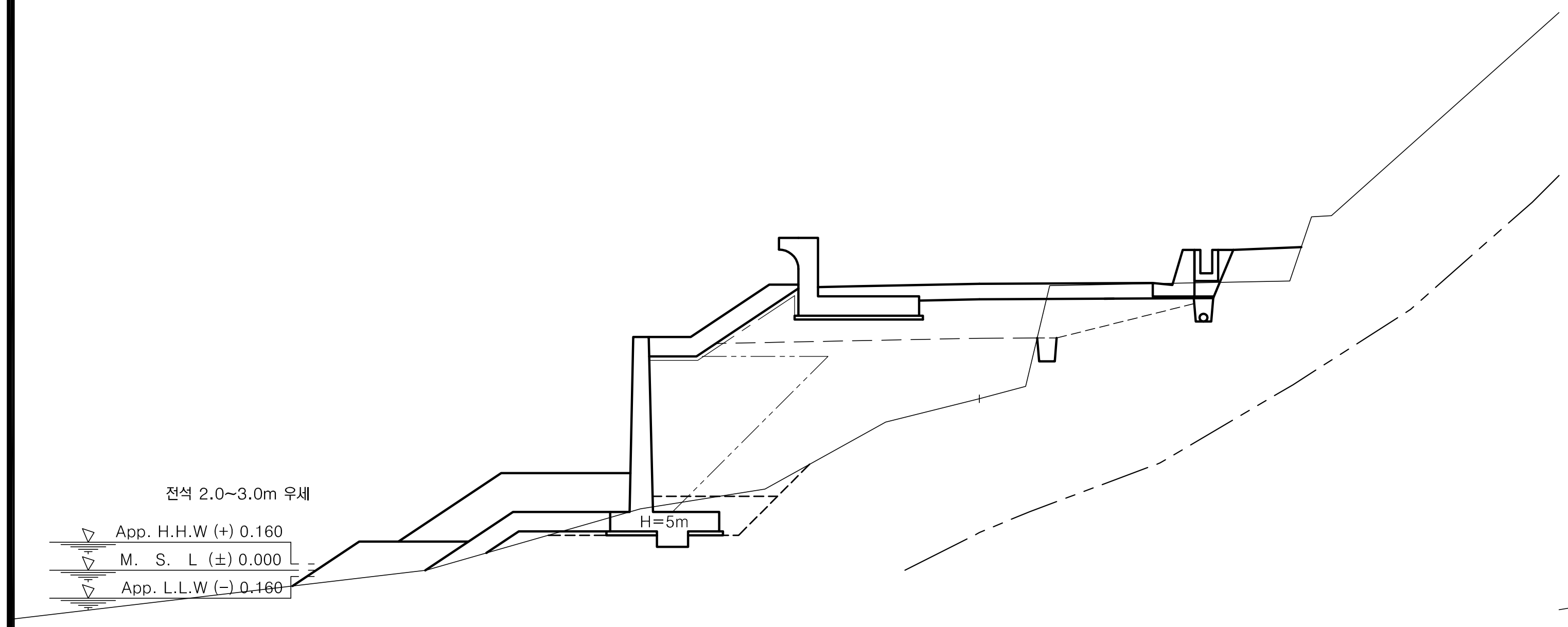

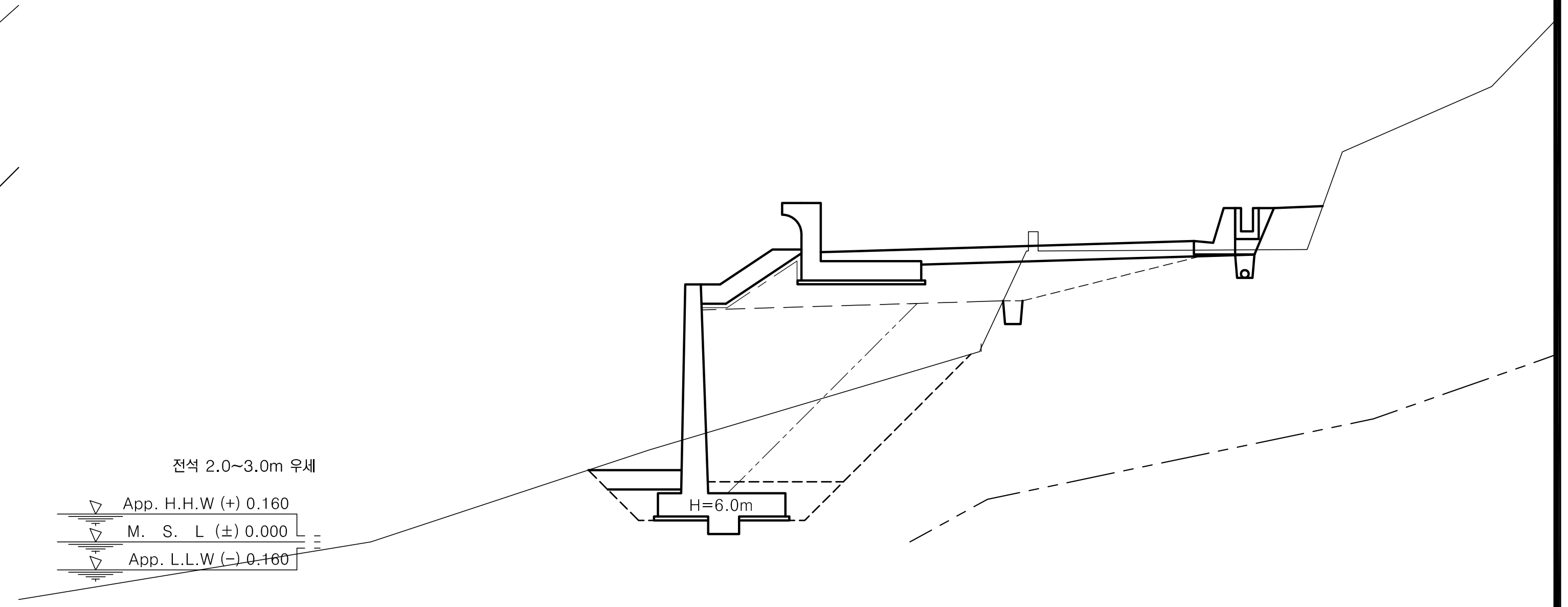

No.	2+530.00			
기초사석유용 수중	0.00	피복석	수중 0.1m³	0.00
수상	0.44		수상 0.1m³	3.93
수중속고르기	0.00		수중 0.2m³	0.00
수상속고르기	3.25		수상 0.2m³	0.00
속채움유용 수중	0.00		수중고르기0.5이하	0.00
수상	0.00		수상고르기0.5이하	9.47
수중고르기	0.00		수중 1.0m³	0.00
수상고르기	0.00		수상 1.0m³	8.08
성토고르기 수중	0.00		수중고르기0.6이상	0.00
수상	4.37		수상고르기0.6이상	9.56
필터매트 수중	0.00	TTP	수중(신규 5ton)	0.00
수상	6.37		수상(신규 5ton)	0.00

측점	2+530.00	지반고	4.41	계획고	7.37
흙깎기 토사	1.6	표토제거 답구간 절토부		암절개면보호식재 리핑암	
리핑암		노상		발파암	
발파암 미진동굴착		노체		층따기 토사 노상	2.4
정밀진동제어		답외구간 절토부		노체	
진동제어(소규모)		노상		발파 노상	
진동제어(중규모)		노체		노체	
일반발파		노상준비 기존도로		측구터파기	
브레이카		절토부		벌개제근 깎기부	
흙쌓기 노상	6.3	비탈면보호 성토부		쌓기부 1.5m이상	
노체	16.8	절토부		1.5m미만	
비다짐	1.5	녹지대	1.7	전석지반처리 1.0m미만	
되메우기		면고르기 리핑암		1.0m이상	5.5
측구뚝쌓기		발파암		인력	

No.	2+550.00			
기초사석유용 수중	0.00	피복석	수중 0.1m³	0.00
수상	0.00		수상 0.1m³	2.39
수중속고르기	0.00		수중 0.2m³	0.00
수상속고르기	0.00		수상 0.2m³	0.00
속채움유용 수중	0.00		수중고르기0.5이하	0.00
수상	0.77		수상고르기0.5이하	5.29
수중고르기	0.00		수중 1.0m³	0.00
수상고르기	1.90		수상 1.0m³	0.00
성토고르기 수중	0.00		수중고르기0.6이상	0.00
수상	2.97		수상고르기0.6이상	0.00
필터매트 수중	0.00	TTP	수중(신규 5ton)	0.00
수상	4.97		수상(신규 5ton)	0.00

측점	2+550.00	지반고	5.02	계획고	7.62
흙깎기 토사	1.3	표토제거 답구간 절토부		암절개면보호식재 리핑암	
리핑암		노상		발파암	
발파암 미진동굴착		노체		층따기 토사 노상	2.6
정밀진동제어		답외구간 절토부		노체	
진동제어(소규모)		노상		발파 노상	
진동제어(중규모)		노체		노체	
일반발파		노상준비 기존도로		측구터파기	
브레이카		절토부	0.9	벌개제근 깎기부	
흙쌓기 노상	5.6	비탈면보호 성토부		쌓기부 1.5m이상	
노체	12.3	절토부		1.5m미만	
비다짐	1.4	녹지대	1.3	전석지반처리 1.0m미만	
되메우기		면고르기 리핑암		1.0m이상	
측구뚝쌓기		발파암		인력	

경상북도	사 업 명	울릉도 일주도로2 건설공사			위치정보		도 면 명	5지구 횡 단 면 도 (46) (STA.2+530.00~STA.2+560.00)
	시설/공구				축 척	1 : 100		
대 림 산 업	건설분야	토 목	건설단계	실시설계	도면번호	C0024002-046	편철번호	2.058

개정번호	날짜	개 정 내 용	과업책임자	분야별책임자	설계자
△					
△					
△					
△1	2015.12.	실시설계 준공	김 성 호	노 정 훈	박 시 철

적용표준 GED-01-1104 V1.5

울릉도 일주도로2 건설공사

횡 단 면 도 (47)

5지구 (STA.2+570.00~STA.2+580.00)

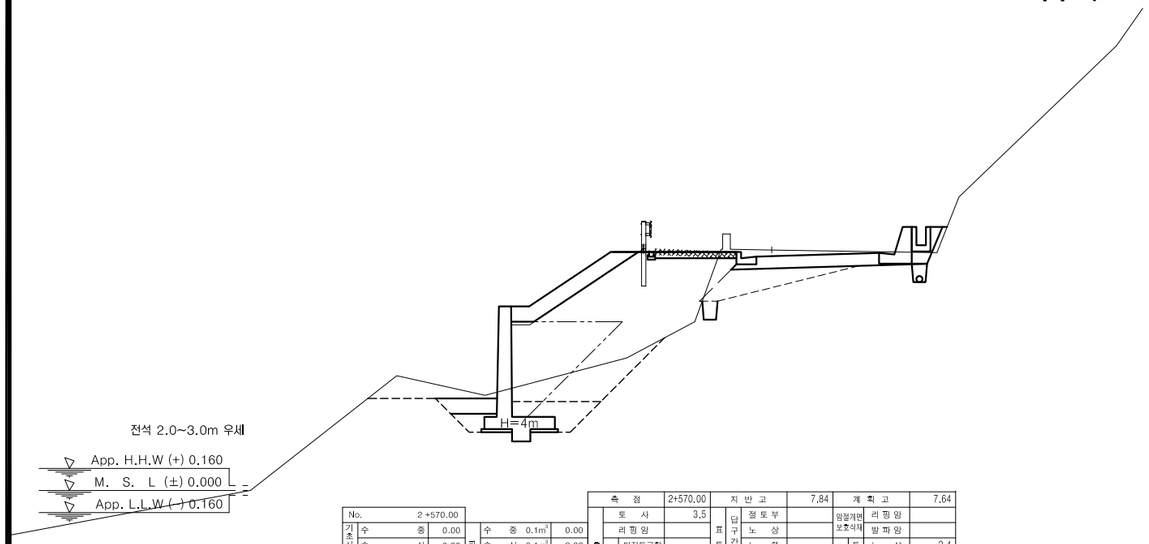

No.	2+570.00					측 점	2+570.00	지 반 고			7.84	계 획 고		7.64
기초사석 유용	수 중	0.00	피복석	수 중 0.1㎥	0.00	흙깔기	토 사	3.5	표토제거	단구간	절 토 부		원절개면 보호식재	리 핑 암	
	수 상	0.00		수 상 0.1㎥	2.92		리 핑 암				노 상			발 파 암	
	수 중 속 고 르 기	0.00		수 중 0.2㎥	0.00		발파암	미진동굴착		단외구간	노 체		흙깎기	토 사	노 상 2.4
	수 상 속 고 르 기	0.00		수 상 0.2㎥	0.00			정밀진동제어			절 토 부			사 암	노 체
속채움 유용	수 중	0.00		수중고르기(0.5이하	0.00			진동제어 소규모			노 상			발 파	노 상
	수 상	0.51		수상고르기(0.5이하	6.34			진동제어 중규모			노 체			파 쇄	노 체
	수 중 고 르 기	0.00		수 중 1.0㎥	0.00			일 반 발 파		노상	기존도로		측구터파기		
	수 상 고 르 기	1.50		수 상 1.0㎥	0.00			브 레 이 커		노상	절 토 부	1.7	발파제고	깎 기 부	
성 토	수 중	0.00	흙쌓기	노 상						비탈면보호	성 토 부			붕괴우려	1.5m이상
고르기	수 상	4.45		수중고르기(0.6이상	0.00		노 체	14.6			절 토 부				1.5m미만
뒴 터	수 중	0.00		수상고르기(0.6이상	0.00		비 다 짐	0.1			녹 지 대			전 석	1.0m미만
매 트	수 상	6.45	TTP	수 중(신규 5ton)	0.00		되 메 우 기			면고르기	리핑암		전지처리	반	1.0m이상 1.0
				수 상(신규 5ton)	0.00		측구뚝쌓기				발파암			인 력	

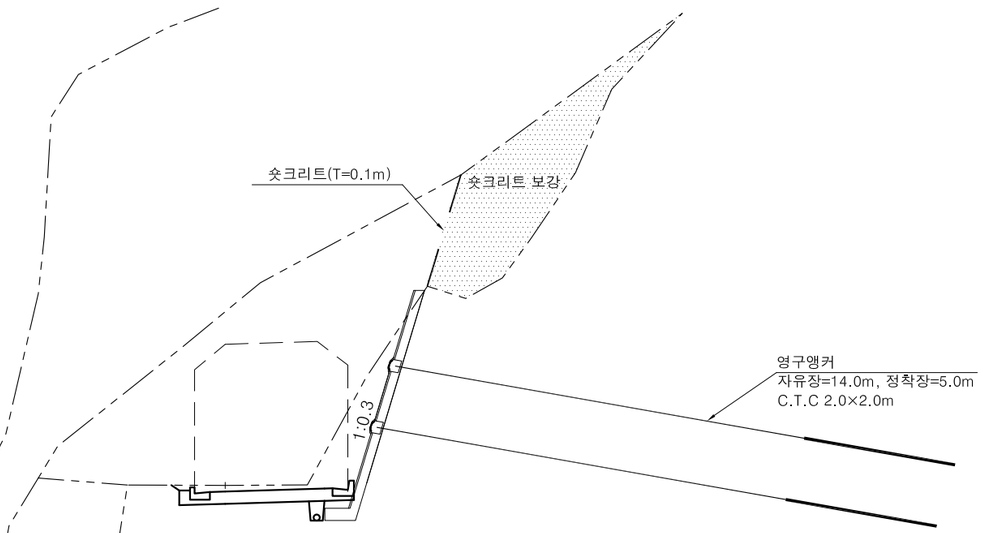

(악어바위 시점부)

No.	2+580.00					측 점	2+580.00	지 반 고			7.77	계 획 고		7.57
기초사석 유용	수 중	0.00	피복석	수 중 0.1㎥	0.00	흙깔기	토 사		표토제거	단구간	절 토 부		원절개면 보호식재	리 핑 암	
	수 상	0.00		수 상 0.1㎥	0.00		리 핑 암				노 상			발 파 암	
	수 중 속 고 르 기	0.00		수 중 0.2㎥	0.00		발파암	미진동굴착		단외구간	노 체		흙깎기	토 사	노 상
	수 상 속 고 르 기	0.00		수 상 0.2㎥	0.00			정밀진동제어			절 토 부			사 암	노 체
속채움 유용	수 중	0.00		수중고르기(0.5이하	0.00			진동제어 소규모			노 상			발 파	노 상
	수 상	0.00		수상고르기(0.5이하	0.00			진동제어 중규모			노 체			파 쇄	노 체
	수 중 고 르 기	0.00		수 중 1.0㎥	0.00			일 반 발 파		노상	기존도로		측구터파기		
	수 상 고 르 기	0.00		수 상 1.0㎥	0.00			브 레 이 커		노상	절 토 부	4.2	발파제고	깎 기 부	
성 토	수 중	0.00	흙쌓기	노 상						비탈면보호	성 토 부			붕괴우려	1.5m이상
고르기	수 상	0.00		노 체							절 토 부				1.5m미만
뒴 터	수 중	0.00		수중고르기(0.6이상	0.00		비 다 짐				녹 지 대			전 석	1.0m미만
매 트	수 상	0.00	TTP	수상고르기(0.6이상	0.00		되 메 우 기			면고르기	리핑암		전지처리	반	1.0m이상
				수 중(신규 5ton)	0.00		측구뚝쌓기				발파암			인 력	
				수 상(신규 5ton)	0.00										

경상북도	사 업 명	울릉도 일주도로2 건설공사	△					위치정보		도 면 명	5지구 횡 단 면 도 (47) (STA.2+570.00~STA.2+580.00)
	시설/공구		△					축 척	1 : 100		
대 림 산 업	건설분야	토 목 / 건설단계 / 실시설계	△	2015.12.	실시설계 준공	김 성 호	노 정 훈	박 시 철	도면번호	C0024002-047	편철번호 2.059
			개정번호	날짜	개 정 내 용	과업책임자	분야별책임자	설계자			

적용표준 GED-01-1104 V1.5

울릉도 일주도로2 건설공사

횡 단 면 도 (48)

5지구 (STA.2+582.00~STA.2+590.00)

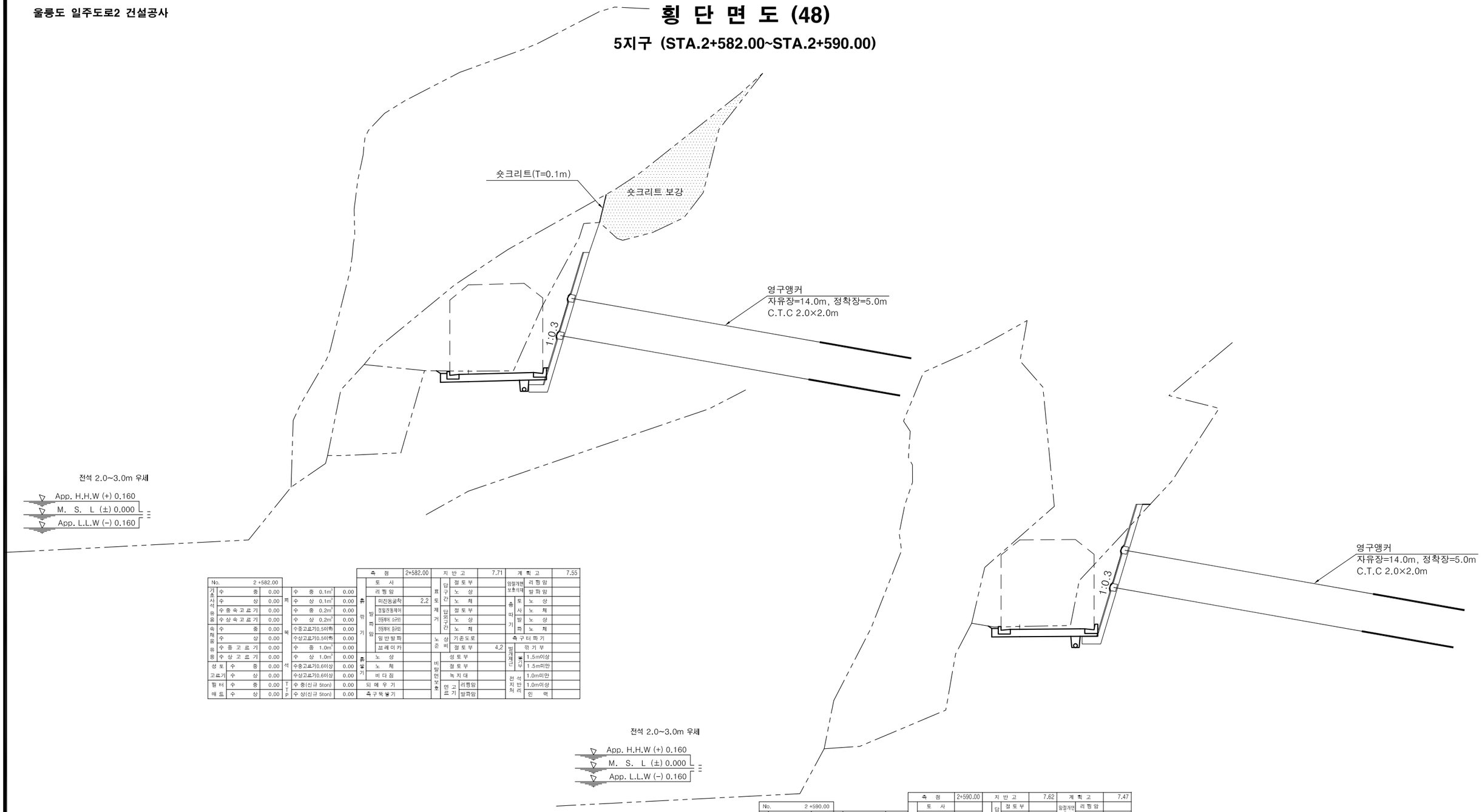

No.	2+582.00					
기초시설 유용	수 중	0.00	표	수 중 0.1m³	0.00	
	수 상	0.00		수 상 0.1m³	0.00	
	수중속고르기	0.00		수 중 0.2m³	0.00	
	수상속고르기	0.00		수 상 0.2m³	0.00	
속채움 유용	수 중	0.00	목	수중고르기(0.5이하)	0.00	
	수 상	0.00		수상고르기(0.5이하)	0.00	
	수 중 고 르 기	0.00		수 중 1.0m³	0.00	
	수 상 고 르 기	0.00		수 상 1.0m³	0.00	
성토 고르기	수 중	0.00	석	수중고르기(0.6이상)	0.00	
	수 상	0.00		수상고르기(0.6이상)	0.00	
필터 매트	수 중	0.00	TTP	수 중(신규 Ston)	0.00	
	수 상	0.00		수 상(신규 Ston)	0.00	

측 점	2+582.00	지 반 고	7.71	계 획 고	7.55
흙쌓기	토 사	표토제거 단구간	절 토 부	암절개면 보호식재	리 핑 암
	리 핑 암		노 상		발 파 암
	발파암 미진동굴착	2.2	노 체	흙 파 기	토 사 노 상
	정밀진동제어	표토제거 단외구간	절 토 부		토 사 노 체
	진동제어 소규모		노 상		발 파 노 상
	진동제어 중규모		노 체		발 파 노 체
	일 반 발 파	노 상 비	기존도로	측 구 터 파 기	
	브 레 이 카		절 토 부	4,2	벌개제근 깎 기 부
흙쌓기	노 상	비탈면보호	성 토 부		전석처리 옹 벽 1.5미상
	노 체		절 토 부		1.5미만
	비 다 짐		녹 지 대		1.0미만
	되 메 우 기	면고르기	리 핑 암		1.0미상
	측구뚝쌓기		발 파 암		인 력

No.	2+590.00					
기초시설 유용	수 중	0.00	표	수 중 0.1m³	0.00	
	수 상	0.00		수 상 0.1m³	0.00	
	수중속고르기	0.00		수 중 0.2m³	0.00	
	수상속고르기	0.00		수 상 0.2m³	0.00	
속채움 유용	수 중	0.00	목	수중고르기(0.5이하)	0.00	
	수 상	0.00		수상고르기(0.5이하)	0.00	
	수 중 고 르 기	0.00		수 중 1.0m³	0.00	
	수 상 고 르 기	0.00		수 상 1.0m³	0.00	
성토 고르기	수 중	0.00	석	수중고르기(0.6이상)	0.00	
	수 상	0.00		수상고르기(0.6이상)	0.00	
필터 매트	수 중	0.00	TTP	수 중(신규 Ston)	0.00	
	수 상	0.00		수 상(신규 Ston)	0.00	

측 점	2+590.00	지 반 고	7.62	계 획 고	7.47
흙쌓기	토 사	표토제거 단구간	절 토 부	암절개면 보호식재	리 핑 암
	리 핑 암		노 상		발 파 암
	발파암 미진동굴착	2.4	노 체	흙 파 기	토 사 노 상
	정밀진동제어	표토제거 단외구간	절 토 부		토 사 노 체
	진동제어 소규모		노 상		발 파 노 상
	진동제어 중규모		노 체		발 파 노 체
	일 반 발 파	노 상 비	기존도로	측 구 터 파 기	
	브 레 이 카		절 토 부	4,2	벌개제근 깎 기 부
흙쌓기	노 상	비탈면보호	성 토 부		전석처리 옹 벽 1.5미상
	노 체		절 토 부		1.5미만
	비 다 짐		녹 지 대		1.0미만
	되 메 우 기	면고르기	리 핑 암		1.0미상
	측구뚝쌓기		발 파 암		인 력

경상북도	사 업 명	울릉도 일주도로2 건설공사	△				위치정보		5지구 횡 단 면 도 (48) (STA.2+582.00~STA.2+590.00)
	시설/공구		△				축 척	1 : 100	
대 림 산 업	건설분야	토 목 / 건설단계 실시설계	△ 1	2015.12.	실시설계 준공	김 성 호 / 노 정 훈 / 박 시 철	도면번호	C0024002-048	편철번호 2.060
			개정번호	날짜	개 정 내 용	과업책임자 / 분야별책임자 / 설계자			

적용표준 GED-01-1104 V1.5

울릉도 일주도로2 건설공사

횡 단 면 도 (49)

5지구 (STA.2+592.00~STA.2+610.00)

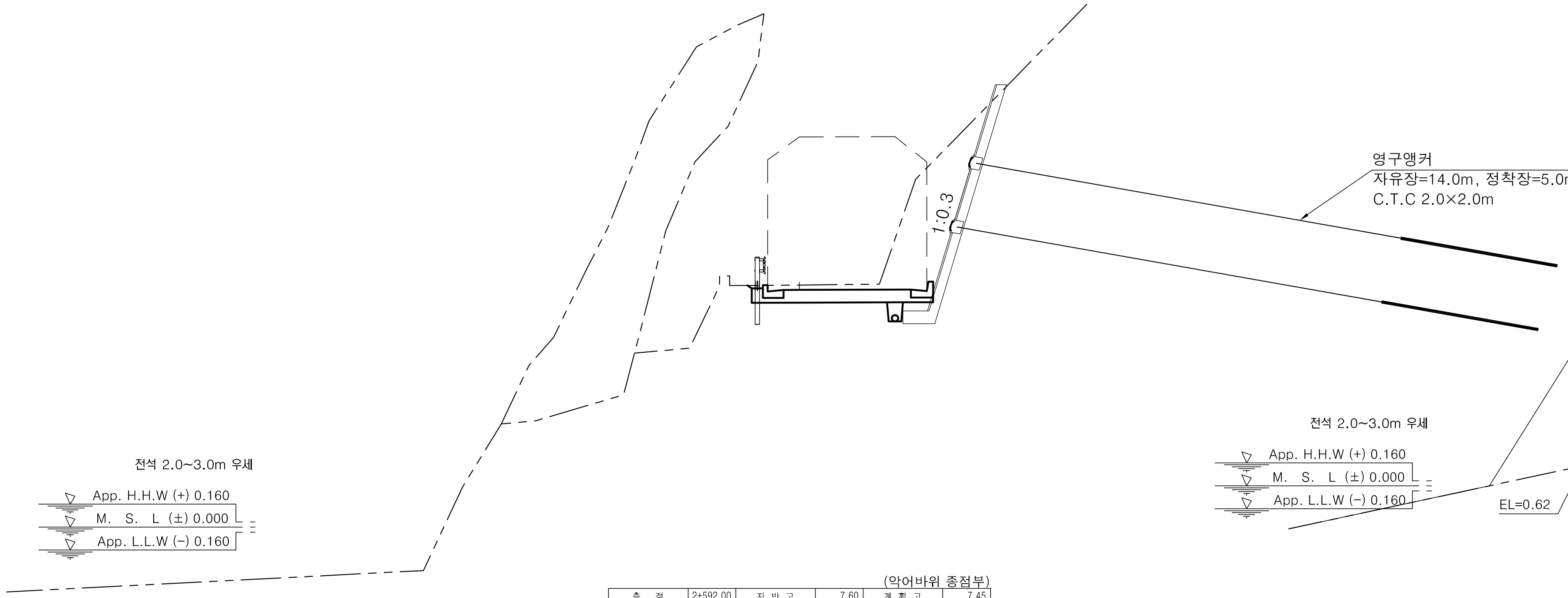

(악어바위 종점부)

						측 점		2+592.00	지 반 고		7.60	계 획 고		7.45
No.		2+592.00				흙깎기	토 사		표토제거 답구간	절 토 부		암절개면보호식재	리 핑 암	
기초사석유용	수 중	0.00	피복석	수 중 0.1m³	0.00	흙깎기	리 핑 암		표토제거 답구간	노 상		암절개면보호식재	발 파 암	
기초사석유용	수 상	0.00	피복석	수 상 0.1m³	0.00	흙깎기 발파암	미진동굴착	2.2	표토제거 답구간	노 체		층따기 토사	노 상	
기초사석유용	수중속고르기	0.00	피복석	수 중 0.2m³	0.00	흙깎기 발파암	정밀진동제어		표토제거 답외구간	절 토 부		층따기 토사	노 체	
기초사석유용	수상속고르기	0.00	피복석	수 상 0.2m³	0.00	흙깎기 발파암	진동제어(소규모)		표토제거 답외구간	노 상		층따기 발파	노 상	
속채움유용	수 중	0.00	피복석	수중고르기0.5이하	0.00	흙깎기 발파암	진동제어(중규모)		표토제거 답외구간	노 체		층따기 발파	노 체	
속채움유용	수 상	0.00	피복석	수상고르기0.5이하	0.00	흙깎기 발파암	일반발파		노상준비	기존도로		측구터파기		
속채움유용	수중고르기	0.00	피복석	수 중 1.0m³	0.00	흙깎기 발파암	브레이카		노상준비	절 토 부	4.3	벌개제근	깎 기 부	
속채움유용	수상고르기	0.00	피복석	수 상 1.0m³	0.00	흙쌓기	노 상		비탈면보호	성 토 부		벌개제근 쌓기부	1.5m이상	
성토고르기	수 중	0.00	피복석	수중고르기0.6이상	0.00	흙쌓기	노 체		비탈면보호	절 토 부		벌개제근 쌓기부	1.5m미만	
성토고르기	수 상	0.00	피복석	수상고르기0.6이상	0.00	흙쌓기	비 다 짐		비탈면보호	녹 지 대		전석지반처리	1.0m미만	
필터매트	수 중	0.00	TTP	수 중(신규 5ton)	0.00	되 메 우 기			비탈면보호 면고르기	리핑암		전석지반처리	1.0m이상	
필터매트	수 상	0.00	TTP	수 상(신규 5ton)	0.00	측구뚝쌓기			비탈면보호 면고르기	발파암		전석지반처리	인 력	

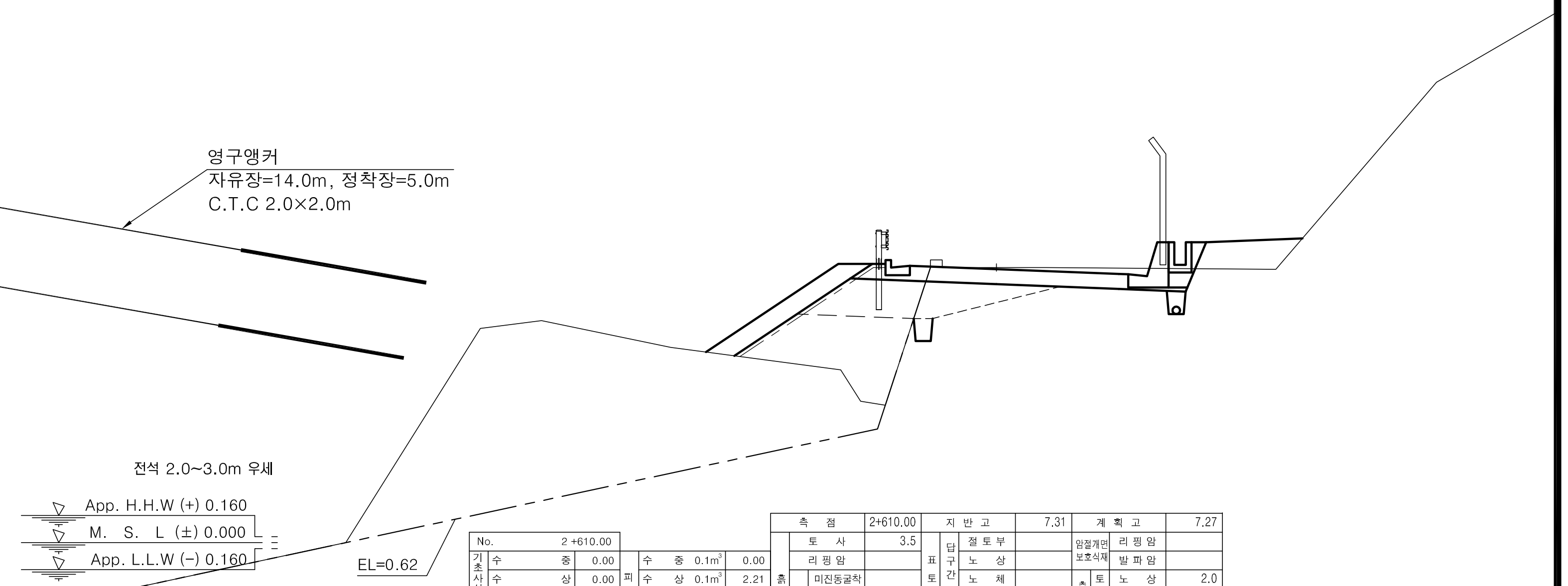

						측 점		2+610.00	지 반 고		7.31	계 획 고		7.27
No.		2+610.00				흙깎기	토 사	3.5	표토제거 답구간	절 토 부		암절개면보호식재	리 핑 암	
기초사석유용	수 중	0.00	피복석	수 중 0.1m³	0.00	흙깎기	리 핑 암		표토제거 답구간	노 상		암절개면보호식재	발 파 암	
기초사석유용	수 상	0.00	피복석	수 상 0.1m³	2.21	흙깎기 발파암	미진동굴착		표토제거 답구간	노 체		층따기 토사	노 상	2.0
기초사석유용	수중속고르기	0.00	피복석	수 중 0.2m³	0.00	흙깎기 발파암	정밀진동제어		표토제거 답외구간	절 토 부		층따기 토사	노 체	
기초사석유용	수상속고르기	0.00	피복석	수 상 0.2m³	0.00	흙깎기 발파암	진동제어(소규모)		표토제거 답외구간	노 상		층따기 발파	노 상	
속채움유용	수 중	0.00	피복석	수중고르기0.5이하	0.00	흙깎기 발파암	진동제어(중규모)		표토제거 답외구간	노 체		층따기 발파	노 체	
속채움유용	수 상	0.00	피복석	수상고르기0.5이하	5.22	흙깎기 발파암	일반발파		노상준비	기존도로		측구터파기		
속채움유용	수중고르기	0.00	피복석	수 중 1.0m³	0.00	흙깎기 발파암	브레이카		노상준비	절 토 부	2.8	벌개제근	깎 기 부	
속채움유용	수상고르기	0.00	피복석	수 상 1.0m³	0.00	흙쌓기	노 상	2.6	비탈면보호	성 토 부		벌개제근 쌓기부	1.5m이상	
성토고르기	수 중	0.00	피복석	수중고르기0.6이상	0.00	흙쌓기	노 체	6.1	비탈면보호	절 토 부		벌개제근 쌓기부	1.5m미만	1.1
성토고르기	수 상	4.50	피복석	수상고르기0.6이상	0.00	흙쌓기	비 다 짐	1.8	비탈면보호	녹 지 대	1.2	전석지반처리	1.0m미만	
필터매트	수 중	0.00	TTP	수 중(신규 5ton)	0.00	되 메 우 기			비탈면보호 면고르기	리핑암		전석지반처리	1.0m이상	4.0
필터매트	수 상	7.26	TTP	수 상(신규 5ton)	0.00	측구뚝쌓기			비탈면보호 면고르기	발파암		전석지반처리	인 력	

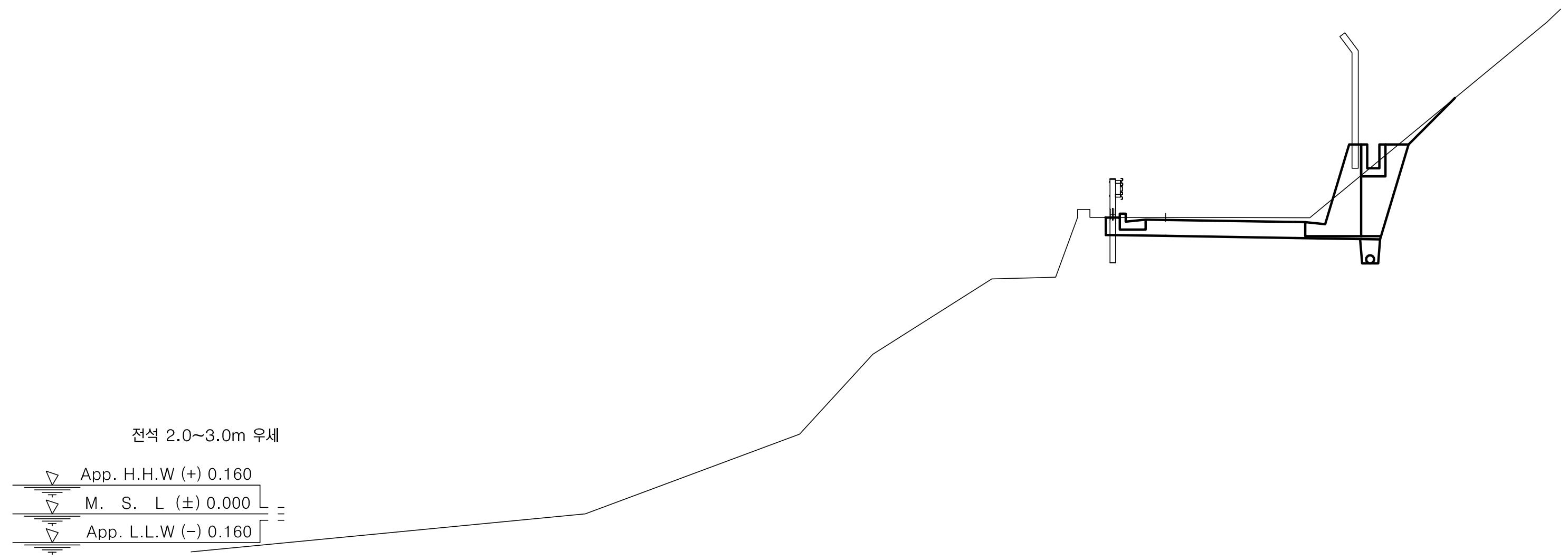

						측 점		2+600.00	지 반 고		7.43	계 획 고		7.37
No.		2+600.00				흙깎기	토 사	5.5	표토제거 답구간	절 토 부		암절개면보호식재	리 핑 암	
기초사석유용	수 중	0.00	피복석	수 중 0.1m³	0.00	흙깎기	리 핑 암		표토제거 답구간	노 상		암절개면보호식재	발 파 암	
기초사석유용	수 상	0.00	피복석	수 상 0.1m³	0.00	흙깎기 발파암	미진동굴착		표토제거 답구간	노 체		층따기 토사	노 상	
기초사석유용	수중속고르기	0.00	피복석	수 중 0.2m³	0.00	흙깎기 발파암	정밀진동제어		표토제거 답외구간	절 토 부		층따기 토사	노 체	
기초사석유용	수상속고르기	0.00	피복석	수 상 0.2m³	0.00	흙깎기 발파암	진동제어(소규모)		표토제거 답외구간	노 상		층따기 발파	노 상	
속채움유용	수 중	0.00	피복석	수중고르기0.5이하	0.00	흙깎기 발파암	진동제어(중규모)		표토제거 답외구간	노 체		층따기 발파	노 체	
속채움유용	수 상	0.00	피복석	수상고르기0.5이하	0.00	흙깎기 발파암	일반발파		노상준비	기존도로		측구터파기		
속채움유용	수중고르기	0.00	피복석	수 중 1.0m³	0.00	흙깎기 발파암	브레이카		노상준비	절 토 부	6.4	벌개제근	깎 기 부	4.7
속채움유용	수상고르기	0.00	피복석	수 상 1.0m³	0.00	흙쌓기	노 상		비탈면보호	성 토 부		벌개제근 쌓기부	1.5m이상	
성토고르기	수 중	0.00	피복석	수중고르기0.6이상	0.00	흙쌓기	노 체		비탈면보호	절 토 부	1.6	벌개제근 쌓기부	1.5m미만	
성토고르기	수 상	0.00	피복석	수상고르기0.6이상	0.00	흙쌓기	비 다 짐		비탈면보호	녹 지 대		전석지반처리	1.0m미만	
필터매트	수 중	0.00	TTP	수 중(신규 5ton)	0.00	되 메 우 기			비탈면보호 면고르기	리핑암		전석지반처리	1.0m이상	
필터매트	수 상	0.00	TTP	수 상(신규 5ton)	0.00	측구뚝쌓기			비탈면보호 면고르기	발파암		전석지반처리	인 력	

경상북도	사 업 명	울릉도 일주도로2 건설공사			△			
					△			
	시설/공구				△			
대 림 산 업	건설분야	토 목	건설단계	실시설계	⚠1	2015.12.	실시설계 준공	김 성 호 / 노 정 훈 / 박 시 철
					개정번호	날짜	개 정 내 용	과업책임자 / 분야별책임자 / 설계자

위치정보		도 면 명	5지구 횡 단 면 도 (49) (STA.2+592.00~STA.2+610.00)
축 척	1 : 100		
도면번호	C0024002-049	편철번호	2.061

적용표준 GED-01-1104 V1.5

횡 단 면 도 (50)

5지구 (STA.2+620.00~STA.2+650.00)

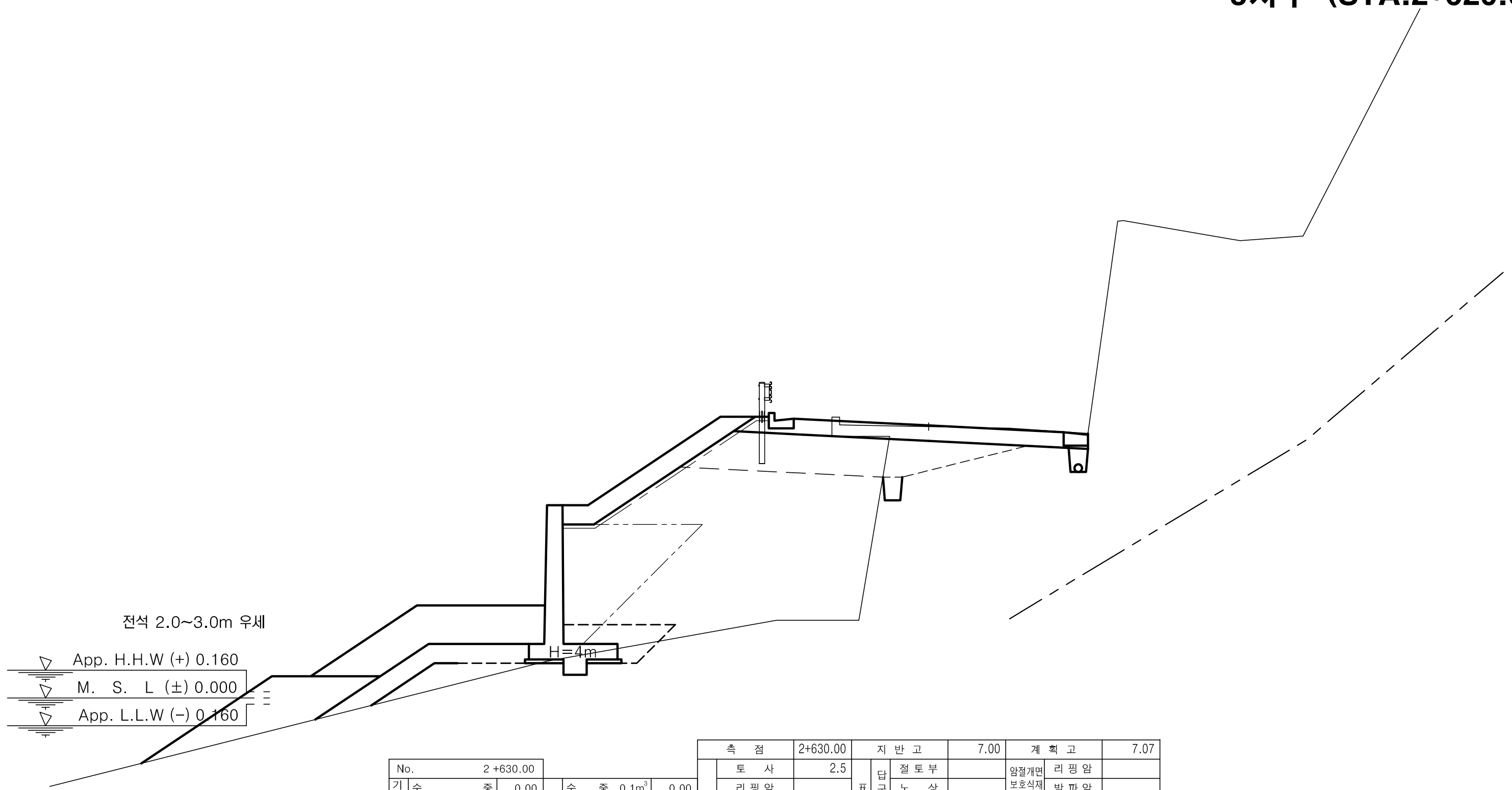

No.		2+630.00			
기초사석유용	수 중	0.00	피복석	수 중 0.1m^3	0.00
기초사석유용	수 상	0.07	피복석	수 상 0.1m^3	4.51
기초사석유용	수중속고르기	0.00	피복석	수 중 0.2m^3	0.00
기초사석유용	수상속고르기	1.04	피복석	수 상 0.2m^3	0.00
속채움유용	수 중	0.00	피복석	수중고르기0.5이하	0.00
속채움유용	수 상	0.00	피복석	수상고르기0.5이하	10.28
속채움유용	수중고르기	0.00	피복석	수 중 1.0m^3	0.00
속채움유용	수상고르기	0.00	피복석	수 상 1.0m^3	7.93
성토고르기	수 중	0.00	피복석	수중고르기0.6이상	0.00
성토고르기	수 상	5.83	피복석	수상고르기0.6이상	10.17
필터매트	수 중	0.00	TTP	수 중(신규 5ton)	0.00
필터매트	수 상	8.18	TTP	수 상(신규 5ton)	0.00

측 점		2+630.00	지 반 고		7.00	계 획 고		7.07
흙깎기	토 사	2.5	표토제거 답구간	절토부		암절개면보호식재	리핑암	
흙깎기	리핑암		표토제거 답구간	노 상		암절개면보호식재	발파암	
흙깎기 발파암	미진동굴착		표토제거 답구간	노 체		층따기 토사	노 상	2.0
흙깎기 발파암	정밀진동제어		표토제거 답외구간	절토부		층따기 토사	노 체	
흙깎기 발파암	진동제어(소규모)		표토제거 답외구간	노 상		층따기 발파	노 상	
흙깎기 발파암	진동제어(중규모)		표토제거 답외구간	노 체		층따기 발파	노 체	
흙깎기 발파암	일반발파		노상준비	기존도로		측구터파기		
흙깎기 발파암	브레이카		노상준비	절토부	1.1	벌개제근	깎기부	
흙쌓기	노 상	4.7	비탈면보호	성토부		벌개제근 쌓기부	1.5m이상	
흙쌓기	노 체	23.3	비탈면보호	절토부		벌개제근 쌓기부	1.5m미만	
흙쌓기	비다짐		비탈면보호	녹지대		전석지반처리	1.0m미만	
되메우기			비탈면보호 면고르기	리핑암		전석지반처리	1.0m이상	3.1
측구뚝쌓기			비탈면보호 면고르기	발파암		전석지반처리	인 력	

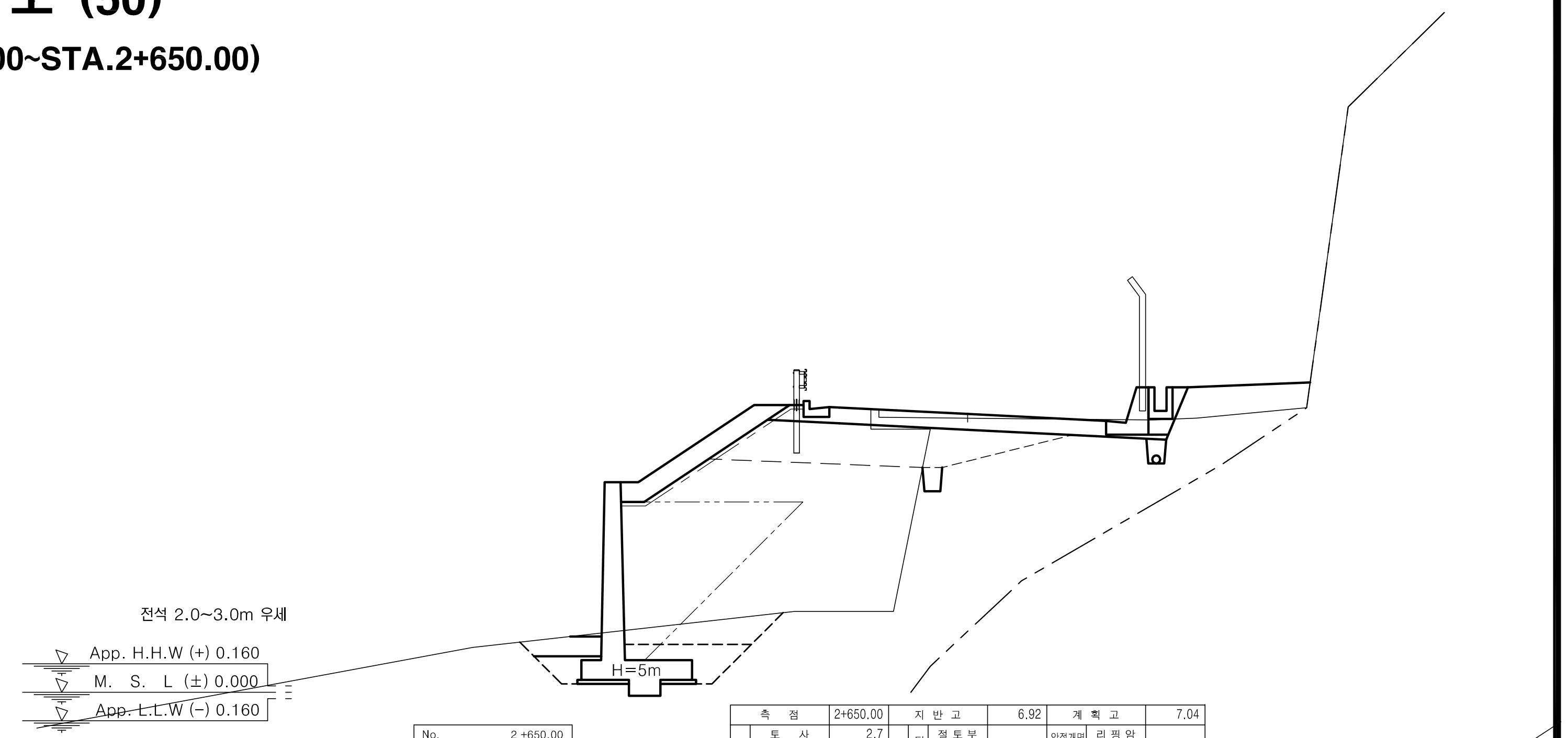

No.		2+650.00			
기초사석유용	수 중	0.00	피복석	수 중 0.1m^3	0.00
기초사석유용	수 상	0.00	피복석	수 상 0.1m^3	3.22
기초사석유용	수중속고르기	0.00	피복석	수 중 0.2m^3	0.00
기초사석유용	수상속고르기	0.00	피복석	수 상 0.2m^3	0.00
속채움유용	수 중	0.00	피복석	수중고르기0.5이하	0.00
속채움유용	수 상	0.64	피복석	수상고르기0.5이하	7.07
속채움유용	수중고르기	0.00	피복석	수 중 1.0m^3	0.00
속채움유용	수상고르기	1.7	피복석	수 상 1.0m^3	0.00
성토고르기	수 중	0.00	피복석	수중고르기0.6이상	0.00
성토고르기	수 상	5	피복석	수상고르기0.6이상	0.00
필터매트	수 중	0.00	TTP	수 중(신규 5ton)	0.00
필터매트	수 상	7.35	TTP	수 상(신규 5ton)	0.00

측 점		2+650.00	지 반 고		6.92	계 획 고		7.04
흙깎기	토 사	2.7	표토제거 답구간	절토부		암절개면보호식재	리핑암	
흙깎기	리핑암		표토제거 답구간	노 상		암절개면보호식재	발파암	
흙깎기 발파암	미진동굴착		표토제거 답구간	노 체		층따기 토사	노 상	2.1
흙깎기 발파암	정밀진동제어		표토제거 답외구간	절토부		층따기 토사	노 체	
흙깎기 발파암	진동제어(소규모)		표토제거 답외구간	노 상		층따기 발파	노 상	
흙깎기 발파암	진동제어(중규모)		표토제거 답외구간	노 체		층따기 발파	노 체	
흙깎기 발파암	일반발파		노상준비	기존도로		측구터파기		
흙깎기 발파암	브레이카		노상준비	절토부	1.9	벌개제근	깎기부	
흙쌓기	노 상	4.8	비탈면보호	성토부		벌개제근 쌓기부	1.5m이상	
흙쌓기	노 체	19.0	비탈면보호	절토부		벌개제근 쌓기부	1.5m미만	
흙쌓기	비다짐	2.3	비탈면보호	녹지대	3.1	전석지반처리	1.0m미만	
되메우기			비탈면보호 면고르기	리핑암		전석지반처리	1.0m이상	0.3
측구뚝쌓기			비탈면보호 면고르기	발파암		전석지반처리	인 력	

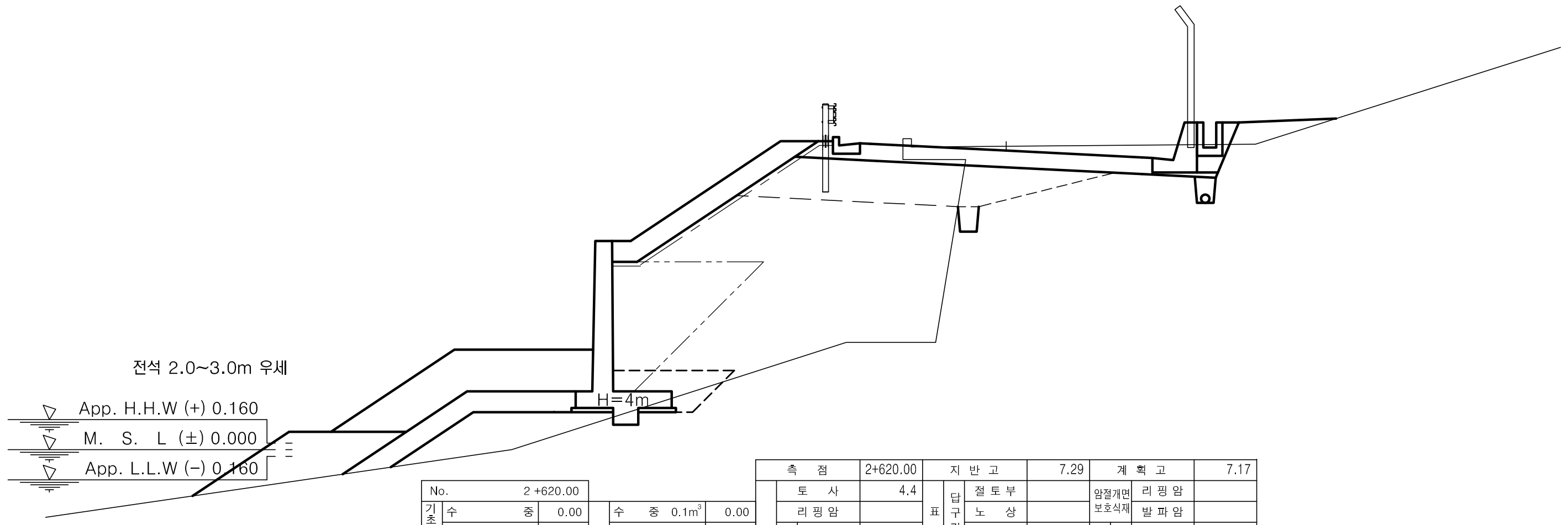

No.		2+620.00			
기초사석유용	수 중	0.00	피복석	수 중 0.1m^3	0.00
기초사석유용	수 상	0.99	피복석	수 상 0.1m^3	5.06
기초사석유용	수중속고르기	0.00	피복석	수 중 0.2m^3	0.00
기초사석유용	수상속고르기	4.09	피복석	수 상 0.2m^3	0.00
속채움유용	수 중	0.00	피복석	수중고르기0.5이하	0.00
속채움유용	수 상	0.00	피복석	수상고르기0.5이하	11.20
속채움유용	수중고르기	0.00	피복석	수 중 1.0m^3	0.00
속채움유용	수상고르기	0.00	피복석	수 상 1.0m^3	8.41
성토고르기	수 중	0.00	피복석	수중고르기0.6이상	0.00
성토고르기	수 상	5.80	피복석	수상고르기0.6이상	10.01
필터매트	수 중	0.00	TTP	수 중(신규 5ton)	0.00
필터매트	수 상	8.15	TTP	수 상(신규 5ton)	0.00

측 점		2+620.00	지 반 고		7.29	계 획 고		7.17
흙깎기	토 사	4.4	표토제거 답구간	절토부		암절개면보호식재	리핑암	
흙깎기	리핑암		표토제거 답구간	노 상		암절개면보호식재	발파암	
흙깎기 발파암	미진동굴착		표토제거 답구간	노 체		층따기 토사	노 상	2.0
흙깎기 발파암	정밀진동제어		표토제거 답외구간	절토부		층따기 토사	노 체	
흙깎기 발파암	진동제어(소규모)		표토제거 답외구간	노 상		층따기 발파	노 상	
흙깎기 발파암	진동제어(중규모)		표토제거 답외구간	노 체		층따기 발파	노 체	
흙깎기 발파암	일반발파		노상준비	기존도로		측구터파기		
흙깎기 발파암	브레이카		노상준비	절토부	1.9	벌개제근	깎기부	
흙쌓기	노 상	4.7	비탈면보호	성토부		벌개제근 쌓기부	1.5m이상	
흙쌓기	노 체	22.7	비탈면보호	절토부		벌개제근 쌓기부	1.5m미만	
흙쌓기	비다짐	0.8	비탈면보호	녹지대	2.3	전석지반처리	1.0m미만	
되메우기			비탈면보호 면고르기	리핑암		전석지반처리	1.0m이상	3.0
측구뚝쌓기			비탈면보호 면고르기	발파암		전석지반처리	인 력	

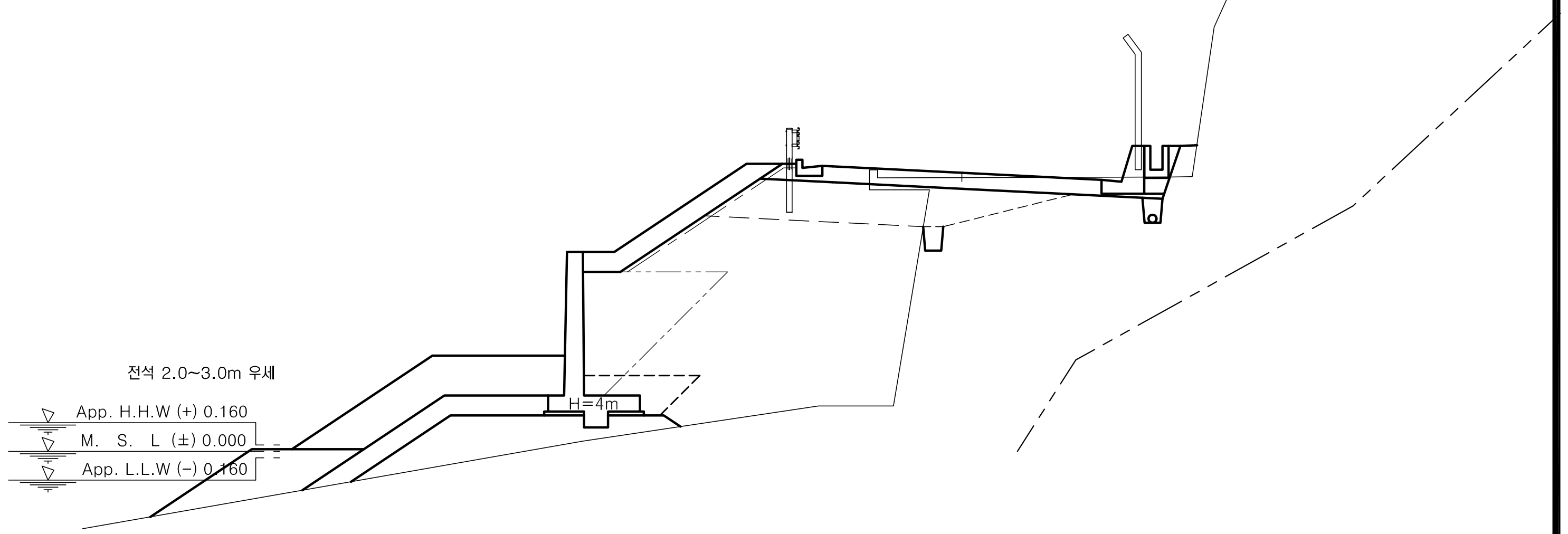

No.		2+640.00			
기초사석유용	수 중	0.00	피복석	수 중 0.1m^3	0.00
기초사석유용	수 상	3.08	피복석	수 상 0.1m^3	5.30
기초사석유용	수중속고르기	0.00	피복석	수 중 0.2m^3	0.00
기초사석유용	수상속고르기	4.52	피복석	수 상 0.2m^3	0.00
속채움유용	수 중	0.00	피복석	수중고르기0.5이하	0.00
속채움유용	수 상	0.00	피복석	수상고르기0.5이하	11.72
속채움유용	수중고르기	0.00	피복석	수 중 1.0m^3	0.00
속채움유용	수상고르기	0.00	피복석	수 상 1.0m^3	9.03
성토고르기	수 중	0.00	피복석	수중고르기0.6이상	0.00
성토고르기	수 상	5.81	피복석	수상고르기0.6이상	10.79
필터매트	수 중	0.00	TTP	수 중(신규 5ton)	0.00
필터매트	수 상	8.16	TTP	수 상(신규 5ton)	0.00

측 점		2+640.00	지 반 고		6.87	계 획 고		6.98
흙깎기	토 사	2.7	표토제거 답구간	절토부		암절개면보호식재	리핑암	
흙깎기	리핑암		표토제거 답구간	노 상		암절개면보호식재	발파암	
흙깎기 발파암	미진동굴착		표토제거 답구간	노 체		층따기 토사	노 상	2.2
흙깎기 발파암	정밀진동제어		표토제거 답외구간	절토부		층따기 토사	노 체	
흙깎기 발파암	진동제어(소규모)		표토제거 답외구간	노 상		층따기 발파	노 상	
흙깎기 발파암	진동제어(중규모)		표토제거 답외구간	노 체		층따기 발파	노 체	
흙깎기 발파암	일반발파		노상준비	기존도로		측구터파기		
흙깎기 발파암	브레이카		노상준비	절토부	1.7	벌개제근	깎기부	
흙쌓기	노 상	4.7	비탈면보호	성토부		벌개제근 쌓기부	1.5m이상	
흙쌓기	노 체	28.5	비탈면보호	절토부		벌개제근 쌓기부	1.5m미만	
흙쌓기	비다짐	0.4	비탈면보호	녹지대	0.4	전석지반처리	1.0m미만	
되메우기			비탈면보호 면고르기	리핑암		전석지반처리	1.0m이상	3.5
측구뚝쌓기			비탈면보호 면고르기	발파암		전석지반처리	인 력	

경상북도	사 업 명	울릉도 일주도로2 건설공사			개정번호	날짜	개 정 내 용	과업책임자	분야별책임자	설계자
					△					
	시설/공구				△					
					△					
대 림 산 업	건설분야	토 목	건설단계	실시설계	△1	2015.12.	실시설계 준공	김 성 호	노 정 훈	박 시 철

위치정보		도 면 명	5지구 횡 단 면 도 (50) (STA.2+620.00~STA.2+650.00)
축 척	1 : 100		
도면번호	C0024002-050	편철번호	2.062

울릉도 일주도로2 건설공사

횡 단 면 도 (51)

5지구 (STA.2+660.00~STA.2+690.00)

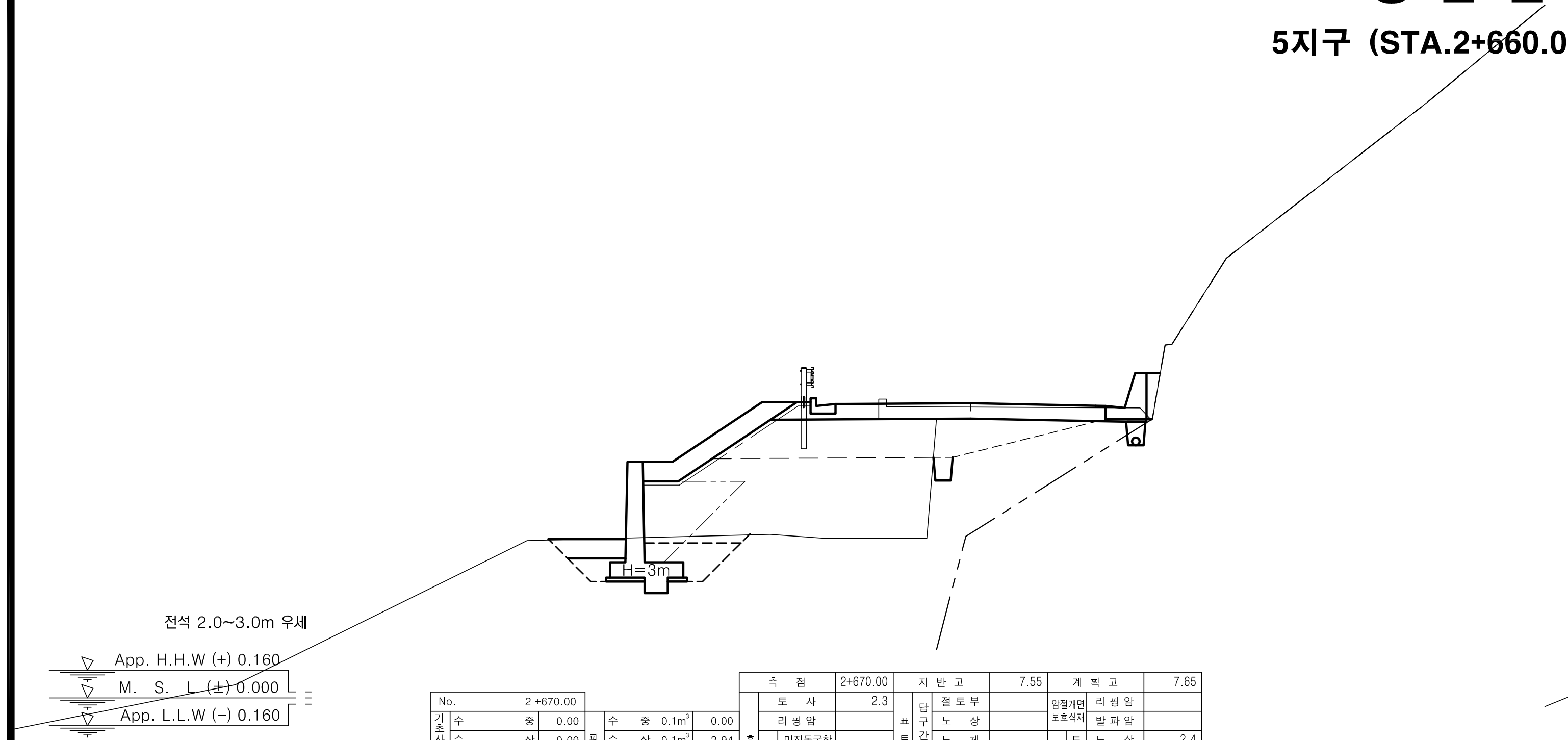

No.		2+670.00			
기초사석유용	수중	0.00	피복석	수중 0.1m³	0.00
	수상	0.00		수상 0.1m³	2.94
	수중속고르기	0.00		수중 0.2m³	0.00
	수상속고르기	0.00		수상 0.2m³	0.00
속채움유용	수중	0.00		수중고르기0.5이하	0.00
	수상	0.51		수상고르기0.5이하	6.52
	수중고르기	0.00		수중 1.0m³	0.00
	수상고르기	1.50		수상 1.0m³	0.00
성토고르기	수중	0.00		수중고르기0.6이상	0.00
	수상	4.65		수상고르기0.6이상	0.00
필터매트	수중	0.00	TTP	수중(신규 5ton)	0.00
	수상	7.00		수상(신규 5ton)	0.00

측점		2+670.00	지반고		7.55	계획고		7.65
흙깍기	토사	2.3	표토제거 답구간	절토부		암절개면보호식재	리핑암	
	리핑암			노상			발파암	
	발파암 미진동굴착			노체		층따기 토사	노상	2.4
	정밀진동제어		답외구간	절토부			노체	
	진동제어(소규모)			노상		층따기 발파	노상	
	진동제어(중규모)			노체			노체	
	일반발파		노상준비	기존도로		측구터파기		
	브레이카			절토부	0.7	벌개제근	깍기부	
흙쌓기	노상	5.0	비탈면보호	성토부		쌓기부	1.5m이상	
	노체	11.9		절토부			1.5m미만	
	비다짐			녹지대		전석지반처리	1.0m미만	
되메우기			면고르기	리핑암			1.0m이상	1.9
측구뚝쌓기				발파암			인력	

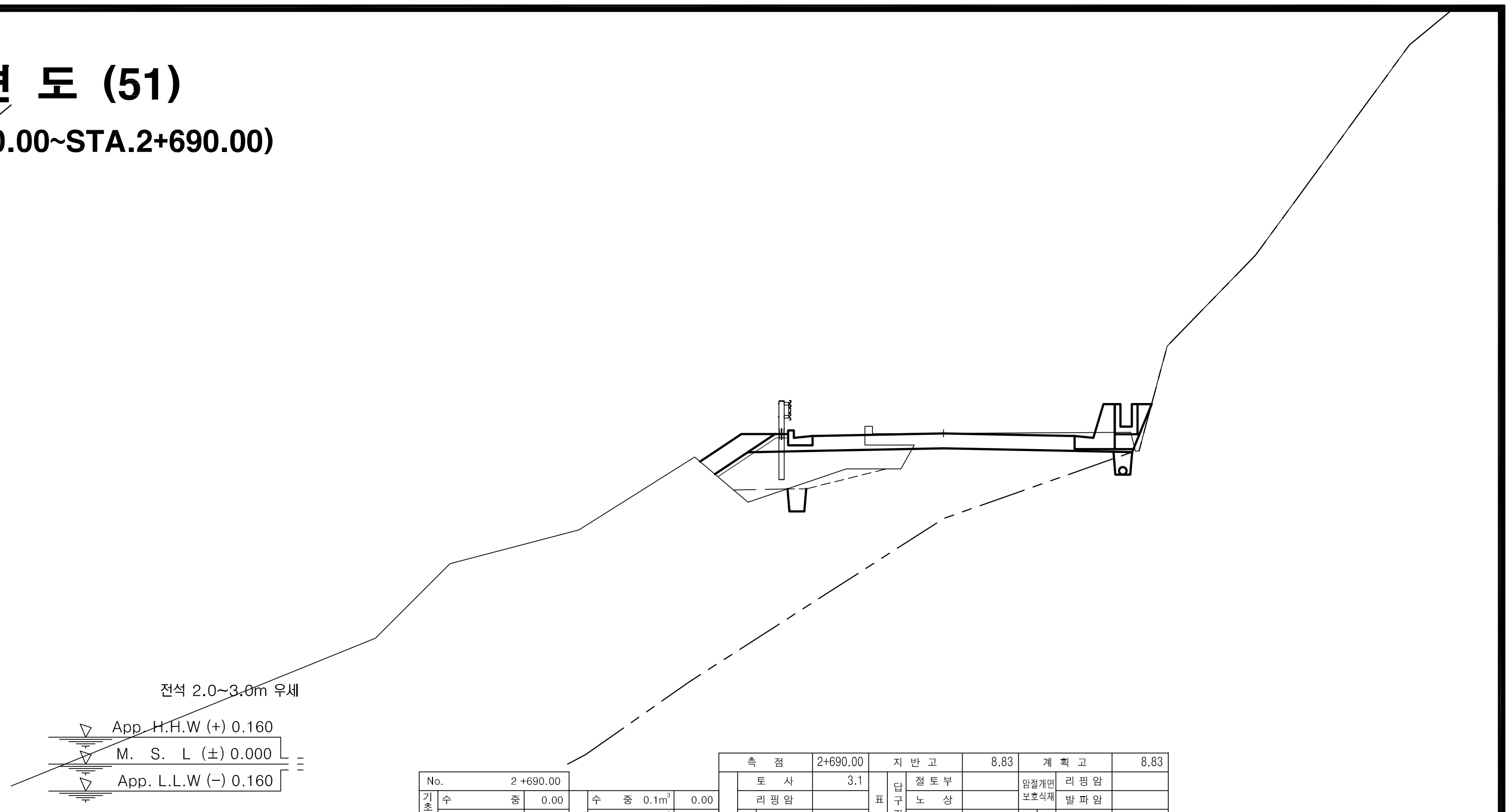

No.		2+690.00			
기초사석유용	수중	0.00	피복석	수중 0.1m³	0.00
	수상	0.00		수상 0.1m³	0.83
	수중속고르기	0.00		수중 0.2m³	0.00
	수상속고르기	0.00		수상 0.2m³	0.00
속채움유용	수중	0.00		수중고르기0.5이하	0.00
	수상	0.00		수상고르기0.5이하	2.25
	수중고르기	0.00		수중 1.0m³	0.00
	수상고르기	0.00		수상 1.0m³	0.00
성토고르기	수중	0.00		수중고르기0.6이상	0.00
	수상	1.96		수상고르기0.6이상	0.00
필터매트	수중	0.00	TTP	수중(신규 5ton)	0.00
	수상	4.83		수상(신규 5ton)	0.00

측점		2+690.00	지반고		8.83	계획고		8.83
흙깍기	토사	3.1	표토제거 답구간	절토부		암절개면보호식재	리핑암	
	리핑암			노상			발파암	
	발파암 미진동굴착			노체		층따기 토사	노상	0.4
	정밀진동제어		답외구간	절토부			노체	
	진동제어(소규모)			노상		층따기 발파	노상	
	진동제어(중규모)			노체			노체	
	일반발파		노상준비	기존도로		측구터파기		
	브레이카			절토부	5.4	벌개제근	깍기부	
흙쌓기	노상	3.6	비탈면보호	성토부		쌓기부	1.5m이상	
	노체	0.2		절토부			1.5m미만	
	비다짐	0.1		녹지대		전석지반처리	1.0m미만	
되메우기			면고르기	리핑암			1.0m이상	3.5
측구뚝쌓기				발파암			인력	

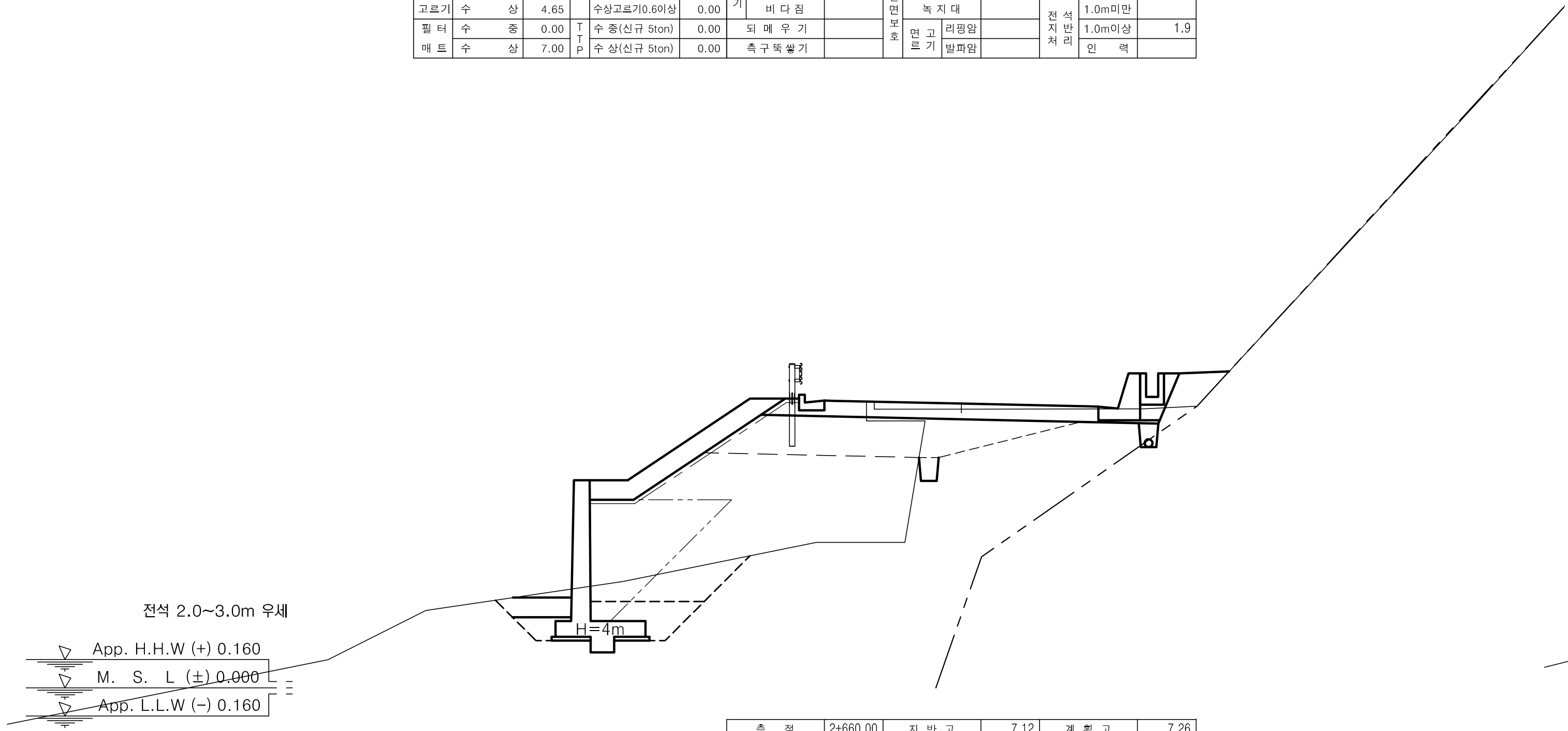

No.		2+660.00			
기초사석유용	수중	0.00	피복석	수중 0.1m³	0.00
	수상	0.00		수상 0.1m³	3.52
	수중속고르기	0.00		수중 0.2m³	0.00
	수상속고르기	0.00		수상 0.2m³	0.00
속채움유용	수중	0.00		수중고르기0.5이하	0.00
	수상	0.51		수상고르기0.5이하	7.66
	수중고르기	0.00		수중 1.0m³	0.00
	수상고르기	1.5		수상 1.0m³	0.00
성토고르기	수중	0.00		수중고르기0.6이상	0.00
	수상	5.8		수상고르기0.6이상	0.00
필터매트	수중	0.00	TTP	수중(신규 5ton)	0.00
	수상	8.15		수상(신규 5ton)	0.00

측점		2+660.00	지반고		7.12	계획고		7.26
흙깍기	토사	2.2	표토제거 답구간	절토부		암절개면보호식재	리핑암	
	리핑암			노상			발파암	
	발파암 미진동굴착			노체		층따기 토사	노상	2.3
	정밀진동제어		답외구간	절토부			노체	
	진동제어(소규모)			노상		층따기 발파	노상	
	진동제어(중규모)			노체			노체	
	일반발파		노상준비	기존도로		측구터파기		
	브레이카			절토부	1.5	벌개제근	깍기부	
흙쌓기	노상	4.7	비탈면보호	성토부		쌓기부	1.5m이상	
	노체	15.9		절토부			1.5m미만	
	비다짐	0.9		녹지대	1.3	전석지반처리	1.0m미만	
되메우기			면고르기	리핑암			1.0m이상	1.7
측구뚝쌓기				발파암			인력	

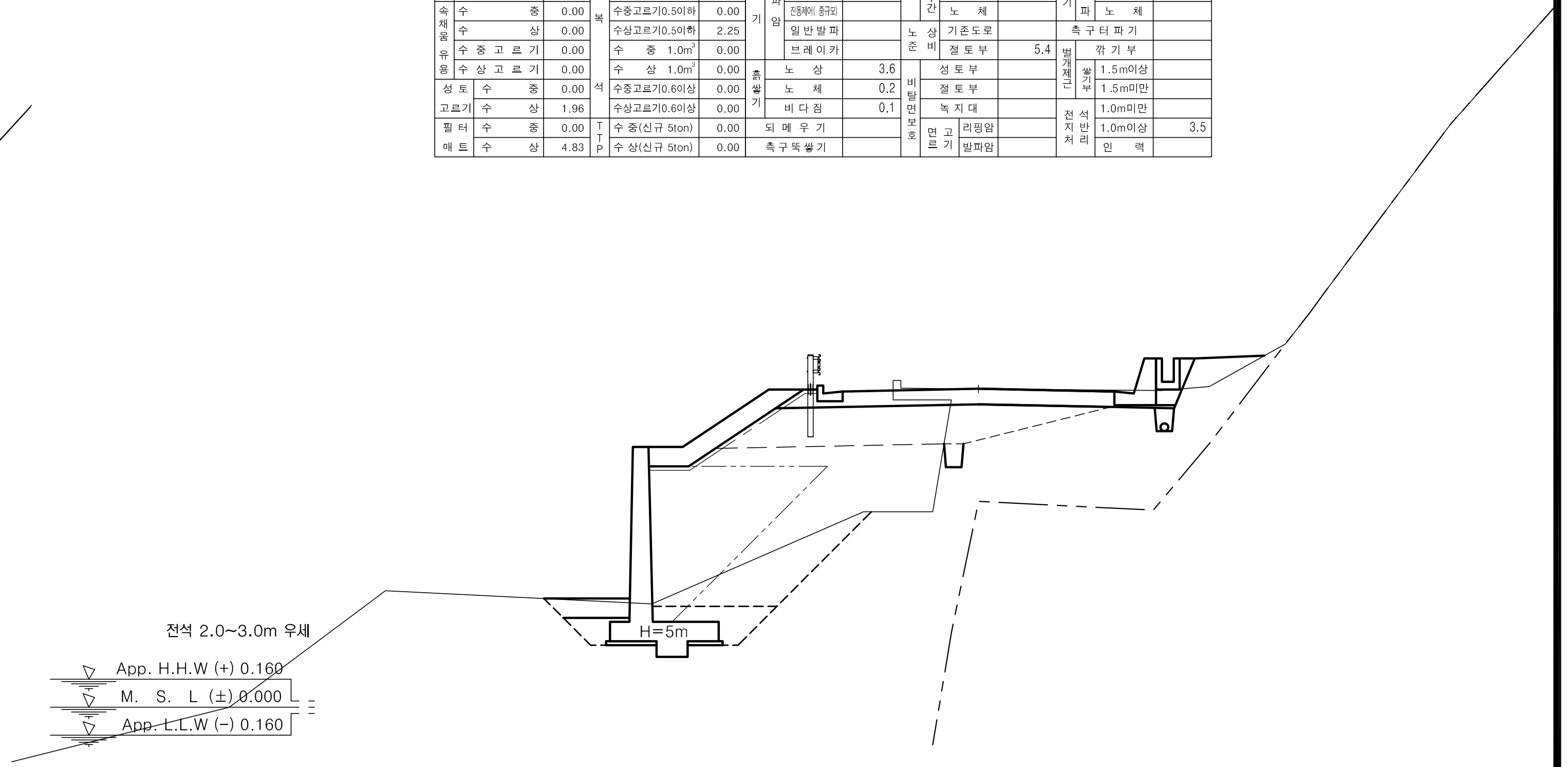

No.		2+680.00			
기초사석유용	수중	0.00	피복석	수중 0.1m³	0.00
	수상	0.00		수상 0.1m³	3.03
	수중속고르기	0.00		수중 0.2m³	0.00
	수상속고르기	0.00		수상 0.2m³	0.00
속채움유용	수중	0.00		수중고르기0.5이하	0.00
	수상	0.64		수상고르기0.5이하	6.69
	수중고르기	0.00		수중 1.0m³	0.00
	수상고르기	1.70		수상 1.0m³	0.00
성토고르기	수중	0.00		수중고르기0.6이상	0.00
	수상	4.62		수상고르기0.6이상	0.00
필터매트	수중	0.00	TTP	수중(신규 5ton)	0.00
	수상	6.97		수상(신규 5ton)	0.00

측점		2+680.00	지반고		8.19	계획고		8.20
흙깍기	토사	2.9	표토제거 답구간	절토부		암절개면보호식재	리핑암	
	리핑암			노상			발파암	
	발파암 미진동굴착			노체		층따기 토사	노상	2.4
	정밀진동제어		답외구간	절토부			노체	
	진동제어(소규모)			노상		층따기 발파	노상	
	진동제어(중규모)			노체			노체	
	일반발파		노상준비	기존도로		측구터파기		
	브레이카			절토부	1.1	벌개제근	깍기부	0.5
흙쌓기	노상	5.2	비탈면보호	성토부		쌓기부	1.5m이상	
	노체	12.8		절토부			1.5m미만	2.3
	비다짐	0.9		녹지대	1.8	전석지반처리	1.0m미만	
되메우기			면고르기	리핑암			1.0m이상	
측구뚝쌓기				발파암			인력	

경상북도	사업명	울릉도 일주도로2 건설공사			△						위치정보		도면명	5지구 횡 단 면 도 (51) (STA.2+660.00~STA.2+690.00)
	시설/공구				△						축 척	1 : 100		
대림산업	건설분야	토 목	건설단계	실시설계	△									
					1	2015.12.	실시설계 준공	김 성 호	노 정 훈	박 시 철	도면번호	C0024002-051	편철번호	2.063
					개정번호	날짜	개 정 내 용	과업책임자	분야별책임자	설계자				

적용표준	GED-01-1104	V1.5

울릉도 일주도로2 건설공사

횡 단 면 도 (52)

5지구 (STA.2+700.00~STA.2+730.00)

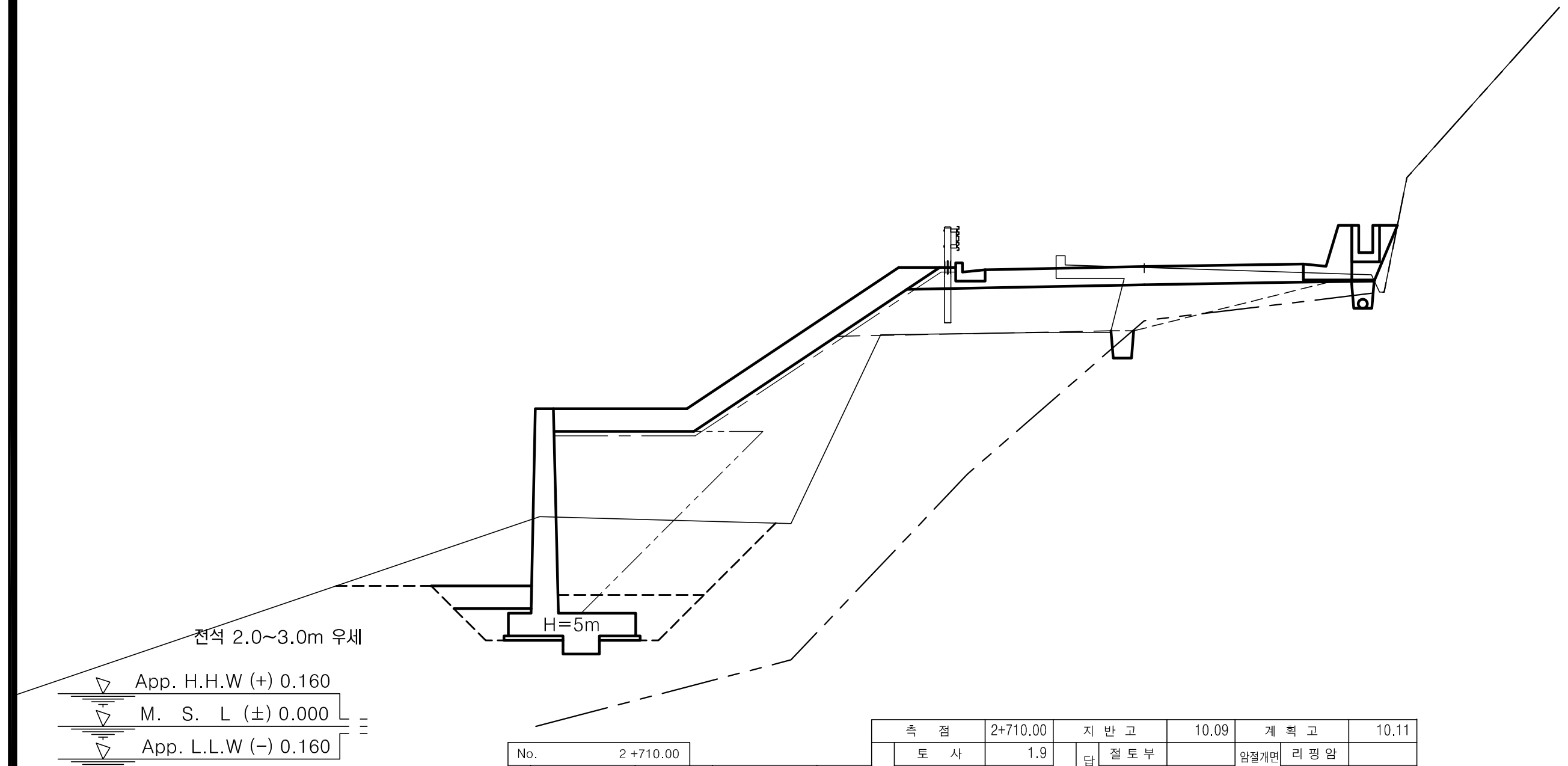

No.		2+710.00			
기초사석유용	수 중	0.00	피복석	수 중 0.1m³	0.00
기초사석유용	수 상	0.00	피복석	수 상 0.1m³	5.51
기초사석유용	수중속고르기	0.00	피복석	수 중 0.2m³	0.00
기초사석유용	수상속고르기	0.00	피복석	수 상 0.2m³	0.00
속채움유용	수 중	0.00	피복석	수중고르기0.5이하	0.00
속채움유용	수 상	0.64	피복석	수상고르기0.5이하	11.65
속채움유용	수중고르기	0.00	피복석	수 중 1.0m³	0.00
속채움유용	수상고르기	1.70	피복석	수 상 1.0m³	0.00
성토고르기	수 중	0.00	피복석	수중고르기0.6이상	0.00
성토고르기	수 상	9.58	피복석	수상고르기0.6이상	0.00
필터매트	수 중	0.00	TTP	수 중(신규 5ton)	0.00
필터매트	수 상	11.93	TTP	수 상(신규 5ton)	0.00

측 점		2+710.00	지반고		10.09	계획고		10.11
흙깎기	토 사	1.9	표토제거 답구간	절토부		암절개면보호식재	리핑암	
흙깎기	리핑암		표토제거 답구간	노 상		암절개면보호식재	발파암	
흙깎기 발파암	미진동굴착		표토제거 답구간	노 체		층따기 토사	노 상	2.4
흙깎기 발파암	정밀진동제어		표토제거 답외구간	절토부		층따기 토사	노 체	
흙깎기 발파암	진동제어(소규모)		표토제거 답외구간	노 상		층따기 발파	노 상	0.1
흙깎기 발파암	진동제어(중규모)		표토제거 답외구간	노 체		층따기 발파	노 체	
흙깎기 발파암	일반발파		노상준비	기존도로		측구터파기		
흙깎기 발파암	브레이카		노상준비	절토부		벌개제근	깎기부	
흙쌓기	노 상	5.4	비탈면보호	성토부		벌개제근 쌓기부	1.5m이상	
흙쌓기	노 체	12.2	비탈면보호	절토부		벌개제근 쌓기부	1.5m미만	
흙쌓기	비다짐	0.2	비탈면보호	녹지대		전석지반처리	1.0m미만	
되메우기			비탈면보호 면고르기	리핑암		전석지반처리	1.0m이상	0.3
측구뚝쌓기			비탈면보호 면고르기	발파암		전석지반처리	인 력	

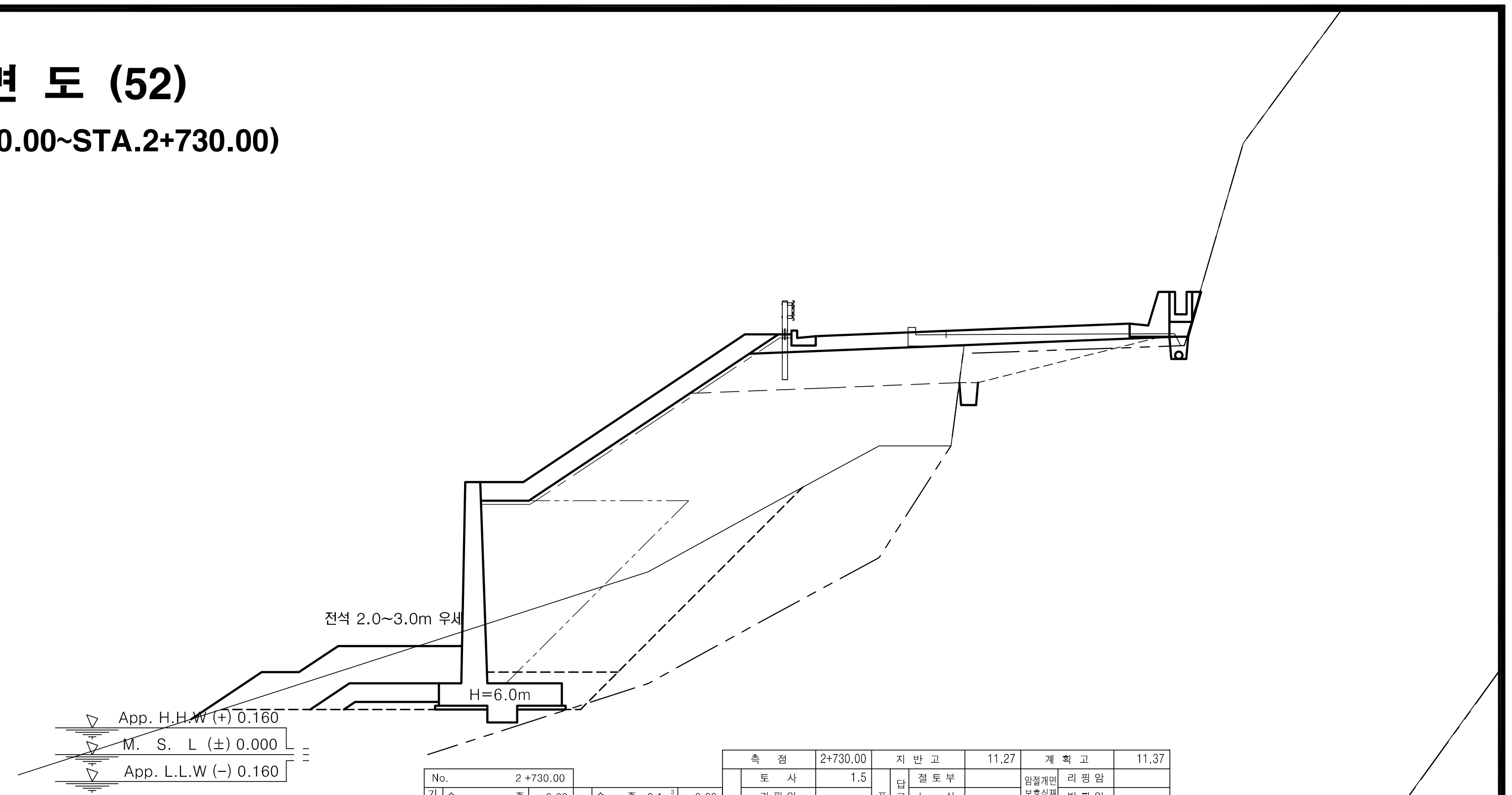

No.		2+730.00			
기초사석유용	수 중	0.00	피복석	수 중 0.1m³	0.00
기초사석유용	수 상	0.47	피복석	수 상 0.1m³	5.98
기초사석유용	수중속고르기	0.00	피복석	수 중 0.2m³	0.00
기초사석유용	수상속고르기	2.61	피복석	수 상 0.2m³	0.00
속채움유용	수 중	0.00	피복석	수중고르기0.5이하	0.00
속채움유용	수 상	0.00	피복석	수상고르기0.5이하	12.86
속채움유용	수중고르기	0.00	피복석	수 중 1.0m³	0.00
속채움유용	수상고르기	0.00	피복석	수 상 1.0m³	6.38
성토고르기	수 중	0.00	피복석	수중고르기0.6이상	0.00
성토고르기	수 상	9.33	피복석	수상고르기0.6이상	7.86
필터매트	수 중	0.00	TTP	수 중(신규 5ton)	0.00
필터매트	수 상	11.68	TTP	수 상(신규 5ton)	0.00

측 점		2+730.00	지반고		11.27	계획고		11.37
흙깎기	토 사	1.5	표토제거 답구간	절토부		암절개면보호식재	리핑암	
흙깎기	리핑암		표토제거 답구간	노 상		암절개면보호식재	발파암	
흙깎기 발파암	미진동굴착		표토제거 답구간	노 체		층따기 토사	노 상	1.1
흙깎기 발파암	정밀진동제어		표토제거 답외구간	절토부		층따기 토사	노 체	
흙깎기 발파암	진동제어(소규모)		표토제거 답외구간	노 상		층따기 발파	노 상	1.8
흙깎기 발파암	진동제어(중규모)		표토제거 답외구간	노 체		층따기 발파	노 체	
흙깎기 발파암	일반발파		노상준비	기존도로		측구터파기		
흙깎기 발파암	브레이카		노상준비	절토부	0.3	벌개제근	깎기부	
흙쌓기	노 상	6.5	비탈면보호	성토부		벌개제근 쌓기부	1.5m이상	
흙쌓기	노 체	35.2	비탈면보호	절토부		벌개제근 쌓기부	1.5m미만	
흙쌓기	비다짐		비탈면보호	녹지대		전석지반처리	1.0m미만	
되메우기			비탈면보호 면고르기	리핑암		전석지반처리	1.0m이상	2.1
측구뚝쌓기			비탈면보호 면고르기	발파암		전석지반처리	인 력	

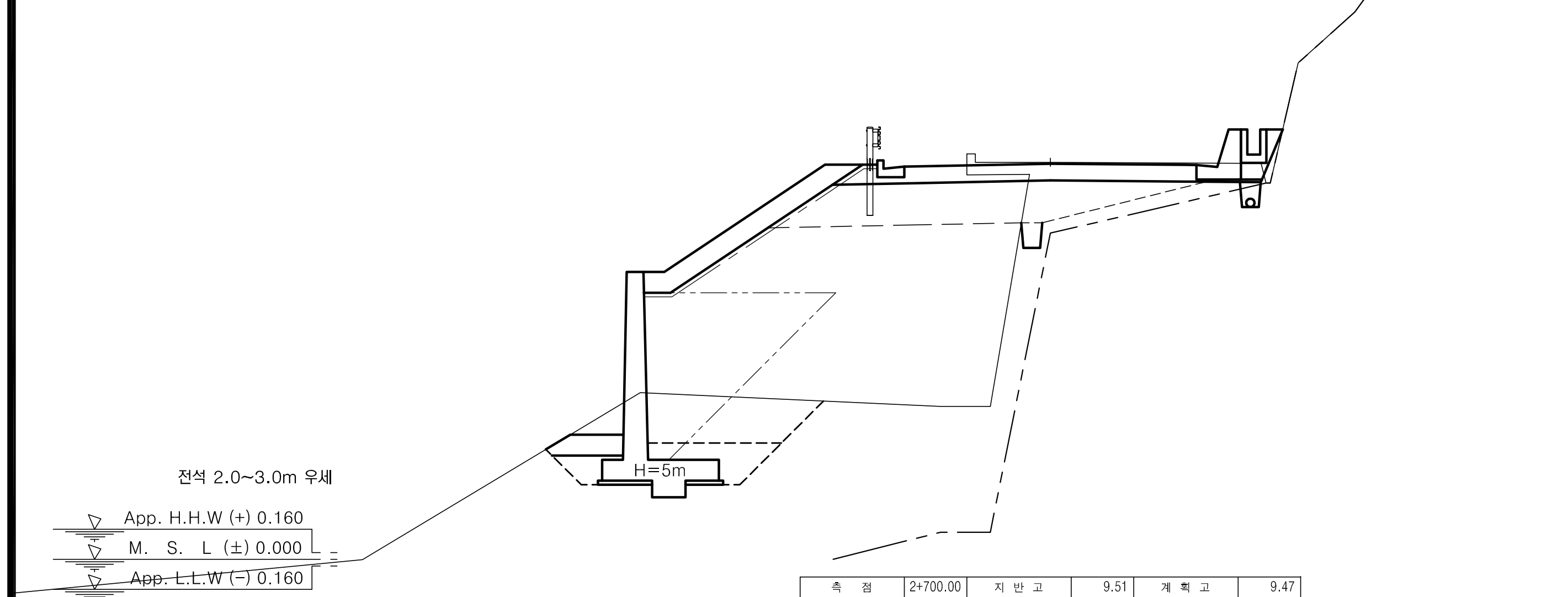

No.		2+700.00			
기초사석유용	수 중	0.00	피복석	수 중 0.1m³	0.00
기초사석유용	수 상	0.00	피복석	수 상 0.1m³	3.64
기초사석유용	수중속고르기	0.00	피복석	수 중 0.2m³	0.00
기초사석유용	수상속고르기	0.00	피복석	수 상 0.2m³	0.00
속채움유용	수 중	0.00	피복석	수중고르기0.5이하	0.00
속채움유용	수 상	0.64	피복석	수상고르기0.5이하	7.99
속채움유용	수중고르기	0.00	피복석	수 중 1.0m³	0.00
속채움유용	수상고르기	1.70	피복석	수 상 1.0m³	0.00
성토고르기	수 중	0.00	피복석	수중고르기0.6이상	0.00
성토고르기	수 상	6.17	피복석	수상고르기0.6이상	0.00
필터매트	수 중	0.00	TTP	수 중(신규 5ton)	0.00
필터매트	수 상	8.52	TTP	수 상(신규 5ton)	0.00

측 점		2+700.00	지반고		9.51	계획고		9.47
흙깎기	토 사	2.9	표토제거 답구간	절토부		암절개면보호식재	리핑암	
흙깎기	리핑암		표토제거 답구간	노 상		암절개면보호식재	발파암	
흙깎기 발파암	미진동굴착		표토제거 답구간	노 체		층따기 토사	노 상	2.4
흙깎기 발파암	정밀진동제어		표토제거 답외구간	절토부		층따기 토사	노 체	
흙깎기 발파암	진동제어(소규모)		표토제거 답외구간	노 상		층따기 발파	노 상	
흙깎기 발파암	진동제어(중규모)		표토제거 답외구간	노 체		층따기 발파	노 체	
흙깎기 발파암	일반발파		노상준비	기존도로		측구터파기		
흙깎기 발파암	브레이카		노상준비	절토부	0.8	벌개제근	깎기부	
흙쌓기	노 상	5.4	비탈면보호	성토부		벌개제근 쌓기부	1.5m이상	
흙쌓기	노 체	27.6	비탈면보호	절토부		벌개제근 쌓기부	1.5m미만	
흙쌓기	비다짐	0.1	비탈면보호	녹지대		전석지반처리	1.0m미만	
되메우기			비탈면보호 면고르기	리핑암		전석지반처리	1.0m이상	2.8
측구뚝쌓기			비탈면보호 면고르기	발파암		전석지반처리	인 력	

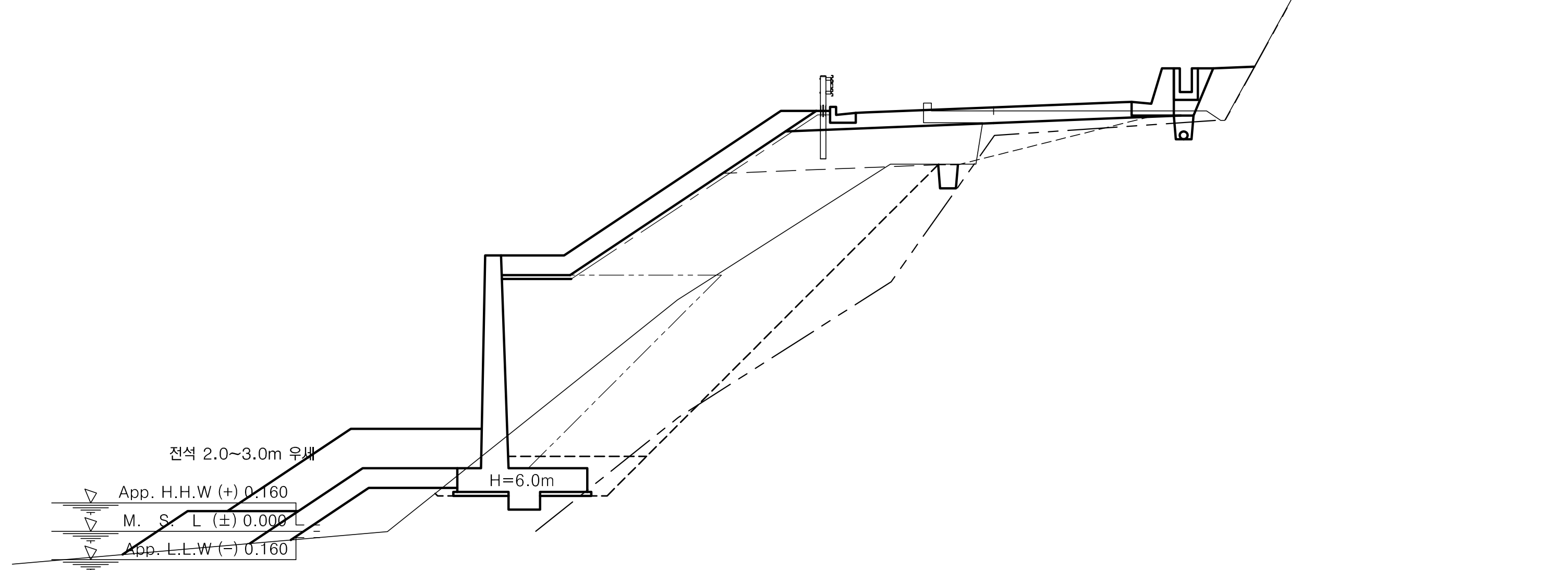

No.		2+720.00			
기초사석유용	수 중	0.00	피복석	수 중 0.1m³	0.00
기초사석유용	수 상	2.53	피복석	수 상 0.1m³	6.92
기초사석유용	수중속고르기	0.00	피복석	수 중 0.2m³	0.00
기초사석유용	수상속고르기	4.63	피복석	수 상 0.2m³	0.00
속채움유용	수 중	0.00	피복석	수중고르기0.5이하	0.00
속채움유용	수 상	0.00	피복석	수상고르기0.5이하	14.95
속채움유용	수중고르기	0.00	피복석	수 중 1.0m³	0.00
속채움유용	수상고르기	0.00	피복석	수 상 1.0m³	8.67
성토고르기	수 중	0.00	피복석	수중고르기0.6이상	0.00
성토고르기	수 상	9.24	피복석	수상고르기0.6이상	10.07
필터매트	수 중	0.00	TTP	수 중(신규 5ton)	0.00
필터매트	수 상	11.59	TTP	수 상(신규 5ton)	0.00

측 점		2+720.00	지반고		10.66	계획고		10.75
흙깎기	토 사	1.6	표토제거 답구간	절토부		암절개면보호식재	리핑암	
흙깎기	리핑암		표토제거 답구간	노 상		암절개면보호식재	발파암	
흙깎기 발파암	미진동굴착		표토제거 답구간	노 체		층따기 토사	노 상	1.1
흙깎기 발파암	정밀진동제어		표토제거 답외구간	절토부		층따기 토사	노 체	
흙깎기 발파암	진동제어(소규모)		표토제거 답외구간	노 상		층따기 발파	노 상	0.8
흙깎기 발파암	진동제어(중규모)		표토제거 답외구간	노 체		층따기 발파	노 체	
흙깎기 발파암	일반발파		노상준비	기존도로		측구터파기		
흙깎기 발파암	브레이카		노상준비	절토부		벌개제근	깎기부	
흙쌓기	노 상	5.7	비탈면보호	성토부		벌개제근 쌓기부	1.5m이상	
흙쌓기	노 체	28.2	비탈면보호	절토부		벌개제근 쌓기부	1.5m미만	
흙쌓기	비다짐	1.1	비탈면보호	녹지대	1.0	전석지반처리	1.0m미만	
되메우기			비탈면보호 면고르기	리핑암		전석지반처리	1.0m이상	
측구뚝쌓기			비탈면보호 면고르기	발파암		전석지반처리	인 력	

경상북도	사 업 명	울릉도 일주도로2 건설공사			위치정보		도 면 명: 5지구 횡 단 면 도 (52) (STA.2+700.00~STA.2+730.00)
	시설/공구				축 척	1 : 100	
대 림 산 업	건설분야	토 목	건설단계	실시설계	도면번호	C0024002-052	편철번호: 2.064

개정번호	날짜	개 정 내 용	과업책임자	분야별책임자	설계자
△					
△					
△					
△1	2015.12.	실시설계 준공	김 성 호	노 정 훈	박 시 철

적용표준 GED-01-1104 V1.5

울릉도 일주도로2 건설공사

횡 단 면 도 (53)

5지구 (STA.2+740.00~STA.2+770.00)

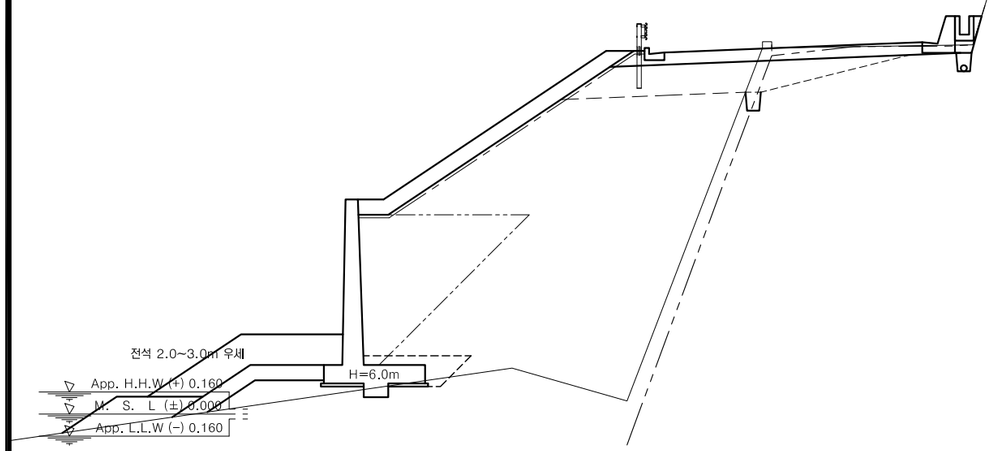

No.		2+750.00				측 점		2+750,00	지 반 고		11,94	계 획 고		11,93
기초사석	수	중	0.00	피복석	수 중 0.1㎥	0.00	표토제거	토 사	0,6	단구간	절토부		암절개면 보호석재	리 핍 암	
	수	상	2.33		수 상 0.1㎥	7.44		리 핍 암			노 상			발 파 암	
유용	수중속고르기		0.00		수 중 0.2㎥	0.00		미진동굴착			노 체		흙파기	토 노 상	0,4
	수상속고르기		4.11		수 상 0.2㎥	0.00		정밀진동제어		단절구간	절토부			사 노 체	
속채움 유용	수	중	0.00		수중고르기(0.50하	0.00		진동에 의한			노 상			발 노 상	2,4
	수	상	0.00		수상고르기(0.50하	15.93		진동에 의한			노 체			파 노 체	
	수	중	0.00		수 중 1.0㎥	0.00	상비	잉 반 발 파		노 상	기존도로		측구터파기		
	수	상	0.00		수 상 1.0㎥	8.53		브 레 이 커	1,8		절토부		발파제거	깎 기 부	
	수중고르기		0.00	흙쌓기	노 상	5,4	비탈면보호				성토부			옹벽부	1.5m이상
성토	수	중	0.00		노 체	67,5					절토부				1.5m미만
고르기	수	상	10.60		비 다 짐						녹 지 대		전석반치		1.0m이상
필터	수	중	0.00	TTP	수 중(신규 5ton)	0.00		되 메 우 기		면고르기	리핍암				1.0m미만
매트	수	상	12.95		수 상(신규 5ton)	0.00		측구뚝쌓기			발파암			인 력	

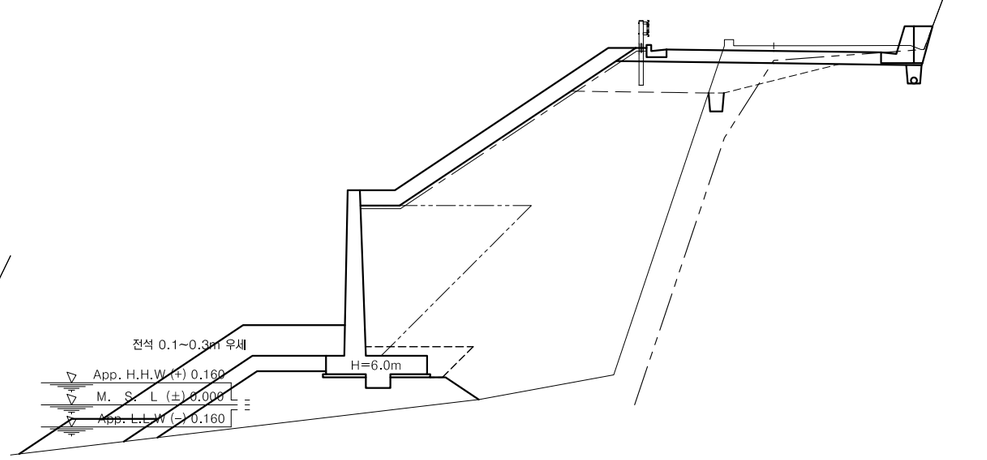

No.		2+770.00				측 점		2+770,00	지 반 고		11,71	계 획 고		11,54
기초사석	수	중	3.94	피복석	수 중 0.1㎥	1.02	표토제거	토 사	2,5	단구간	절토부		암절개면 보호석재	리 핍 암	
	수	상	7.05		수 상 0.1㎥	7.39		리 핍 암			노 상			발 파 암	
유용	수중속고르기		1.92		수 중 0.2㎥	0.00		미진동굴착			노 체		흙파기	토 노 상	1,4
	수상속고르기		4.23		수 상 0.2㎥	0.00		정밀진동제어		단절구간	절토부			사 노 체	
속채움 유용	수	중	0.00		수중고르기(0.50하	2.15		진동에 의한			노 상			발 노 상	0,8
	수	상	0.00		수상고르기(0.50하	15.69		진동에 의한			노 체			파 노 체	
	수	중	0.00		수 중 1.0㎥	3.47	상비	잉 반 발 파		노 상	기존도로		측구터파기		
	수	상	0.00		수 상 1.0㎥	6.95		브 레 이 커	1,5		절토부		발파제거	깎 기 부	
	수중고르기		0.00	흙쌓기	노 상	3,9	비탈면보호				성토부			옹벽부	1.5m이상
성토	수	중	0.00		노 체	59,7					절토부				1.5m미만
고르기	수	상	10.54		비 다 짐						녹 지 대		전석반치		1.0m이상
필터	수	중	0.00	TTP	수 중(신규 5ton)	0.00		되 메 우 기		면고르기	리핍암				1.0m미만
매트	수	상	12.89		수 상(신규 5ton)	0.00		측구뚝쌓기			발파암			인 력	

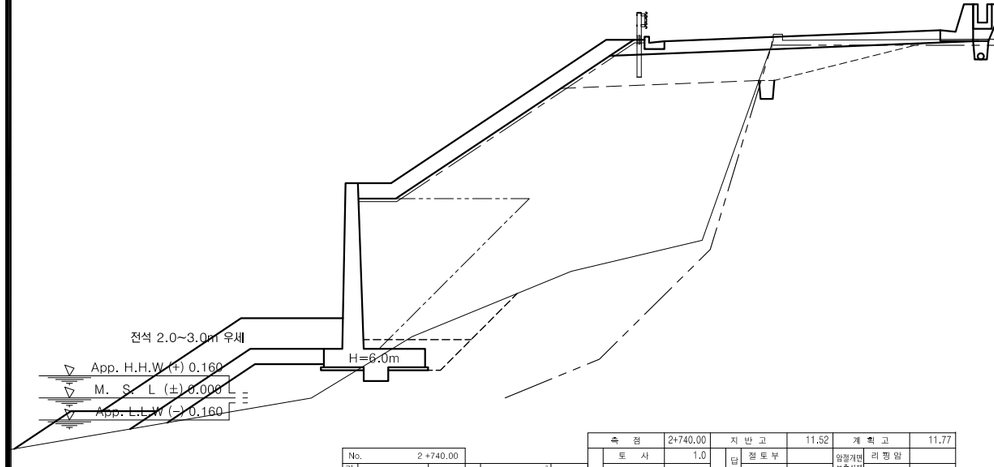

No.		2+740.00				측 점		2+740.00	지 반 고		11.52	계 획 고		11.77
기초사석	수	중	1.41	피복석	수 중 0.1㎥	0.82	표토제거	토 사	1.0	단구간	절토부		암절개면 보호석재	리 핍 암	
	수	상	3.67		수 상 0.1㎥	7.40		리 핍 암			노 상			발 파 암	
유용	수중속고르기		1.45		수 중 0.2㎥	0.00		미진동굴착			노 체		흙파기	토 노 상	
	수상속고르기		4.23		수 상 0.2㎥	0.00		정밀진동제어		단절구간	절토부			사 노 체	
속채움 유용	수	중	0.00		수중고르기(0.50하	1.83		진동에 의한			노 상			발 노 상	2,7
	수	상	0.00		수상고르기(0.50하	15.70		진동에 의한			노 체			파 노 체	
	수	중	0.00		수 중 1.0㎥	3.33	상비	잉 반 발 파		노 상	기존도로		측구터파기		
	수	상	0.00		수 상 1.0㎥	6.95		브 레 이 커	0,2		절토부	1,6	발파제거	깎 기 부	
	수중고르기		0.00	흙쌓기	노 상	5.8	비탈면보호				성토부			옹벽부	1.5m이상
성토	수	중	0.00		노 체	51.8					절토부				1.5m미만
고르기	수	상	10.54		비 다 짐	0.6					녹 지 대	0.4	전석반치		1.0m이상
필터	수	중	0.00	TTP	수 중(신규 5ton)	0.00		되 메 우 기		면고르기	리핍암				1.0m미만
매트	수	상	12.89		수 상(신규 5ton)	0.00		측구뚝쌓기			발파암			인 력	

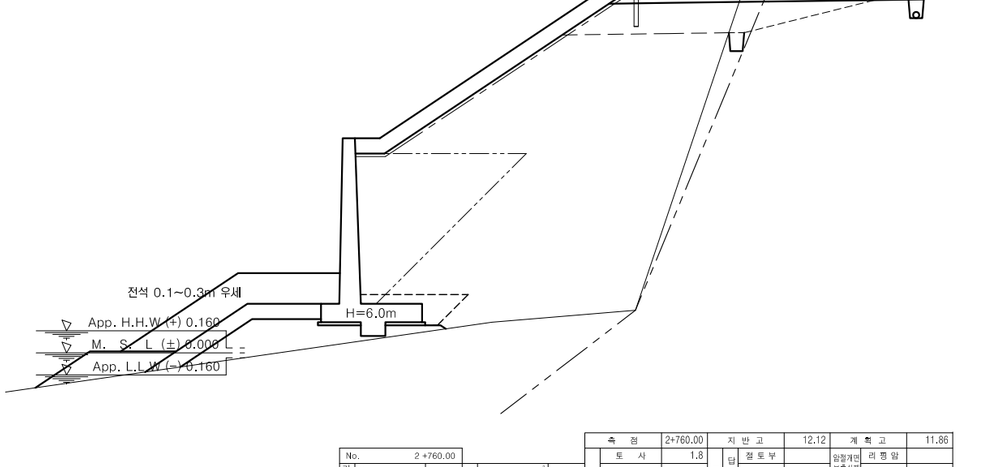

No.		2+760.00				측 점		2+760.00	지 반 고		12.12	계 획 고		11.86
기초사석	수	중	0.00	피복석	수 중 0.1㎥	0.00	표토제거	토 사	1.8	단구간	절토부		암절개면 보호석재	리 핍 암	
	수	상	5.18		수 상 0.1㎥	7.91		리 핍 암			노 상			발 파 암	
유용	수중속고르기		0.00		수 중 0.2㎥	0.00		미진동굴착			노 체		흙파기	토 노 상	0.8
	수상속고르기		5.06		수 상 0.2㎥	0.00		정밀진동제어		단절구간	절토부			사 노 체	
속채움 유용	수	중	0.00		수중고르기(0.50하	0.00		진동에 의한			노 상			발 노 상	1,7
	수	상	0.00		수상고르기(0.50하	16.88		진동에 의한			노 체			파 노 체	
	수	중	0.00		수 중 1.0㎥	0.00	상비	잉 반 발 파		노 상	기존도로		측구터파기		
	수	상	0.00		수 상 1.0㎥	9.47		브 레 이 커	2,1		절토부		발파제거	깎 기 부	
	수중고르기		0.00	흙쌓기	노 상	4.8	비탈면보호				성토부			옹벽부	1.5m이상
성토	수	중	0.00		노 체	65.7					절토부				1.5m미만
고르기	수	상	10.60		비 다 짐						녹 지 대	0.2	전석반치		1.0m이상
필터	수	중	0.00	TTP	수 중(신규 5ton)	0.00		되 메 우 기		면고르기	리핍암				1.0m미만
매트	수	상	12.95		수 상(신규 5ton)	0.00		측구뚝쌓기			발파암			인 력	

경상북도	사 업 명	울릉도 일주도로2 건설공사	△					위치정보		도 면 명	5지구 횡 단 면 도 (53) (STA.2+740.00~STA.2+770.00)
	시설/공구		△					축 척	1 : 100		
대 림 산 업	건설분야	토 목 / 건설단계 / 실시설계	△					도면번호	C0024002-053	편철번호	2.065
			⚠	2015.12.	실시설계 준공	김 성 호	노 정 훈	박 시 철		
			개정번호	날짜	개 정 내 용	과업책임자	분야별책임자	설계자		

적용표준 GED-01-1104 V1.5

울릉도 일주도로2 건설공사

횡 단 면 도 (54)

5지구 (STA.2+780.00~STA.2+810.00)

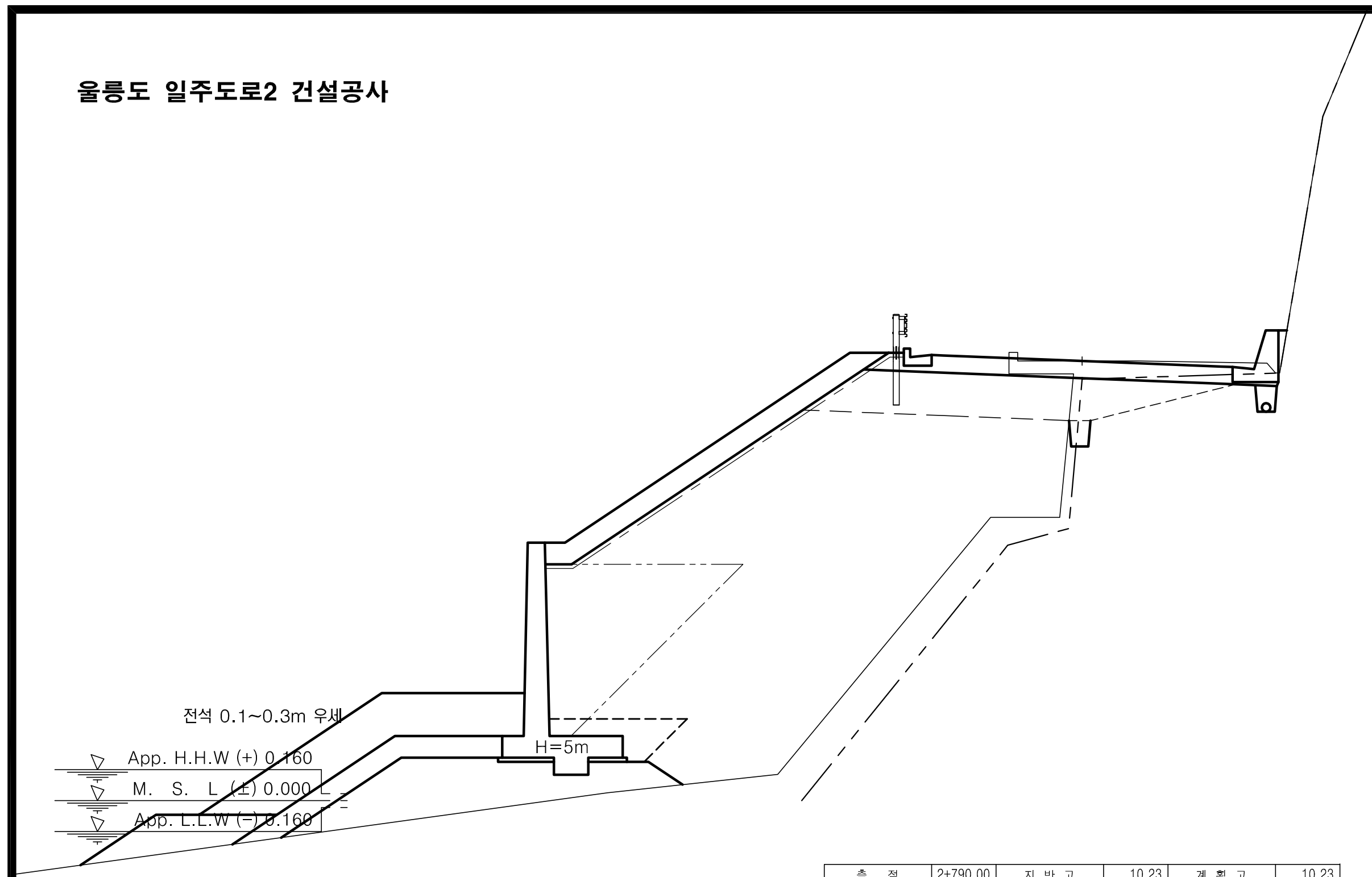

No.	2 +790.00		
기초사석유용 수 중	2.15	피복석 수 중 0.1m³	0.85
수 상	5.82	수 상 0.1m³	6.82
수중속고르기	1.56	수 중 0.2m³	0.00
수상속고르기	4.05	수 상 0.2m³	0.00
속채움유용 수 중	0.00	수중고르기0.5이하	1.84
수 상	0.00	수상고르기0.5이하	14.54
수중고르기	0.00	수 중 1.0m³	3.21
수상고르기	0.00	수 상 1.0m³	6.77
성토고르기 수 중	0.00	수중고르기0.6이상	3.71
수 상	9.48	수상고르기0.6이상	7.83
필터매트 수 중	0.00	TTP 수 중(신규 5ton)	0.00
수 상	11.83	수 상(신규 5ton)	0.00

측 점	2+790.00	지 반 고	10.23	계 획 고	10.23
흙깎기 토 사	2.0	표토제거 답구간 절토부		암절개면 보호식재 리핑암	
리핑암		노 상		발파암	
발파암 미진동굴착		노 체		층따기 토사 노 상	0.2
정밀진동제어		답외구간 절토부		노 체	
진동제어(소규모)		노 상		발파 노 상	1.9
진동제어(중규모)		노 체		노 체	
일반발파		노상준비 기존도로		측구터파기	
브레이카	0.6	절토부		벌개제근 깎기부	
흙쌓기 노 상	5.5	비탈면보호 성토부		쌓기부 1.5m이상	
노 체	51.4	절토부		1.5m미만	
비다짐		녹지대		전석지반처리 1.0m미만	2.2
되메우기		면고르기 리핑암		1.0m이상	
측구뚝쌓기		발파암		인 력	

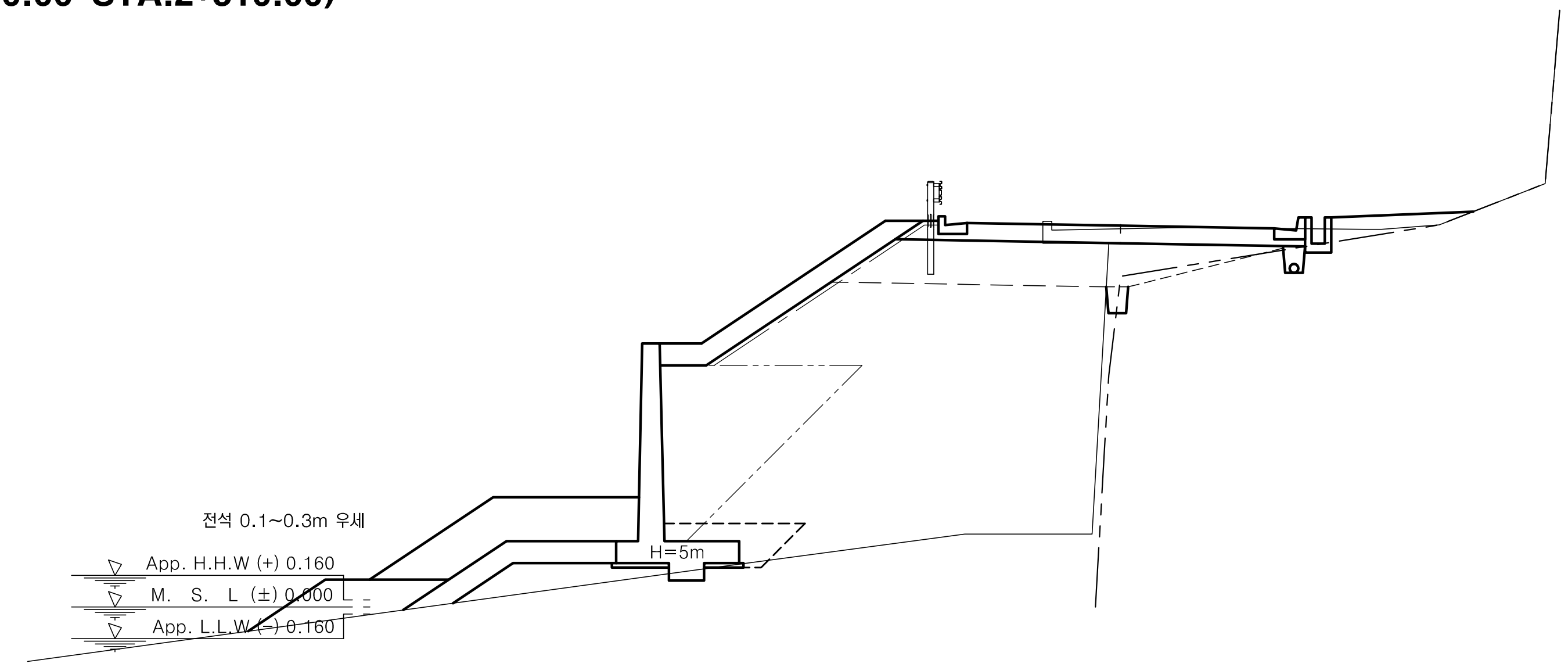

No.	2 +810.00		
기초사석유용 수 중	0.00	피복석 수 중 0.1m³	0.00
수 상	2.08	수 상 0.1m³	5.44
수중속고르기	0.00	수 중 0.2m³	0.00
수상속고르기	3.90	수 상 0.2m³	0.00
속채움유용 수 중	0.00	수중고르기0.5이하	0.00
수 상	0.00	수상고르기0.5이하	12.17
수중고르기	0.00	수 중 1.0m³	0.00
수상고르기	0.00	수 상 1.0m³	8.26
성토고르기 수 중	0.00	수중고르기0.6이상	0.00
수 상	6.99	수상고르기0.6이상	9.82
필터매트 수 중	0.00	TTP 수 중(신규 5ton)	0.00
수 상	9.34	수 상(신규 5ton)	0.00

측 점	2+810.00	지 반 고	8.61	계 획 고	8.68
흙깎기 토 사	2.2	표토제거 답구간 절토부		암절개면 보호식재 리핑암	
리핑암		노 상		발파암	
발파암 미진동굴착		노 체		층따기 토사 노 상	1.9
정밀진동제어		답외구간 절토부		노 체	
진동제어(소규모)		노 상		발파 노 상	0.5
진동제어(중규모)		노 체		노 체	
일반발파		노상준비 기존도로		측구터파기	
브레이카		절토부		벌개제근 깎기부	
흙쌓기 노 상	5.5	비탈면보호 성토부		쌓기부 1.5m이상	
노 체	42.7	절토부		1.5m미만	
비다짐	0.8	녹지대	3.2	전석지반처리 1.0m미만	7.4
되메우기		면고르기 리핑암		1.0m이상	
측구뚝쌓기		발파암		인 력	

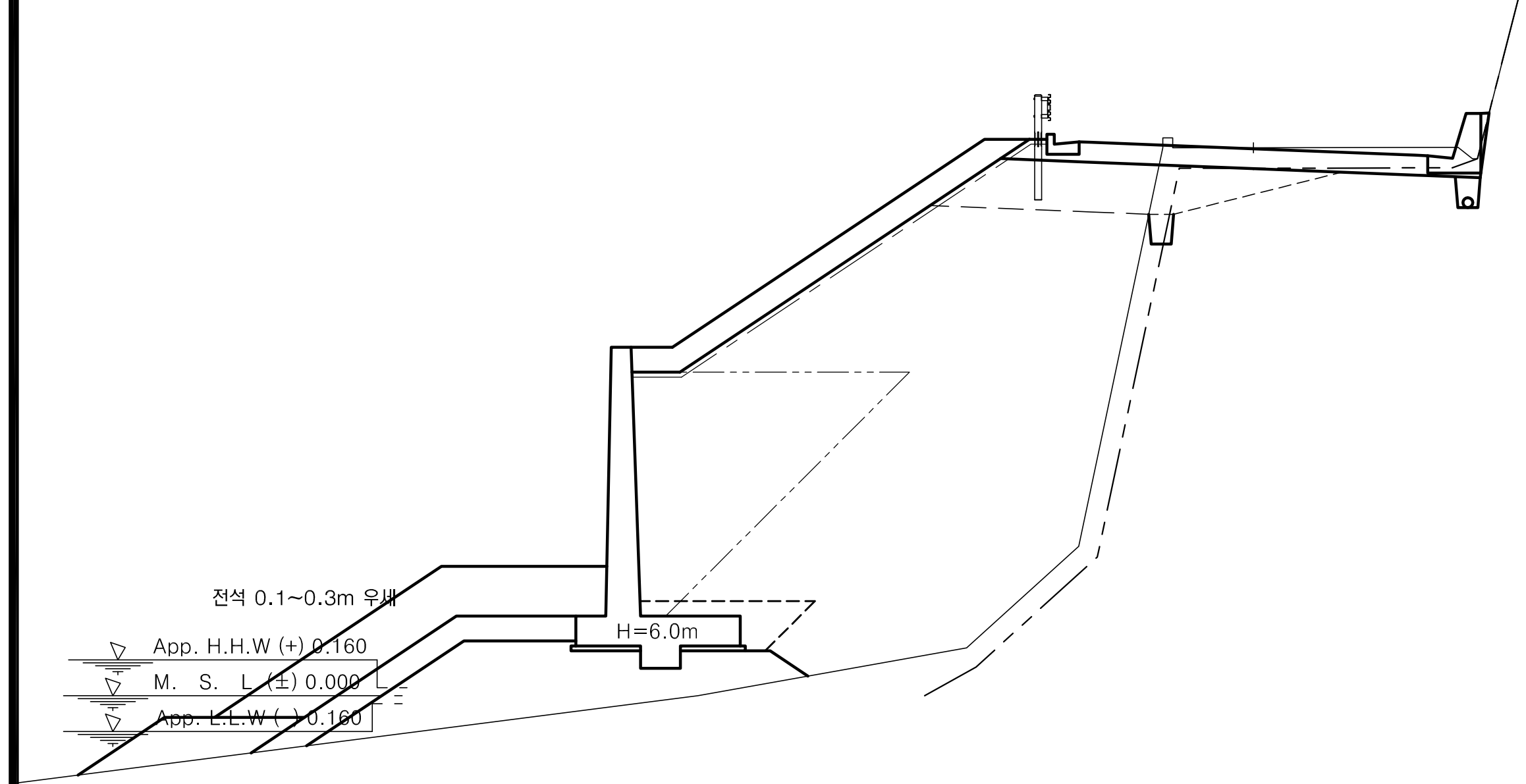

No.	2 +780.00		
기초사석유용 수 중	3.20	피복석 수 중 0.1m³	0.97
수 상	6.66	수 상 0.1m³	6.82
수중속고르기	1.82	수 중 0.2m³	0.00
수상속고르기	4.23	수 상 0.2m³	0.00
속채움유용 수 중	0.00	수중고르기0.5이하	2.07
수 상	0.00	수상고르기0.5이하	14.55
수중고르기	0.00	수 중 1.0m³	3.41
수상고르기	0.00	수 상 1.0m³	6.95
성토고르기 수 중	0.00	수중고르기0.6이상	3.88
수 상	9.40	수상고르기0.6이상	8.01
필터매트 수 중	0.00	TTP 수 중(신규 5ton)	0.00
수 상	11.75	수 상(신규 5ton)	0.00

측 점	2+780.00	지 반 고	11.01	계 획 고	10.99
흙깎기 토 사	2.5	표토제거 답구간 절토부		암절개면 보호식재 리핑암	
리핑암		노 상		발파암	
발파암 미진동굴착		노 체		층따기 토사 노 상	0.4
정밀진동제어		답외구간 절토부		노 체	
진동제어(소규모)		노 상		발파 노 상	1.6
진동제어(중규모)		노 체		노 체	
일반발파		노상준비 기존도로		측구터파기	
브레이카	0.6	절토부		벌개제근 깎기부	
흙쌓기 노 상	3.8	비탈면보호 성토부		쌓기부 1.5m이상	
노 체	53.5	절토부		1.5m미만	
비다짐		녹지대		전석지반처리 1.0m미만	3.2
되메우기		면고르기 리핑암		1.0m이상	
측구뚝쌓기		발파암		인 력	

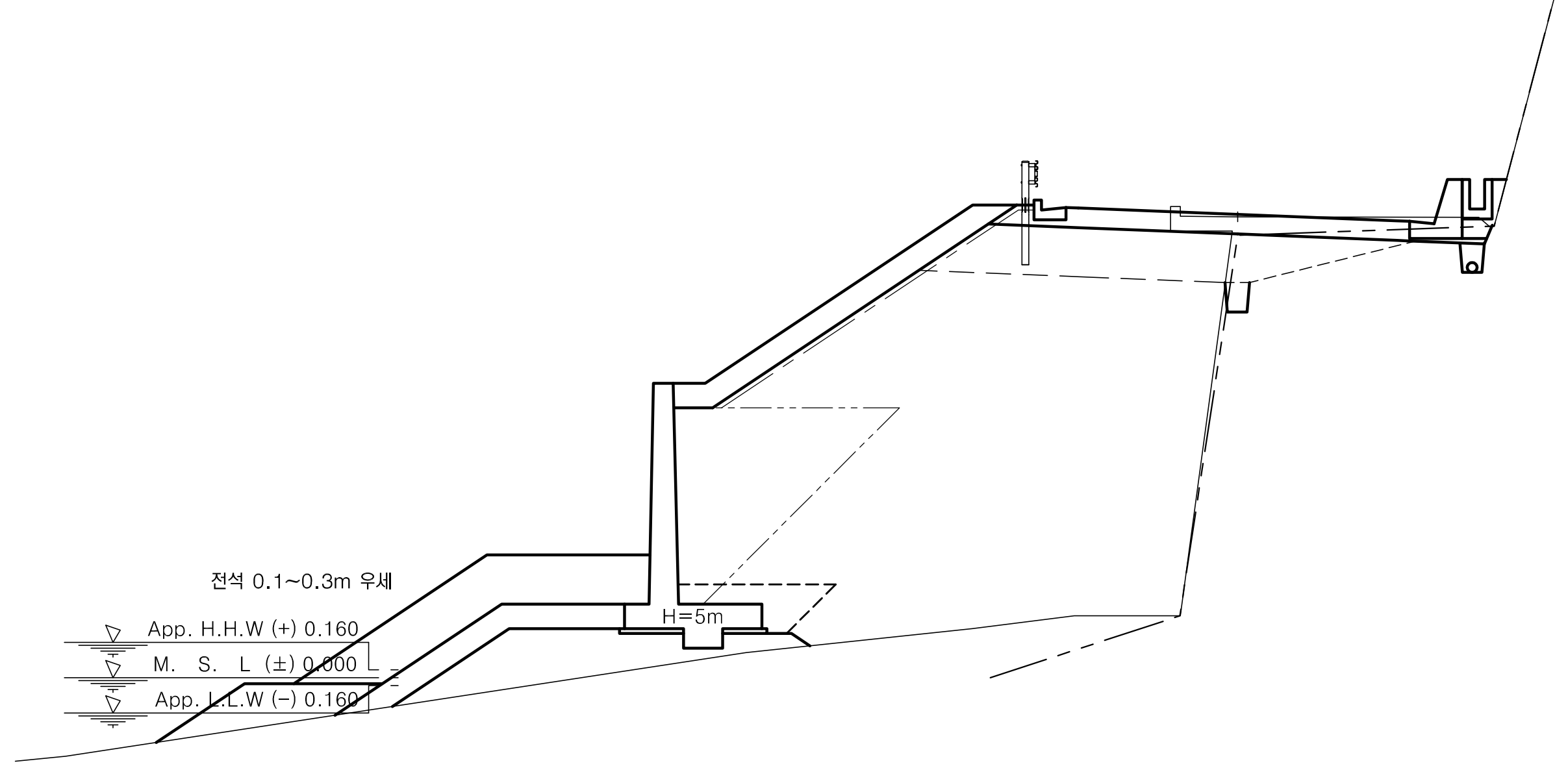

No.	2 +800.00		
기초사석유용 수 중	0.88	피복석 수 중 0.1m³	0.61
수 상	4.60	수 상 0.1m³	6.20
수중속고르기	1.06	수 중 0.2m³	0.00
수상속고르기	4.05	수 상 0.2m³	0.00
속채움유용 수 중	0.00	수중고르기0.5이하	1.38
수 상	0.00	수상고르기0.5이하	13.30
수중고르기	0.00	수 중 1.0m³	2.81
수상고르기	0.00	수 상 1.0m³	6.77
성토고르기 수 중	0.00	수중고르기0.6이상	3.38
수 상	8.23	수상고르기0.6이상	7.83
필터매트 수 중	0.00	TTP 수 중(신규 5ton)	0.00
수 상	10.58	수 상(신규 5ton)	0.00

측 점	2+800.00	지 반 고	9.39	계 획 고	9.44
흙깎기 토 사	1.9	표토제거 답구간 절토부		암절개면 보호식재 리핑암	
리핑암		노 상		발파암	
발파암 미진동굴착		노 체		층따기 토사 노 상	0.1
정밀진동제어		답외구간 절토부		노 체	
진동제어(소규모)		노 상		발파 노 상	2.0
진동제어(중규모)		노 체		노 체	
일반발파		노상준비 기존도로		측구터파기	
브레이카	0.9	절토부		벌개제근 깎기부	
흙쌓기 노 상	5.6	비탈면보호 성토부		쌓기부 1.5m이상	
노 체	51.4	절토부		1.5m미만	
비다짐		녹지대		전석지반처리 1.0m미만	7.5
되메우기		면고르기 리핑암		1.0m이상	
측구뚝쌓기		발파암		인 력	

경상북도	사 업 명	울릉도 일주도로2 건설공사			위치정보	
	시설/공구				축 척	1 : 100
대 림 산 업	건설분야	토 목	건설단계	실시설계	도면번호	C0024002-054

개정번호	날짜	개 정 내 용	과업책임자	분야별책임자	설계자
△					
△					
△					
1	2015.12.	실시설계 준공	김 성 호	노 정 훈	박 시 철

도 면 명	5지구 횡 단 면 도 (54) (STA.2+780.00~STA.2+810.00)
편철번호	2.066

적용표준 GED-01-1104 V1.5

울릉도 일주도로2 건설공사

횡 단 면 도 (55)

5지구 (STA.2+820.00~STA.2+870.19)

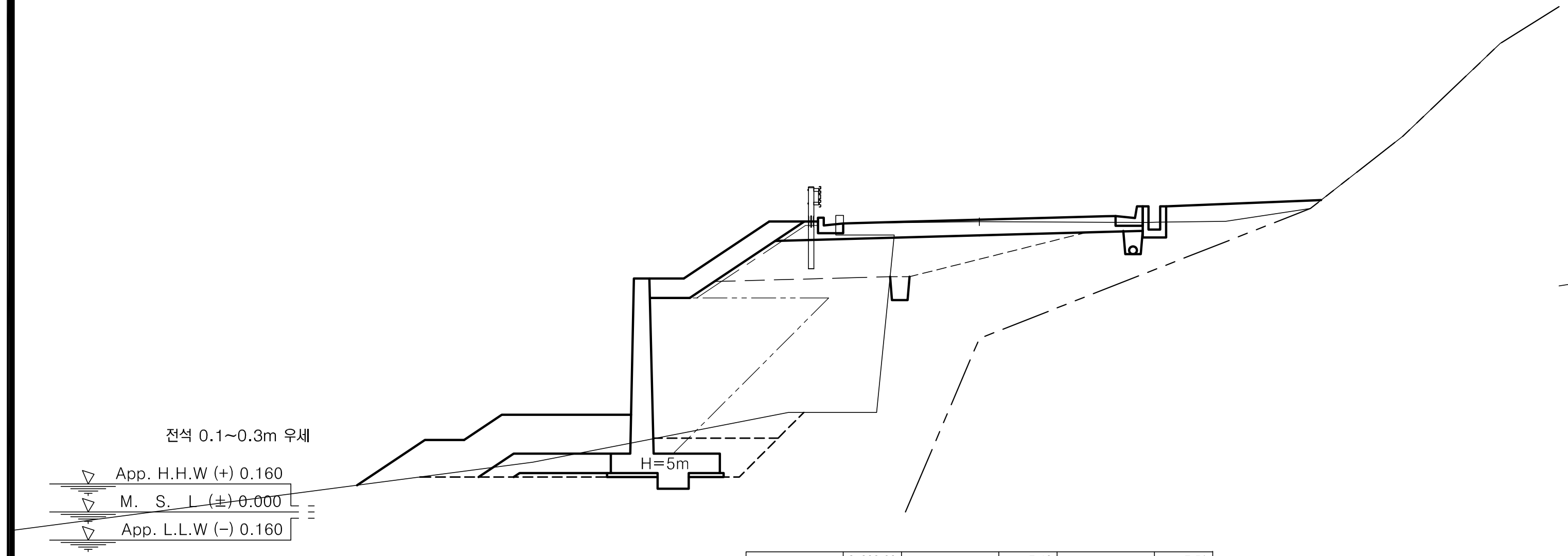

No.	2+830.00				
기초사석	수중	0.00	피복석	수중 0.1m³	0.00
기초사석	수상	0.23		수상 0.1m³	1.53
유용	수중속고르기	0.00		수중 0.2m³	0.00
유용	수상속고르기	2.43		수상 0.2m³	0.00
속채움	수중	0.00		수중고르기0.5이하	0.00
속채움	수상	0.00		수상고르기0.5이하	3.58
유용	수중고르기	0.00		수중 1.0m³	0.00
유용	수상고르기	0.00		수상 1.0m³	6.05
성토고르기	수중	0.00		수중고르기0.6이상	0.00
성토고르기	수상	4.56		수상고르기0.6이상	7.59
필터매트	수중	0.00	TTP	수중(신규 5ton)	0.00
필터매트	수상	6.91	TTP	수상(신규 5ton)	0.00

측점		2+830.00	지반고		7.46	계획고		7.51
흙깎기	토사	2.7	표토제거 답구간	절토부		암절개면보호식재	리핑암	
흙깎기	리핑암		표토제거 답구간	노상		암절개면보호식재	발파암	
흙깎기 발파암	미진동굴착		표토제거 답구간	노체		층따기 토사	노상	2.8
흙깎기 발파암	정밀진동제어		표토제거 답외구간	절토부		층따기 토사	노체	
흙깎기 발파암	진동제어(소규모)		표토제거 답외구간	노상		층따기 발파	노상	
흙깎기 발파암	진동제어(중규모)		표토제거 답외구간	노체		층따기 발파	노체	
흙깎기 발파암	일반발파		노상준비	기존도로		측구터파기		
흙깎기 발파암	브레이카		노상준비	절토부	0.9	벌개제근	깎기부	
흙쌓기	노상	3.8	비탈면보호	성토부		벌개제근 쌓기부	1.5m이상	
흙쌓기	노체	12.2	비탈면보호	절토부		벌개제근 쌓기부	1.5m미만	
흙쌓기	비다짐	1.4	비탈면보호	녹지대	4.0	전석지반처리	1.0m미만	
되메우기			비탈면보호 면고르기	리핑암		전석지반처리	1.0m이상	
측구뚝쌓기			비탈면보호 면고르기	발파암		전석지반처리	인력	

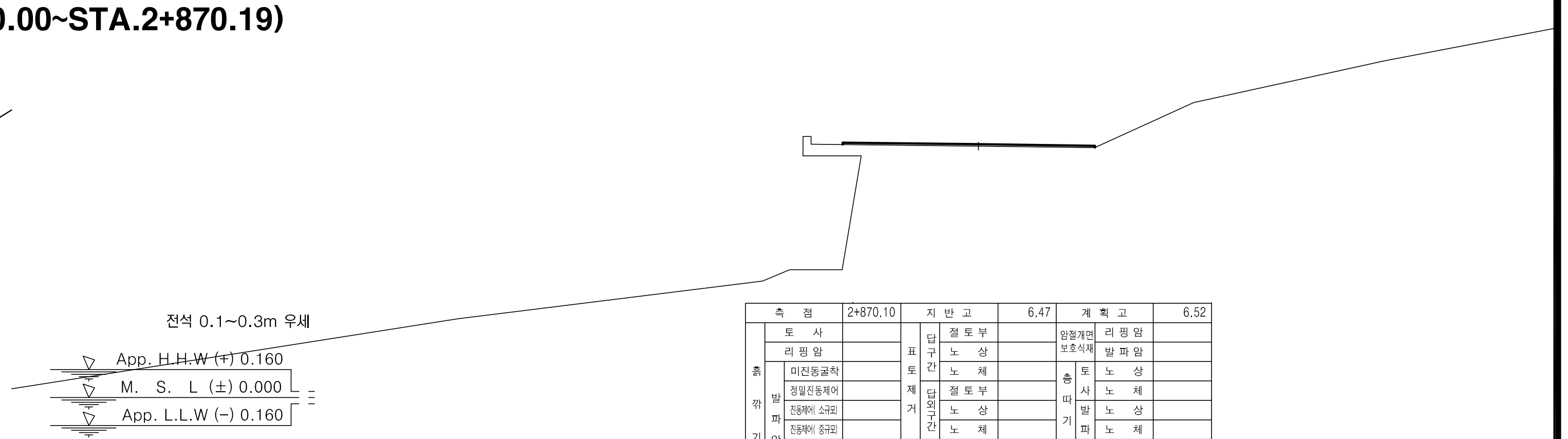

측점		2+870.10	지반고		6.47	계획고		6.52
흙깎기	토사		표토제거 답구간	절토부		암절개면보호식재	리핑암	
흙깎기	리핑암		표토제거 답구간	노상		암절개면보호식재	발파암	
흙깎기 발파암	미진동굴착		표토제거 답구간	노체		층따기 토사	노상	
흙깎기 발파암	정밀진동제어		표토제거 답외구간	절토부		층따기 토사	노체	
흙깎기 발파암	진동제어(소규모)		표토제거 답외구간	노상		층따기 발파	노상	
흙깎기 발파암	진동제어(중규모)		표토제거 답외구간	노체		층따기 발파	노체	
흙깎기 발파암	일반발파		노상준비	기존도로		측구터파기		
흙깎기 발파암	브레이카		노상준비	절토부		벌개제근	깎기부	
흙쌓기	노상		비탈면보호	성토부		벌개제근 쌓기부	1.5m이상	
흙쌓기	노체		비탈면보호	절토부		벌개제근 쌓기부	1.5m미만	
흙쌓기	비다짐		비탈면보호	녹지대		전석지반처리	1.0m미만	
되메우기			비탈면보호 면고르기	리핑암		전석지반처리	1.0m이상	
측구뚝쌓기			비탈면보호 면고르기	발파암		전석지반처리	인력	

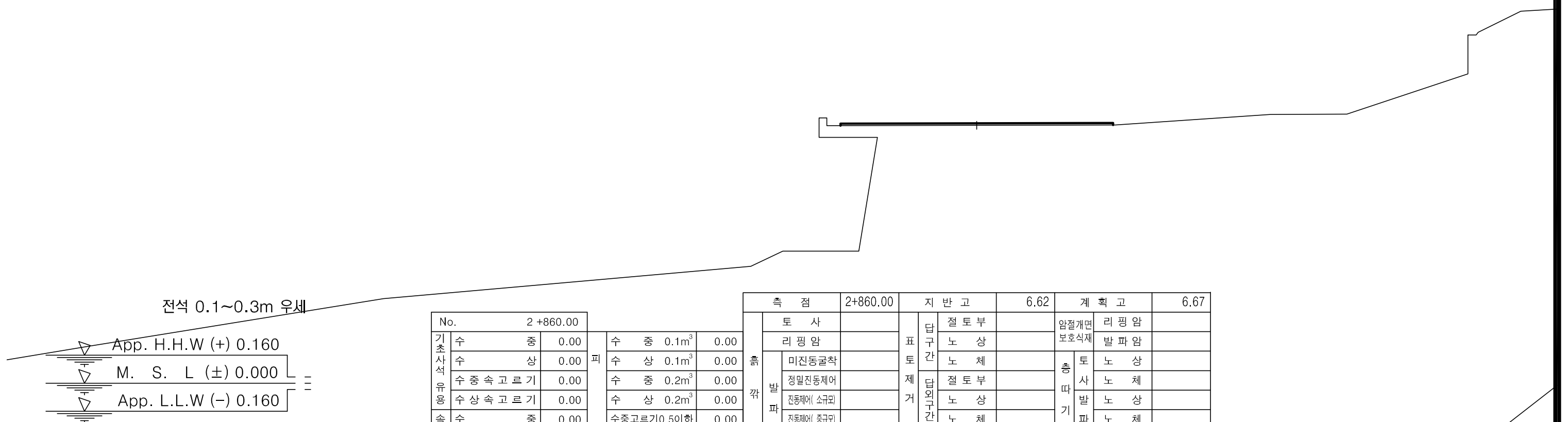

No.	2+860.00				
기초사석	수중	0.00	피복석	수중 0.1m³	0.00
기초사석	수상	0.00		수상 0.1m³	0.00
유용	수중속고르기	0.00		수중 0.2m³	0.00
유용	수상속고르기	0.00		수상 0.2m³	0.00
속채움	수중	0.00		수중고르기0.5이하	0.00
속채움	수상	0.00		수상고르기0.5이하	0.00
유용	수중고르기	0.00		수중 1.0m³	0.00
유용	수상고르기	0.00		수상 1.0m³	0.00
성토고르기	수중	0.00		수중고르기0.6이상	0.00
성토고르기	수상	0.00		수상고르기0.6이상	0.00
필터매트	수중	0.00	TTP	수중(신규 5ton)	0.00
필터매트	수상	0.00	TTP	수상(신규 5ton)	0.00

측점		2+860.00	지반고		6.62	계획고		6.67
흙깎기	토사		표토제거 답구간	절토부		암절개면보호식재	리핑암	
흙깎기	리핑암		표토제거 답구간	노상		암절개면보호식재	발파암	
흙깎기 발파암	미진동굴착		표토제거 답구간	노체		층따기 토사	노상	
흙깎기 발파암	정밀진동제어		표토제거 답외구간	절토부		층따기 토사	노체	
흙깎기 발파암	진동제어(소규모)		표토제거 답외구간	노상		층따기 발파	노상	
흙깎기 발파암	진동제어(중규모)		표토제거 답외구간	노체		층따기 발파	노체	
흙깎기 발파암	일반발파		노상준비	기존도로		측구터파기		
흙깎기 발파암	브레이카		노상준비	절토부		벌개제근	깎기부	
흙쌓기	노상		비탈면보호	성토부		벌개제근 쌓기부	1.5m이상	
흙쌓기	노체		비탈면보호	절토부		벌개제근 쌓기부	1.5m미만	
흙쌓기	비다짐		비탈면보호	녹지대		전석지반처리	1.0m미만	
되메우기			비탈면보호 면고르기	리핑암		전석지반처리	1.0m이상	
측구뚝쌓기			비탈면보호 면고르기	발파암		전석지반처리	인력	

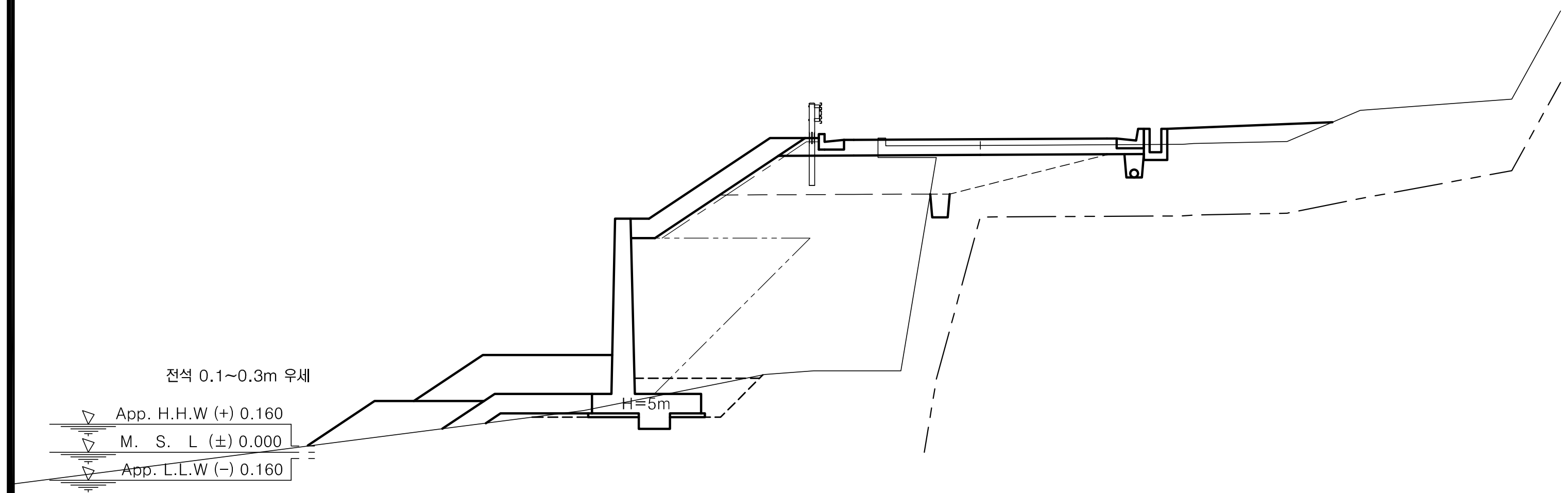

No.	2+820.00				
기초사석	수중	0.00	피복석	수중 0.1m³	0.00
기초사석	수상	0.31		수상 0.1m³	4.05
유용	수중속고르기	0.00		수중 0.2m³	0.00
유용	수상속고르기	2.70		수상 0.2m³	0.00
속채움	수중	0.00		수중고르기0.5이하	0.00
속채움	수상	0.00		수상고르기0.5이하	9.22
유용	수중고르기	0.00		수중 1.0m³	0.00
유용	수상고르기	0.00		수상 1.0m³	7.02
성토고르기	수중	0.00		수중고르기0.6이상	0.00
성토고르기	수상	5.25		수상고르기0.6이상	8.55
필터매트	수중	0.00	TTP	수중(신규 5ton)	0.00
필터매트	수상	7.60	TTP	수상(신규 5ton)	0.00

측점		2+820.00	지반고		7.88	계획고		8.04
흙깎기	토사	1.9	표토제거 답구간	절토부		암절개면보호식재	리핑암	
흙깎기	리핑암		표토제거 답구간	노상		암절개면보호식재	발파암	
흙깎기 발파암	미진동굴착		표토제거 답구간	노체		층따기 토사	노상	2.6
흙깎기 발파암	정밀진동제어		표토제거 답외구간	절토부		층따기 토사	노체	
흙깎기 발파암	진동제어(소규모)		표토제거 답외구간	노상		층따기 발파	노상	
흙깎기 발파암	진동제어(중규모)		표토제거 답외구간	노체		층따기 발파	노체	
흙깎기 발파암	일반발파		노상준비	기존도로		측구터파기		
흙깎기 발파암	브레이카		노상준비	절토부	0.4	벌개제근	깎기부	
흙쌓기	노상	4.7	비탈면보호	성토부		벌개제근 쌓기부	1.5m이상	
흙쌓기	노체	22.1	비탈면보호	절토부		벌개제근 쌓기부	1.5m미만	
흙쌓기	비다짐	1.6	비탈면보호	녹지대	4.2	전석지반처리	1.0m미만	1.3
되메우기			비탈면보호 면고르기	리핑암		전석지반처리	1.0m이상	
측구뚝쌓기			비탈면보호 면고르기	발파암		전석지반처리	인력	

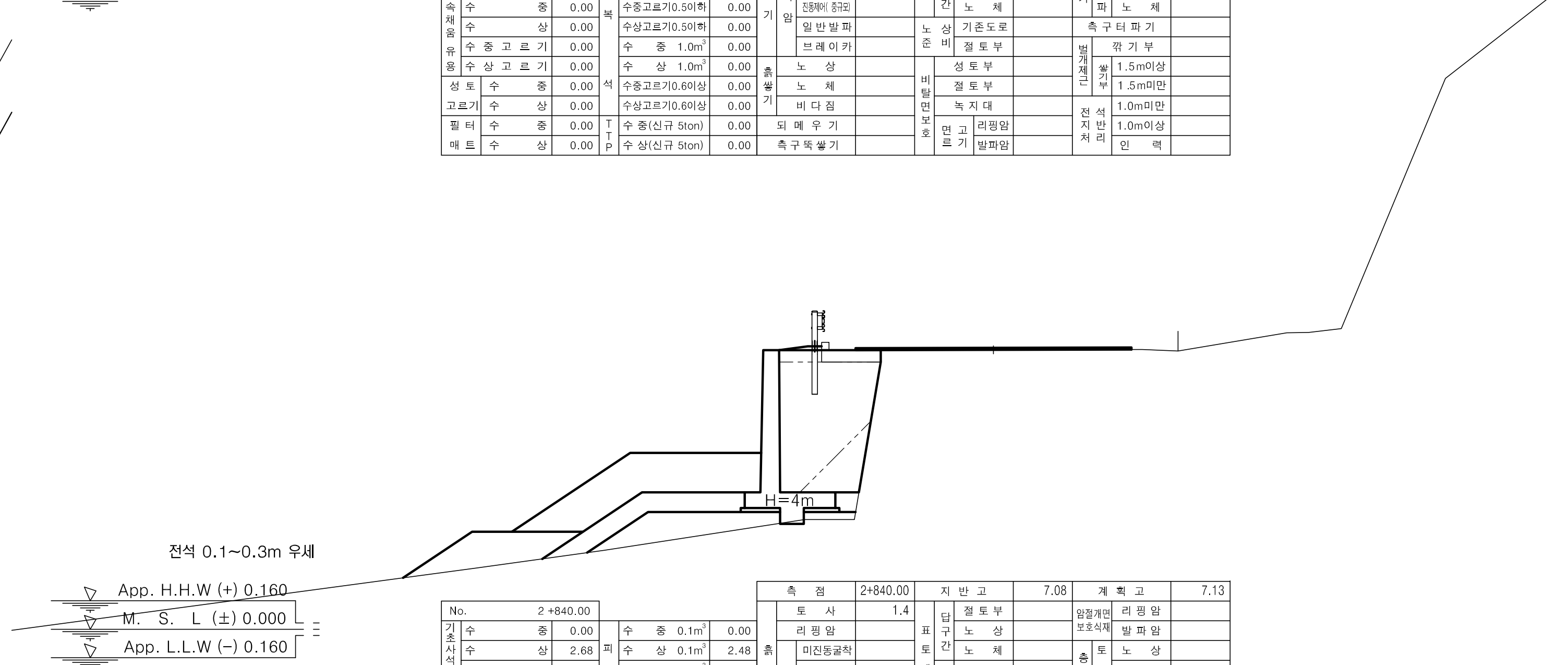

No.	2+840.00				
기초사석	수중	0.00	피복석	수중 0.1m³	0.00
기초사석	수상	2.68		수상 0.1m³	2.48
유용	수중속고르기	0.00		수중 0.2m³	0.00
유용	수상속고르기	4.21		수상 0.2m³	0.00
속채움	수중	0.00		수중고르기0.5이하	0.00
속채움	수상	0.00		수상고르기0.5이하	5.64
유용	수중고르기	0.00		수중 1.0m³	0.00
유용	수상고르기	0.00		수상 1.0m³	8.47
성토고르기	수중	0.00		수중고르기0.6이상	0.00
성토고르기	수상	0.00		수상고르기0.6이상	10.04
필터매트	수중	0.00	TTP	수중(신규 5ton)	0.00
필터매트	수상	0.00	TTP	수상(신규 5ton)	0.00

측점		2+840.00	지반고		7.08	계획고		7.13
흙깎기	토사	1.4	표토제거 답구간	절토부		암절개면보호식재	리핑암	
흙깎기	리핑암		표토제거 답구간	노상		암절개면보호식재	발파암	
흙깎기 발파암	미진동굴착		표토제거 답구간	노체		층따기 토사	노상	
흙깎기 발파암	정밀진동제어		표토제거 답외구간	절토부		층따기 토사	노체	
흙깎기 발파암	진동제어(소규모)		표토제거 답외구간	노상		층따기 발파	노상	
흙깎기 발파암	진동제어(중규모)		표토제거 답외구간	노체		층따기 발파	노체	
흙깎기 발파암	일반발파		노상준비	기존도로		측구터파기		
흙깎기 발파암	브레이카		노상준비	절토부		벌개제근	깎기부	
흙쌓기	노상		비탈면보호	성토부		벌개제근 쌓기부	1.5m이상	
흙쌓기	노체		비탈면보호	절토부		벌개제근 쌓기부	1.5m미만	
흙쌓기	비다짐		비탈면보호	녹지대		전석지반처리	1.0m미만	
되메우기			비탈면보호 면고르기	리핑암		전석지반처리	1.0m이상	
측구뚝쌓기			비탈면보호 면고르기	발파암		전석지반처리	인력	

경상북도	사업명	울릉도 일주도로2 건설공사		
대림산업	시설/공구			
	건설분야	토목	건설단계	실시설계

개정번호	날짜	개정내용	과업책임자	분야별책임자	설계자
△					
△					
△					
△1	2015.12.	실시설계 준공	김성호	노정훈	박시철

위치정보		도면명	5지구 횡단면도 (55) (STA.2+820.00~STA.2+870.19)
축척	1 : 100		
도면번호	C0024002-055	편철번호	2.067

적용표준 GED-01-1104 V1.5

평면 및 종단면도

(6 지 구)

평면 및 종단면도 (12)

6지구(확포장) : STA.0+000.00 ~ STA.0+800.00

0 20 40 60
0 5 10
축척 H=1:1200
V=1: 200

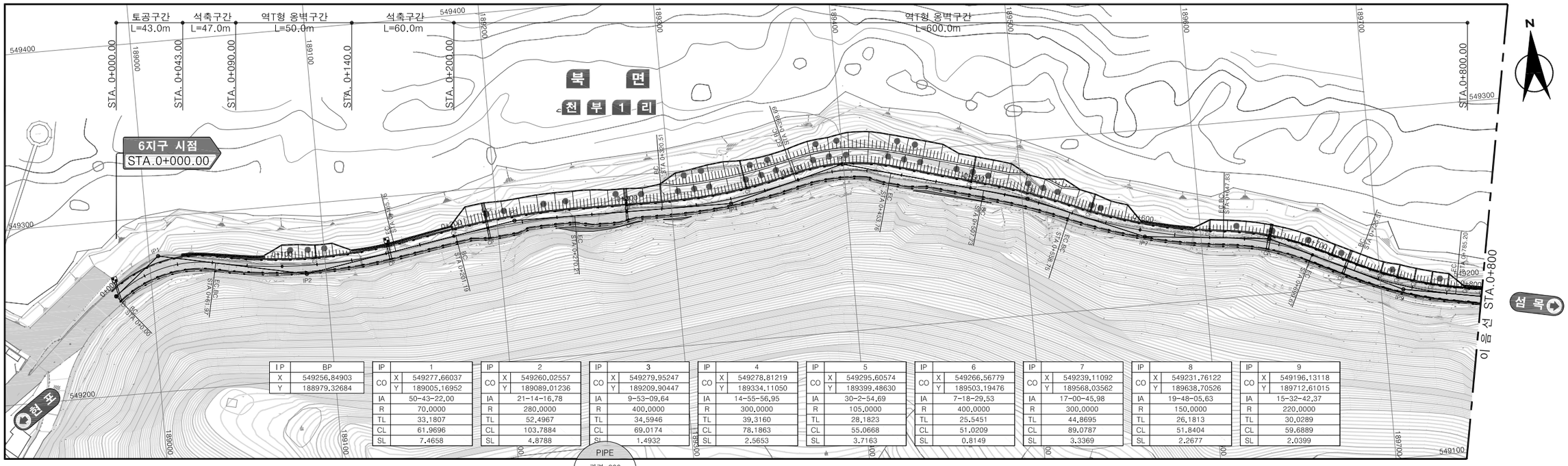

IP	BP
X	549256.84903
Y	188979.32684

IP		1
CO	X	549277.66037
	Y	189005.16952
IA		50-43-22.00
R		70.0000
TL		33.1807
CL		61.9696
SL		7.4658

IP		2
CO	X	549260.02557
	Y	189089.01236
IA		21-14-16.78
R		280.0000
TL		52.4967
CL		103.7884
SL		4.8788

IP		3
CO	X	549279.95247
	Y	189209.90447
IA		9-53-09.64
R		400.0000
TL		34.5946
CL		69.0174
SL		1.4932

IP		4
CO	X	549278.81219
	Y	189334.11050
IA		14-55-56.95
R		300.0000
TL		39.3160
CL		78.1863
SL		2.5653

IP		5
CO	X	549295.60574
	Y	189399.48630
IA		30-2-54.69
R		105.0000
TL		28.1823
CL		55.0668
SL		3.7163

IP		6
CO	X	549266.56779
	Y	189503.19476
IA		7-18-29.53
R		400.0000
TL		25.5451
CL		51.0209
SL		0.8149

IP		7
CO	X	549239.11092
	Y	189568.03562
IA		17-00-45.98
R		300.0000
TL		44.8695
CL		89.0787
SL		3.3369

IP		8
CO	X	549231.76122
	Y	189638.70526
IA		19-48-05.63
R		150.0000
TL		26.1813
CL		51.8404
SL		2.2677

IP		9
CO	X	549196.13118
	Y	189712.61015
IA		15-32-42.37
R		220.0000
TL		30.0289
CL		59.6889
SL		2.0399

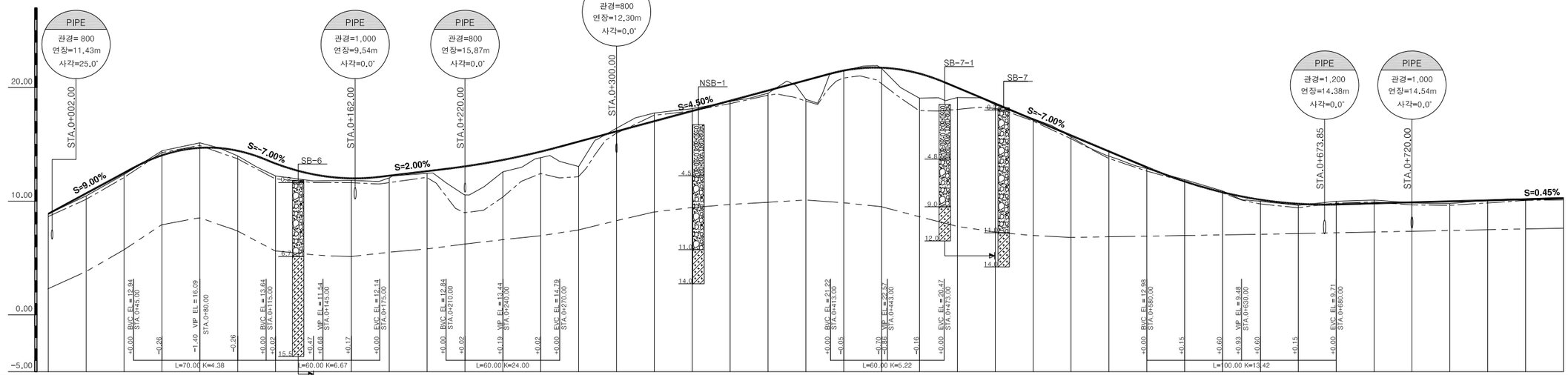

종단선형		S=9.0000% H=7.20 L=80.00	S=-7.0000% H=4.55 L=65.00	S=2.0000% H=1.90 L=95.00	S=4.5000% H=9.13 L=203.00	S=-7.0000% H=13.09 L=187.00	S=0.4500% H=1.62 L=360.00
절 성 고		+0.00 +0.22 +0.14 -0.40 -0.44 +0.45 +1.09 +0.58 +0.18 +0.19 +0.19 +2.51 +1.05 +0.53 +2.19 -0.28 -0.72 -0.20 +0.06 +0.24 +1.68 +0.01 +0.07 +2.16 +0.86 +0.11 -0.08 +0.13 -0.09 +0.12 -0.16 -0.12 +0.15 +0.13 -0.28 -0.29 +0.03 +0.19 +0.00 -0.05 -0.07						
계 획 고		8.89 10.69 12.49 14.03 14.69 14.43 13.31 12.36 12.01 12.24 12.64 13.06 13.63 14.36 15.24 16.14 17.04 17.94 18.84 19.74 20.64 21.49 21.74 21.22 19.98 18.59 17.18 15.79 14.39 12.98 11.73 10.78 10.13 9.77 9.71 9.80 9.89 9.98 10.07 10.16 10.25						
지 반 고		8.89 10.47 12.35 14.43 15.13 13.98 12.22 11.78 11.83 12.05 12.45 12.58 13.63 13.83 13.05 16.42 17.76 18.14 18.78 19.50 18.96 21.48 21.67 21.67 19.12 18.48 17.26 15.65 14.47 12.87 11.89 10.90 9.98 9.64 9.99 10.09 9.86 9.79 10.07 10.21 10.32						
측 점	0+	0.00 20.00 40.00 60.00 80.00 100.00 120.00 140.00 160.00 180.00 200.00 220.00 240.00 260.00 280.00 300.00 320.00 340.00 360.00 380.00 400.00 420.00 440.00 460.00 480.00 500.00 520.00 540.00 560.00 580.00 600.00 620.00 640.00 660.00 680.00 700.00 720.00 740.00 760.00 780.00 800.00						
누가거리		0.00 20.00 40.00 60.00 80.00 100.00 120.00 140.00 160.00 180.00 200.00 220.00 240.00 260.00 280.00 300.00 320.00 340.00 360.00 380.00 400.00 420.00 440.00 460.00 480.00 500.00 520.00 540.00 560.00 580.00 600.00 620.00 640.00 660.00 680.00 700.00 720.00 740.00 760.00 780.00 800.00						
평면선형		IP = 1 R = 70.0 CL=61.970	IP = 2 R = 280.0 CL=103.788	IP = 3 R = 400.0 CL=69.017	IP = 4 R = 300.0 CL=78.186	IP = 5 R = 105.0 CL=55.067 / IP = 6 R = 400.0 CL=51.021	IP = 7 R = 300.0 CL=89.079 / IP = 8 R = 150.0 CL=51.840 / IP = 9 R = 220.0 CL=59.689

경상북도	사 업 명	울릉도 일주도로2 건설공사	△					위치정보		도 면 명	평면 및 종단면도 (12) 6지구(확포장) : STA.0+000.00 ~ STA.0+800.00
	시설/공구		△					축 척	H=1:1200 V=1:200		
대 림 산 업	건설분야	토 목 / 건설단계 / 실시설계	△					도면번호	C0025001-001	편철번호	2.068
			⚠	2015.12.	실시설계 준공	김 성 호	노 정 훈	박 시 철			
			개정번호	날짜	개 정 내 용	과업책임자	분야별책임자	설계자			

적용표준 GED-01-1104 V1.5

울릉도 일주도로2 건설공사

평면 및 종단면도 (13)

6지구(확포장) : STA.0+800.00 ~ STA.1+600.00

축척 H=1:1200 V=1: 200

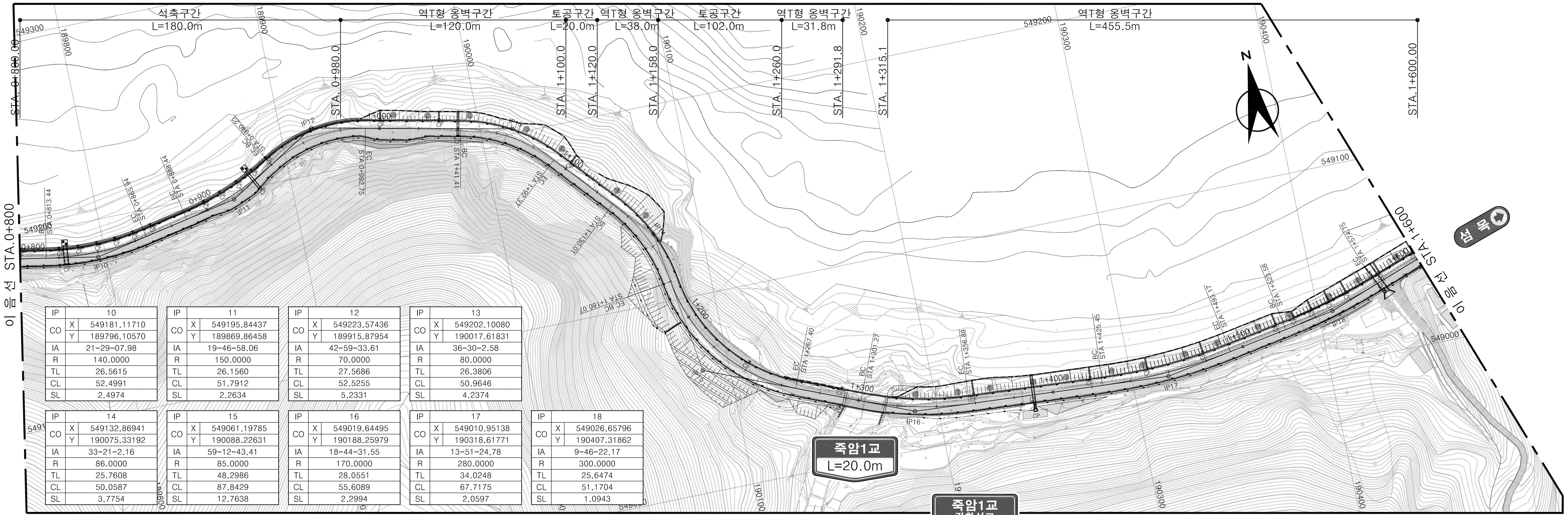

IP	CO X	CO Y	IA	R	TL	CL	SL
10	549181.11710	189796.10570	21-29-07.98	140.0000	26.5615	52.4991	2.4974
11	549195.84437	189869.86458	19-46-58.06	150.0000	26.1560	51.7912	2.2634
12	549223.57436	189915.87954	42-59-33.61	70.0000	27.5686	52.5255	5.2331
13	549202.10080	190017.61831	36-30-2.58	80.0000	26.3806	50.9646	4.2374
14	549132.86941	190075.33192	33-21-2.16	86.0000	25.7608	50.0587	3.7754
15	549061.19785	190088.22631	59-12-43.41	85.0000	48.2986	87.8429	12.7638
16	549019.64495	190188.25979	18-44-31.55	170.0000	28.0551	55.6089	2.2994
17	549010.95138	190318.61771	13-51-24.78	280.0000	34.0248	67.7175	2.0597
18	549026.65796	190407.31862	9-46-22.17	300.0000	25.6474	51.1704	1.0943

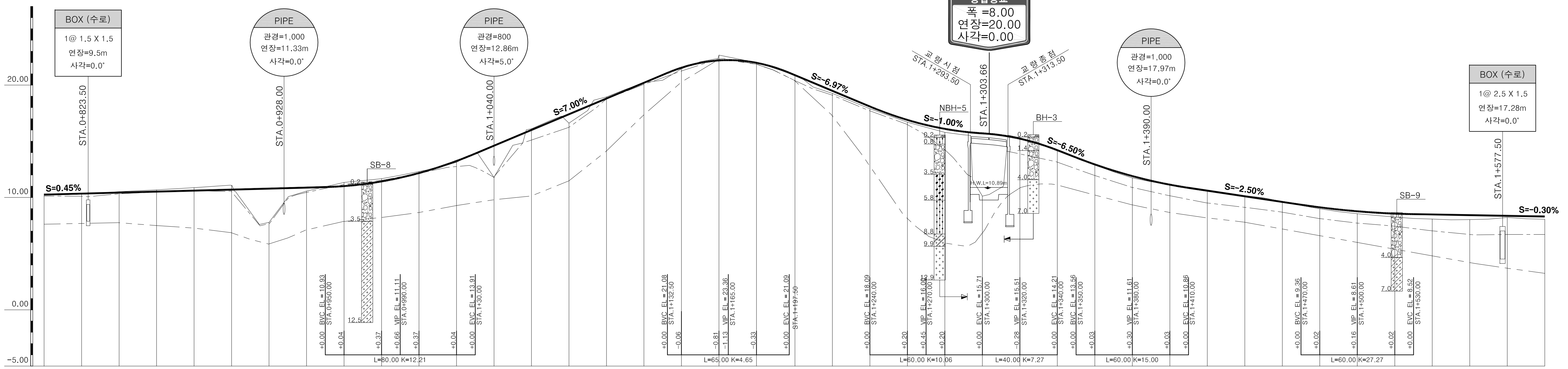

종단선형: S=0.4500% H=1.62 L=360.00 (11.105) / S=7.0000% H=12.25 L=175.00 (23.355) / S=-6.9656% H=7.35 L=105.52 (16.005) / S=-1.0000% H=0.50 L=50.00 (15.505) / S=-6.5000% H=3.90 L=60.00 (11.605) / S=-2.5000% H=3.00 L=120.00 (8.605) / S=-0.3000% H=0.50 L=165.00

측점	평면선형	지반고	계획고	절성고
0+800.00	800.00	10.32	10.25	-0.07
820.00	820.00	10.33	10.34	+0.01
840.00	840.00	10.52	10.43	-0.09
860.00	860.00	10.68	10.52	-0.16
880.00	880.00	10.87	10.61	-0.26
900.00	900.00	11.08	10.70	-0.38
920.00	920.00	7.78	10.79	+3.01
940.00	940.00	10.57	10.88	+0.31
960.00	960.00	11.34	11.01	-0.33
980.00	980.00	11.67	11.43	-0.24
1+ 0.00	1000.00	12.31	12.17	-0.14
20.00	1020.00	13.13	13.25	+0.12
40.00	1040.00	11.78	14.61	+2.83
60.00	1060.00	16.11	16.01	-0.10
80.00	1080.00	16.61	17.41	+0.80
100.00	1100.00	18.95	18.81	-0.14
120.00	1120.00	20.22	20.21	-0.01
140.00	1140.00	21.45	21.54	+0.10
160.00	1160.00	22.67	22.19	-0.48
180.00	1180.00	22.05	21.98	-0.07
200.00	1200.52	20.88	20.88	+0.00
220.00	1220.52	19.26	19.49	+0.23
240.00	1240.52	17.89	18.09	+0.20
260.00	1260.52	16.70	16.90	+0.20
280.00	1280.52	15.79	16.10	+0.31
300.00	1300.52	10.12	15.71	+5.59
320.00	1320.52	15.32	15.23	-0.09
340.00	1340.52	14.26	14.21	-0.05
360.00	1360.52	12.89	12.94	+0.05
380.00	1380.52	11.74	11.91	+0.17
400.00	1400.52	11.12	11.14	+0.02
420.00	1420.52	10.54	10.61	+0.07
440.00	1440.52	10.16	10.11	-0.05
460.00	1460.52	9.64	9.61	-0.04
480.00	1480.52	8.99	9.12	+0.13
500.00	1500.52	8.55	8.77	+0.22
520.00	1520.52	8.26	8.56	+0.30
540.00	1540.52	8.08	8.48	+0.40
560.00	1560.52	8.03	8.43	+0.40
580.00	1580.52	8.22	8.37	+0.14
600.00	1600.52	8.06	8.30	+0.24

누가거리: IP = 10 R = 140.0 CL=52.499 / IP = 11 R = 150.0 CL=51.791 / IP = 12 R = 70.0 CL=52.525 / IP = 13 R = 80.0 CL=50.965 / IP = 14 R = 86.0 CL=50.059 / IP = 15 R = 85.0 CL=87.843 / IP = 16 R = 170.0 CL=55.609 / IP = 17 R = 280.0 CL=67.718 / IP = 18 R = 300.0 CL=51.170

경상북도	사 업 명	울릉도 일주도로2 건설공사			
대 림 산 업	시설/공구				
	건설분야	토 목	건설단계	실시설계	

개정번호	날짜	개 정 내 용	과업책임자	분야별책임자	설계자
△					
△					
△					
1	2015.12.	실시설계 준공	김 성 호	노 정 훈	박 시 철

위치정보		도 면 명	평면 및 종단면도 (13) 6지구(확포장) : STA.0+800.00 ~ STA.1+600.00
축 척	H=1:1200 V=1:200		
도면번호	C0025001-002	편철번호	2.069

적용표준 GED-01-1104 V1.5

울릉도 일주도로2 건설공사

평면 및 종단면도 (14)

6지구(확포장) : STA.1+600.00 ~ STA.2+400.00

0 20 40 60
0 5 10
축척 H=1:1200 V=1:200

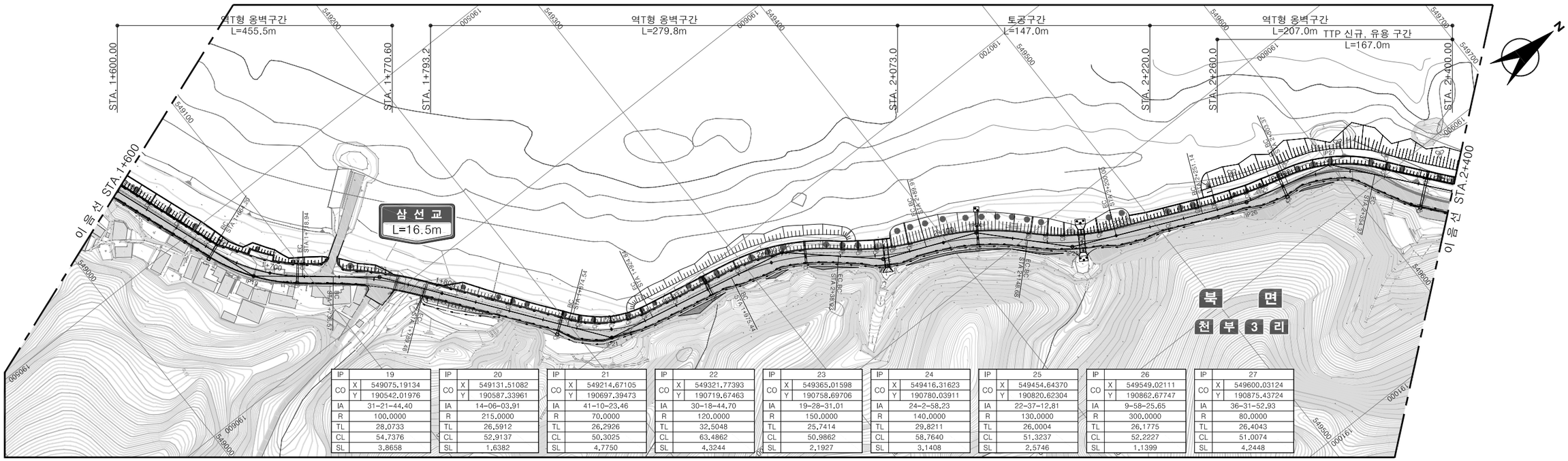

IP	19		IP	20		IP	21		IP	22		IP	23		IP	24		IP	25		IP	26		IP	27	
CO	X	549075.19134	CO	X	549131.51082	CO	X	549214.67105	CO	X	549321.77393	CO	X	549365.01598	CO	X	549416.31623	CO	X	549454.64370	CO	X	549549.02111	CO	X	549600.03124
	Y	190542.01976		Y	190587.33961		Y	190697.39473		Y	190719.67463		Y	190758.69706		Y	190780.03911		Y	190820.62304		Y	190862.67747		Y	190875.43724
IA	31-21-44.40		IA	14-06-03.91		IA	41-10-23.46		IA	30-18-44.70		IA	19-28-31.01		IA	24-2-58.23		IA	22-37-12.81		IA	9-58-25.65		IA	36-31-52.93	
R	100.0000		R	215.0000		R	70.0000		R	120.0000		R	150.0000		R	140.0000		R	130.0000		R	300.0000		R	80.0000	
TL	28.0733		TL	26.5912		TL	26.2926		TL	32.5048		TL	25.7414		TL	29.8211		TL	26.0004		TL	26.1775		TL	26.4043	
CL	54.7376		CL	52.9137		CL	50.3025		CL	63.4862		CL	50.9862		CL	58.7640		CL	51.3237		CL	52.2227		CL	51.0074	
SL	3.8658		SL	1.6382		SL	4.7750		SL	4.3244		SL	2.1927		SL	3.1408		SL	2.5746		SL	1.1399		SL	4.2448	

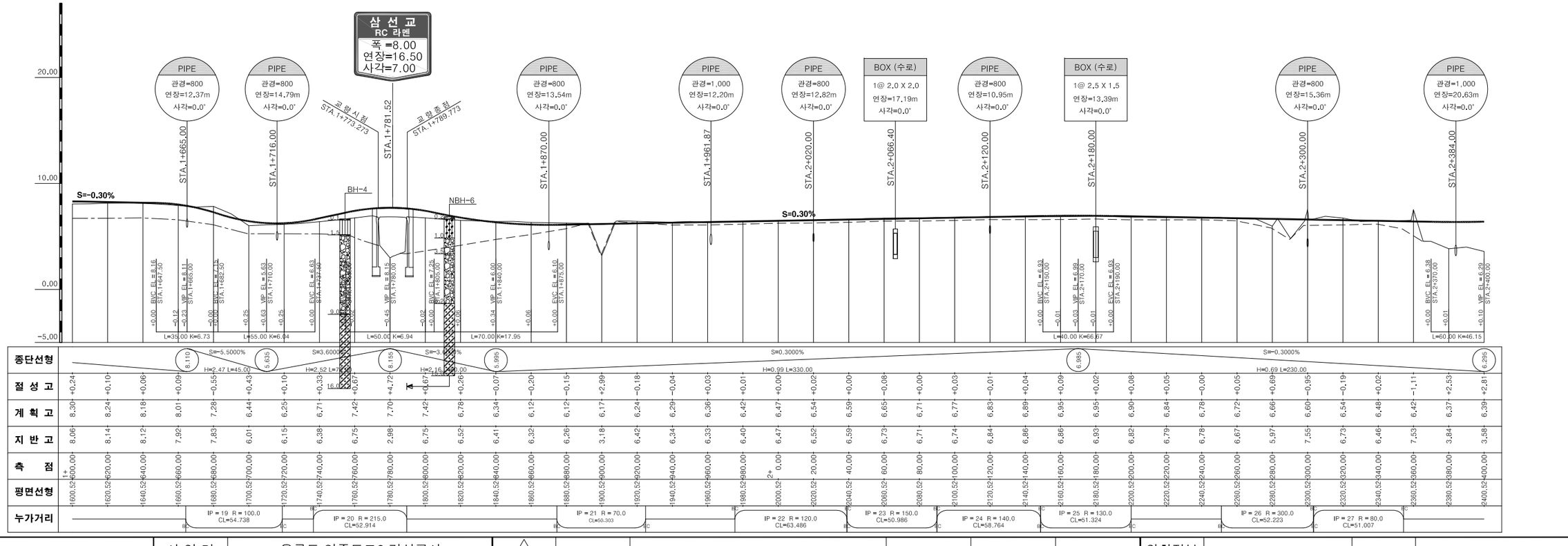

경상북도	사 업 명	울릉도 일주도로2 건설공사			
	시설/공구				
대 림 산 업	건설분야	토 목	건설단계	실시설계	

개정번호	날짜	개 정 내 용	과업책임자	분야별책임자	설계자
△					
△					
△					
⚠	2015.12.	실시설계 준공	김 성 호	노 정 훈	박 시 철

위치정보		도 면 명	평면 및 종단면도 (14) 6지구(확포장) : STA.1+600.00 ~ STA.2+400.00
축 척	H=1:1200 V=1:200		
도면번호	C0025001-003	편철번호	2.070

적용표준 GED-01-1104 V1.5

평면 및 종단면도 (15)

6지구(확포장) : STA.2+400.00 ~ STA.3+099.66

축척 H=1:1200 V=1: 200

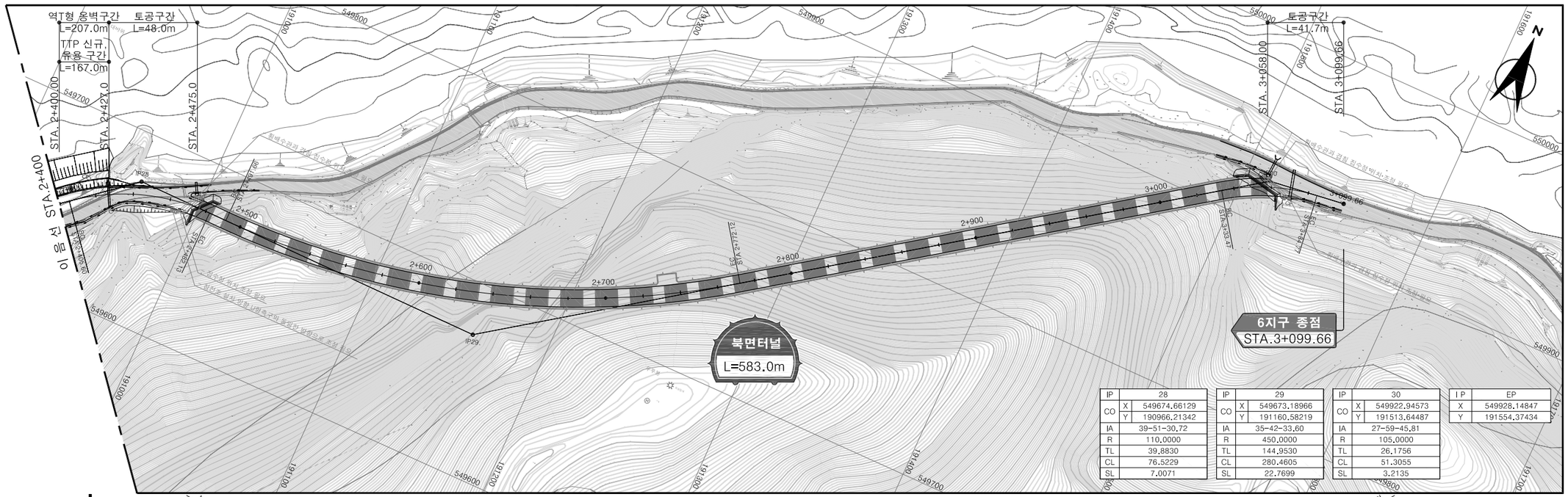

IP		28
CO	X	549674.66129
	Y	190966.21342
IA		39-51-30.72
R		110.0000
TL		39.8830
CL		76.5229
SL		7.0071

IP		29
CO	X	549673.18966
	Y	191160.58219
IA		35-42-33.60
R		450.0000
TL		144.9530
CL		280.4605
SL		22.7699

IP		30
CO	X	549922.94573
	Y	191513.64487
IA		27-59-45.81
R		105.0000
TL		26.1756
CL		51.3055
SL		3.2135

I P	EP
X	549928.14847
Y	191554.37434

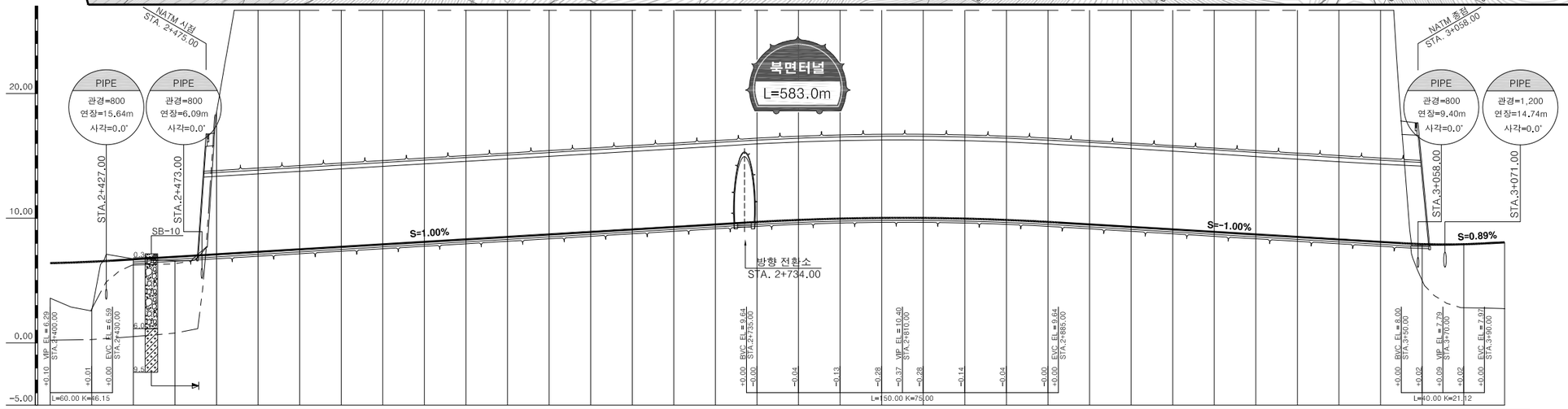

| 종단선형 | | S=1.0000% H=4.10 L=410.00 | | | | | | | | | | | | | | | | | | | | | | | | | | | | S=-1.0000% H=2.60 L=260.00 | | | | | | | | | | | | | | | | | | |

횡 단 면 도

(6 지 구)

울릉도 일주도로2 건설공사

횡 단 면 도 (1)

6지구 (STA.0+000.00~STA.0+060.00)

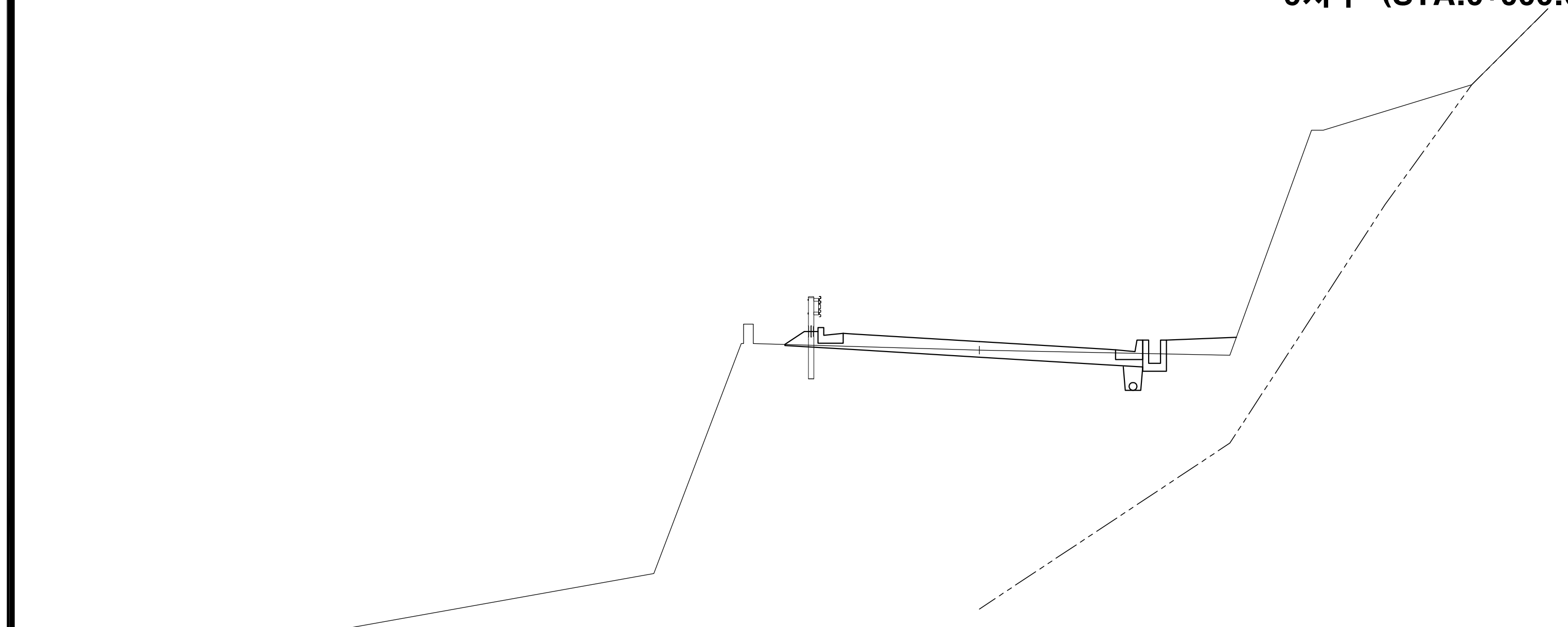

전석 0.2~0.5m 우세
(최대 1.0~1.5m)

App. H.H.W (+) 0.160
M. S. L (±) 0.000
App. L.L.W (−) 0.160

측점	0+20.00	지반고	10.47	계획고	10.69
흙깎기 토사	1.9	표토제거 답구간 절토부		암절개면 보호식재 리핑암	
흙깎기 리핑암		표토제거 답구간 노상		암절개면 보호식재 발파암	
흙깎기 발파암 미진동굴착		표토제거 답구간 노체		층따기 토사 노상	
흙깎기 발파암 정밀진동제어		표토제거 답외구간 절토부		층따기 토사 노체	
흙깎기 발파암 진동제어(소규모)		표토제거 답외구간 노상		층따기 발파 노상	
흙깎기 발파암 진동제어(중규모)		표토제거 답외구간 노체		층따기 발파 노체	
흙깎기 발파암 일반발파		노상준비 기존도로		측구터파기	
흙깎기 발파암 브레이카		노상준비 절토부	8.7	벌개제근 깎기부	
흙쌓기 노상		비탈면보호 성토부	0.6	벌개제근 쌓기부 1.5m이상	
흙쌓기 노체		비탈면보호 절토부		벌개제근 쌓기부 1.5m미만	
흙쌓기 비다짐	0.7	비탈면보호 녹지대	1.8	전석지반처리 1.0m미만	
되메우기		비탈면보호 면고르기 리핑암		전석지반처리 1.0m이상	
측구뚝쌓기		비탈면보호 면고르기 발파암		전석지반처리 인력	

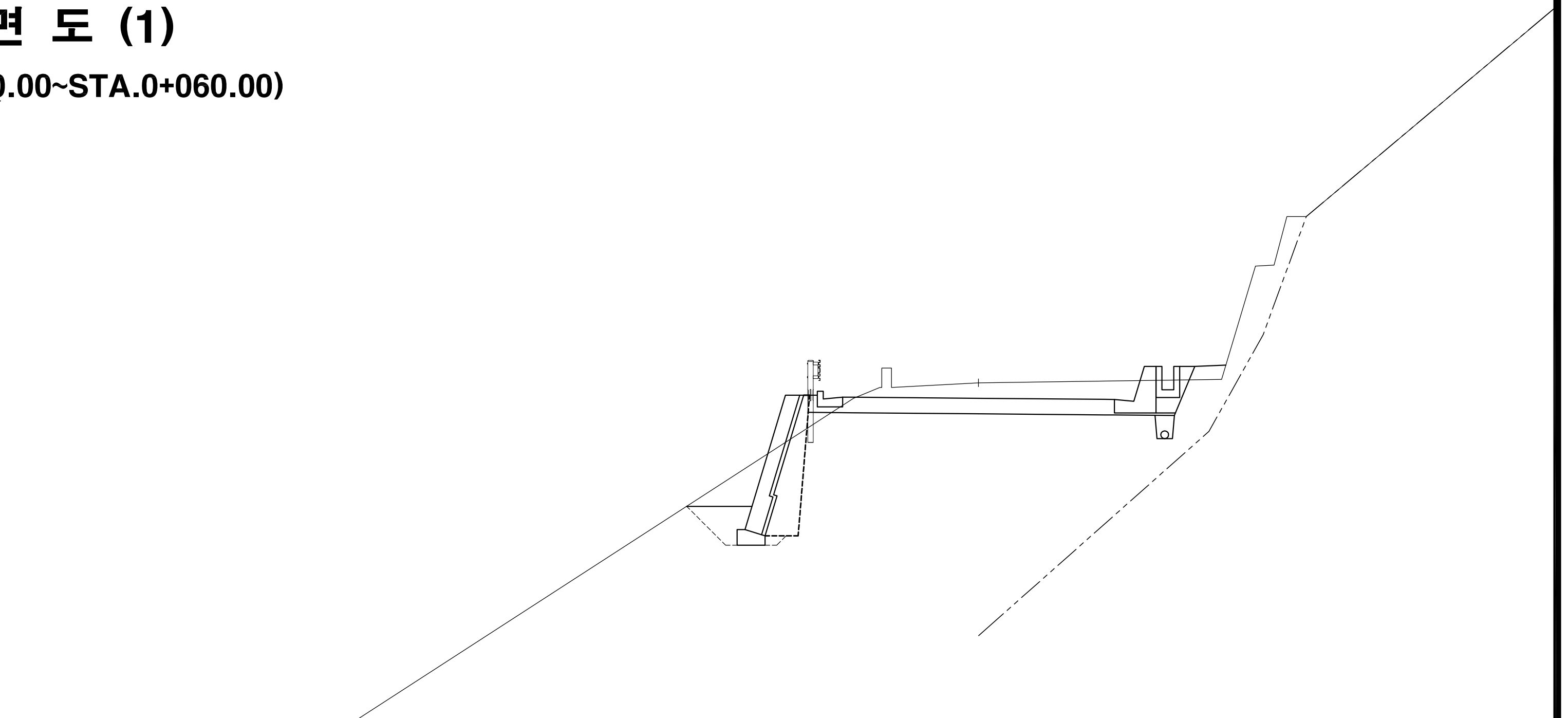

전석 0.2~0.5m 우세
(최대 1.0~1.5m)

App. H.H.W (+) 0.160
M. S. L (±) 0.000
App. L.L.W (−) 0.160

측점	0+60.00	지반고	14.43	계획고	14.03
흙깎기 토사	6.9	표토제거 답구간 절토부		암절개면 보호식재 리핑암	
흙깎기 리핑암		표토제거 답구간 노상		암절개면 보호식재 발파암	
흙깎기 발파암 미진동굴착		표토제거 답구간 노체		층따기 토사 노상	
흙깎기 발파암 정밀진동제어		표토제거 답외구간 절토부		층따기 토사 노체	
흙깎기 발파암 진동제어(소규모)		표토제거 답외구간 노상		층따기 발파 노상	
흙깎기 발파암 진동제어(중규모)		표토제거 답외구간 노체		층따기 발파 노체	
흙깎기 발파암 일반발파		노상준비 기존도로		측구터파기	
흙깎기 발파암 브레이카		노상준비 절토부	8.3	벌개제근 깎기부	
흙쌓기 노상	0.1	비탈면보호 성토부		벌개제근 쌓기부 1.5m이상	
흙쌓기 노체		비탈면보호 절토부		벌개제근 쌓기부 1.5m미만	
흙쌓기 비다짐	0.3	비탈면보호 녹지대		전석지반처리 1.0m미만	
되메우기		비탈면보호 면고르기 리핑암		전석지반처리 1.0m이상	5.0
측구뚝쌓기		비탈면보호 면고르기 발파암		전석지반처리 인력	

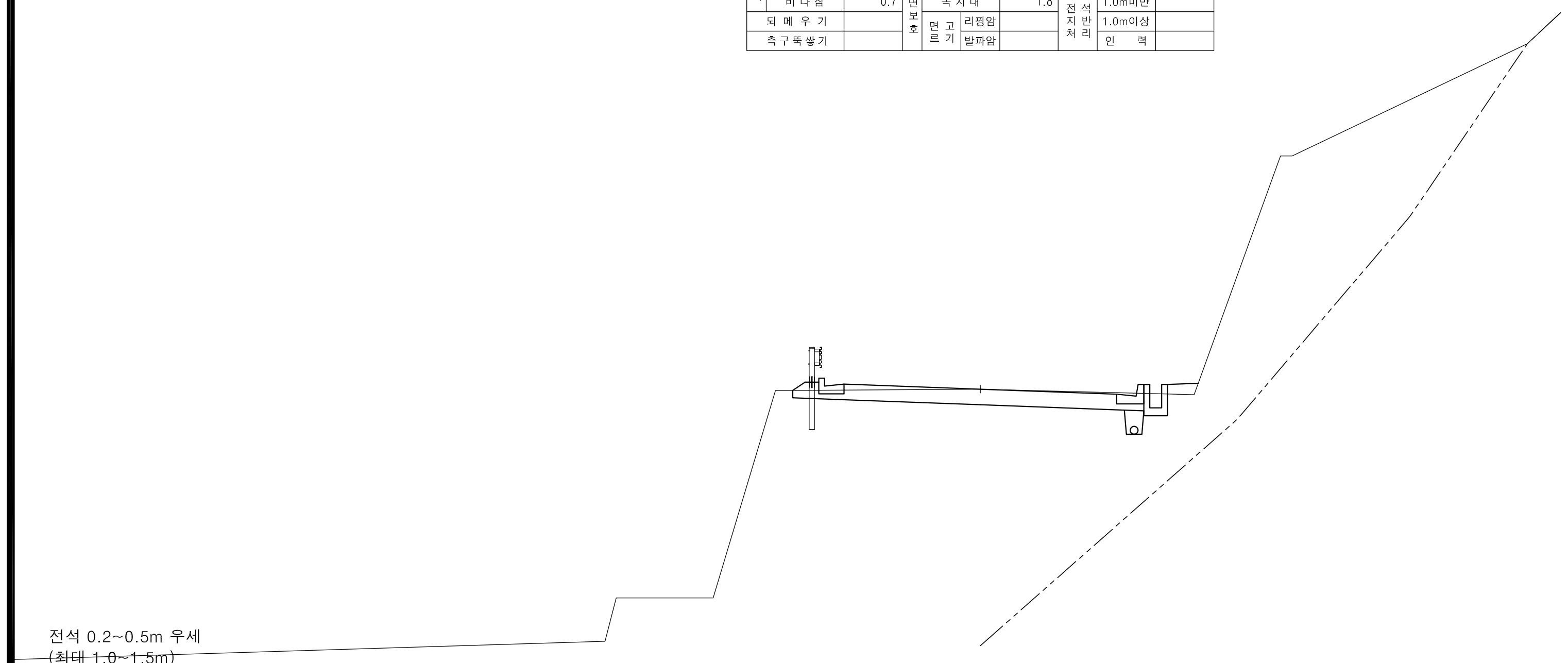

전석 0.2~0.5m 우세
(최대 1.0~1.5m)

App. H.H.W (+) 0.160
M. S. L (±) 0.000
App. L.L.W (−) 0.160

측점	0+0.00	지반고	8.89	계획고	8.89
흙깎기 토사	3.5	표토제거 답구간 절토부		암절개면 보호식재 리핑암	
흙깎기 리핑암		표토제거 답구간 노상		암절개면 보호식재 발파암	
흙깎기 발파암 미진동굴착		표토제거 답구간 노체		층따기 토사 노상	
흙깎기 발파암 정밀진동제어		표토제거 답외구간 절토부		층따기 토사 노체	
흙깎기 발파암 진동제어(소규모)		표토제거 답외구간 노상		층따기 발파 노상	
흙깎기 발파암 진동제어(중규모)		표토제거 답외구간 노체		층따기 발파 노체	
흙깎기 발파암 일반발파		노상준비 기존도로		측구터파기	
흙깎기 발파암 브레이카		노상준비 절토부	8.5	벌개제근 깎기부	
흙쌓기 노상		비탈면보호 성토부	0.4	벌개제근 쌓기부 1.5m이상	
흙쌓기 노체		비탈면보호 절토부		벌개제근 쌓기부 1.5m미만	
흙쌓기 비다짐	0.2	비탈면보호 녹지대	0.8	전석지반처리 1.0m미만	
되메우기		비탈면보호 면고르기 리핑암		전석지반처리 1.0m이상	
측구뚝쌓기		비탈면보호 면고르기 발파암		전석지반처리 인력	

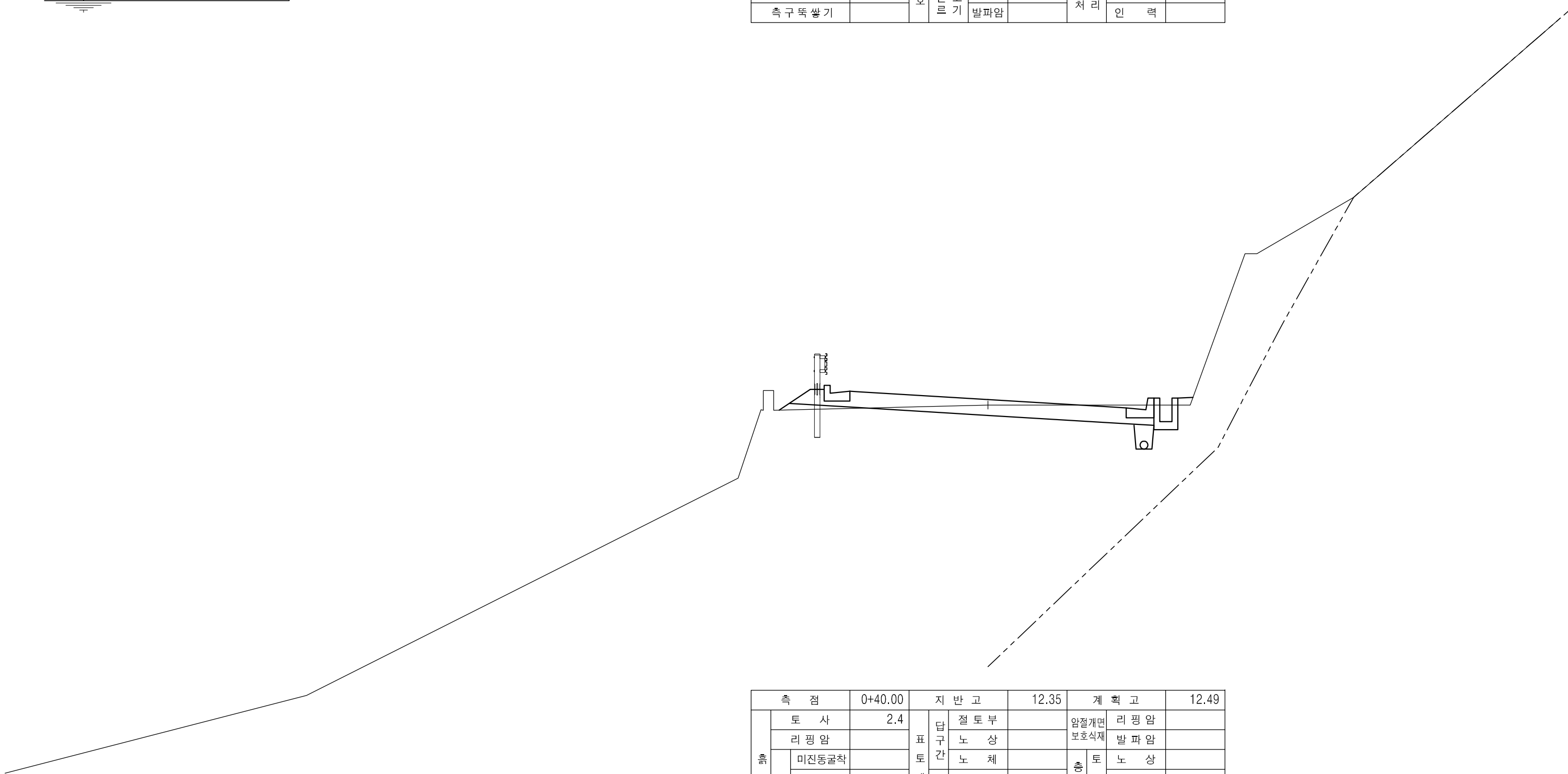

전석 0.2~0.5m 우세
(최대 1.0~1.5m)

App. H.H.W (+) 0.160
M. S. L (±) 0.000
App. L.L.W (−) 0.160

측점	0+40.00	지반고	12.35	계획고	12.49
흙깎기 토사	2.4	표토제거 답구간 절토부		암절개면 보호식재 리핑암	
흙깎기 리핑암		표토제거 답구간 노상		암절개면 보호식재 발파암	
흙깎기 발파암 미진동굴착		표토제거 답구간 노체		층따기 토사 노상	
흙깎기 발파암 정밀진동제어		표토제거 답외구간 절토부		층따기 토사 노체	
흙깎기 발파암 진동제어(소규모)		표토제거 답외구간 노상		층따기 발파 노상	
흙깎기 발파암 진동제어(중규모)		표토제거 답외구간 노체		층따기 발파 노체	
흙깎기 발파암 일반발파		노상준비 기존도로	2.2	측구터파기	
흙깎기 발파암 브레이카		노상준비 절토부	6.8	벌개제근 깎기부	
흙쌓기 노상	0.2	비탈면보호 성토부	0.9	벌개제근 쌓기부 1.5m이상	
흙쌓기 노체		비탈면보호 절토부		벌개제근 쌓기부 1.5m미만	
흙쌓기 비다짐	0.1	비탈면보호 녹지대	0.4	전석지반처리 1.0m미만	
되메우기		비탈면보호 면고르기 리핑암		전석지반처리 1.0m이상	
측구뚝쌓기		비탈면보호 면고르기 발파암		전석지반처리 인력	

경상북도	사 업 명	울릉도 일주도로2 건설공사		
	시설/공구			
대 림 산 업	건설분야	토 목	건설단계	실시설계

개정번호	날짜	개 정 내 용	과업책임자	분야별책임자	설계자
△					
△					
△					
△1	2015.12.	실시설계 준공	김 성 호	노 정 훈	박 시 철

위치정보		도 면 명	6지구 횡 단 면 도 (1) (STA.0+000.00~STA.0+060.00)
축 척	1 : 100		
도면번호	C0025002-001	편철번호	2.072

적용표준	GED-01-1104	V1.5

울릉도 일주도로2 건설공사

횡 단 면 도 (2)

6지구 (STA.0+080.00~STA.0+110.00)

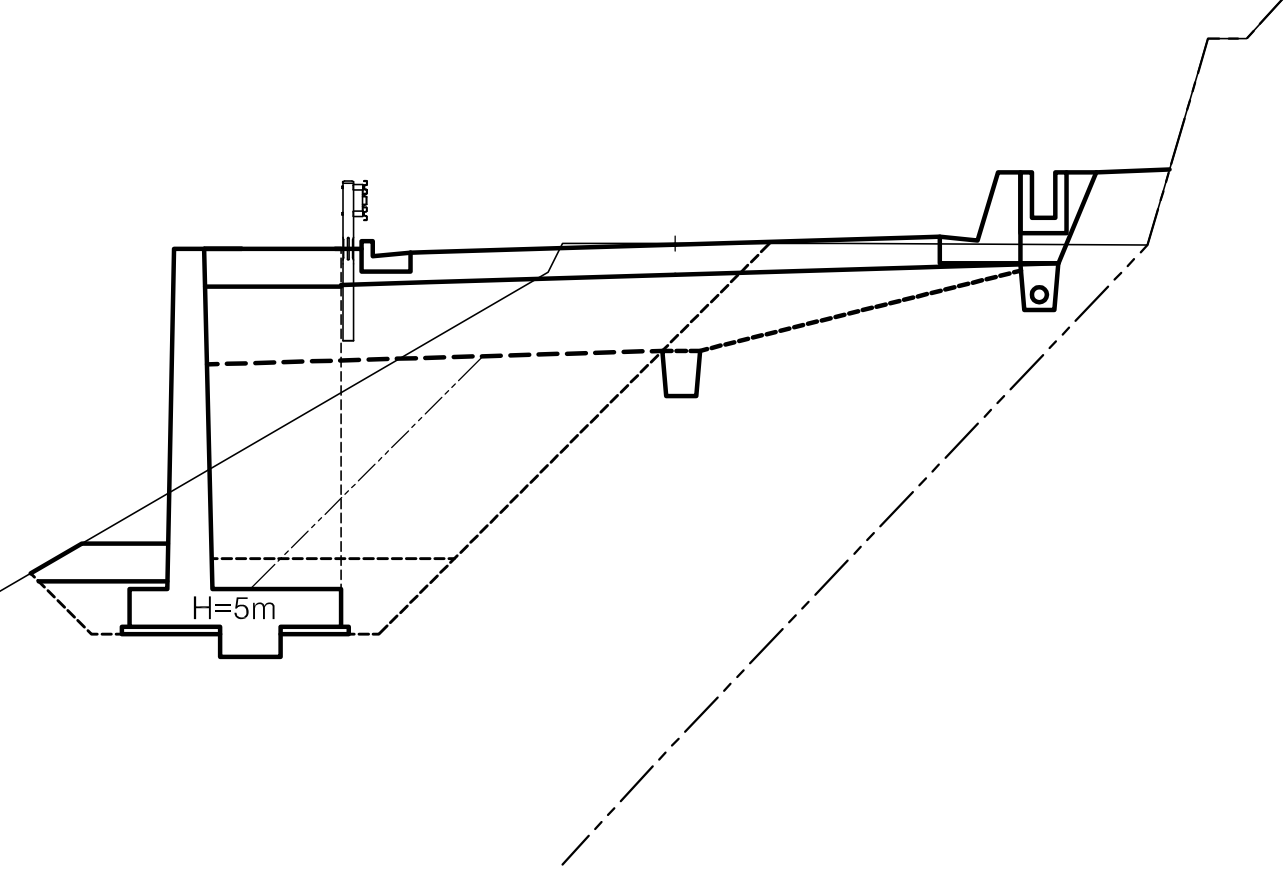

전석 0.2~0.5m 우세
(최대 1.0~1.5m)

App. H.H.W (+) 0.160
M. S. L (±) 0.000
App. L.L.W (−) 0.160

측 점	0+90.00	지 반 고	14.69	계 획 고	14.68

공종	세부	항목	수량
No. 0 +90.00			
기초사석유용		수 중	0.00
기초사석유용		수 상	0.00
기초사석유용		수중속고르기	0.00
기초사석유용		수상속고르기	0.00
속채움유용		수 중	0.00
속채움유용		수 상	0.64
속채움유용		수중고르기	0.00
속채움유용		수상고르기	1.70
성토고르기		수 중	0.00
성토고르기		수 상	0.00
필터매트		수 중	0.00
필터매트		수 상	0.00
피복석		수 중 0.1m³	0.00
피복석		수 상 0.1m³	0.77
피복석		수 중 0.2m³	0.00
피복석		수 상 0.2m³	0.00
피복석		수중고르기0.5이하	0.00
피복석		수상고르기0.5이하	1.92
피복석		수 중 1.0m³	0.00
피복석		수 상 1.0m³	0.00
피복석		수중고르기0.6이상	0.00
피복석		수상고르기0.6이상	0.00
TTP		수 중(신규 5ton)	0.00
TTP		수 상(신규 5ton)	0.00
흙깎기		토 사	1.3
흙깎기		리핑암	
흙깎기	발파암	미진동굴착	
흙깎기	발파암	정밀진동제어	
흙깎기	발파암	진동제어(소규모)	
흙깎기	발파암	진동제어(중규모)	
흙깎기	발파암	일반발파	
흙깎기	발파암	브레이카	
흙쌓기		노 상	6.6
흙쌓기		노 체	6.2
흙쌓기		비다짐	1.9
되메우기			
측구뚝쌓기			
표토제거	답구간	절토부	
표토제거	답구간	노 상	
표토제거	답구간	노 체	
표토제거	답외구간	절토부	
표토제거	답외구간	노 상	
표토제거	답외구간	노 체	
노상준비		기존도로	
노상준비		절토부	
비탈면보호		성토부	
비탈면보호		절토부	
비탈면보호		녹지대	
비탈면보호	면고르기	리핑암	
비탈면보호	면고르기	발파암	
암절개면보호식재		리핑암	
암절개면보호식재		발파암	
층따기	토사	노 상	2.3
층따기	토사	노 체	
층따기	발파	노 상	
층따기	발파	노 체	
측구터파기			
벌개제근		깎기부	
벌개제근	쌓기부	1.5m이상	
벌개제근	쌓기부	1.5m미만	
전석지반처리		1.0m미만	
전석지반처리		1.0m이상	6.8
전석지반처리		인 력	

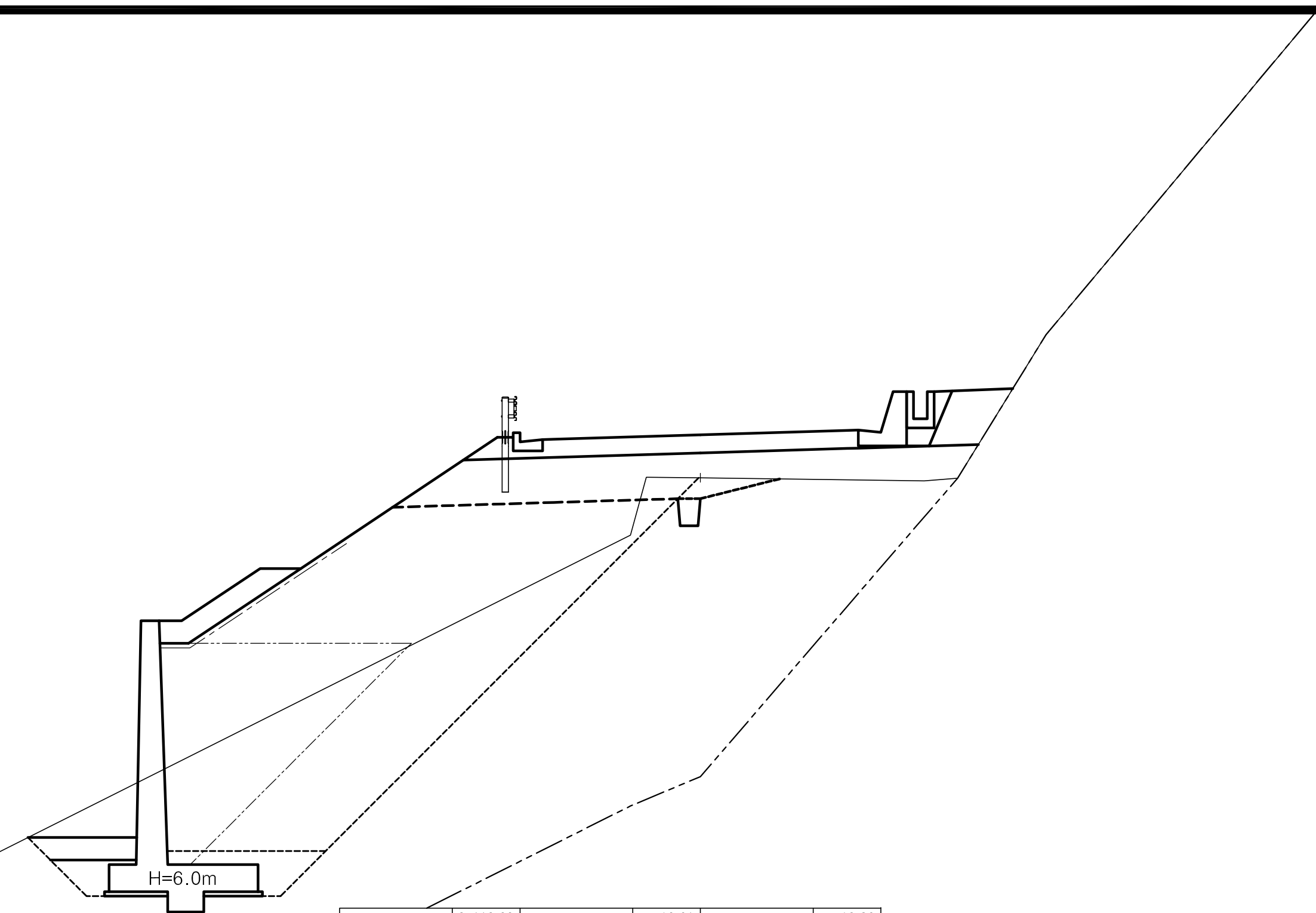

전석 0.2~0.5m 우세
(최대 1.0~1.5m)

App. H.H.W (+) 0.160
M. S. L (±) 0.000
App. L.L.W (−) 0.160

측 점	0+110.00	지 반 고	13.01	계 획 고	13.96

공종	세부	항목	수량
No. 0 +110.00			
기초사석유용		수 중	0.00
기초사석유용		수 상	0.00
기초사석유용		수중속고르기	0.00
기초사석유용		수상속고르기	0.00
속채움유용		수 중	0.00
속채움유용		수 상	0.77
속채움유용		수중고르기	0.00
속채움유용		수상고르기	1.90
성토고르기		수 중	0.00
성토고르기		수 상	3.62
필터매트		수 중	0.00
필터매트		수 상	5.62
피복석		수 중 0.1m³	0.00
피복석		수 상 0.1m³	2.63
피복석		수 중 0.2m³	0.00
피복석		수 상 0.2m³	0.00
피복석		수중고르기0.5이하	0.00
피복석		수상고르기0.5이하	5.90
피복석		수 중 1.0m³	0.00
피복석		수 상 1.0m³	0.00
피복석		수중고르기0.6이상	0.00
피복석		수상고르기0.6이상	0.00
TTP		수 중(신규 5ton)	0.00
TTP		수 상(신규 5ton)	0.00
흙깎기		토 사	
흙깎기		리핑암	
흙깎기	발파암	미진동굴착	
흙깎기	발파암	정밀진동제어	
흙깎기	발파암	진동제어(소규모)	
흙깎기	발파암	진동제어(중규모)	
흙깎기	발파암	일반발파	
흙깎기	발파암	브레이카	
흙쌓기		노 상	9.9
흙쌓기		노 체	33.8
흙쌓기		비다짐	1.5
되메우기			
측구뚝쌓기			
표토제거	답구간	절토부	
표토제거	답구간	노 상	
표토제거	답구간	노 체	
표토제거	답외구간	절토부	
표토제거	답외구간	노 상	
표토제거	답외구간	노 체	
노상준비		기존도로	3.9
노상준비		절토부	
비탈면보호		성토부	5.2
비탈면보호		절토부	
비탈면보호		녹지대	
비탈면보호	면고르기	리핑암	
비탈면보호	면고르기	발파암	
암절개면보호식재		리핑암	
암절개면보호식재		발파암	
층따기	토사	노 상	0.5
층따기	토사	노 체	
층따기	발파	노 상	
층따기	발파	노 체	
측구터파기			
벌개제근		깎기부	
벌개제근	쌓기부	1.5m이상	
벌개제근	쌓기부	1.5m미만	
전석지반처리		1.0m미만	
전석지반처리		1.0m이상	
전석지반처리		인 력	

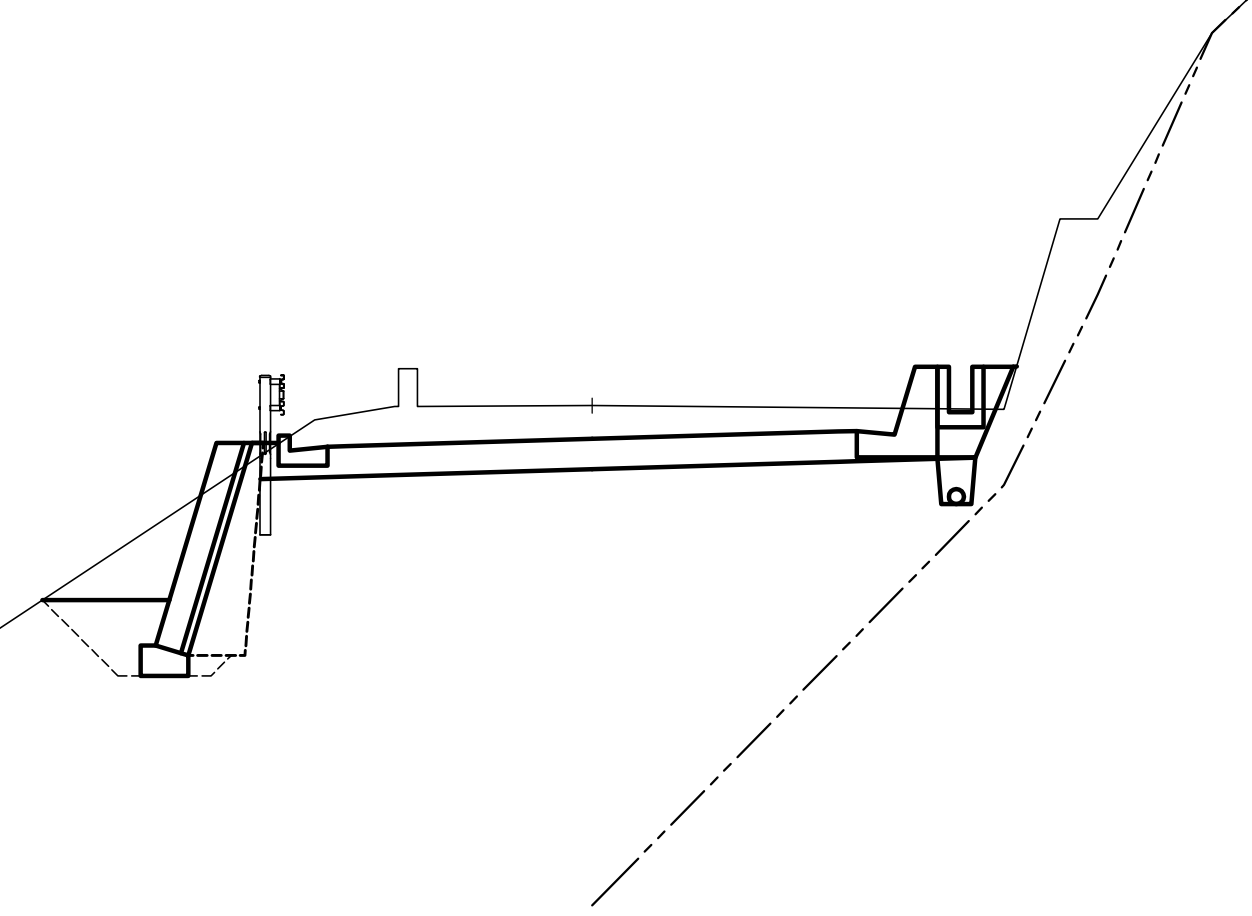

전석 0.2~0.5m 우세
(최대 1.0~1.5m)

App. H.H.W (+) 0.160
M. S. L (±) 0.000
App. L.L.W (−) 0.160

측 점	0+80.00	지 반 고	15.13	계 획 고	14.69

공종	세부	항목	수량
No. 0 +80.00			
기초사석유용		수 중	0.00
기초사석유용		수 상	0.00
기초사석유용		수중속고르기	0.00
기초사석유용		수상속고르기	0.00
속채움유용		수 중	0.00
속채움유용		수 상	0.00
속채움유용		수중고르기	0.00
속채움유용		수상고르기	0.00
성토고르기		수 중	0.00
성토고르기		수 상	0.00
필터매트		수 중	0.00
필터매트		수 상	0.00
피복석		수 중 0.1m³	0.00
피복석		수 상 0.1m³	0.00
피복석		수 중 0.2m³	0.00
피복석		수 상 0.2m³	0.00
피복석		수중고르기0.5이하	0.00
피복석		수상고르기0.5이하	0.00
피복석		수 중 1.0m³	0.00
피복석		수 상 1.0m³	0.00
피복석		수중고르기0.6이상	0.00
피복석		수상고르기0.6이상	0.00
TTP		수 중(신규 5ton)	0.00
TTP		수 상(신규 5ton)	0.00
흙깎기		토 사	7.5
흙깎기		리핑암	
흙깎기	발파암	미진동굴착	
흙깎기	발파암	정밀진동제어	
흙깎기	발파암	진동제어(소규모)	
흙깎기	발파암	진동제어(중규모)	
흙깎기	발파암	일반발파	
흙깎기	발파암	브레이카	
흙쌓기		노 상	0.4
흙쌓기		노 체	1.7
흙쌓기		비다짐	
되메우기			
측구뚝쌓기			
표토제거	답구간	절토부	
표토제거	답구간	노 상	
표토제거	답구간	노 체	
표토제거	답외구간	절토부	
표토제거	답외구간	노 상	
표토제거	답외구간	노 체	
노상준비		기존도로	
노상준비		절토부	9.0
비탈면보호		성토부	
비탈면보호		절토부	
비탈면보호		녹지대	
비탈면보호	면고르기	리핑암	
비탈면보호	면고르기	발파암	
암절개면보호식재		리핑암	
암절개면보호식재		발파암	
층따기	토사	노 상	
층따기	토사	노 체	
층따기	발파	노 상	
층따기	발파	노 체	
측구터파기			
벌개제근		깎기부	
벌개제근	쌓기부	1.5m이상	
벌개제근	쌓기부	1.5m미만	
전석지반처리		1.0m미만	
전석지반처리		1.0m이상	3.6
전석지반처리		인 력	

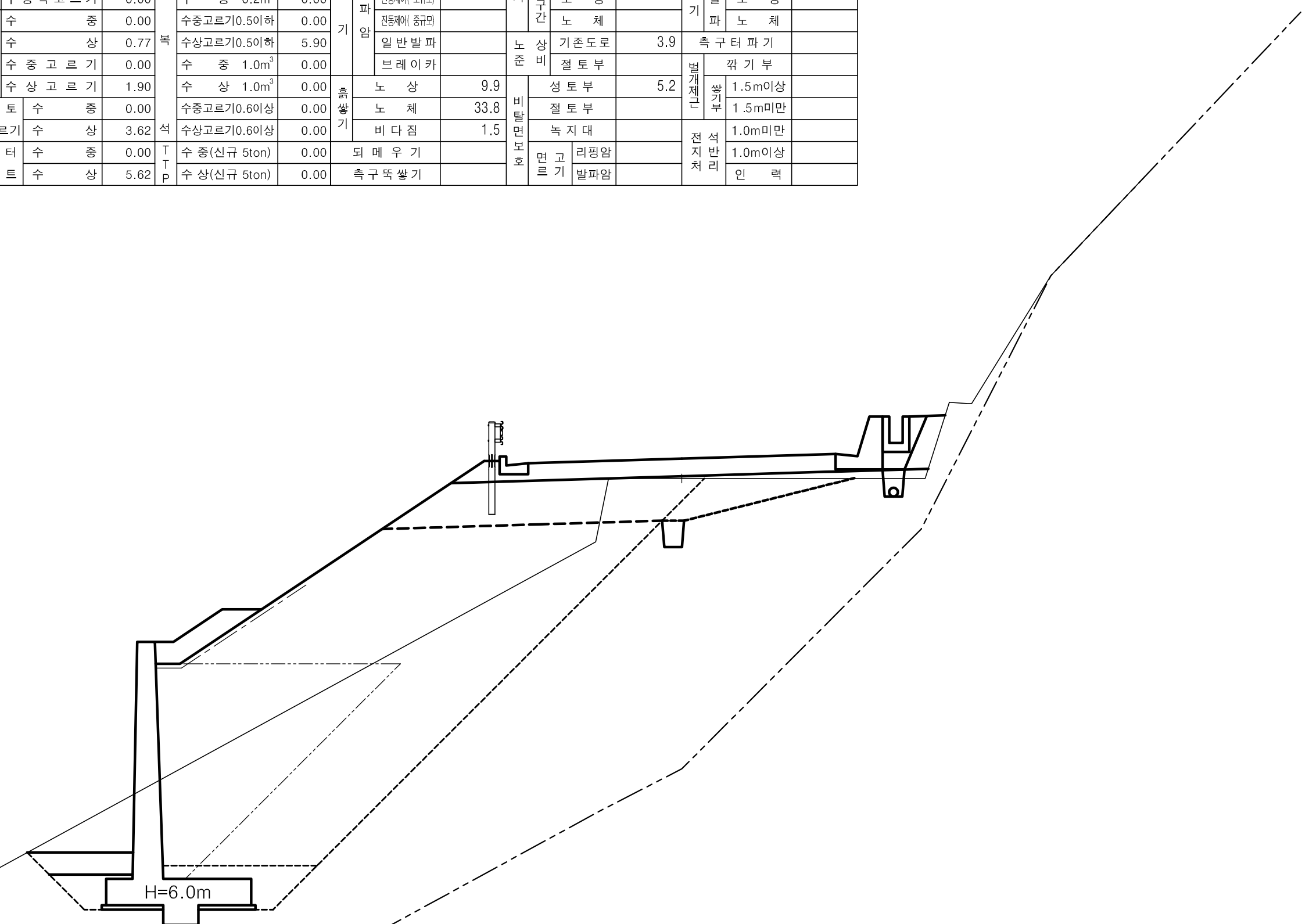

전석 0.2~0.5m 우세
(최대 1.0~1.5m)

App. H.H.W (+) 0.160
M. S. L (±) 0.000
App. L.L.W (−) 0.160

측 점	0+100.00	지 반 고	13.98	계 획 고	14.43

공종	세부	항목	수량
No. 0 +100.00			
기초사석유용		수 중	0.00
기초사석유용		수 상	0.00
기초사석유용		수중속고르기	0.00
기초사석유용		수상속고르기	0.00
속채움유용		수 중	0.00
속채움유용		수 상	0.77
속채움유용		수중고르기	0.00
속채움유용		수상고르기	1.90
성토고르기		수 중	0.00
성토고르기		수 상	2.79
필터매트		수 중	0.00
필터매트		수 상	4.79
피복석		수 중 0.1m³	0.00
피복석		수 상 0.1m³	2.22
피복석		수 중 0.2m³	0.00
피복석		수 상 0.2m³	0.00
피복석		수중고르기0.5이하	0.00
피복석		수상고르기0.5이하	5.07
피복석		수 중 1.0m³	0.00
피복석		수 상 1.0m³	0.00
피복석		수중고르기0.6이상	0.00
피복석		수상고르기0.6이상	0.00
TTP		수 중(신규 5ton)	0.00
TTP		수 상(신규 5ton)	0.00
흙깎기		토 사	
흙깎기		리핑암	
흙깎기	발파암	미진동굴착	
흙깎기	발파암	정밀진동제어	
흙깎기	발파암	진동제어(소규모)	
흙깎기	발파암	진동제어(중규모)	
흙깎기	발파암	일반발파	
흙깎기	발파암	브레이카	
흙쌓기		노 상	6.6
흙쌓기		노 체	34.4
흙쌓기		비다짐	0.7
되메우기			
측구뚝쌓기			
표토제거	답구간	절토부	
표토제거	답구간	노 상	
표토제거	답구간	노 체	
표토제거	답외구간	절토부	
표토제거	답외구간	노 상	
표토제거	답외구간	노 체	
노상준비		기존도로	0.7
노상준비		절토부	
비탈면보호		성토부	6.1
비탈면보호		절토부	
비탈면보호		녹지대	
비탈면보호	면고르기	리핑암	
비탈면보호	면고르기	발파암	
암절개면보호식재		리핑암	
암절개면보호식재		발파암	
층따기	토사	노 상	1.9
층따기	토사	노 체	
층따기	발파	노 상	
층따기	발파	노 체	
측구터파기			
벌개제근		깎기부	
벌개제근	쌓기부	1.5m이상	
벌개제근	쌓기부	1.5m미만	
전석지반처리		1.0m미만	
전석지반처리		1.0m이상	
전석지반처리		인 력	

경상북도	사 업 명	울릉도 일주도로2 건설공사	
	시설/공구		
대 림 산 업	건설분야	토 목	건설단계: 실시설계

개정번호	날짜	개 정 내 용	과업책임자	분야별책임자	설계자
△					
△					
△					
1	2015.12.	실시설계 준공	김 성 호	노 정 훈	박 시 철

위치정보		도 면 명	6지구 횡 단 면 도 (2) (STA.0+080.00~STA.0+110.00)
축 척	1 : 100		
도면번호	C0025002-002	편철번호	2.073

적용표준	GED-01-1104	V1.5

울릉도 일주도로2 건설공사

횡 단 면 도 (3)

6지구 (STA.0+120.00~STA.0+160.00)

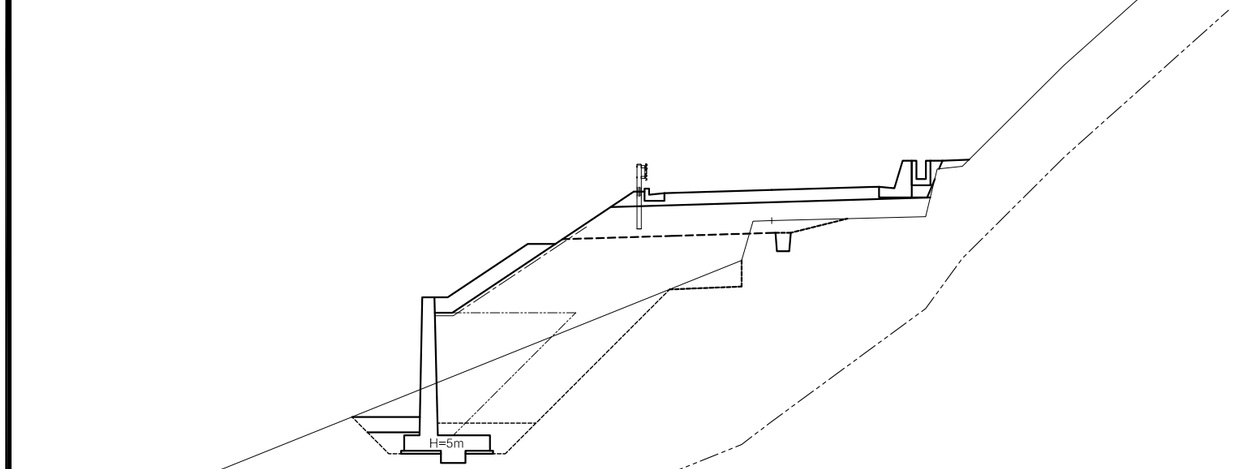

No.	0 +130.00						측 점	0+130,00	지 반 고	11.76	계 획 고	12,76
기초사석	수 중	0.00	피	수 중 0.1㎥	0.00	층	토 사		표토제거	절토부	암절개면 보호식재	리핑암	
	수 상	0.00		수 상 0.1㎥	3.02	깎	리핑암			노 상		발파암	
유용	수중속고르기	0.00		수 중 0.2㎥	0.00	기	발파암	미진동굴착	단구간	노 체	층 따 기	토 사	0,6
	수상속고르기	0.00		수 상 0.2㎥	0.00			정밀진동제어	단외구간	절토부		노 상	1.0
속채움 유용	수 중	0.00		수중고르기(0.50이하	0.00			진동제어 소규모		노 상		노 체	
	수 상	0.64		수상고르기(0.50이하	6.68			진동제어 중규모		노 체		발 파	
	수 중 고 르 기	0.00		수 중 1.0㎥	0.00			일 반 발 파	노 상 비	기존도로	3,4	측 구 터 파 기	
	수 상 고 르 기	1.70		수 상 1.0㎥	0.00			브 레 이 카	준	절토부	별개제근	깎 기 부	
성 토	수 중	0.00		수중고르기(0.60이상	0.00	흙깎기	노 상	8,9	비탈면보호	성토부	3,1	1.5m이상	
고르기	수 상	4.61	석	수상고르기(0.60이상	0.00		노 체	24,0		절토부		1.5m미만	
필 터	수 중	0.00	T T P	수 중(신규 5ton)	0.00		비 다 짐	0,2		녹 지 대		1.0m미만	
매 트	수 상	6.61		수 상(신규 5ton)	0.00		측구뚝쌓기		면고르기	리핑암	전석반리 처	1.0m이상	2,4
										발파암		인 력	

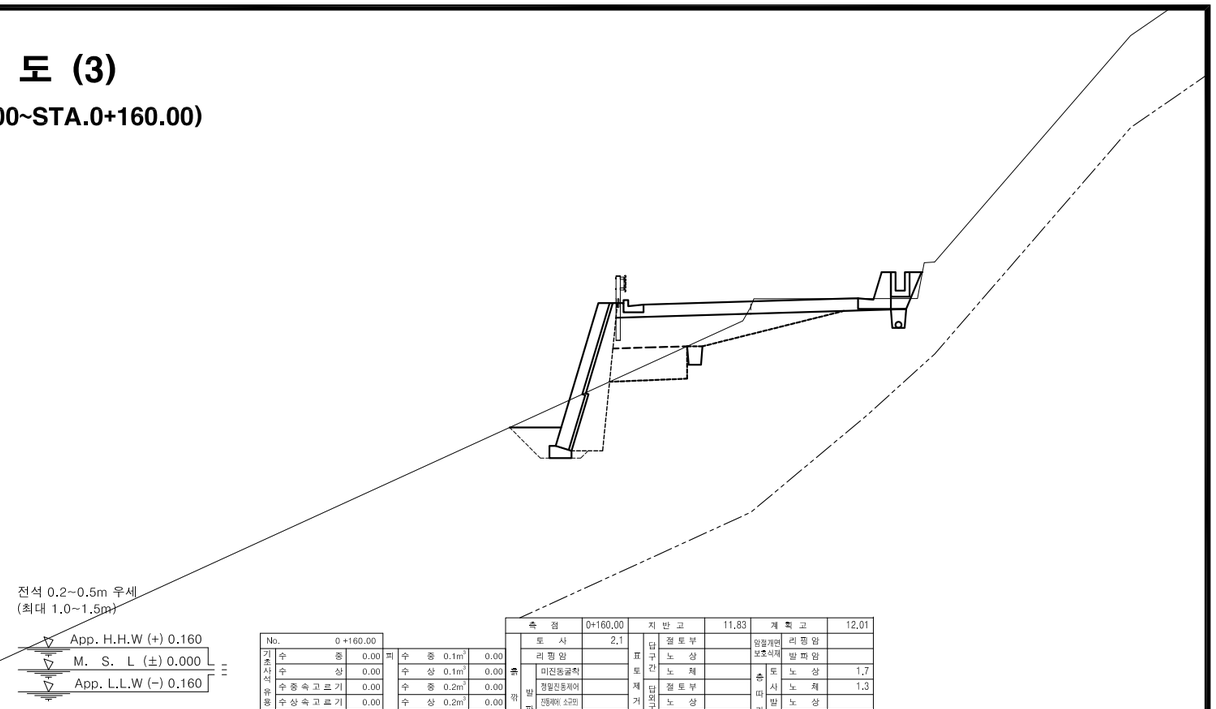

No.	0 +160.00						측 점	0+160,00	지 반 고	11.83	계 획 고	12,01
기초사석	수 중	0.00	피	수 중 0.1㎥	0.00	층	토 사	2,1	표토제거	절토부	암절개면 보호식재	리핑암	
	수 상	0.00		수 상 0.1㎥	0.00	깎	리핑암			노 상		발파암	
유용	수중속고르기	0.00		수 중 0.2㎥	0.00	기	발파암	미진동굴착	단구간	노 체	층 따 기	토 사	1,7
	수상속고르기	0.00		수 상 0.2㎥	0.00			정밀진동제어	단외구간	절토부		노 상	1.3
속채움 유용	수 중	0.00		수중고르기(0.50이하	0.00			진동제어 소규모		노 상		노 체	
	수 상	0.00		수상고르기(0.50이하	0.00			진동제어 중규모		노 체		발 파	
	수 중 고 르 기	0.00		수 중 1.0㎥	0.00			일 반 발 파	노 상 비	기존도로		측 구 터 파 기	
	수 상 고 르 기	0.00		수 상 1.0㎥	0.00			브 레 이 카	준	절토부	1,5	별개제근 깎 기 부	
성 토	수 중	0.00		수중고르기(0.60이상	0.00	흙깎기	노 상	3,5	비탈면보호	성토부		1.5m이상	
고르기	수 상	0.00	석	수상고르기(0.60이상	0.00		노 체	1,3		절토부		1.5m미만	
필 터	수 중	0.00	T T P	수 중(신규 5ton)	0.00		비 다 짐	0,1		녹 지 대		1.0m미만	
매 트	수 상	0.00		수 상(신규 5ton)	0.00		측구뚝쌓기		면고르기	리핑암	전석반리 처	1.0m이상	7.6
										발파암		인 력	

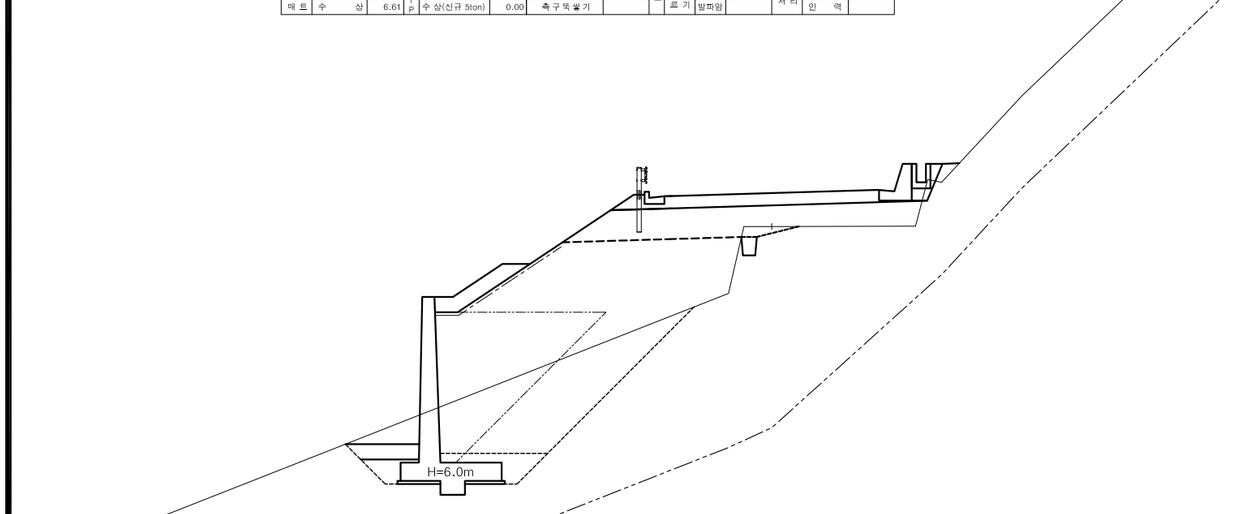

No.	0 +120.00						측 점	0+120.00	지 반 고	12.22	계 획 고	13.31
기초사석	수 중	0.00	피	수 중 0.1㎥	0.00	층	토 사	0,1	표토제거	절토부	암절개면 보호식재	리핑암	
	수 상	0.00		수 상 0.1㎥	2.61	깎	리핑암			노 상		발파암	
유용	수중속고르기	0.00		수 중 0.2㎥	0.00	기	발파암	미진동굴착	단구간	노 체	층 따 기	토 사	0.4
	수상속고르기	0.00		수 상 0.2㎥	0.00			정밀진동제어	단외구간	절토부		노 상	
속채움 유용	수 중	0.00		수중고르기(0.50이하	0.00			진동제어 소규모		노 상		노 체	
	수 상	0.77		수상고르기(0.50이하	5.86			진동제어 중규모		노 체		발 파	
	수 중 고 르 기	0.00		수 중 1.0㎥	0.00			일 반 발 파	노 상 비	기존도로	3,8	측 구 터 파 기	
	수 상 고 르 기	1.90		수 상 1.0㎥	0.00			브 레 이 카	준	절토부		별개제근 깎 기 부	
성 토	수 중	0.00		수중고르기(0.60이상	0.00	흙깎기	노 상	9.4	비탈면보호	성토부	4,1	1.5m이상	
고르기	수 상	3.54	석	수상고르기(0.60이상	0.00		노 체	29,0		절토부		1.5m미만	
필 터	수 중	0.00	T T P	수 중(신규 5ton)	0.00		비 다 짐	0,2		녹 지 대		1.0m미만	
매 트	수 상	5.54		수 상(신규 5ton)	0.00		측구뚝쌓기		면고르기	리핑암	전석반리 처	1.0m이상	1.1
										발파암		인 력	

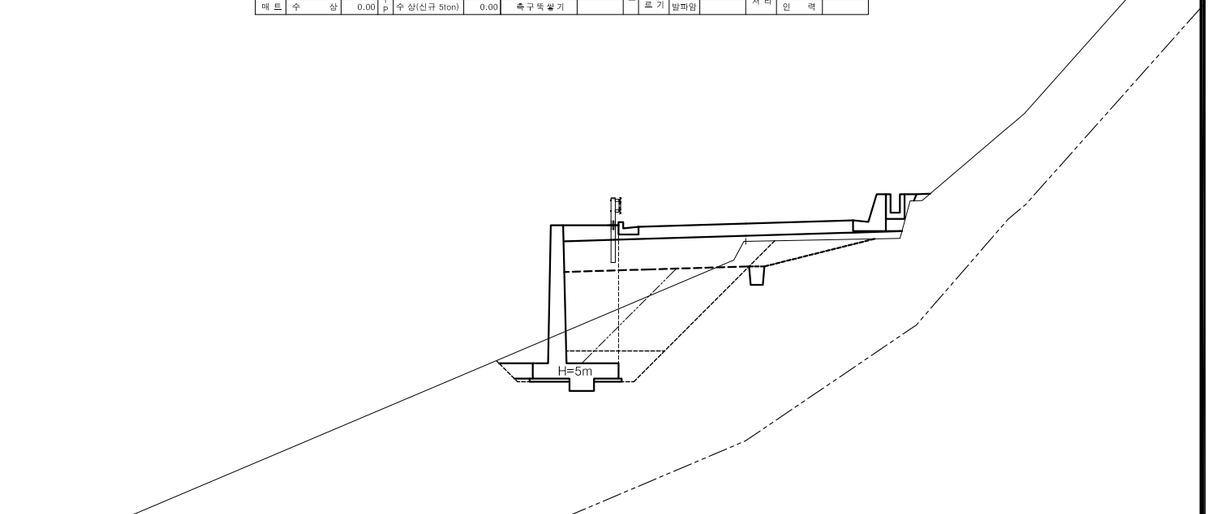

No.	0 +140.00						측 점	0+140.00	지 반 고	11.78	계 획 고	12.36
기초사석	수 중	0.00	피	수 중 0.1㎥	0.00	층	토 사		표토제거	절토부	암절개면 보호식재	리핑암	
	수 상	0.00		수 상 0.1㎥	0.43	깎	리핑암			노 상		발파암	
유용	수중속고르기	0.00		수 중 0.2㎥	0.00	기	발파암	미진동굴착	단구간	노 체	층 따 기	토 사	1.6
	수상속고르기	0.00		수 상 0.2㎥	0.00			정밀진동제어	단외구간	절토부		노 상	
속채움 유용	수 중	0.00		수중고르기(0.50이하	0.00			진동제어 소규모		노 상		노 체	
	수 상	0.04		수상고르기(0.50이하	1.10			진동제어 중규모		노 체		발 파	
	수 중 고 르 기	0.00		수 중 1.0㎥	0.00			일 반 발 파	노 상 비	기존도로	0,8	측 구 터 파 기	
	수 상 고 르 기	0.50		수 상 1.0㎥	0.00			브 레 이 카	준	절토부		별개제근 깎 기 부	
성 토	수 중	0.00		수중고르기(0.60이상	0.00	흙깎기	노 상	7.4	비탈면보호	성토부		1.5m이상	
고르기	수 상	0.00	석	수상고르기(0.60이상	0.00		노 체	6.3		절토부		1.5m미만	
필 터	수 중	0.00	T T P	수 중(신규 5ton)	0.00		비 다 짐	1.0		녹 지 대		1.0m미만	
매 트	수 상	0.00		수 상(신규 5ton)	0.00		측구뚝쌓기		면고르기	리핑암	전석반리 처	1.0m이상	7.7
										발파암		인 력	

경상북도	사 업 명	울릉도 일주도로2 건설공사		△						위치정보		도 면 명	6지구 횡 단 면 도 (3) (STA.0+120.00~STA.0+160.00)
	시설/공구			△									
대 림 산 업	건설분야	토 목	건설단계	△						축 척	1 : 100		
			실시설계	⚠ 1	2015.12.	실시설계 준공	김 성 호	노 정 훈	박 시 철	도면번호	C0025002-003	편철번호	2.074
				개정번호	날짜	개 정 내 용	과업책임자	분야별책임자	설계자				

적용표준 GED-01-1104 V1.5

울릉도 일주도로2 건설공사

횡 단 면 도 (4)

6지구 (STA.0+180.00~STA.0+220.00)

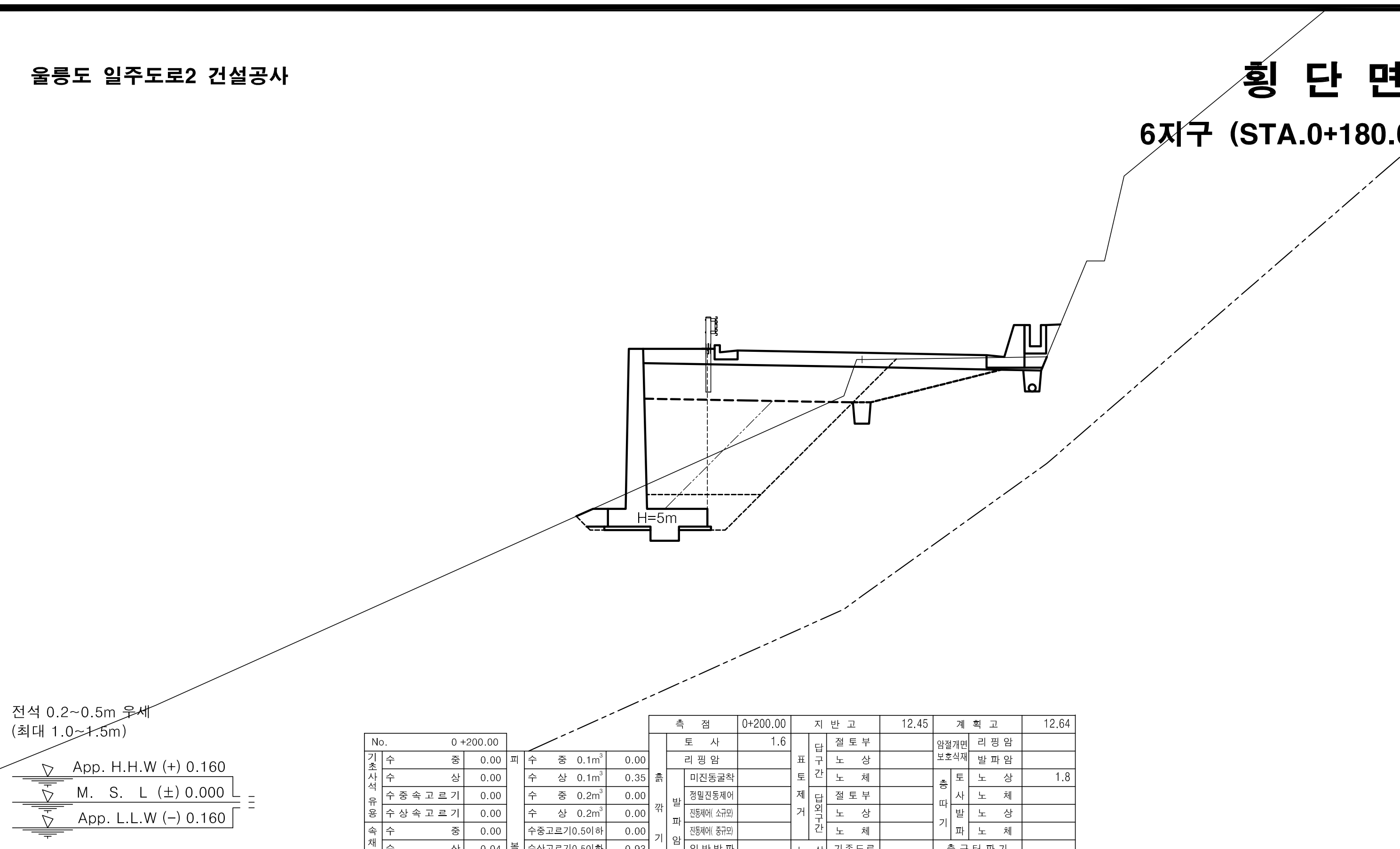

구분	항목	값	구분	항목	값	측점		0+200.00	지반고		12.45	계획고		12.64
No.		0 +200.00				흙깎기	토사	1.6	표토제거 답구간	절토부		암절개면보호식재	리핑암	
기초사석유용	수중	0.00	피복석	수중 0.1m^3	0.00	흙깎기	리핑암		표토제거 답구간	노상		암절개면보호식재	발파암	
기초사석유용	수상	0.00	피복석	수상 0.1m^3	0.35	흙깎기 발파암	미진동굴착		표토제거 답구간	노체		층따기 토사	노상	1.8
기초사석유용	수중속고르기	0.00	피복석	수중 0.2m^3	0.00	흙깎기 발파암	정밀진동제어		표토제거 답외구간	절토부		층따기 토사	노체	
기초사석유용	수상속고르기	0.00	피복석	수상 0.2m^3	0.00	흙깎기 발파암	진동제어(소규모)		표토제거 답외구간	노상		층따기 발파	노상	
속채움유용	수중	0.00	피복석	수중고르기0.5이하	0.00	흙깎기 발파암	진동제어(중규모)		표토제거 답외구간	노체		층따기 발파	노체	
속채움유용	수상	0.04	피복석	수상고르기0.5이하	0.93	흙깎기 발파암	일반발파		노상준비	기존도로		측구터파기		
속채움유용	수중고르기	0.00	피복석	수중 1.0m^3	0.00	흙깎기 발파암	브레이카		노상준비	절토부	0.6	벌개제근	깎기부	
속채움유용	수상고르기	0.50	피복석	수상 1.0m^3	0.00	흙쌓기	노상	6.4	비탈면보호	성토부		벌개제근 쌓기부	1.5m이상	
성토고르기	수중	0.00	피복석	수중고르기0.6이상	0.00	흙쌓기	노체	6.0	비탈면보호	절토부		벌개제근 쌓기부	1.5m미만	
성토고르기	수상	0.00	피복석	수상고르기0.6이상	0.00	흙쌓기	비다짐	0.8	비탈면보호	녹지대		전석지반처리	1.0m미만	
필터매트	수중	0.00	TTP	수중(신규 5ton)	0.00	되메우기			비탈면보호 면고르기	리핑암		전석지반처리	1.0m이상	7.6
필터매트	수상	0.00	TTP	수상(신규 5ton)	0.00	측구뚝쌓기			비탈면보호 면고르기	발파암		전석지반처리	인력	

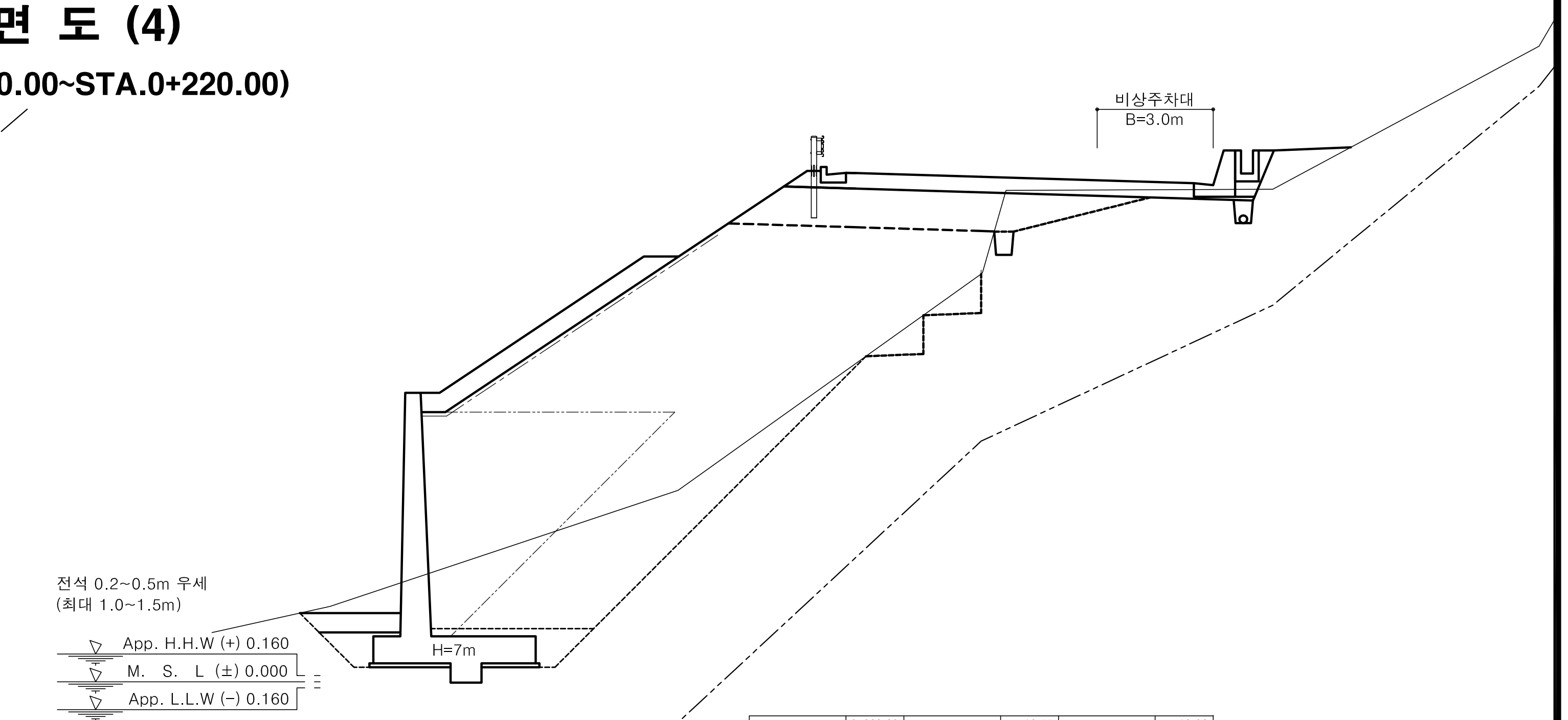

구분	항목	값	구분	항목	값	측점		0+220.00	지반고		10.55	계획고		13.06
No.		0 +220.00				흙깎기	토사	1.2	표토제거 답구간	절토부		암절개면보호식재	리핑암	
기초사석유용	수중	0.00	피복석	수중 0.1m^3	0.00	흙깎기	리핑암		표토제거 답구간	노상		암절개면보호식재	발파암	
기초사석유용	수상	0.00	피복석	수상 0.1m^3	4.85	흙깎기 발파암	미진동굴착		표토제거 답구간	노체		층따기 토사	노상	2.1
기초사석유용	수중속고르기	0.00	피복석	수중 0.2m^3	0.00	흙깎기 발파암	정밀진동제어		표토제거 답외구간	절토부		층따기 토사	노체	1.5
기초사석유용	수상속고르기	0.00	피복석	수상 0.2m^3	0.00	흙깎기 발파암	진동제어(소규모)		표토제거 답외구간	노상		층따기 발파	노상	
속채움유용	수중	0.00	피복석	수중고르기0.5이하	0.00	흙깎기 발파암	진동제어(중규모)		표토제거 답외구간	노체		층따기 발파	노체	
속채움유용	수상	0.92	피복석	수상고르기0.5이하	10.35	흙깎기 발파암	일반발파		노상준비	기존도로		측구터파기		
속채움유용	수중고르기	0.00	피복석	수중 1.0m^3	0.00	흙깎기 발파암	브레이카		노상준비	절토부	2.2	벌개제근	깎기부	
속채움유용	수상고르기	2.10	피복석	수상 1.0m^3	0.00	흙쌓기	노상	6.3	비탈면보호	성토부	4.0	벌개제근 쌓기부	1.5m이상	
성토고르기	수중	0.00	피복석	수중고르기0.6이상	0.00	흙쌓기	노체	60.4	비탈면보호	절토부		벌개제근 쌓기부	1.5m미만	
성토고르기	수상	7.87	피복석	수상고르기0.6이상	0.00	흙쌓기	비다짐	1.2	비탈면보호	녹지대	2.0	전석지반처리	1.0m미만	
필터매트	수중	0.00	TTP	수중(신규 5ton)	0.00	되메우기			비탈면보호 면고르기	리핑암		전석지반처리	1.0m이상	3.0
필터매트	수상	9.87	TTP	수상(신규 5ton)	0.00	측구뚝쌓기			비탈면보호 면고르기	발파암		전석지반처리	인력	

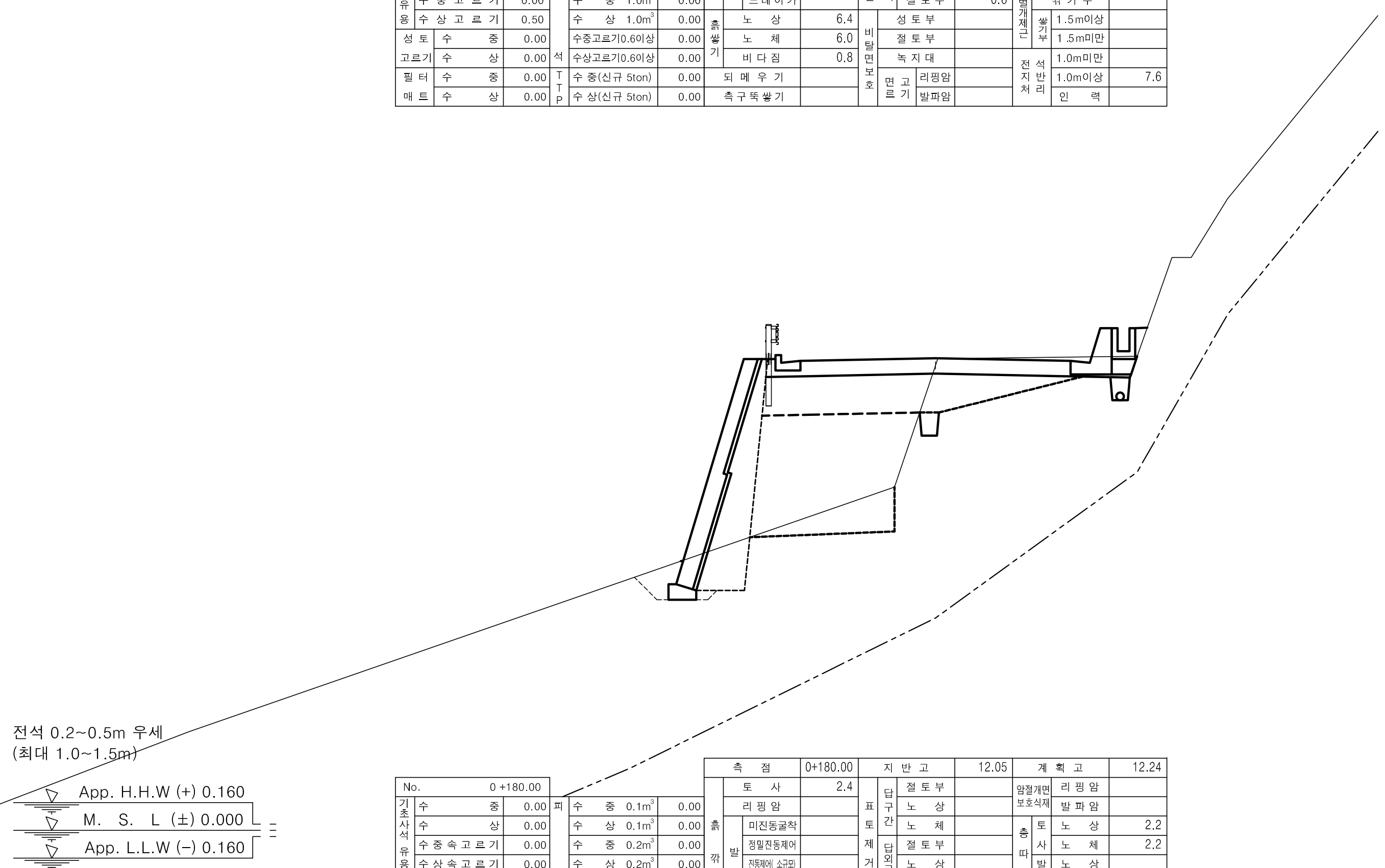

구분	항목	값	구분	항목	값	측점		0+180.00	지반고		12.05	계획고		12.24
No.		0 +180.00				흙깎기	토사	2.4	표토제거 답구간	절토부		암절개면보호식재	리핑암	
기초사석유용	수중	0.00	피복석	수중 0.1m^3	0.00	흙깎기	리핑암		표토제거 답구간	노상		암절개면보호식재	발파암	
기초사석유용	수상	0.00	피복석	수상 0.1m^3	0.00	흙깎기 발파암	미진동굴착		표토제거 답구간	노체		층따기 토사	노상	2.2
기초사석유용	수중속고르기	0.00	피복석	수중 0.2m^3	0.00	흙깎기 발파암	정밀진동제어		표토제거 답외구간	절토부		층따기 토사	노체	2.2
기초사석유용	수상속고르기	0.00	피복석	수상 0.2m^3	0.00	흙깎기 발파암	진동제어(소규모)		표토제거 답외구간	노상		층따기 발파	노상	
속채움유용	수중	0.00	피복석	수중고르기0.5이하	0.00	흙깎기 발파암	진동제어(중규모)		표토제거 답외구간	노체		층따기 발파	노체	
속채움유용	수상	0.00	피복석	수상고르기0.5이하	0.00	흙깎기 발파암	일반발파		노상준비	기존도로		측구터파기		
속채움유용	수중고르기	0.00	피복석	수중 1.0m^3	0.00	흙깎기 발파암	브레이카		노상준비	절토부	0.7	벌개제근	깎기부	
속채움유용	수상고르기	0.00	피복석	수상 1.0m^3	0.00	흙쌓기	노상	4.2	비탈면보호	성토부		벌개제근 쌓기부	1.5m이상	
성토고르기	수중	0.00	피복석	수중고르기0.6이상	0.00	흙쌓기	노체	9.6	비탈면보호	절토부		벌개제근 쌓기부	1.5m미만	
성토고르기	수상	0.00	피복석	수상고르기0.6이상	0.00	흙쌓기	비다짐		비탈면보호	녹지대		전석지반처리	1.0m미만	
필터매트	수중	0.00	TTP	수중(신규 5ton)	0.00	되메우기			비탈면보호 면고르기	리핑암		전석지반처리	1.0m이상	6.7
필터매트	수상	0.00	TTP	수상(신규 5ton)	0.00	측구뚝쌓기			비탈면보호 면고르기	발파암		전석지반처리	인력	

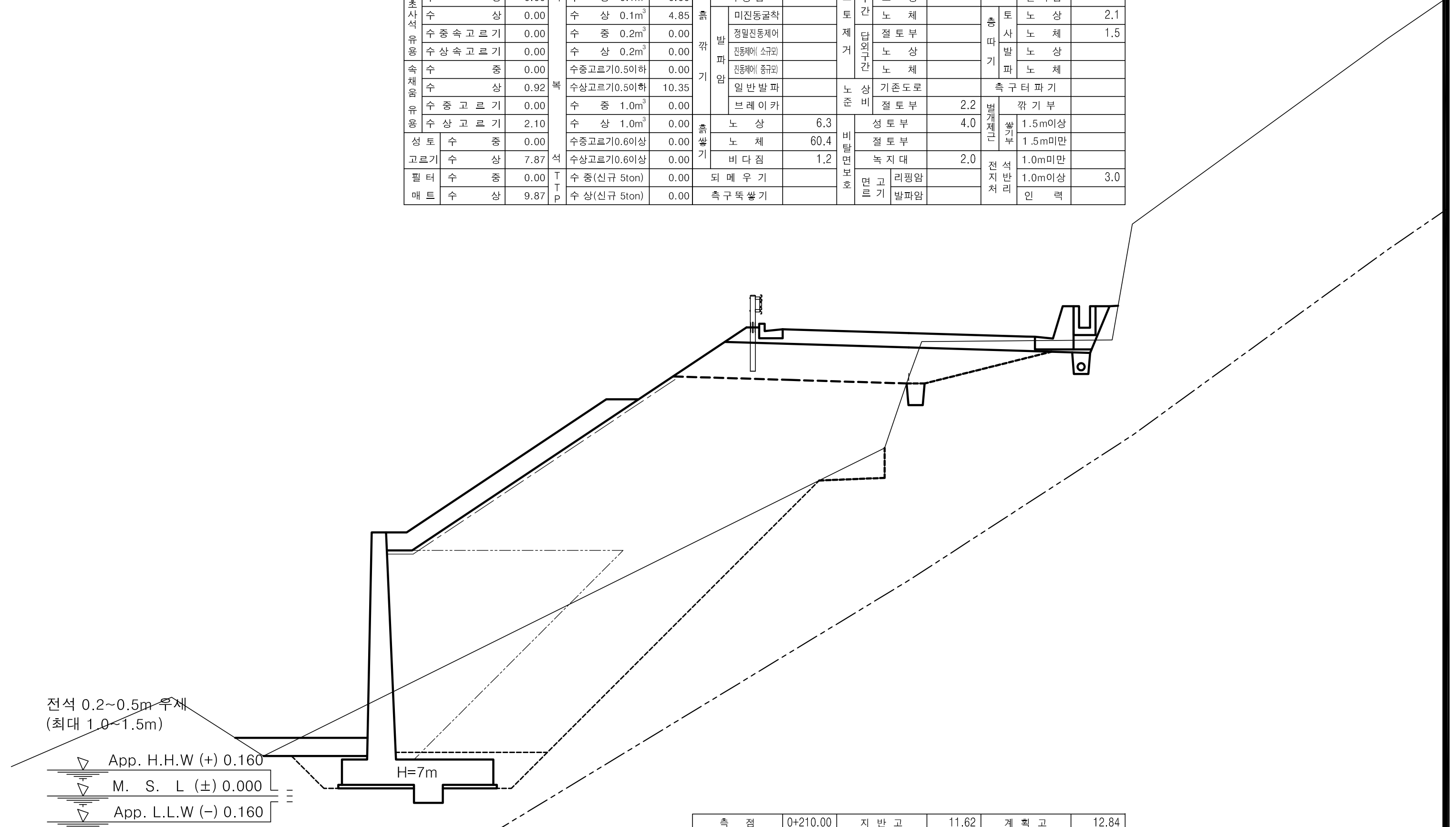

구분	항목	값	구분	항목	값	측점		0+210.00	지반고		11.62	계획고		12.84
No.		0 +210.00				흙깎기	토사	1.3	표토제거 답구간	절토부		암절개면보호식재	리핑암	
기초사석유용	수중	0.00	피복석	수중 0.1m^3	0.00	흙깎기	리핑암		표토제거 답구간	노상		암절개면보호식재	발파암	
기초사석유용	수상	0.00	피복석	수상 0.1m^3	5.51	흙깎기 발파암	미진동굴착		표토제거 답구간	노체		층따기 토사	노상	2.1
기초사석유용	수중속고르기	0.00	피복석	수중 0.2m^3	0.00	흙깎기 발파암	정밀진동제어		표토제거 답외구간	절토부		층따기 토사	노체	0.8
기초사석유용	수상속고르기	0.00	피복석	수상 0.2m^3	0.00	흙깎기 발파암	진동제어(소규모)		표토제거 답외구간	노상		층따기 발파	노상	
속채움유용	수중	0.00	피복석	수중고르기0.5이하	0.00	흙깎기 발파암	진동제어(중규모)		표토제거 답외구간	노체		층따기 발파	노체	
속채움유용	수상	0.92	피복석	수상고르기0.5이하	11.79	흙깎기 발파암	일반발파		노상준비	기존도로		측구터파기		
속채움유용	수중고르기	0.00	피복석	수중 1.0m^3	0.00	흙깎기 발파암	브레이카		노상준비	절토부	0.6	벌개제근	깎기부	
속채움유용	수상고르기	2.88	피복석	수상 1.0m^3	0.00	흙쌓기	노상	5.9	비탈면보호	성토부	3.6	벌개제근 쌓기부	1.5m이상	
성토고르기	수중	0.00	피복석	수중고르기0.6이상	0.00	흙쌓기	노체	59.2	비탈면보호	절토부		벌개제근 쌓기부	1.5m미만	
성토고르기	수상	8.25	피복석	수상고르기0.6이상	0.00	흙쌓기	비다짐	0.3	비탈면보호	녹지대	0.2	전석지반처리	1.0m미만	
필터매트	수중	0.00	TTP	수중(신규 5ton)	0.00	되메우기			비탈면보호 면고르기	리핑암		전석지반처리	1.0m이상	1.8
필터매트	수상	10.25	TTP	수상(신규 5ton)	0.00	측구뚝쌓기			비탈면보호 면고르기	발파암		전석지반처리	인력	

경상북도	사 업 명	울릉도 일주도로2 건설공사	
	시설/공구		
대 림 산 업	건설분야	토 목	건설단계 실시설계

개정번호	날짜	개 정 내 용	과업책임자	분야별책임자	설계자
△					
△					
△					
1	2015.12.	실시설계 준공	김 성 호	노 정 훈	박 시 철

위치정보		도 면 명	6지구 횡 단 면 도 (4) (STA.0+180.00~STA.0+220.00)
축 척	1 : 100		
도면번호	C0025002-004	편철번호	2.075

적용표준 GED-01-1104 V1.5

횡 단 면 도 (5)

6지구 (STA.0+230.00~STA.0+260.00)

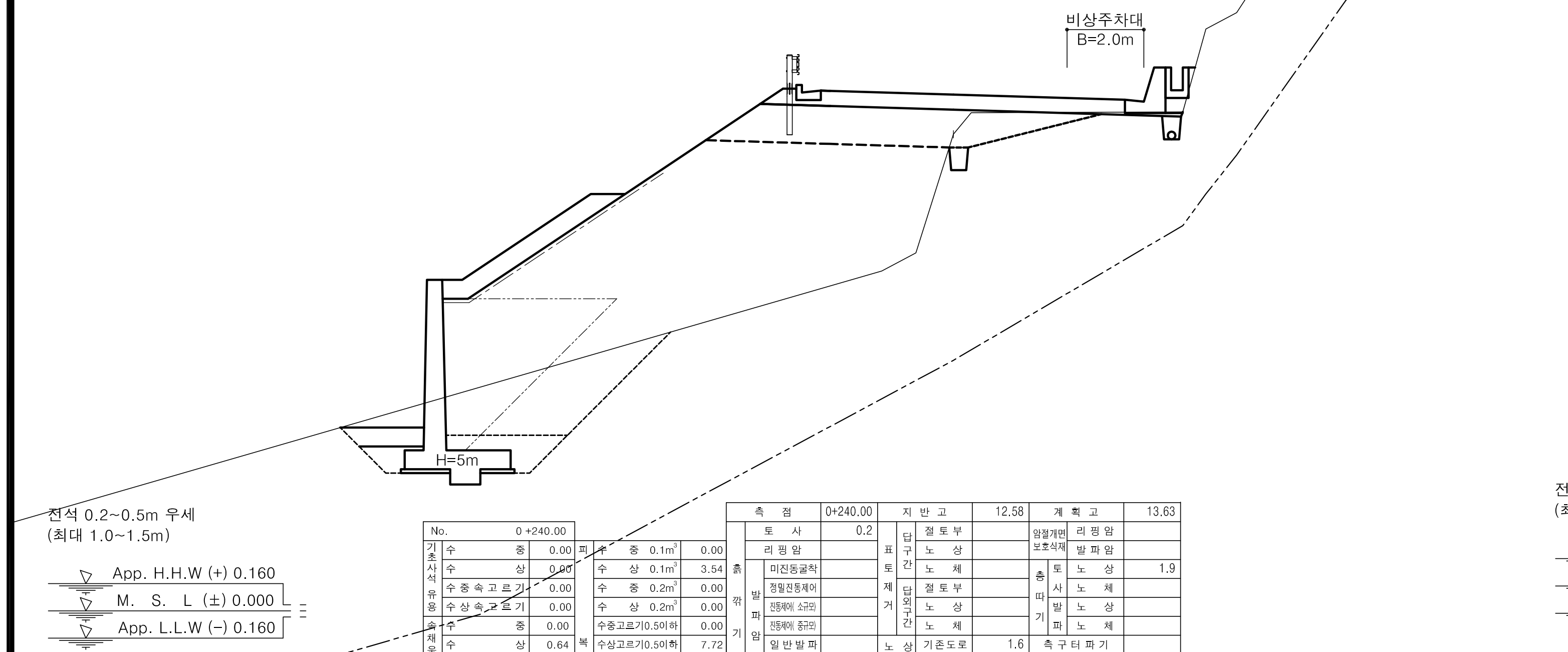

No.	0 +240.00				
기초사석유용	수중	0.00	피복석	수중 0.1m³	0.00
기초사석유용	수상	0.00	피복석	수상 0.1m³	3.54
기초사석유용	수중속고르기	0.00	피복석	수중 0.2m³	0.00
기초사석유용	수상속고르기	0.00	피복석	수상 0.2m³	0.00
속채움유용	수중	0.00	피복석	수중고르기0.5이하	0.00
속채움유용	수상	0.64	피복석	수상고르기0.5이하	7.72
속채움유용	수중고르기	0.00	피복석	수중 1.0m³	0.00
속채움유용	수상고르기	1.70	피복석	수상 1.0m³	0.00
성토고르기	수중	0.00	피복석	수중고르기0.6이상	0.00
성토고르기	수상	5.62	피복석	수상고르기0.6이상	0.00
필터매트	수중	0.00	TTP	수중(신규 5ton)	0.00
필터매트	수상	7.62	TTP	수상(신규 5ton)	0.00

측점		0+240.00	지반고		12.58	계획고		13.63
	토사	0.2	표토제거 답구간	절토부		암절개면보호식재	리핑암	
	리핑암		표토제거 답구간	노상		암절개면보호식재	발파암	
흙깎기 발파암	미진동굴착		표토제거 답구간	노체		층따기 토사	노상	1.9
흙깎기 발파암	정밀진동제어		표토제거 답외구간	절토부		층따기 토사	노체	
흙깎기 발파암	진동제어(소규모)		표토제거 답외구간	노상		층따기 발파	노상	
흙깎기 발파암	진동제어(중규모)		표토제거 답외구간	노체		층따기 발파	노체	
흙깎기	일반발파		노상준비	기존도로	1.6	측구터파기		
흙깎기	브레이카		노상준비	절토부		벌개제근	깎기부	
흙쌓기	노상	6.0	비탈면보호	성토부	5.0	벌개제근 쌓기부	1.5m이상	
흙쌓기	노체	44.6	비탈면보호	절토부		벌개제근 쌓기부	1.5m미만	
흙쌓기	비다짐		비탈면보호	녹지대		전석지반처리	1.0m미만	
되메우기			면고르기	리핑암		전석지반처리	1.0m이상	6.5
측구뚝쌓기			면고르기	발파암		전석지반처리	인력	

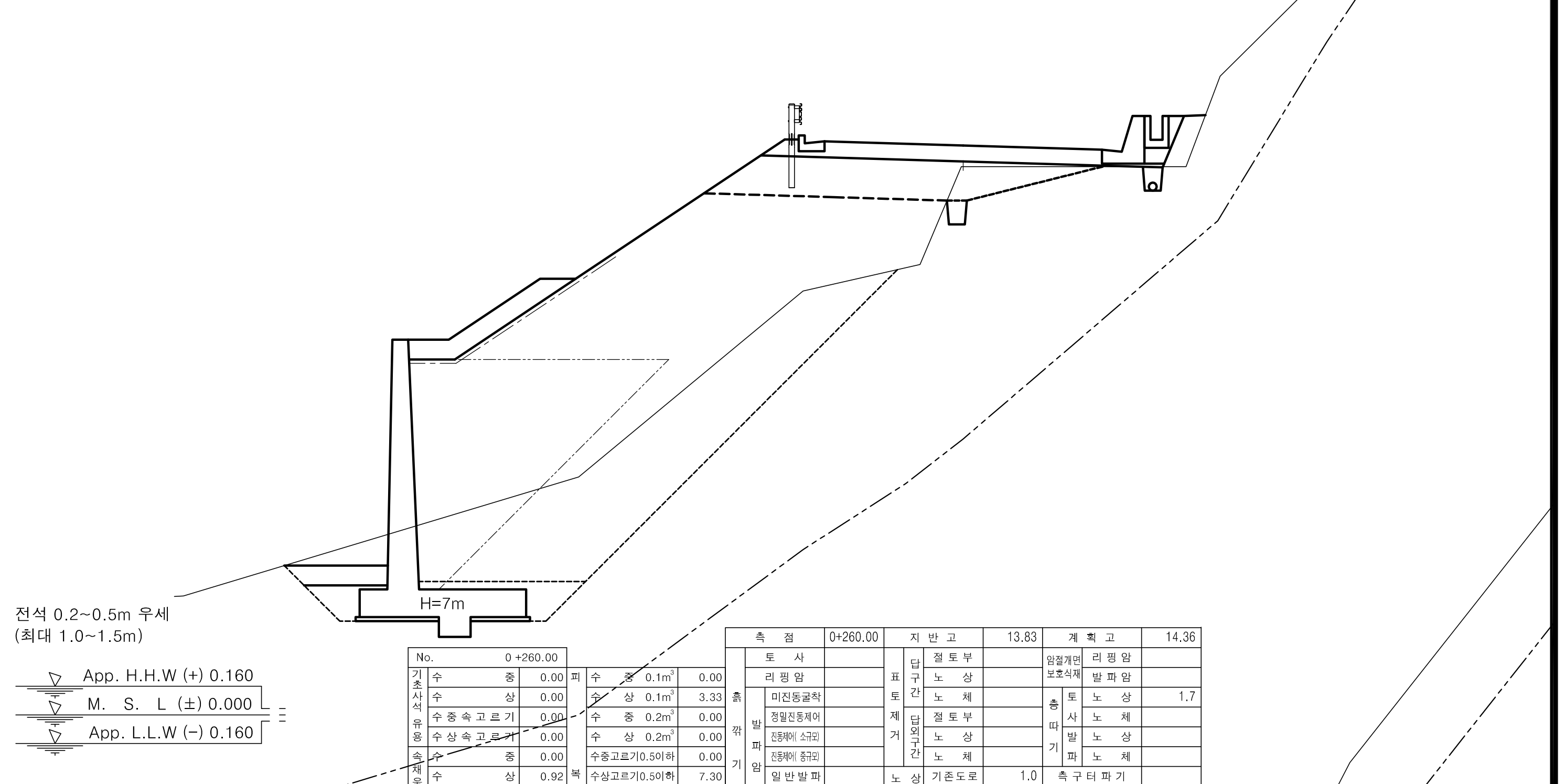

No.	0 +260.00				
기초사석유용	수중	0.00	피복석	수중 0.1m³	0.00
기초사석유용	수상	0.00	피복석	수상 0.1m³	3.33
기초사석유용	수중속고르기	0.00	피복석	수중 0.2m³	0.00
기초사석유용	수상속고르기	0.00	피복석	수상 0.2m³	0.00
속채움유용	수중	0.00	피복석	수중고르기0.5이하	0.00
속채움유용	수상	0.92	피복석	수상고르기0.5이하	7.30
속채움유용	수중고르기	0.00	피복석	수중 1.0m³	0.00
속채움유용	수상고르기	2.10	피복석	수상 1.0m³	0.00
성토고르기	수중	0.00	피복석	수중고르기0.6이상	0.00
성토고르기	수상	4.82	피복석	수상고르기0.6이상	0.00
필터매트	수중	0.00	TTP	수중(신규 5ton)	0.00
필터매트	수상	6.82	TTP	수상(신규 5ton)	0.00

측점		0+260.00	지반고		13.83	계획고		14.36
	토사		표토제거 답구간	절토부		암절개면보호식재	리핑암	
	리핑암		표토제거 답구간	노상		암절개면보호식재	발파암	
흙깎기 발파암	미진동굴착		표토제거 답구간	노체		층따기 토사	노상	1.7
흙깎기 발파암	정밀진동제어		표토제거 답외구간	절토부		층따기 토사	노체	
흙깎기 발파암	진동제어(소규모)		표토제거 답외구간	노상		층따기 발파	노상	
흙깎기 발파암	진동제어(중규모)		표토제거 답외구간	노체		층따기 발파	노체	
흙깎기	일반발파		노상준비	기존도로	1.0	측구터파기		
흙깎기	브레이카		노상준비	절토부		벌개제근	깎기부	
흙쌓기	노상	5.9	비탈면보호	성토부	6.3	벌개제근 쌓기부	1.5m이상	
흙쌓기	노체	51.8	비탈면보호	절토부		벌개제근 쌓기부	1.5m미만	
흙쌓기	비다짐	0.7	비탈면보호	녹지대	0.5	전석지반처리	1.0m미만	
되메우기			면고르기	리핑암		전석지반처리	1.0m이상	0.6
측구뚝쌓기			면고르기	발파암		전석지반처리	인력	

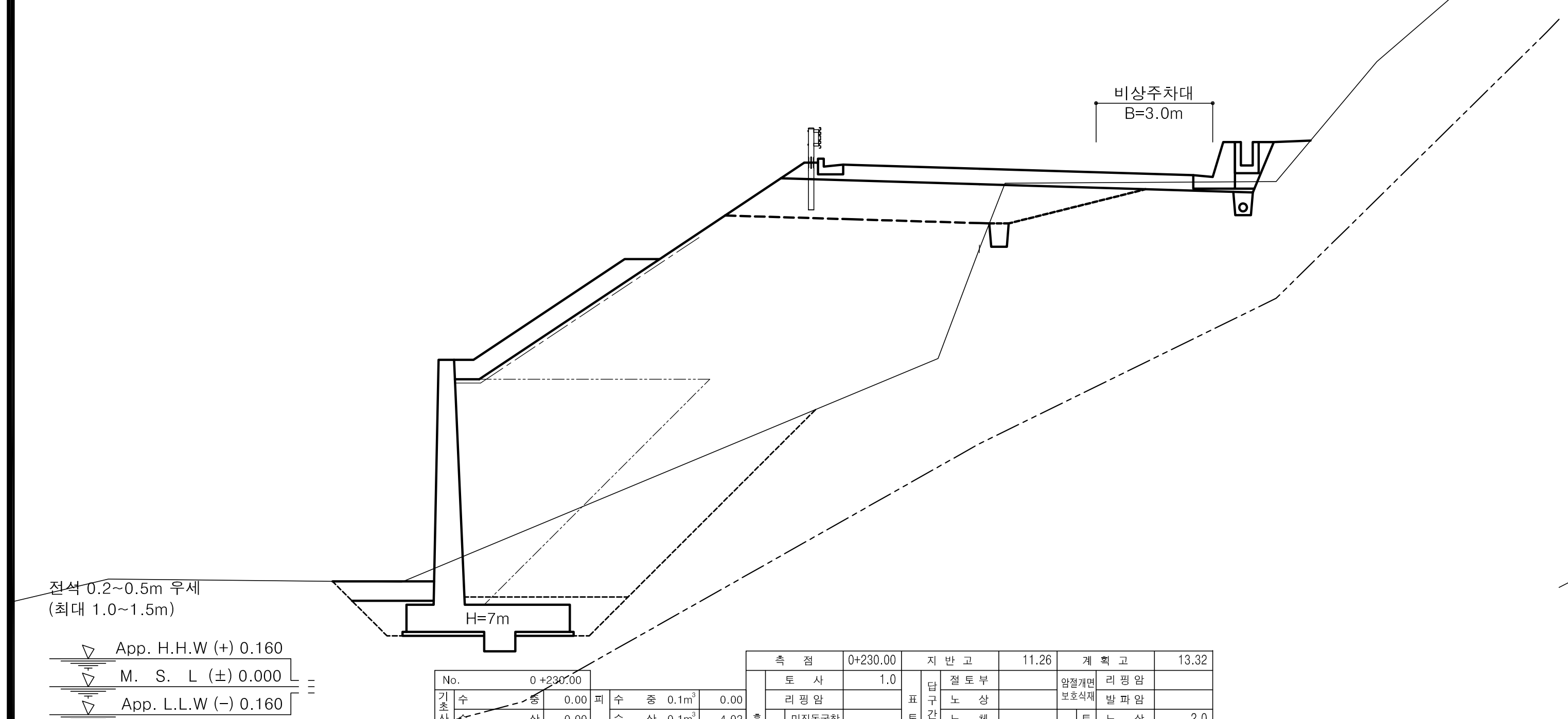

No.	0 +230.00				
기초사석유용	수중	0.00	피복석	수중 0.1m³	0.00
기초사석유용	수상	0.00	피복석	수상 0.1m³	4.02
기초사석유용	수중속고르기	0.00	피복석	수중 0.2m³	0.00
기초사석유용	수상속고르기	0.00	피복석	수상 0.2m³	0.00
속채움유용	수중	0.00	피복석	수중고르기0.5이하	0.00
속채움유용	수상	0.92	피복석	수상고르기0.5이하	8.68
속채움유용	수중고르기	0.00	피복석	수중 1.0m³	0.00
속채움유용	수상고르기	2.10	피복석	수상 1.0m³	0.00
성토고르기	수중	0.00	피복석	수중고르기0.6이상	0.00
성토고르기	수상	6.20	피복석	수상고르기0.6이상	0.00
필터매트	수중	0.00	TTP	수중(신규 5ton)	0.00
필터매트	수상	8.20	TTP	수상(신규 5ton)	0.00

측점		0+230.00	지반고		11.26	계획고		13.32
	토사	1.0	표토제거 답구간	절토부		암절개면보호식재	리핑암	
	리핑암		표토제거 답구간	노상		암절개면보호식재	발파암	
흙깎기 발파암	미진동굴착		표토제거 답구간	노체		층따기 토사	노상	2.0
흙깎기 발파암	정밀진동제어		표토제거 답외구간	절토부		층따기 토사	노체	
흙깎기 발파암	진동제어(소규모)		표토제거 답외구간	노상		층따기 발파	노상	
흙깎기 발파암	진동제어(중규모)		표토제거 답외구간	노체		층따기 발파	노체	
흙깎기	일반발파		노상준비	기존도로		측구터파기		
흙깎기	브레이카		노상준비	절토부	2.3	벌개제근	깎기부	
흙쌓기	노상	6.3	비탈면보호	성토부	4.5	벌개제근 쌓기부	1.5m이상	
흙쌓기	노체	57.9	비탈면보호	절토부		벌개제근 쌓기부	1.5m미만	
흙쌓기	비다짐	0.7	비탈면보호	녹지대	0.9	전석지반처리	1.0m미만	
되메우기			면고르기	리핑암		전석지반처리	1.0m이상	3.2
측구뚝쌓기			면고르기	발파암		전석지반처리	인력	

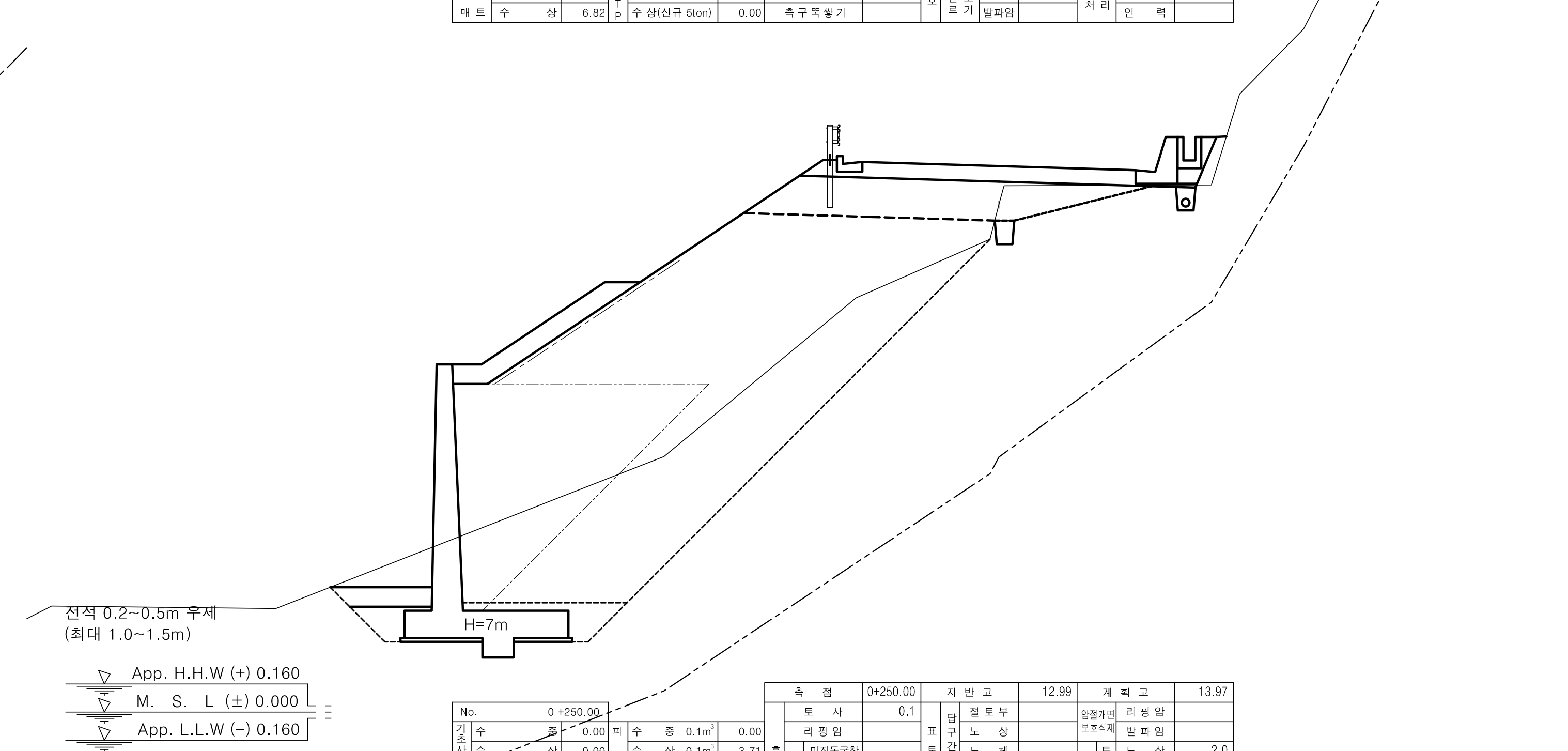

No.	0 +250.00				
기초사석유용	수중	0.00	피복석	수중 0.1m³	0.00
기초사석유용	수상	0.00	피복석	수상 0.1m³	3.71
기초사석유용	수중속고르기	0.00	피복석	수중 0.2m³	0.00
기초사석유용	수상속고르기	0.00	피복석	수상 0.2m³	0.00
속채움유용	수중	0.00	피복석	수중고르기0.5이하	0.00
속채움유용	수상	0.92	피복석	수상고르기0.5이하	8.06
속채움유용	수중고르기	0.00	피복석	수중 1.0m³	0.00
속채움유용	수상고르기	2.10	피복석	수상 1.0m³	0.00
성토고르기	수중	0.00	피복석	수중고르기0.6이상	0.00
성토고르기	수상	5.57	피복석	수상고르기0.6이상	0.00
필터매트	수중	0.00	TTP	수중(신규 5ton)	0.00
필터매트	수상	7.57	TTP	수상(신규 5ton)	0.00

측점		0+250.00	지반고		12.99	계획고		13.97
	토사	0.1	표토제거 답구간	절토부		암절개면보호식재	리핑암	
	리핑암		표토제거 답구간	노상		암절개면보호식재	발파암	
흙깎기 발파암	미진동굴착		표토제거 답구간	노체		층따기 토사	노상	2.0
흙깎기 발파암	정밀진동제어		표토제거 답외구간	절토부		층따기 토사	노체	
흙깎기 발파암	진동제어(소규모)		표토제거 답외구간	노상		층따기 발파	노상	
흙깎기 발파암	진동제어(중규모)		표토제거 답외구간	노체		층따기 발파	노체	
흙깎기	일반발파		노상준비	기존도로		측구터파기		
흙깎기	브레이카		노상준비	절토부	0.6	벌개제근	깎기부	
흙쌓기	노상	6.0	비탈면보호	성토부	5.6	벌개제근 쌓기부	1.5m이상	
흙쌓기	노체	54.1	비탈면보호	절토부		벌개제근 쌓기부	1.5m미만	
흙쌓기	비다짐	0.4	비탈면보호	녹지대	0.3	전석지반처리	1.0m미만	
되메우기			면고르기	리핑암		전석지반처리	1.0m이상	
측구뚝쌓기			면고르기	발파암		전석지반처리	인력	

경상북도	사 업 명	울릉도 일주도로2 건설공사			개정번호	날짜	개 정 내 용	과업책임자	분야별책임자	설계자	위치정보		도 면 명	6지구 횡 단 면 도 (5) (STA.0+230.00~STA.0+260.00)
	시설/공구				△1	2015.12.	실시설계 준공	김 성 호	노 정 훈	박 시 철	축 척	1 : 100		
대 림 산 업	건설분야	토 목	건설단계	실시설계							도면번호	C0025002-005	편철번호	2.076

적용표준 GED-01-1104 V1.5

울릉도 일주도로2 건설공사

횡 단 면 도 (6)

6지구 (STA.0+270.00~STA.0+300.00)

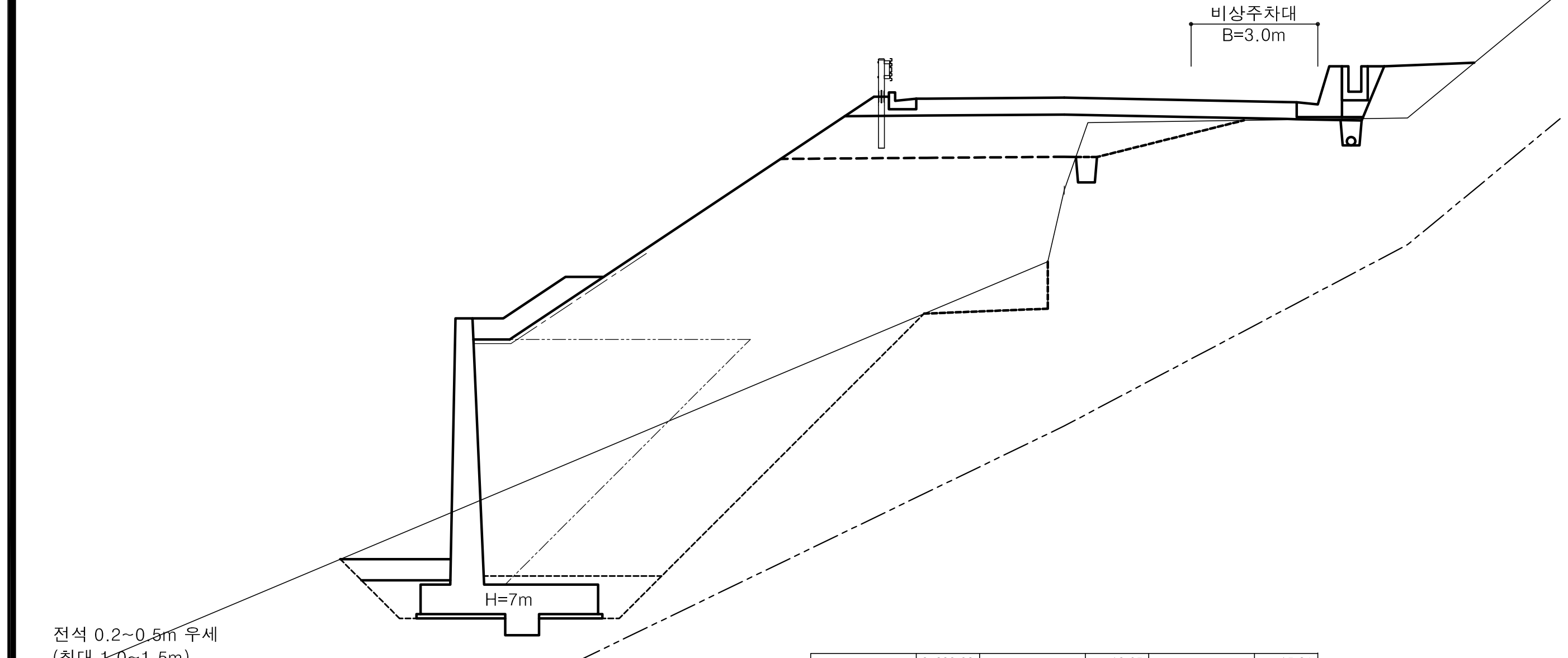

No.	0 +280.00				
기초사석 유용	수 중	0.00	피복석	수 중 0.1m³	0.00
	수 상	0.00		수 상 0.1m³	2.69
	수중속고르기	0.00		수 중 0.2m³	0.00
	수상속고르기	0.00		수 상 0.2m³	0.00
속채움 유용	수 중	0.00		수중고르기0.5이하	0.00
	수 상	0.92		수상고르기0.5이하	6.01
	수 중 고 르 기	0.00		수 중 1.0m³	0.00
	수 상 고 르 기	2.10		수 상 1.0m³	0.00
성토 고르기	수 중	0.00		수중고르기0.6이상	0.00
	수 상	3.53		수상고르기0.6이상	0.00
필터 매트	수 중	0.00	TTP	수 중(신규 5ton)	0.00
	수 상	5.53		수 상(신규 5ton)	0.00

측 점		0+280.00	지 반 고		13.05	계 획 고		15.24
흙깎기	토 사		표토제거 답구간	절토부		암절개면보호식재	리 핑 암	
	리 핑 암			노 상			발 파 암	
발파암	미진동굴착			노 체		층따기 토사	노 상	1.7
	정밀진동제어		답외구간	절토부			노 체	1.6
	진동제어(소규모)			노 상		발파	노 상	
	진동제어(중규모)			노 체			노 체	
	일 반 발 파		노준 상비	기존도로	1.5	측구터파기		
	브 레 이 카			절토부	0.8	벌개제근	깎 기 부	
흙쌓기	노 상	6.9	비탈면보호	성토부	7.7	쌓기부	1.5m이상	
	노 체	57.4		절토부			1.5m미만	
	비 다 짐	2.0		녹지대	2.1	전석지반처리	1.0m미만	2.9
되 메 우 기			면고르기	리핑암			1.0m이상	
측구뚝쌓기				발파암			인 력	

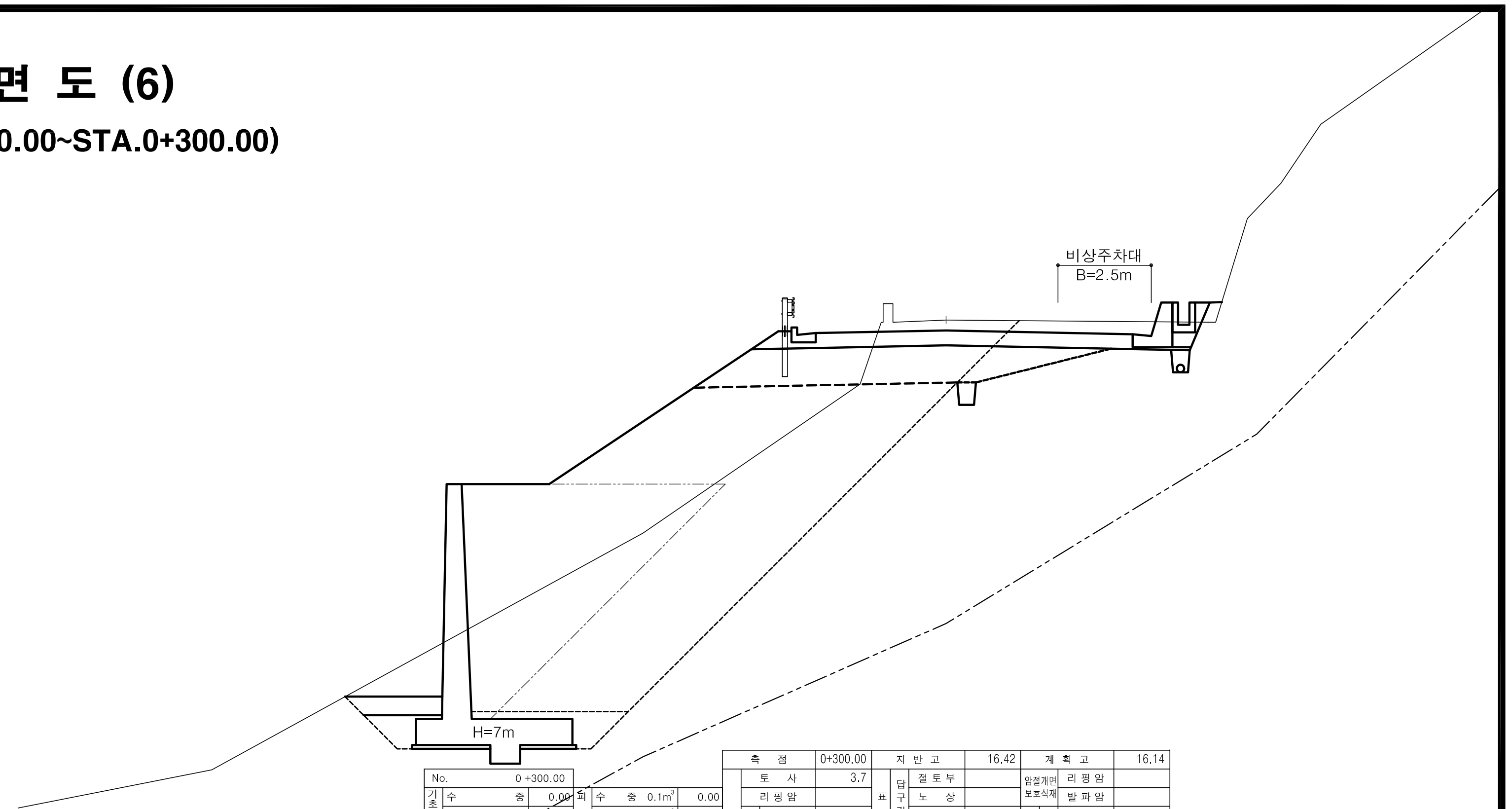

No.	0 +300.00				
기초사석 유용	수 중	0.00	피복석	수 중 0.1m³	0.00
	수 상	0.00		수 상 0.1m³	1.18
	수중속고르기	0.00		수 중 0.2m³	0.00
	수상속고르기	0.00		수 상 0.2m³	0.00
속채움 유용	수 중	0.00		수중고르기0.5이하	0.00
	수 상	0.92		수상고르기0.5이하	2.61
	수 중 고 르 기	0.00		수 중 1.0m³	0.00
	수 상 고 르 기	2.10		수 상 1.0m³	0.00
성토 고르기	수 중	0.00		수중고르기0.6이상	0.00
	수 상	0.00		수상고르기0.6이상	0.00
필터 매트	수 중	0.00	TTP	수 중(신규 5ton)	0.00
	수 상	0.00		수 상(신규 5ton)	0.00

측 점		0+300.00	지 반 고		16.42	계 획 고		16.14
흙깎기	토 사	3.7	표토제거 답구간	절토부		암절개면보호식재	리 핑 암	
	리 핑 암			노 상			발 파 암	
발파암	미진동굴착			노 체		층따기 토사	노 상	1.8
	정밀진동제어		답외구간	절토부			노 체	
	진동제어(소규모)			노 상		발파	노 상	
	진동제어(중규모)			노 체			노 체	
	일 반 발 파		노준 상비	기존도로		측구터파기		
	브 레 이 카			절토부	1.6	벌개제근	깎 기 부	
흙쌓기	노 상	6.8	비탈면보호	성토부	7.4	쌓기부	1.5m이상	
	노 체	41.4		절토부			1.5m미만	
	비 다 짐	0.2		녹지대	0.3	전석지반처리	1.0m미만	
되 메 우 기			면고르기	리핑암			1.0m이상	
측구뚝쌓기				발파암			인 력	

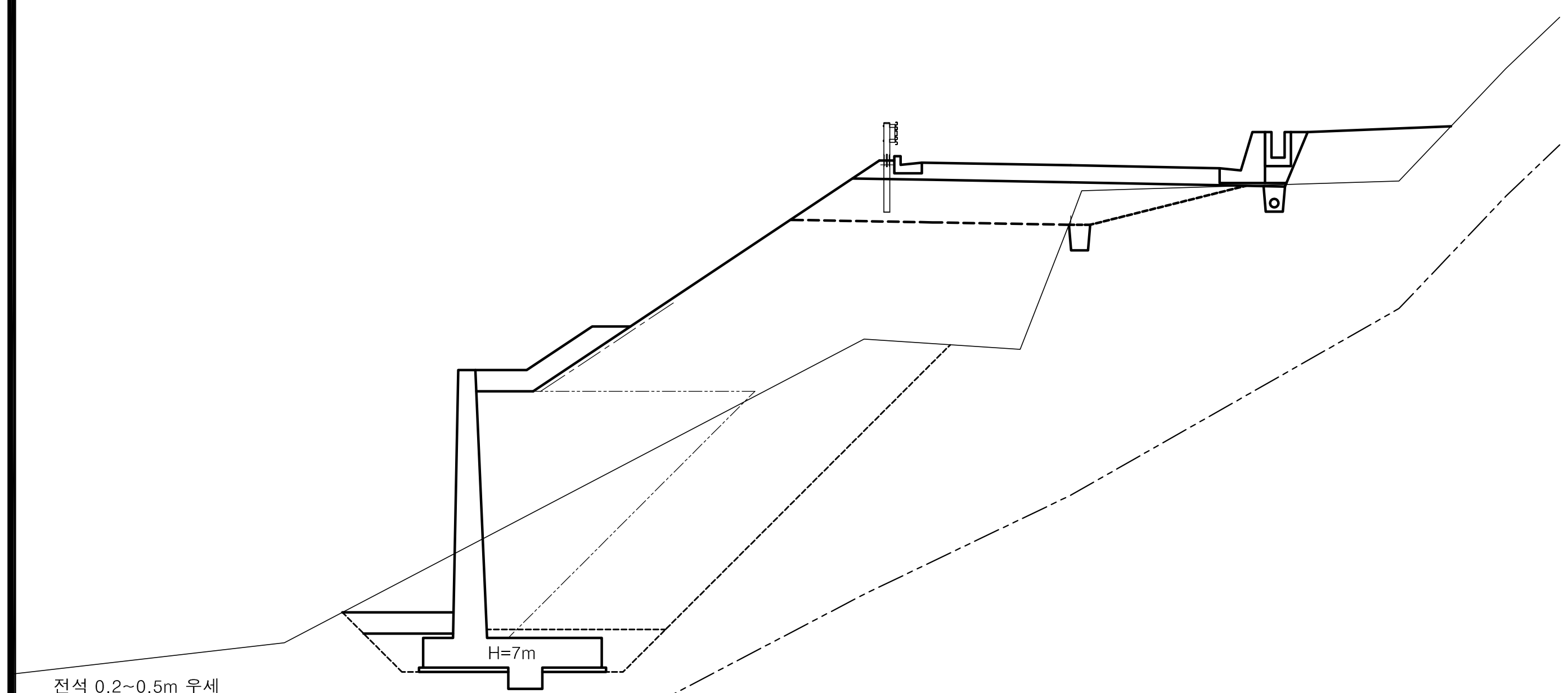

No.	0 +270.00				
기초사석 유용	수 중	0.00	피복석	수 중 0.1m³	0.00
	수 상	0.00		수 상 0.1m³	2.96
	수중속고르기	0.00		수 중 0.2m³	0.00
	수상속고르기	0.00		수 상 0.2m³	0.00
속채움 유용	수 중	0.00		수중고르기0.5이하	0.00
	수 상	0.92		수상고르기0.5이하	6.57
	수 중 고 르 기	0.00		수 중 1.0m³	0.00
	수 상 고 르 기	2.10		수 상 1.0m³	0.00
성토 고르기	수 중	0.00		수중고르기0.6이상	0.00
	수 상	4.08		수상고르기0.6이상	0.00
필터 매트	수 중	0.00	TTP	수 중(신규 5ton)	0.00
	수 상	6.08		수 상(신규 5ton)	0.00

측 점		0+270.00	지 반 고		13.50	계 획 고		14.79
흙깎기	토 사		표토제거 답구간	절토부		암절개면보호식재	리 핑 암	
	리 핑 암			노 상			발 파 암	
발파암	미진동굴착			노 체		층따기 토사	노 상	1.8
	정밀진동제어		답외구간	절토부			노 체	
	진동제어(소규모)			노 상		발파	노 상	
	진동제어(중규모)			노 체			노 체	
	일 반 발 파		노준 상비	기존도로		측구터파기		
	브 레 이 카			절토부	0.4	벌개제근	깎 기 부	
흙쌓기	노 상	6.4	비탈면보호	성토부	7.0	쌓기부	1.5m이상	
	노 체	52.7		절토부			1.5m미만	
	비 다 짐	3.7		녹지대	3.4	전석지반처리	1.0m미만	
되 메 우 기			면고르기	리핑암			1.0m이상	1.6
측구뚝쌓기				발파암			인 력	

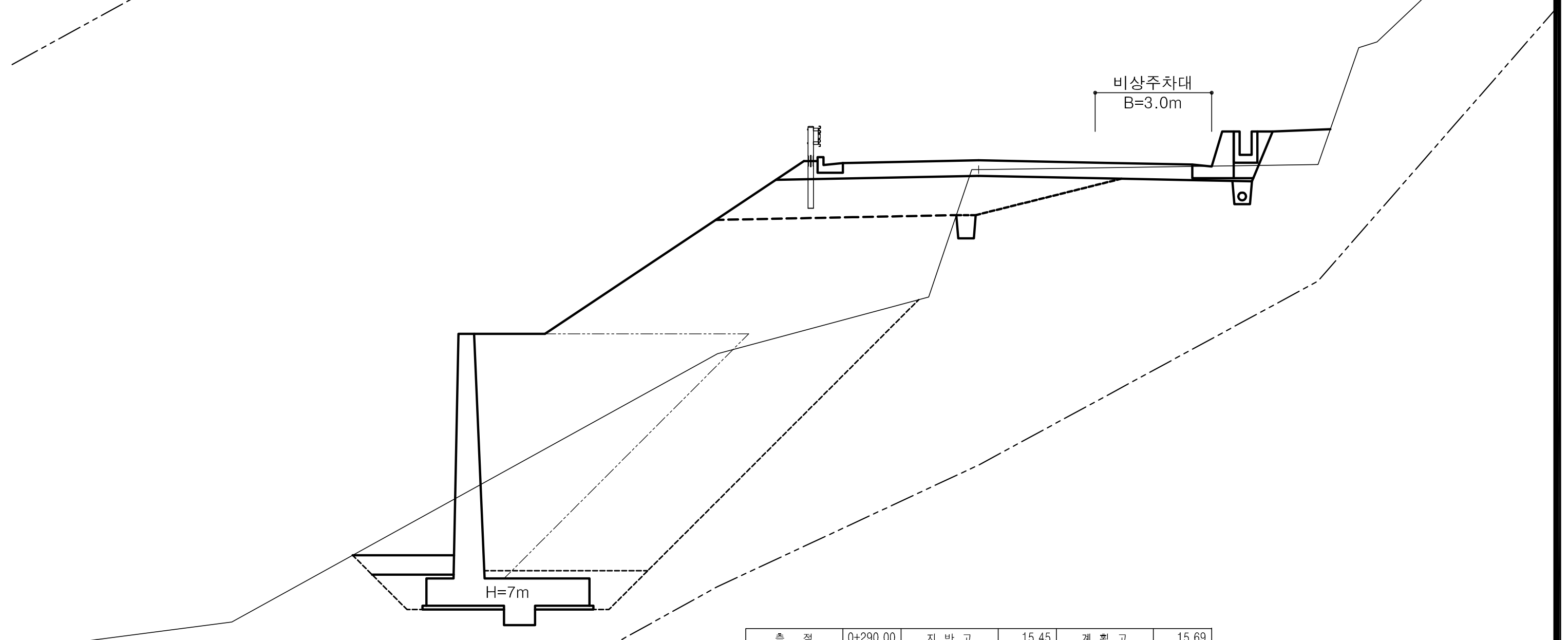

No.	0 +290.00				
기초사석 유용	수 중	0.00	피복석	수 중 0.1m³	0.00
	수 상	0.00		수 상 0.1m³	1.18
	수중속고르기	0.00		수 중 0.2m³	0.00
	수상속고르기	0.00		수 상 0.2m³	0.00
속채움 유용	수 중	0.00		수중고르기0.5이하	0.00
	수 상	0.92		수상고르기0.5이하	2.61
	수 중 고 르 기	0.00		수 중 1.0m³	0.00
	수 상 고 르 기	2.10		수 상 1.0m³	0.00
성토 고르기	수 중	0.00		수중고르기0.6이상	0.00
	수 상	0.00		수상고르기0.6이상	0.00
필터 매트	수 중	0.00	TTP	수 중(신규 5ton)	0.00
	수 상	0.00		수 상(신규 5ton)	0.00

측 점		0+290.00	지 반 고		15.45	계 획 고		15.69
흙깎기	토 사	2.1	표토제거 답구간	절토부		암절개면보호식재	리 핑 암	
	리 핑 암			노 상			발 파 암	
발파암	미진동굴착			노 체		층따기 토사	노 상	2.2
	정밀진동제어		답외구간	절토부			노 체	
	진동제어(소규모)			노 상		발파	노 상	
	진동제어(중규모)			노 체			노 체	
	일 반 발 파		노준 상비	기존도로		측구터파기		
	브 레 이 카			절토부	2.9	벌개제근	깎 기 부	
흙쌓기	노 상	5.6	비탈면보호	성토부	8.0	쌓기부	1.5m이상	
	노 체	44.3		절토부			1.5m미만	
	비 다 짐	1.3		녹지대	1.5	전석지반처리	1.0m미만	
되 메 우 기			면고르기	리핑암			1.0m이상	0.3
측구뚝쌓기				발파암			인 력	

경상북도	사 업 명	울릉도 일주도로2 건설공사	△				위치정보	
	시설/공구		△				축 척	1 : 100
대 림 산 업	건설분야	토 목 / 건설단계 / 실시설계	△1	2015.12.	실시설계 준공	김 성 호 / 노 정 훈 / 박 시 철	도 면 명	6지구 횡 단 면 도 (6) (STA.0+270.00~STA.0+300.00)
			개정번호	날짜	개 정 내 용	과업책임자 / 분야별책임자 / 설계자	도면번호	C0025002-006
							편철번호	2.077

적용표준 GED-01-1104 V1.5

울릉도 일주도로2 건설공사

횡 단 면 도 (7)

6지구 (STA.0+310.00~STA.0+340.00)

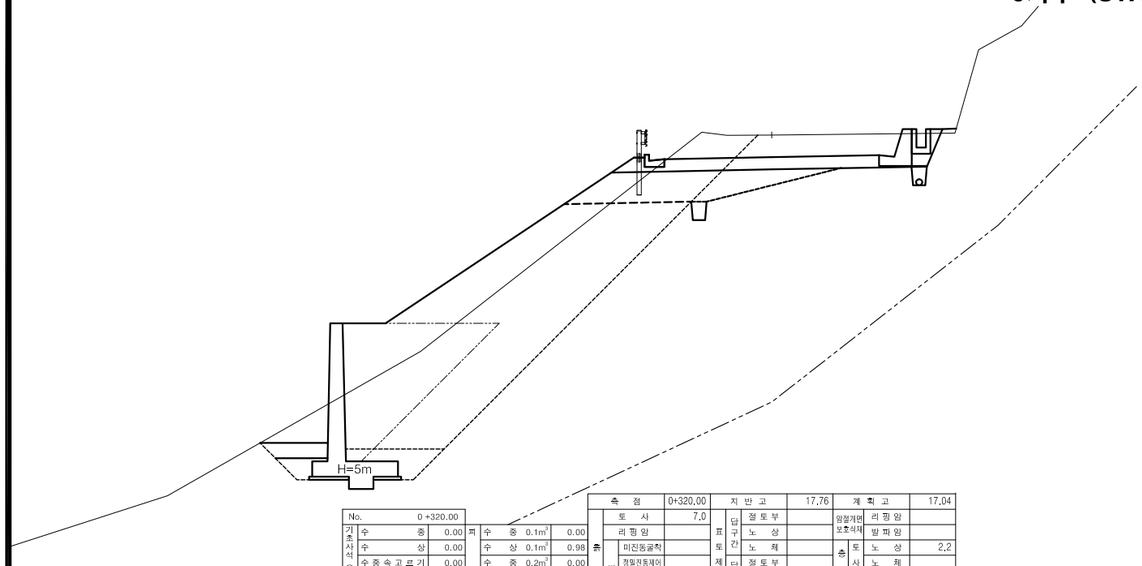

전석 0.2~0.5m 우세
(최대 1.0~1.5m)

App. H.H.W (+) 0.160
M. S. L (±) 0.000
App. L.L.W (-) 0.160

No.		0+320.00			측 점		0+320.00	지 반 고		17.76	계 획 고		17.04
기초사석	수 중	0.00	피	수 중 0.1㎥	0.00	흙쌓기	토 사	7.0	표토제거	단구간 절토부		암절개면 보호식재	리핑암	
	수 상	0.00		수 상 0.1㎥	0.98		리핑암			단구간 노 상			발파암	
유용	수중속고르기	0.00		수 중 0.2㎥	0.00		미진동굴착			단구간 노 체		흙 깎 기	토 노 상	2.2
	수상속고르기	0.00		수 상 0.2㎥	0.00		정밀진동제어			단외구간 절토부			사 노 체	
속채움	수 중	0.00		수중고르기(0.5이하	0.00		진동제어 소규모			단외구간 노 상			발 노 상	
	수 상	0.64		수상고르기(0.5이하	2.21		진동제어 중규모			단외구간 노 체			파 노 체	
유용	수중고르기	0.00	복	수 중 1.0㎥	0.00		일반발파		노상	기존도로		측구터파기		
	수상고르기	1.70		수 상 1.0㎥	0.00		브레이카		노반	절토부	2.3	발생재반	깎기부	
성토 고르기	수 중	0.00		수중고르기(0.6이상	0.00	흙쌓기	노 상	3.9	비탈면보호	성토부	9.7	쌓기부	1.5m이상	
	수 상	0.00	석	수상고르기(0.6이상	0.00		노 체	29.2		절토부			1.5m미만	
필터 매트	수 중	0.00	TTP	수 중(신규 5ton)	0.00		비 다 짐	0.1		녹 지 대	0.5	전석반지처리	1.0m미만	
	수 상	0.00		수 상(신규 5ton)	0.00		되 메 우 기			면고르기	리핑암		1.0m이상	
							측구뚝쌓기				발파암		인 력	

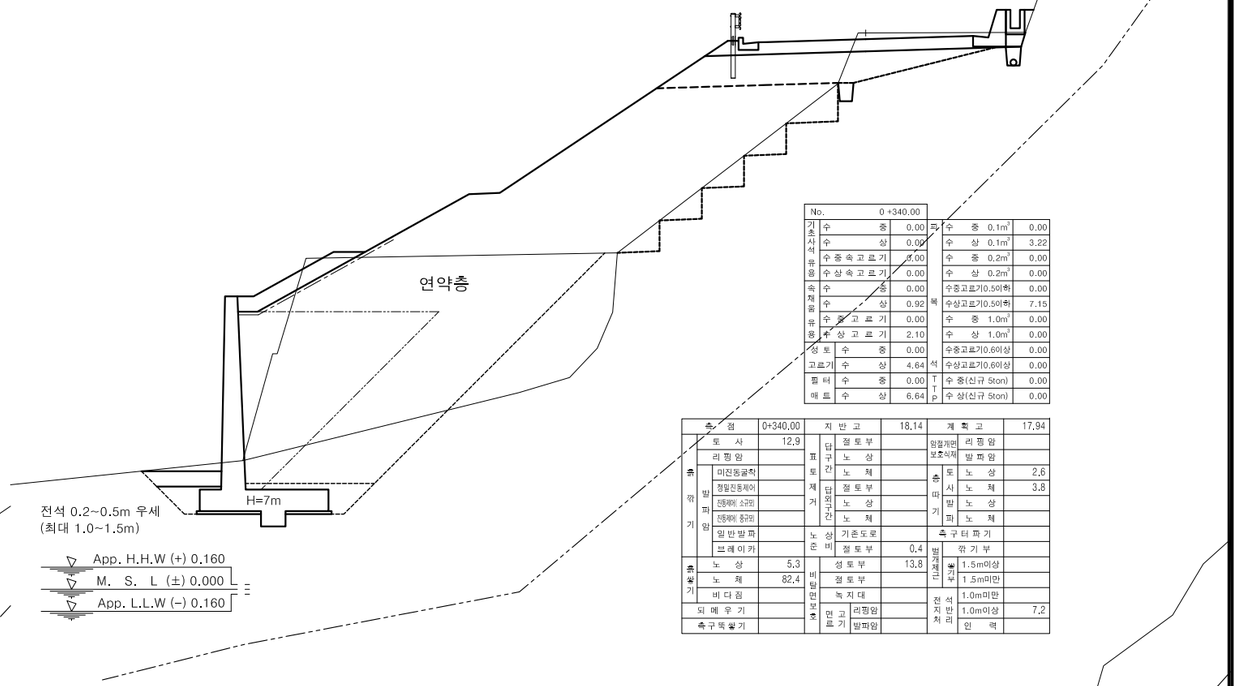

전석 0.2~0.5m 우세
(최대 1.0~1.5m)

App. H.H.W (+) 0.160
M. S. L (±) 0.000
App. L.L.W (-) 0.160

No.		0+340.00			측 점		0+340.00	지 반 고		18.14	계 획 고		17.94
기초사석	수 중	0.00	피	수 중 0.1㎥	0.00	흙쌓기	토 사	12.9	표토제거	단구간 절토부		암절개면 보호식재	리핑암	
	수 상	0.00		수 상 0.1㎥	3.22		리핑암			단구간 노 상			발파암	
유용	수중속고르기	0.00		수 중 0.2㎥	0.00		미진동굴착			단구간 노 체		흙 깎 기	토 노 상	2.6
	수상속고르기	0.00		수 상 0.2㎥	0.00		정밀진동제어			단외구간 절토부			사 노 체	3.8
속채움	수 중	0.00		수중고르기(0.5이하	0.00		진동제어 소규모			단외구간 노 상			발 노 상	
	수 상	0.92		수상고르기(0.5이하	7.15		진동제어 중규모			단외구간 노 체			파 노 체	
유용	수중고르기	0.00	복	수 중 1.0㎥	0.00		일반발파		노상	기존도로		측구터파기		
	수상고르기	2.10		수 상 1.0㎥	0.00		브레이카		노반	절토부	0.4	발생재반	깎기부	
성토 고르기	수 중	0.00		수중고르기(0.6이상	0.00	흙쌓기	노 상	5.3	비탈면보호	성토부	13.8	쌓기부	1.5m이상	
	수 상	4.64	석	수상고르기(0.6이상	0.00		노 체	82.4		절토부			1.5m미만	
필터 매트	수 중	0.00	TTP	수 중(신규 5ton)	0.00		비 다 짐			녹 지 대	1.5	전석반지처리	1.0m미만	
	수 상	6.64		수 상(신규 5ton)	0.00		되 메 우 기			면고르기	리핑암		1.0m이상	7.2
							측구뚝쌓기				발파암		인 력	

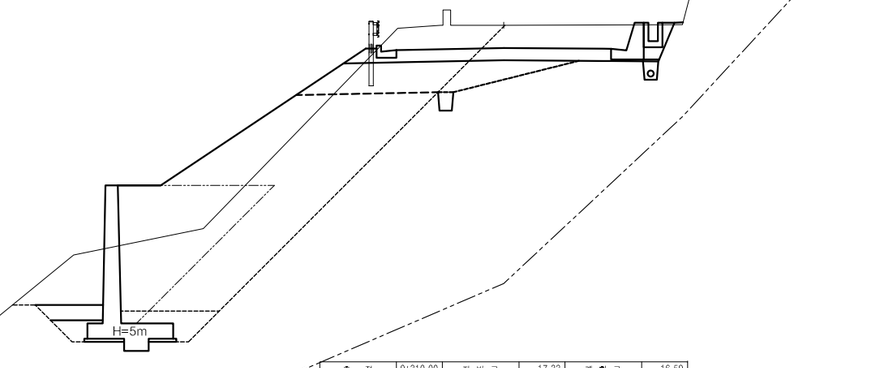

전석 0.2~0.5m 우세
(최대 1.0~1.5m)

App. H.H.W (+) 0.160
M. S. L (±) 0.000
App. L.L.W (-) 0.160

No.		0+310.00			측 점		0+310.00	지 반 고		17.33	계 획 고		16.59
기초사석	수 중	0.00	피	수 중 0.1㎥	0.00	흙쌓기	토 사	6.8	표토제거	단구간 절토부		암절개면 보호식재	리핑암	
	수 상	0.00		수 상 0.1㎥	0.98		리핑암			단구간 노 상			발파암	
유용	수중속고르기	0.00		수 중 0.2㎥	0.00		미진동굴착			단구간 노 체		흙 깎 기	토 노 상	2.1
	수상속고르기	0.00		수 상 0.2㎥	0.00		정밀진동제어			단외구간 절토부			사 노 체	
속채움	수 중	0.00		수중고르기(0.5이하	0.00		진동제어 소규모			단외구간 노 상			발 노 상	
	수 상	0.64		수상고르기(0.5이하	2.21		진동제어 중규모			단외구간 노 체			파 노 체	
유용	수중고르기	0.00	복	수 중 1.0㎥	0.00		일반발파		노상	기존도로		측구터파기		
	수상고르기	1.70		수 상 1.0㎥	0.00		브레이카		노반	절토부	2.1	발생재반	깎기부	
성토 고르기	수 중	0.00		수중고르기(0.6이상	0.00	흙쌓기	노 상	4.4	비탈면보호	성토부	8.0	쌓기부	1.5m이상	
	수 상	0.00	석	수상고르기(0.6이상	0.00		노 체	25.2		절토부			1.5m미만	
필터 매트	수 중	0.00	TTP	수 중(신규 5ton)	0.00		비 다 짐			녹 지 대	0.3	전석반지처리	1.0m미만	
	수 상	0.00		수 상(신규 5ton)	0.00		되 메 우 기			면고르기	리핑암		1.0m이상	
							측구뚝쌓기				발파암		인 력	

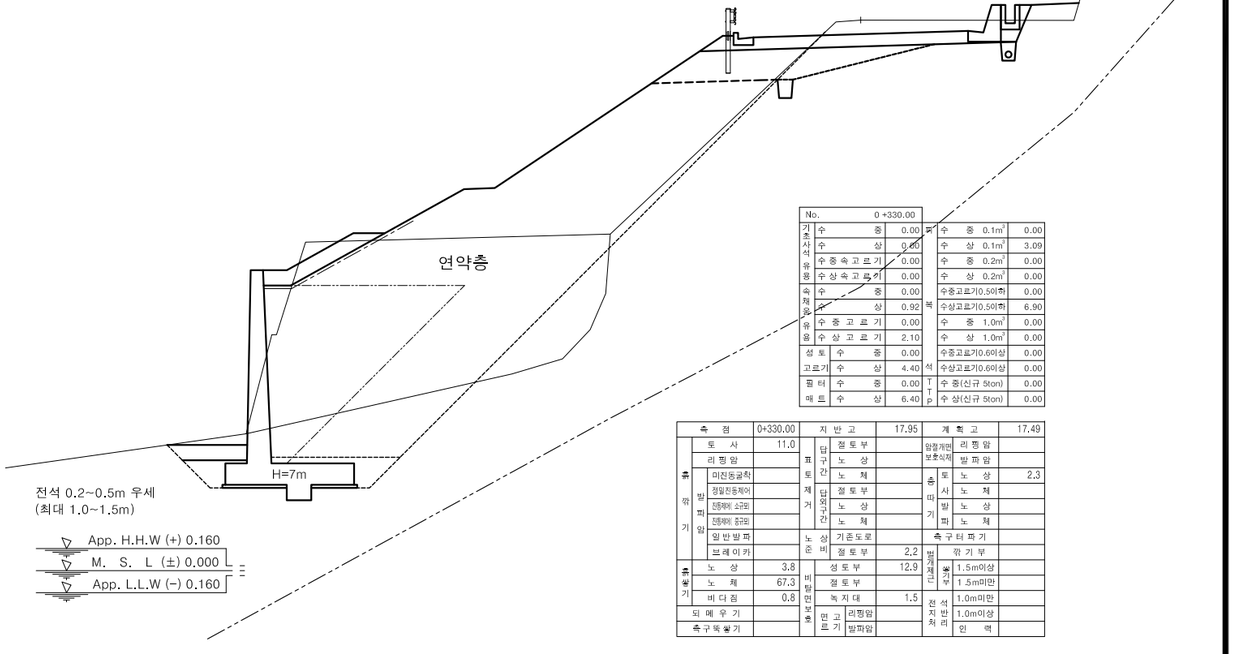

전석 0.2~0.5m 우세
(최대 1.0~1.5m)

App. H.H.W (+) 0.160
M. S. L (±) 0.000
App. L.L.W (-) 0.160

No.		0+330.00			측 점		0+330.00	지 반 고		17.95	계 획 고		17.49
기초사석	수 중	0.00	피	수 중 0.1㎥	0.00	흙쌓기	토 사	11.0	표토제거	단구간 절토부		암절개면 보호식재	리핑암	
	수 상	0.00		수 상 0.1㎥	3.09		리핑암			단구간 노 상			발파암	
유용	수중속고르기	0.00		수 중 0.2㎥	0.00		미진동굴착			단구간 노 체		흙 깎 기	토 노 상	2.3
	수상속고르기	0.00		수 상 0.2㎥	0.00		정밀진동제어			단외구간 절토부			사 노 체	
속채움	수 중	0.00		수중고르기(0.5이하	0.00		진동제어 소규모			단외구간 노 상			발 노 상	
	수 상	0.92		수상고르기(0.5이하	6.90		진동제어 중규모			단외구간 노 체			파 노 체	
유용	수중고르기	0.00	복	수 중 1.0㎥	0.00		일반발파		노상	기존도로		측구터파기		
	수상고르기	2.10		수 상 1.0㎥	0.00		브레이카		노반	절토부	2.2	발생재반	깎기부	
성토 고르기	수 중	0.00		수중고르기(0.6이상	0.00	흙쌓기	노 상	3.8	비탈면보호	성토부	12.9	쌓기부	1.5m이상	
	수 상	4.40	석	수상고르기(0.6이상	0.00		노 체	67.3		절토부			1.5m미만	
필터 매트	수 중	0.00	TTP	수 중(신규 5ton)	0.00		비 다 짐	0.8		녹 지 대	1.5	전석반지처리	1.0m미만	
	수 상	6.40		수 상(신규 5ton)	0.00		되 메 우 기			면고르기	리핑암		1.0m이상	
							측구뚝쌓기				발파암		인 력	

경상북도	사 업 명	울릉도 일주도로2 건설공사	△					위치정보		6지구 횡 단 면 도 (7) (STA.0+310.00~STA.0+340.00)
	시설/공구		△					축 척	1 : 100	
대 림 산 업	건설분야	토 목 건설단계 실시설계	△					도면번호	C0025002-007	편철번호 2.078
			⚠	2015.12.	실시설계 준공	김 성 호	노 정 훈	박 시 철		
			개정번호	날짜	개 정 내 용	과업책임자	분야별책임자	설계자		

적용표준 GED-01-1104 V1.5

울릉도 일주도로2 건설공사

횡 단 면 도 (8)

6지구 (STA.0+350.00~STA.0+380.00)

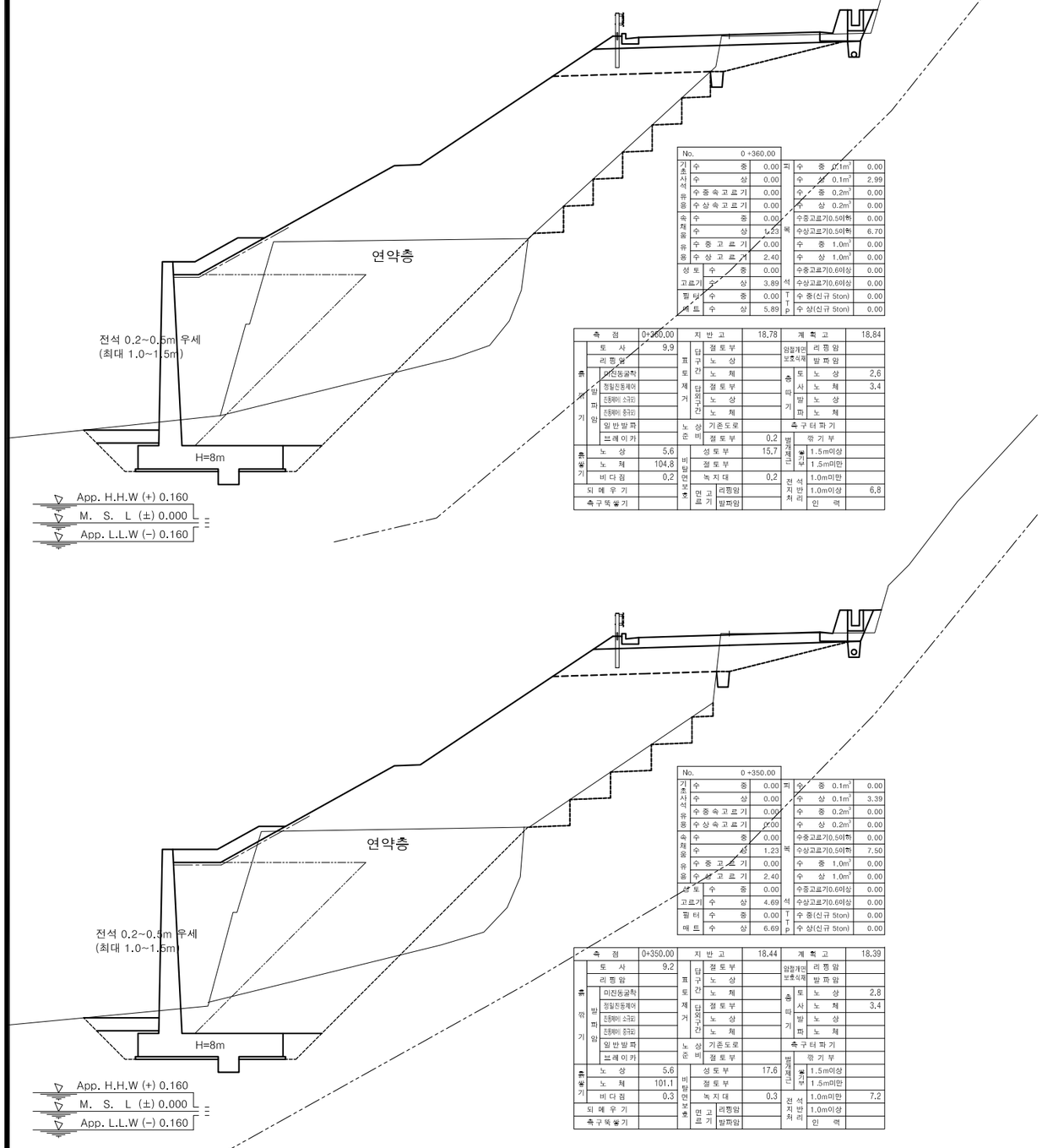

No.		0 +360.00			
기초사석유용	수중	0.00	피복석	수중 0.1m³	0.00
	수상	0.00		수상 0.1m³	2.99
	수중속고르기	0.00		수중 0.2m³	0.00
	수상속고르기	0.00		수상 0.2m³	0.00
속채움유용	수중	0.00		수중고르기0.50하	0.00
	수상	1.23		수상고르기0.50하	6.70
	수중고르기	0.00		수중 1.0m³	0.00
	수상고르기	2.40		수상 1.0m³	0.00
성토고르기	수중	0.00	석TTP	수중고르기0.60상	0.00
	수상	3.89		수상고르기0.60상	0.00
필터매트	수중	0.00		수중(신규 5ton)	0.00
	수상	5.89		수상(신규 5ton)	0.00

측점		0+360.00	지반고		18,78	계획고		18,84
흙쌓기	토사	9,9	표토제거	답구간	절토부	암절개면보호식재	리핑암	
	리핑암				노상		발파암	
	발파암 미진동굴착				노체	층따기	토 노상	2,6
	발파암 정밀진동제어			답외구간	절토부		사 노체	3.4
	발파암 소규모 진동제어				노상		발 노상	
	발파암 중규모 진동제어				노체		파 노체	
	일반발파		노상	기존도로		측구터파기		
	브레이카		준비	절토부	0,2	벌개제근	깎기부	
흙쌓기	노상	5,6	비탈면보호	성토부	15,7		1.5m이상	
	노체	104,8		절토부		쌓기부	1.5m미만	
	비다짐	0,2		녹지대	0,2	전석처리	1.0m미만	
되메우기			면고르기	리핑암			1.0m이상	6,8
측구뚝쌓기				발파암			인력	

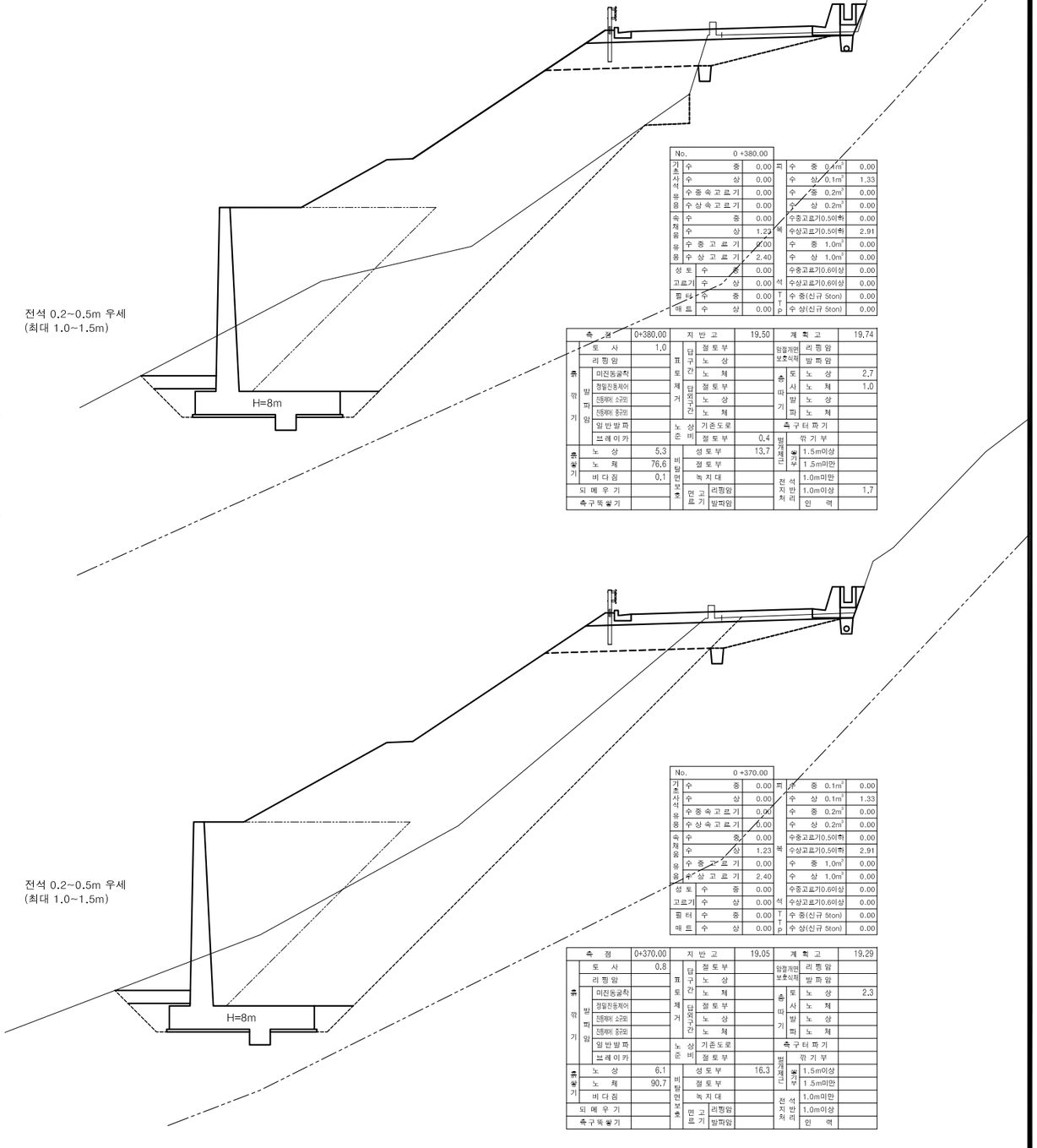

No.		0 +380.00			
기초사석유용	수중	0.00	피복석	수중 0.1m³	0.00
	수상	0.00		수상 0.1m³	1.33
	수중속고르기	0.00		수중 0.2m³	0.00
	수상속고르기	0.00		수상 0.2m³	0.00
속채움유용	수중	0.00		수중고르기0.50하	0.00
	수상	1.23		수상고르기0.50하	2.91
	수중고르기	0.00		수중 1.0m³	0.00
	수상고르기	2.40		수상 1.0m³	0.00
성토고르기	수중	0.00	석TTP	수중고르기0.60상	0.00
	수상	0.00		수상고르기0.60상	0.00
필터매트	수중	0.00		수중(신규 5ton)	0.00
	수상	0.00		수상(신규 5ton)	0.00

측점		0+380.00	지반고		19,50	계획고		19,74
흙쌓기	토사	1,0	표토제거	답구간	절토부	암절개면보호식재	리핑암	
	리핑암				노상		발파암	
	발파암 미진동굴착				노체	층따기	토 노상	2,7
	발파암 정밀진동제어			답외구간	절토부		사 노체	1.0
	발파암 소규모 진동제어				노상		발 노상	
	발파암 중규모 진동제어				노체		파 노체	
	일반발파		노상	기존도로		측구터파기		
	브레이카		준비	절토부	0,4	벌개제근	깎기부	
흙쌓기	노상	5,3	비탈면보호	성토부	13,7		1.5m이상	
	노체	76,6		절토부		쌓기부	1.5m미만	
	비다짐	0,1		녹지대		전석처리	1.0m미만	
되메우기			면고르기	리핑암			1.0m이상	1,7
측구뚝쌓기				발파암			인력	

No.		0 +350.00			
기초사석유용	수중	0.00	피복석	수중 0.1m³	0.00
	수상	0.00		수상 0.1m³	3.39
	수중속고르기	0.00		수중 0.2m³	0.00
	수상속고르기	0.00		수상 0.2m³	0.00
속채움유용	수중	0.00		수중고르기0.50하	0.00
	수상	1.23		수상고르기0.50하	7.50
	수중고르기	0.00		수중 1.0m³	0.00
	수상고르기	2.40		수상 1.0m³	0.00
성토고르기	수중	0.00	석TTP	수중고르기0.60상	0.00
	수상	4.69		수상고르기0.60상	0.00
필터매트	수중	0.00		수중(신규 5ton)	0.00
	수상	6.69		수상(신규 5ton)	0.00

측점		0+350.00	지반고		18.44	계획고		18.39
흙쌓기	토사	9.2	표토제거	답구간	절토부	암절개면보호식재	리핑암	
	리핑암				노상		발파암	
	발파암 미진동굴착				노체	층따기	토 노상	2.8
	발파암 정밀진동제어			답외구간	절토부		사 노체	3.4
	발파암 소규모 진동제어				노상		발 노상	
	발파암 중규모 진동제어				노체		파 노체	
	일반발파		노상	기존도로		측구터파기		
	브레이카		준비	절토부		벌개제근	깎기부	
흙쌓기	노상	5.6	비탈면보호	성토부	17.6		1.5m이상	
	노체	101.1		절토부		쌓기부	1.5m미만	
	비다짐	0.3		녹지대	0.3	전석처리	1.0m미만	7.2
되메우기			면고르기	리핑암			1.0m이상	
측구뚝쌓기				발파암			인력	

No.		0 +370.00			
기초사석유용	수중	0.00	피복석	수중 0.1m³	0.00
	수상	0.00		수상 0.1m³	1.33
	수중속고르기	0.00		수중 0.2m³	0.00
	수상속고르기	0.00		수상 0.2m³	0.00
속채움유용	수중	0.00		수중고르기0.50하	0.00
	수상	1.23		수상고르기0.50하	2.91
	수중고르기	0.00		수중 1.0m³	0.00
	수상고르기	2.40		수상 1.0m³	0.00
성토고르기	수중	0.00	석TTP	수중고르기0.60상	0.00
	수상	0.00		수상고르기0.60상	0.00
필터매트	수중	0.00		수중(신규 5ton)	0.00
	수상	0.00		수상(신규 5ton)	0.00

측점		0+370.00	지반고		19.05	계획고		19.29
흙쌓기	토사	0.8	표토제거	답구간	절토부	암절개면보호식재	리핑암	
	리핑암				노상		발파암	
	발파암 미진동굴착				노체	층따기	토 노상	2.3
	발파암 정밀진동제어			답외구간	절토부		사 노체	
	발파암 소규모 진동제어				노상		발 노상	
	발파암 중규모 진동제어				노체		파 노체	
	일반발파		노상	기존도로		측구터파기		
	브레이카		준비	절토부		벌개제근	깎기부	
흙쌓기	노상	6.1	비탈면보호	성토부	16.3		1.5m이상	
	노체	90.7		절토부		쌓기부	1.5m미만	
	비다짐			녹지대		전석처리	1.0m미만	
되메우기			면고르기	리핑암			1.0m이상	
측구뚝쌓기				발파암			인력	

경상북도	사업명	울릉도 일주도로2 건설공사	△					위치정보		도면명	6지구 횡 단 면 도 (8) (STA.0+350.00~STA.0+380.00)
	시설/공구		△					축 척	1 : 100		
대 림 산 업	건설분야	토 목 / 건설단계 / 실시설계	△					도면번호	C0025002-008	편철번호	2.079
			⚠	2015.12.	실시설계 준공	김 성 호	노 정 훈	박 시 철			
			개정번호	날짜	개 정 내 용	과업책임자	분야별책임자	설계자			

적용표준 GED-01-1104 V1.5

횡 단 면 도 (9)

6지구 (STA.0+390.00~STA.0+420.00)

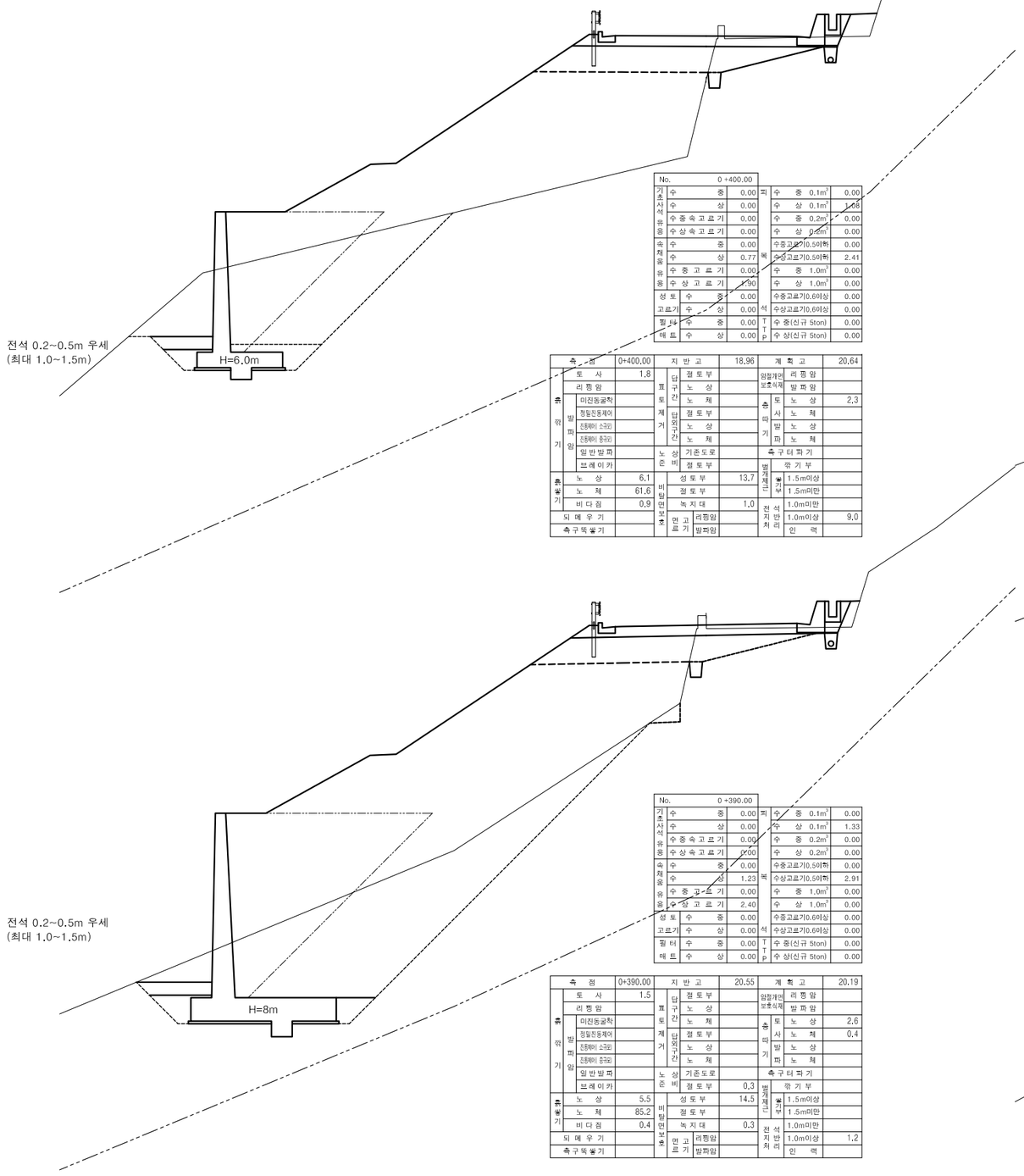

No.	0 +400.00				
기초사석유용	수 중	0.00	피복	수 중 0.1m³	0.00
	수 상	0.00		수 상 0.1m³	1.08
	수중속고르기	0.00		수 중 0.2m³	0.00
	수상속고르기	0.00		수 상 0.2m³	0.00
속채움유용	수 중	0.00		수중고르기0.50하	0.00
	수 상	0.77		수상고르기0.50하	2.41
	수중고르기	0.00		수 중 1.0m³	0.00
	수상고르기	1.90		수 상 1.0m³	0.00
성토 고르기	수 중	0.00	석TTP	수중고르기0.60상	0.00
	수 상	0.00		수상고르기0.60상	0.00
필터 매트	수 중	0.00		수 중(신규 5ton)	0.00
	수 상	0.00		수 상(신규 5ton)	0.00

측 점		0+400.00	지 반 고		18.96	계 획 고		20.64
흙쌓기	토 사	1.8	표토제거	답구간	절토부		암절개면보호식재	리핑암	
	리핑암				노 상			발파암	
	발파암	미진동굴착			노 체		층따기	토 사	2.3
		정밀진동제어		답외구간	절토부			노 체	
		진동제어 소규모			노 상			발파암	
		진동제어 중규모			노 체			노 체	
	일반발파		노상	기존도로			측구터파기		
	브레이카			절토부			벌개제근	깎기부	
흙쌓기	노 상	6.1	비탈면보호	성토부	13.7		깎기부	1.5m이상	
	노 체	61.6		절토부				1.5m미만	
	비 다 짐	0.9		녹지대	1.0		전석처리	1.0m미만	
되메우기			면고르기	리핑암				1.0m이상	9.0
측구뚝쌓기				발파암				인 력	

No.	0 +420.00				
기초사석유용	수 중	0.00	피복	수 중 0.1m³	0.00
	수 상	0.00		수 상 0.1m³	1.33
	수중속고르기	0.00		수 중 0.2m³	0.00
	수상속고르기	0.00		수 상 0.2m³	0.00
속채움유용	수 중	0.00		수중고르기0.50하	0.00
	수 상	1.23		수상고르기0.50하	2.91
	수중고르기	0.00		수 중 1.0m³	0.00
	수상고르기	2.40		수 상 1.0m³	0.00
성토 고르기	수 중	0.00	석TTP	수중고르기0.60상	0.00
	수 상	0.00		수상고르기0.60상	0.00
필터 매트	수 중	0.00		수 중(신규 5ton)	0.00
	수 상	0.00		수 상(신규 5ton)	0.00

측 점		0+420.00	지 반 고		21.48	계 획 고		21.49
흙쌓기	토 사	2.5	표토제거	답구간	절토부		암절개면보호식재	리핑암	
	리핑암				노 상			발파암	
	발파암	미진동굴착			노 체		층따기	토 사	1.6
		정밀진동제어		답외구간	절토부			노 체	
		진동제어 소규모			노 상			발파암	
		진동제어 중규모			노 체			노 체	
	일반발파		노상	기존도로			측구터파기		
	브레이카			절토부	1.6		벌개제근	깎기부	
흙쌓기	노 상	5.4	비탈면보호	성토부	14.9		깎기부	1.5m이상	
	노 체	82.8		절토부				1.5m미만	
	비 다 짐	0.2		녹지대	0.2		전석처리	1.0m미만	
되메우기			면고르기	리핑암				1.0m이상	
측구뚝쌓기				발파암				인 력	

No.	0 +390.00				
기초사석유용	수 중	0.00	피복	수 중 0.1m³	0.00
	수 상	0.00		수 상 0.1m³	1.33
	수중속고르기	0.00		수 중 0.2m³	0.00
	수상속고르기	0.00		수 상 0.2m³	0.00
속채움유용	수 중	0.00		수중고르기0.50하	0.00
	수 상	1.23		수상고르기0.50하	2.91
	수중고르기	0.00		수 중 1.0m³	0.00
	수상고르기	2.40		수 상 1.0m³	0.00
성토 고르기	수 중	0.00	석TTP	수중고르기0.60상	0.00
	수 상	0.00		수상고르기0.60상	0.00
필터 매트	수 중	0.00		수 중(신규 5ton)	0.00
	수 상	0.00		수 상(신규 5ton)	0.00

측 점		0+390.00	지 반 고		20.55	계 획 고		20.19
흙쌓기	토 사	1.5	표토제거	답구간	절토부		암절개면보호식재	리핑암	
	리핑암				노 상			발파암	
	발파암	미진동굴착			노 체		층따기	토 사	2.6
		정밀진동제어		답외구간	절토부			노 체	0.4
		진동제어 소규모			노 상			발파암	
		진동제어 중규모			노 체			노 체	
	일반발파		노상	기존도로			측구터파기		
	브레이카			절토부	0.3		벌개제근	깎기부	
흙쌓기	노 상	5.5	비탈면보호	성토부	14.5		깎기부	1.5m이상	
	노 체	85.2		절토부				1.5m미만	
	비 다 짐	0.4		녹지대	0.3		전석처리	1.0m미만	
되메우기			면고르기	리핑암				1.0m이상	1.2
측구뚝쌓기				발파암				인 력	

No.	0 +410.00				
기초사석유용	수 중	0.00	피복	수 중 0.1m³	0.00
	수 상	0.00		수 상 0.1m³	0.62
	수중속고르기	0.00		수 중 0.2m³	0.00
	수상속고르기	0.00		수 상 0.2m³	0.00
속채움유용	수 중	0.00		수중고르기0.50하	0.00
	수 상	0.38		수상고르기0.50하	1.50
	수중고르기	0.00		수 중 1.0m³	0.00
	수상고르기	1.00		수 상 1.0m³	0.00
성토 고르기	수 중	0.00	석TTP	수중고르기0.60상	0.00
	수 상	0.00		수상고르기0.60상	0.00
필터 매트	수 중	0.00		수 중(신규 5ton)	0.00
	수 상	0.00		수 상(신규 5ton)	0.00

측 점		0+410.00	지 반 고		20.03	계 획 고		21.09
흙쌓기	토 사	2.1	표토제거	답구간	절토부		암절개면보호식재	리핑암	
	리핑암				노 상			발파암	
	발파암	미진동굴착			노 체		층따기	토 사	2.1
		정밀진동제어		답외구간	절토부			노 체	
		진동제어 소규모			노 상			발파암	
		진동제어 중규모			노 체			노 체	
	일반발파		노상	기존도로			측구터파기		
	브레이카			절토부	0.6		벌개제근	깎기부	
흙쌓기	노 상	5.9	비탈면보호	성토부	16.7		깎기부	1.5m이상	
	노 체	98.2		절토부				1.5m미만	
	비 다 짐	0.9		녹지대	1.1		전석처리	1.0m미만	
되메우기			면고르기	리핑암				1.0m이상	
측구뚝쌓기				발파암				인 력	

경상북도	사 업 명	울릉도 일주도로2 건설공사		△				
	시설/공구			△				
대 림 산 업	건설분야	토 목	건설단계	실시설계	△	2015.12.	실시설계 준공	김 성 호	노 정 훈	박 시 철
					개정번호	날짜	개 정 내 용	과업책임자	분야별책임자	설계자

위치정보		도면명	6지구 횡 단 면 도 (9) (STA.0+390.00~STA.0+420.00)
축 척	1 : 100		
도면번호	C0025002-009	편철번호	2.080

적용표준 GED-01-1104 V1.5

울릉도 일주도로2 건설공사

횡 단 면 도 (10)

6지구 (STA.0+430.00~STA.0+460.00)

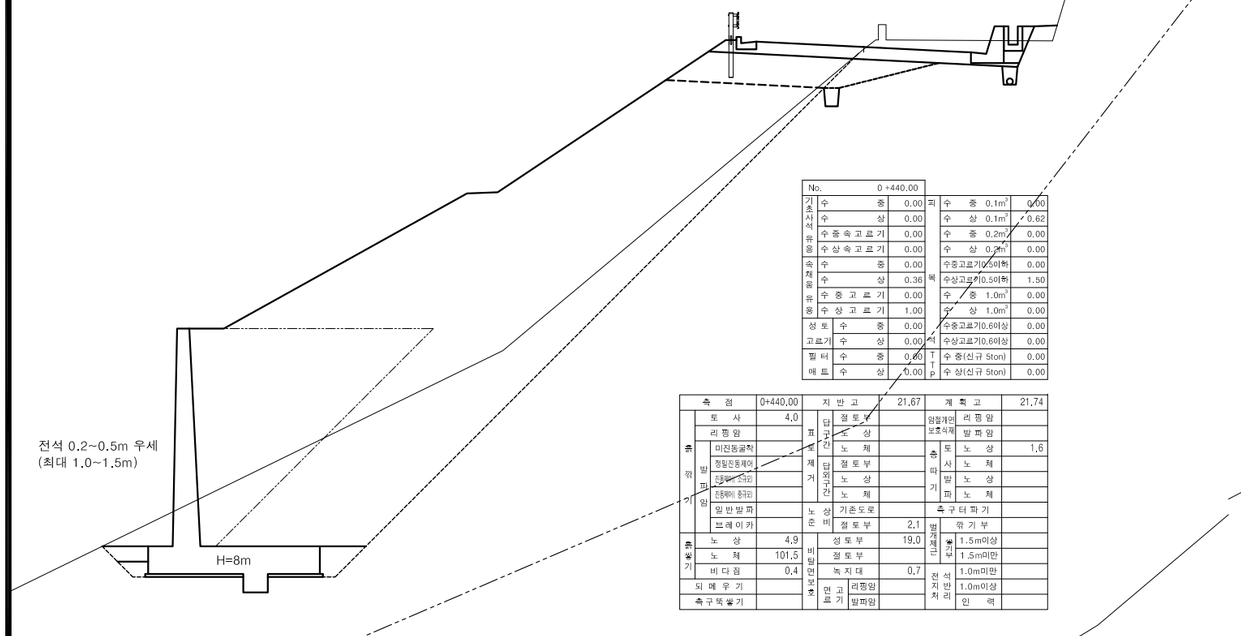

No.		0+440.00			
기초사석유용	수중	0.00	피복	수중 0.1㎥	0.00
	수상	0.00		수상 0.1㎥	0.62
	수중속고르기	0.00		수중 0.2㎥	0.00
	수상속고르기	0.00		수상 0.2㎥	0.00
속채움유용	수중	0.00		수중고르기0.50이하	0.00
	수상	0.36		수상고르기0.50이하	1.50
	수중고르기	0.00		수중 1.0㎥	0.00
	수상고르기	1.00		수상 1.0㎥	0.00
성토고르기	수중	0.00	석	수중고르기0.60이상	0.00
	수상	0.00		수상고르기0.60이상	0.00
필터매트	수중	0.00	TTP	수중(신규 5ton)	0.00
	수상	0.00		수상(신규 5ton)	0.00

측점		0+440.00	지반고		21.67	계획고		21.74
흙깔기	토사	4.0	표토제거	담구간	절토부	암절개면보호식재	리핑암	
	리핑암				노상		발파암	
	발파암 미진동굴착			담외구간	노체	흙따기	토사 노상	1.6
	발파암 정밀진동제어				절토부		토사 노체	
	발파암 진동제어 소규모				노상		발파 노상	
	발파암 진동제어 중규모				노체		발파 노체	
	일반발파		노상비	기존도로		측구터파기		
	브레이카			절토부	2.1	벌개제근	깎기부	
흙쌓기	노상	4.9	비탈면보호	성토부	19.0		깎기부 1.5m이상	
	노체	101.5		절토부			깎기부 1.5m미만	
	비다짐	0.4		녹지대	0.7	전석지처리	1.0m미만	
되메우기			면고르기	리핑암			1.0m이상	
측구뚝쌓기				발파암			인력	

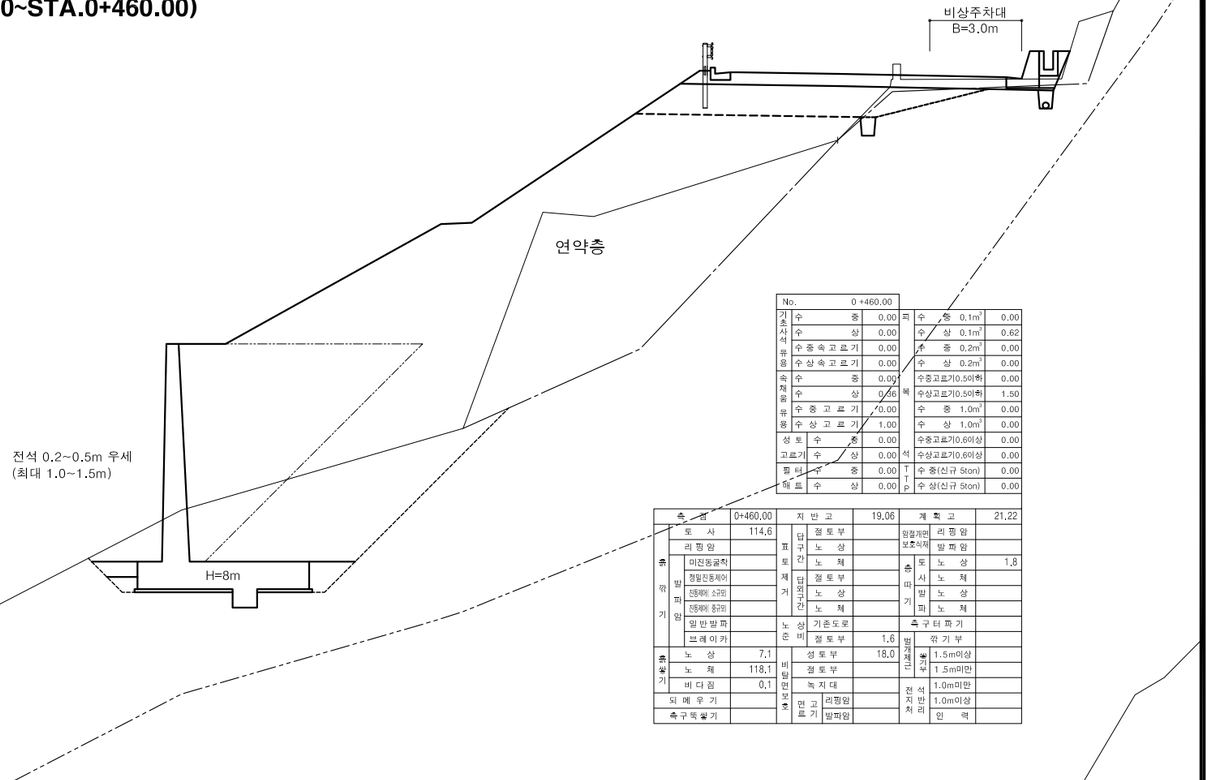

No.		0+460.00			
기초사석유용	수중	0.00	피복	수중 0.1㎥	0.00
	수상	0.00		수상 0.1㎥	0.62
	수중속고르기	0.00		수중 0.2㎥	0.00
	수상속고르기	0.00		수상 0.2㎥	0.00
속채움유용	수중	0.00		수중고르기0.50이하	0.00
	수상	0.36		수상고르기0.50이하	1.50
	수중고르기	0.00		수중 1.0㎥	0.00
	수상고르기	1.00		수상 1.0㎥	0.00
성토고르기	수중	0.00	석	수중고르기0.60이상	0.00
	수상	0.00		수상고르기0.60이상	0.00
필터매트	수중	0.00	TTP	수중(신규 5ton)	0.00
	수상	0.00		수상(신규 5ton)	0.00

측점		0+460.00	지반고		19.06	계획고		21.22
흙깔기	토사	114.6	표토제거	담구간	절토부	암절개면보호식재	리핑암	
	리핑암				노상		발파암	
	발파암 미진동굴착			담외구간	노체	흙따기	토사 노상	1.8
	발파암 정밀진동제어				절토부		토사 노체	
	발파암 진동제어 소규모				노상		발파 노상	
	발파암 진동제어 중규모				노체		발파 노체	
	일반발파		노상비	기존도로		측구터파기		
	브레이카			절토부	1.6	벌개제근	깎기부	
흙쌓기	노상	7.1	비탈면보호	성토부	18.0		깎기부 1.5m이상	
	노체	118.1		절토부			깎기부 1.5m미만	
	비다짐	0.1		녹지대		전석지처리	1.0m미만	
되메우기			면고르기	리핑암			1.0m이상	
측구뚝쌓기				발파암			인력	

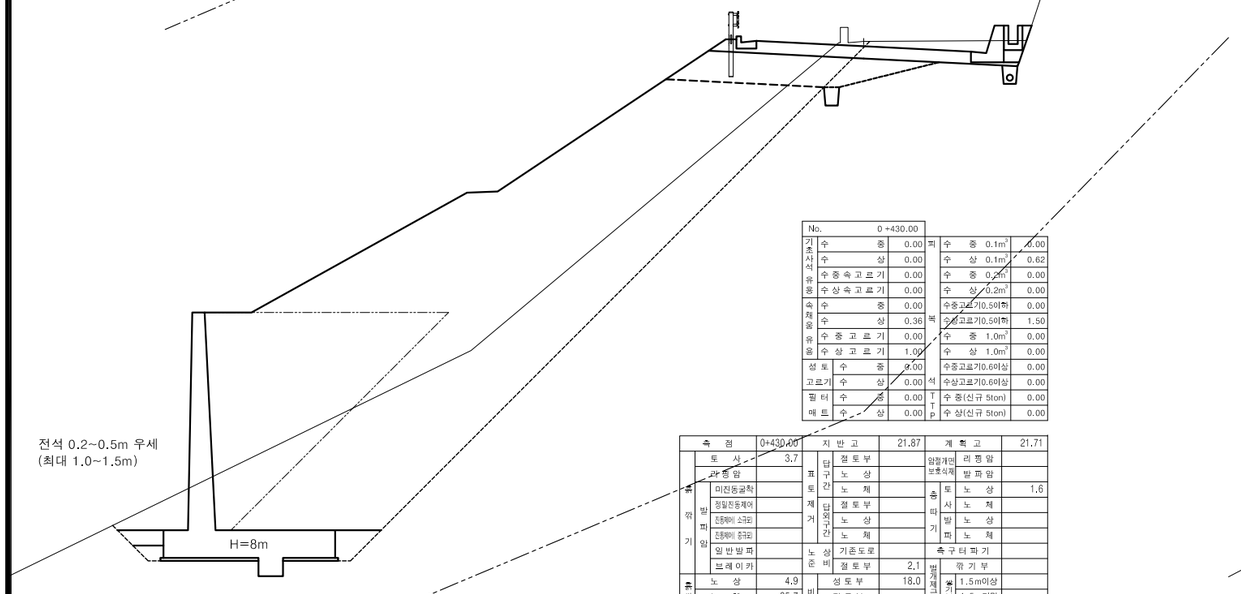

No.		0+430.00			
기초사석유용	수중	0.00	피복	수중 0.1㎥	0.00
	수상	0.00		수상 0.1㎥	0.62
	수중속고르기	0.00		수중 0.2㎥	0.00
	수상속고르기	0.00		수상 0.2㎥	0.00
속채움유용	수중	0.00		수중고르기0.50이하	0.00
	수상	0.36		수상고르기0.50이하	1.50
	수중고르기	0.00		수중 1.0㎥	0.00
	수상고르기	1.00		수상 1.0㎥	0.00
성토고르기	수중	0.00	석	수중고르기0.60이상	0.00
	수상	0.00		수상고르기0.60이상	0.00
필터매트	수중	0.00	TTP	수중(신규 5ton)	0.00
	수상	0.00		수상(신규 5ton)	0.00

측점		0+430.00	지반고		21.87	계획고		21.71
흙깔기	토사	3.7	표토제거	담구간	절토부	암절개면보호식재	리핑암	
	리핑암				노상		발파암	
	발파암 미진동굴착			담외구간	노체	흙따기	토사 노상	1.6
	발파암 정밀진동제어				절토부		토사 노체	
	발파암 진동제어 소규모				노상		발파 노상	
	발파암 진동제어 중규모				노체		발파 노체	
	일반발파		노상비	기존도로		측구터파기		
	브레이카			절토부	2.1	벌개제근	깎기부	
흙쌓기	노상	4.9	비탈면보호	성토부	18.0		깎기부 1.5m이상	
	노체	95.7		절토부			깎기부 1.5m미만	
	비다짐			녹지대		전석지처리	1.0m미만	
되메우기			면고르기	리핑암			1.0m이상	
측구뚝쌓기				발파암			인력	

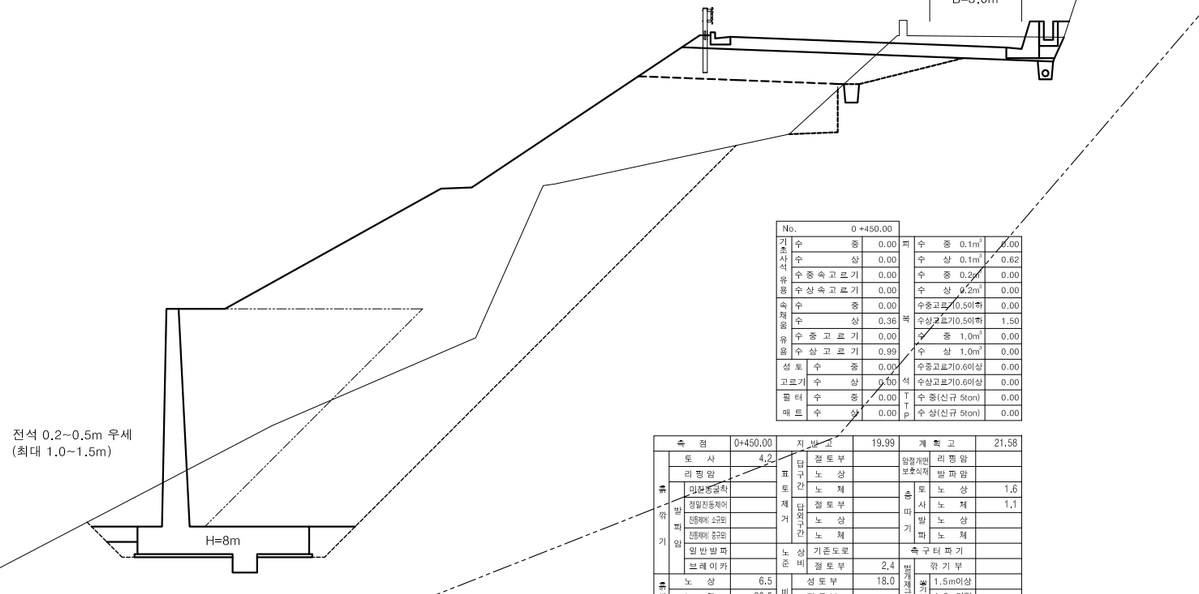

No.		0+450.00			
기초사석유용	수중	0.00	피복	수중 0.1㎥	0.00
	수상	0.00		수상 0.1㎥	0.62
	수중속고르기	0.00		수중 0.2㎥	0.00
	수상속고르기	0.00		수상 0.2㎥	0.00
속채움유용	수중	0.00		수중고르기0.50이하	0.00
	수상	0.36		수상고르기0.50이하	1.50
	수중고르기	0.00		수중 1.0㎥	0.00
	수상고르기	0.99		수상 1.0㎥	0.00
성토고르기	수중	0.00	석	수중고르기0.60이상	0.00
	수상	0.00		수상고르기0.60이상	0.00
필터매트	수중	0.00	TTP	수중(신규 5ton)	0.00
	수상	0.00		수상(신규 5ton)	0.00

측점		0+450.00	지반고		19.99	계획고		21.58
흙깔기	토사	4.2	표토제거	담구간	절토부	암절개면보호식재	리핑암	
	리핑암				노상		발파암	
	발파암 미진동굴착			담외구간	노체	흙따기	토사 노상	1.6
	발파암 정밀진동제어				절토부		토사 노체	1.1
	발파암 진동제어 소규모				노상		발파 노상	
	발파암 진동제어 중규모				노체		발파 노체	
	일반발파		노상비	기존도로		측구터파기		
	브레이카			절토부	2.4	벌개제근	깎기부	
흙쌓기	노상	6.5	비탈면보호	성토부	18.0		깎기부 1.5m이상	
	노체	98.5		절토부			깎기부 1.5m미만	
	비다짐			녹지대		전석지처리	1.0m미만	
되메우기			면고르기	리핑암			1.0m이상	1.7
측구뚝쌓기				발파암			인력	

경상북도	사업명	울릉도 일주도로2 건설공사	△					위치정보		도면명	6지구 횡 단 면 도 (10) (STA.0+430.00~STA.0+460.00)
	시설/공구		△					축 척	1 : 100		
대 림 산 업	건설분야	토 목 / 건설단계 / 실시설계	△					도면번호	C0025002-010	편철번호	2.081
			⚠	2015.12.	실시설계 준공	김 성 호	노 정 훈	박 시 철			
			개정번호	날짜	개 정 내 용	과업책임자	분야별책임자	설계자			

적용표준 GED-01-1104 V1.5

횡 단 면 도 (11)

6지구 (STA.0+470.00~STA.0+500.00)

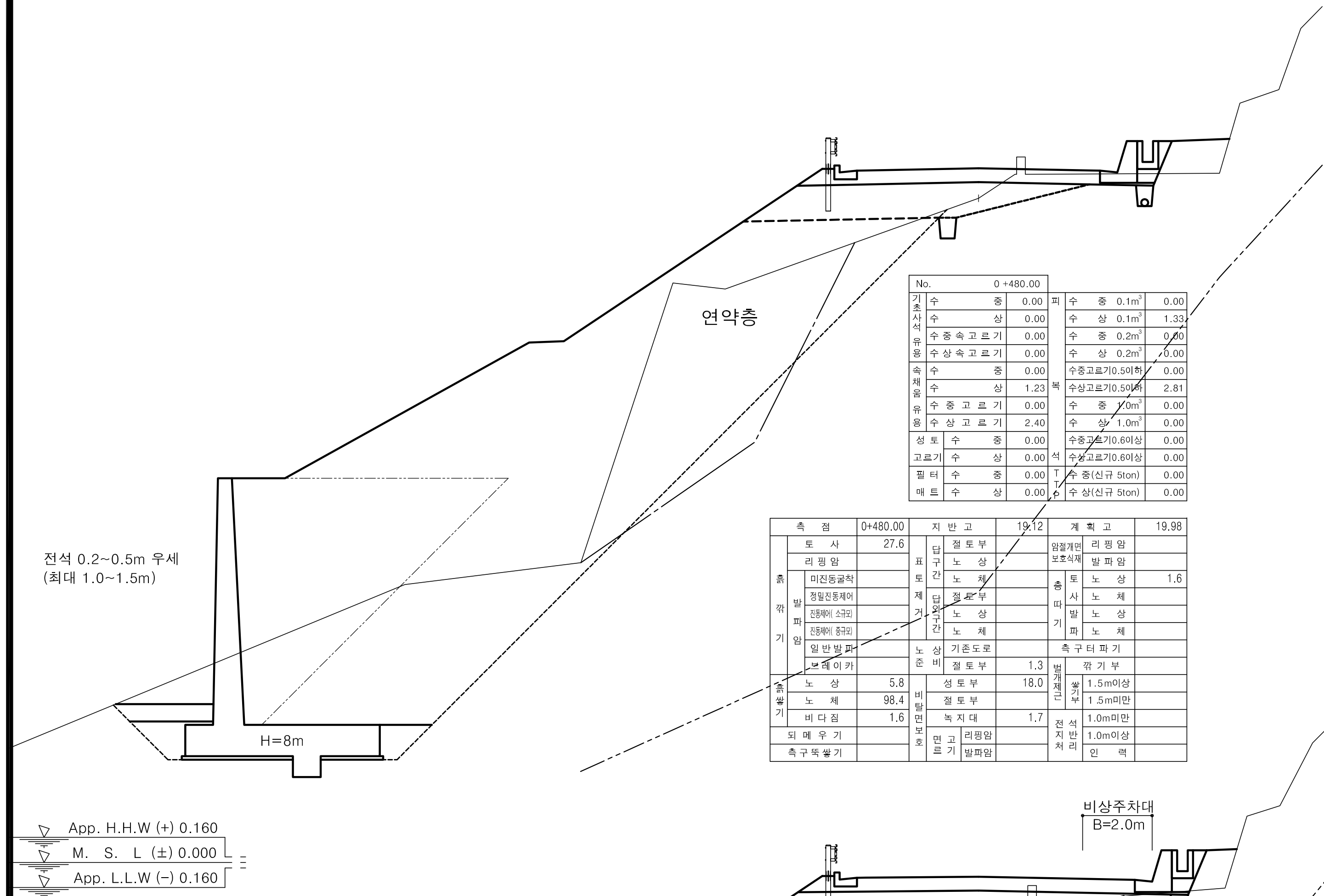

No.		0 +480.00			
기초사석유용	수 중	0.00	피복석	수 중 0.1m³	0.00
	수 상	0.00		수 상 0.1m³	1.33
	수중속고르기	0.00		수 중 0.2m³	0.00
	수상속고르기	0.00		수 상 0.2m³	0.00
속채움유용	수 중	0.00		수중고르기0.5이하	0.00
	수 상	1.23		수상고르기0.5이하	2.81
	수 중 고 르 기	0.00		수 중 1.0m³	0.00
	수 상 고 르 기	2.40		수 상 1.0m³	0.00
성토고르기	수 중	0.00		수중고르기0.6이상	0.00
	수 상	0.00		수상고르기0.6이상	0.00
필터매트	수 중	0.00	TTP	수 중(신규 5ton)	0.00
	수 상	0.00		수 상(신규 5ton)	0.00

측 점		0+480.00	지 반 고		19.12	계 획 고		19.98
흙깎기	토 사	27.6	표토제거 답구간	절토부		암절개면 보호식재	리핑암	
	리핑암			노 상			발파암	
	발파암 미진동굴착			노 체		층따기 토사	노 상	1.6
	정밀진동제어		답외구간	절토부			노 체	
	진동제어(소규모)			노 상		발파	노 상	
	진동제어(중규모)			노 체			노 체	
	일반발파		노상준비	기존도로		측구터파기		
	브레이카			절토부	1.3	벌개제근	깎기부	
흙쌓기	노 상	5.8	비탈면보호	성토부	18.0		쌓기부 1.5m이상	
	노 체	98.4		절토부			쌓기부 1.5m미만	
	비다짐	1.6		녹지대	1.7	전석지반처리	1.0m미만	
되메우기				면고르기 리핑암			1.0m이상	
측구뚝쌓기				면고르기 발파암			인 력	

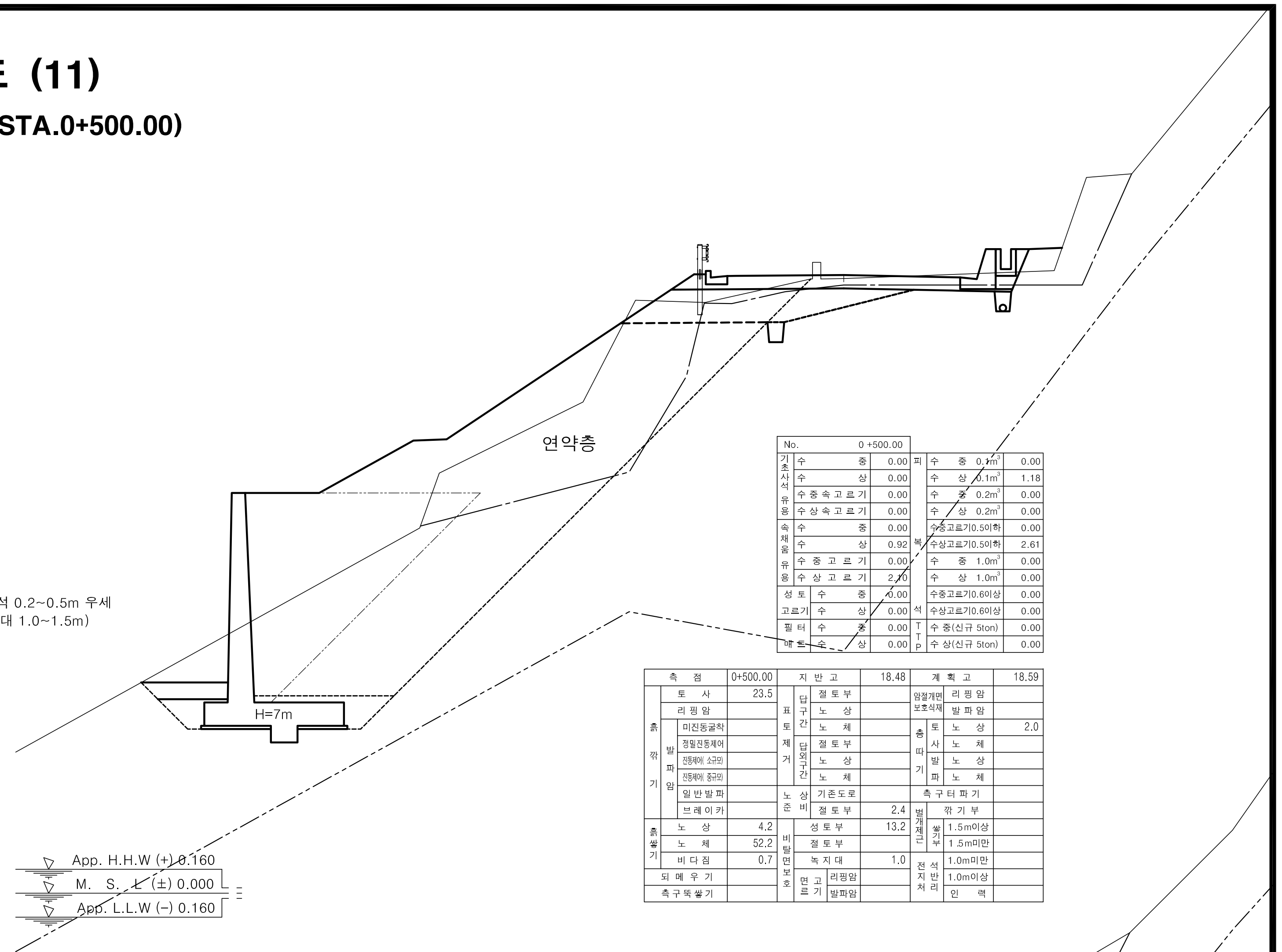

No.		0 +500.00			
기초사석유용	수 중	0.00	피복석	수 중 0.1m³	0.00
	수 상	0.00		수 상 0.1m³	1.18
	수중속고르기	0.00		수 중 0.2m³	0.00
	수상속고르기	0.00		수 상 0.2m³	0.00
속채움유용	수 중	0.00		수중고르기0.5이하	0.00
	수 상	0.92		수상고르기0.5이하	2.61
	수 중 고 르 기	0.00		수 중 1.0m³	0.00
	수 상 고 르 기	2.10		수 상 1.0m³	0.00
성토고르기	수 중	0.00		수중고르기0.6이상	0.00
	수 상	0.00		수상고르기0.6이상	0.00
필터매트	수 중	0.00	TTP	수 중(신규 5ton)	0.00
	수 상	0.00		수 상(신규 5ton)	0.00

측 점		0+500.00	지 반 고		18.48	계 획 고		18.59
흙깎기	토 사	23.5	표토제거 답구간	절토부		암절개면 보호식재	리핑암	
	리핑암			노 상			발파암	
	발파암 미진동굴착			노 체		층따기 토사	노 상	2.0
	정밀진동제어		답외구간	절토부			노 체	
	진동제어(소규모)			노 상		발파	노 상	
	진동제어(중규모)			노 체			노 체	
	일반발파		노상준비	기존도로		측구터파기		
	브레이카			절토부	2.4	벌개제근	깎기부	
흙쌓기	노 상	4.2	비탈면보호	성토부	13.2		쌓기부 1.5m이상	
	노 체	52.2		절토부			쌓기부 1.5m미만	
	비다짐	0.7		녹지대	1.0	전석지반처리	1.0m미만	
되메우기				면고르기 리핑암			1.0m이상	
측구뚝쌓기				면고르기 발파암			인 력	

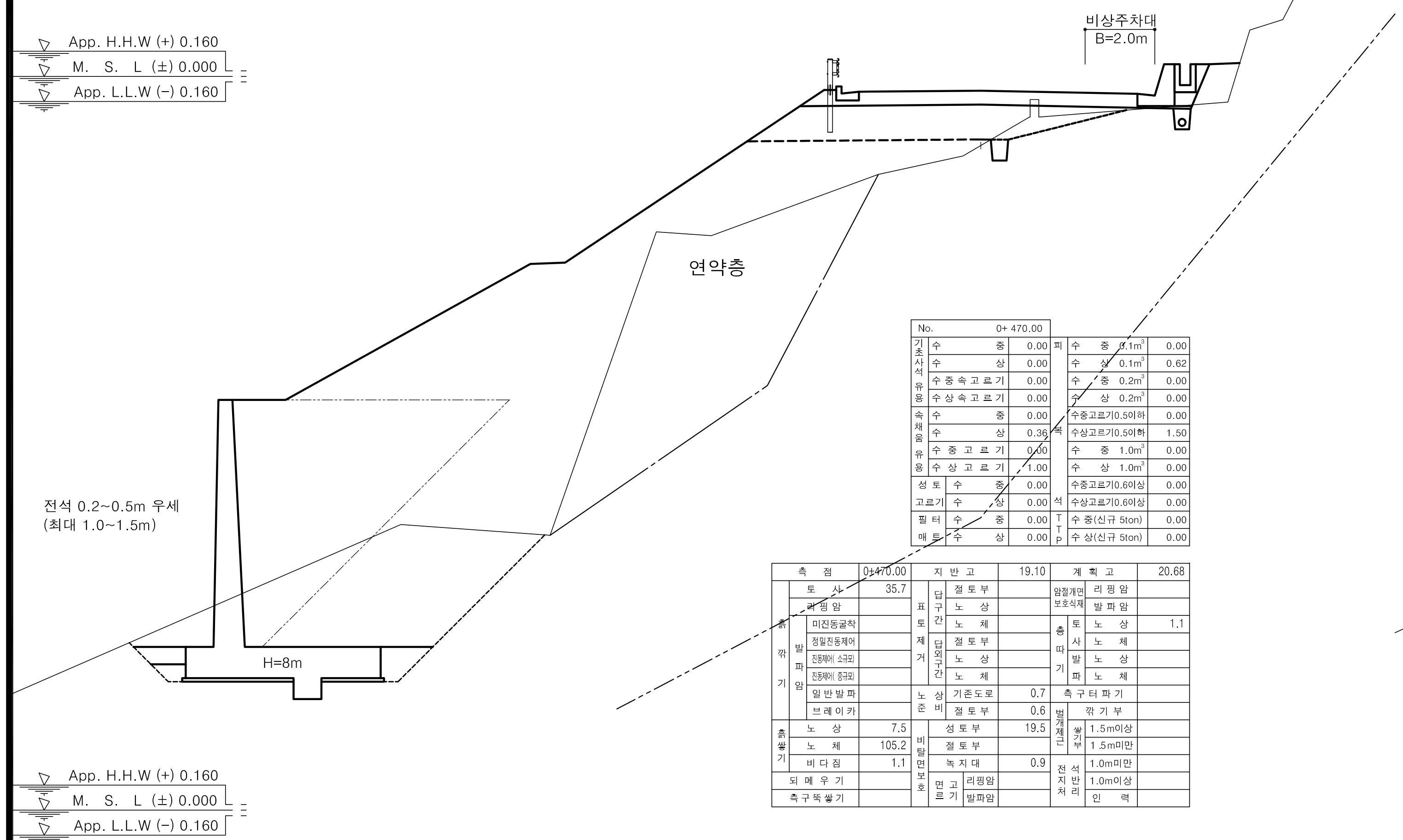

No.		0+ 470.00			
기초사석유용	수 중	0.00	피복석	수 중 0.1m³	0.00
	수 상	0.00		수 상 0.1m³	0.62
	수중속고르기	0.00		수 중 0.2m³	0.00
	수상속고르기	0.00		수 상 0.2m³	0.00
속채움유용	수 중	0.00		수중고르기0.5이하	0.00
	수 상	0.36		수상고르기0.5이하	1.50
	수 중 고 르 기	0.00		수 중 1.0m³	0.00
	수 상 고 르 기	1.00		수 상 1.0m³	0.00
성토고르기	수 중	0.00		수중고르기0.6이상	0.00
	수 상	0.00		수상고르기0.6이상	0.00
필터매트	수 중	0.00	TTP	수 중(신규 5ton)	0.00
	수 상	0.00		수 상(신규 5ton)	0.00

측 점		0+470.00	지 반 고		19.10	계 획 고		20.68
흙깎기	토 사	35.7	표토제거 답구간	절토부		암절개면 보호식재	리핑암	
	리핑암			노 상			발파암	
	발파암 미진동굴착			노 체		층따기 토사	노 상	1.1
	정밀진동제어		답외구간	절토부			노 체	
	진동제어(소규모)			노 상		발파	노 상	
	진동제어(중규모)			노 체			노 체	
	일반발파		노상준비	기존도로	0.7	측구터파기		
	브레이카			절토부	0.6	벌개제근	깎기부	
흙쌓기	노 상	7.5	비탈면보호	성토부	19.5		쌓기부 1.5m이상	
	노 체	105.2		절토부			쌓기부 1.5m미만	
	비다짐	1.1		녹지대	0.9	전석지반처리	1.0m미만	
되메우기				면고르기 리핑암			1.0m이상	
측구뚝쌓기				면고르기 발파암			인 력	

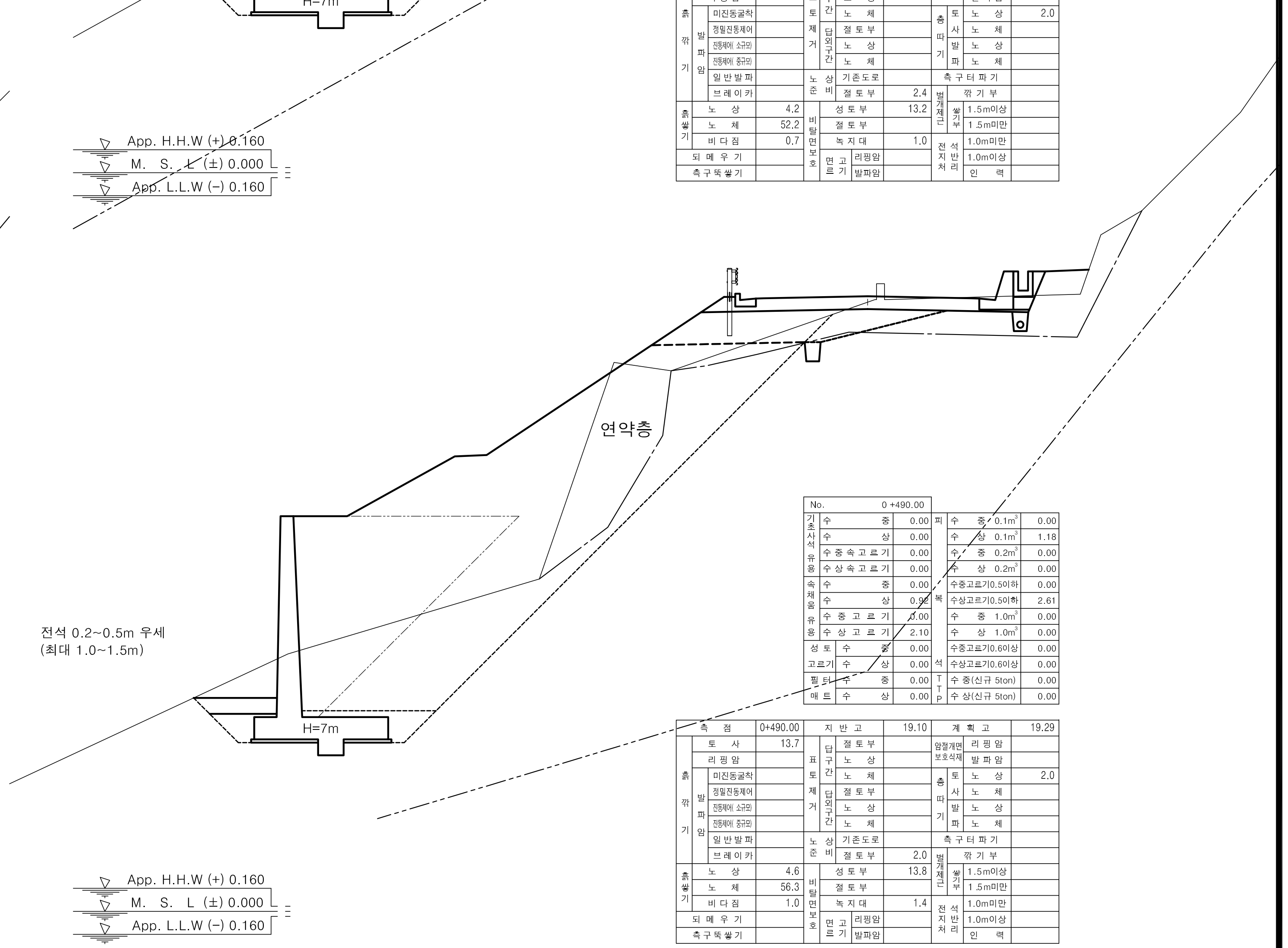

No.		0 +490.00			
기초사석유용	수 중	0.00	피복석	수 중 0.1m³	0.00
	수 상	0.00		수 상 0.1m³	1.18
	수중속고르기	0.00		수 중 0.2m³	0.00
	수상속고르기	0.00		수 상 0.2m³	0.00
속채움유용	수 중	0.00		수중고르기0.5이하	0.00
	수 상	0.92		수상고르기0.5이하	2.61
	수 중 고 르 기	0.00		수 중 1.0m³	0.00
	수 상 고 르 기	2.10		수 상 1.0m³	0.00
성토고르기	수 중	0.00		수중고르기0.6이상	0.00
	수 상	0.00		수상고르기0.6이상	0.00
필터매트	수 중	0.00	TTP	수 중(신규 5ton)	0.00
	수 상	0.00		수 상(신규 5ton)	0.00

측 점		0+490.00	지 반 고		19.10	계 획 고		19.29
흙깎기	토 사	13.7	표토제거 답구간	절토부		암절개면 보호식재	리핑암	
	리핑암			노 상			발파암	
	발파암 미진동굴착			노 체		층따기 토사	노 상	2.0
	정밀진동제어		답외구간	절토부			노 체	
	진동제어(소규모)			노 상		발파	노 상	
	진동제어(중규모)			노 체			노 체	
	일반발파		노상준비	기존도로		측구터파기		
	브레이카			절토부	2.0	벌개제근	깎기부	
흙쌓기	노 상	4.6	비탈면보호	성토부	13.8		쌓기부 1.5m이상	
	노 체	56.3		절토부			쌓기부 1.5m미만	
	비다짐	1.0		녹지대	1.4	전석지반처리	1.0m미만	
되메우기				면고르기 리핑암			1.0m이상	
측구뚝쌓기				면고르기 발파암			인 력	

경상북도	사 업 명	울릉도 일주도로2 건설공사							위치정보		도 면 명	6지구 횡 단 면 도 (11) (STA.0+470.00~STA.0+500.00)
	시설/공구								축 척	1 : 100		
대 림 산 업	건설분야	토 목	건설단계	실시설계	△1	2015.12.	실시설계 준공	김 성 호 / 노 정 훈 / 박 시 철	도면번호	C0025002-011	편철번호	2.082
					개정번호	날짜	개 정 내 용	과업책임자 / 분야별책임자 / 설계자				

적용표준	GED-01-1104	V1.5

횡 단 면 도 (12)

6지구 (STA.0+510.00~STA.0+540.00)

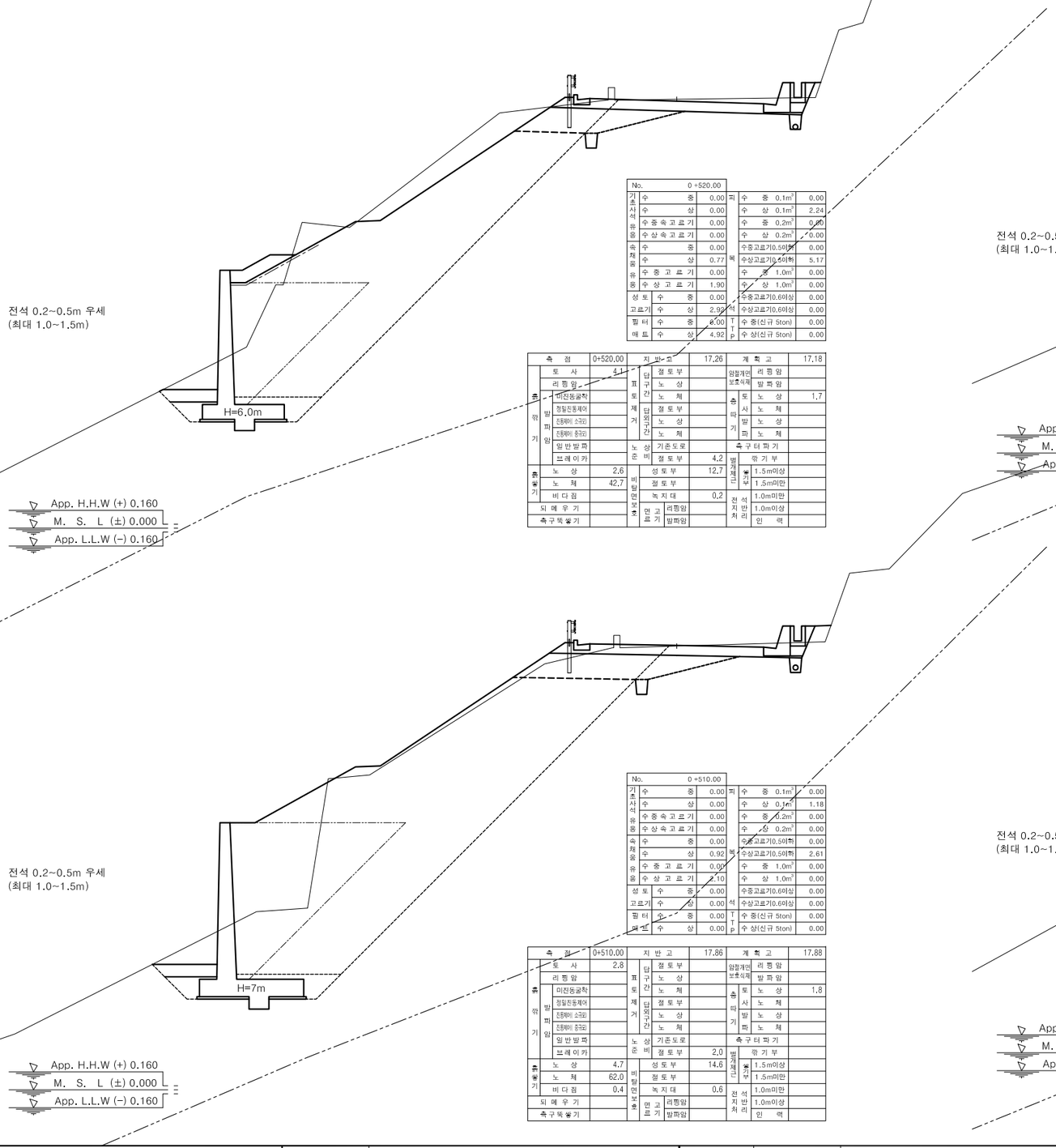

No.	0 +520.00				
기초사석유용	수 중	0.00	피복석	수 중 0.1m³	0.00
	수 상	0.00		수 상 0.1m³	2.24
	수중속고르기	0.00		수 중 0.2m³	0.00
	수상속고르기	0.00		수 상 0.2m³	0.00
속채움재유용	수 중	0.00		수중고르기(0.50미하	0.00
	수 상	0.77		수상고르기(0.50미하	5.17
	수중고르기	0.00		수 중 1.0m³	0.00
	수상고르기	1.90		수 상 1.0m³	0.00
성토 고르기	수 중	0.00	석 TTP	수중고르기(0.60상	0.00
	수 상	2.92		수상고르기(0.60상	0.00
필터 매트	수 중	0.00		수 중(신규 5ton)	0.00
	수 상	4.92		수 상(신규 5ton)	0.00

측 점		0+520.00	지 반 고		17.26	계 획 고		17.18
흙깎기	토 사	4.1	표토제거	덮구간 절토부		암절개면보호식재	리핑암	
	리핑암			덮구간 노 상			발파암	
	발파암	미진동굴착		덮구간 노 체		흙파기	토 노 상	1.7
		정밀진동제어		덮외구간 절토부			사 노 체	
		진동제어 소규모		덮외구간 노 상			발 노 상	
		진동제어 중규모		덮외구간 노 체			파 노 체	
	일반발파		노상준비	기존도로		측구터파기		
	브레이커			절토부	4.2	벌개제근	깎기부	
흙쌓기	노 상	2.6	비탈면보호	성토부	12.7		1.5m이상	
	노 체	42.7		절토부			1.5m미만	
	비 다 짐			녹 지 대	0.2	전석처리	1.0m미만	
되 메 우 기			면고르기	리핑암			1.0m이상	
측구뚝쌓기				발파암			인 력	

No.	0 +540.00				
기초사석유용	수 중	0.00	피복석	수 중 0.1m³	0.00
	수 상	0.00		수 상 0.1m³	1.18
	수중속고르기	0.00		수 중 0.2m³	0.00
	수상속고르기	0.00		수 상 0.2m³	0.00
속채움재유용	수 중	0.00		수중고르기(0.50미하	0.00
	수 상	0.92		수상고르기(0.50미하	2.61
	수중고르기	0.00		수 중 1.0m³	0.00
	수상고르기	2.10		수 상 1.0m³	0.00
성토 고르기	수 중	0.00	석 TTP	수중고르기(0.60상	0.00
	수 상	0.00		수상고르기(0.60상	0.00
필터 매트	수 중	0.00		수 중(신규 5ton)	0.00
	수 상	0.00		수 상(신규 5ton)	0.00

측 점		0+540.00	지 반 고		15.65	계 획 고		15.79
흙깎기	토 사	2.0	표토제거	덮구간 절토부		암절개면보호식재	리핑암	
	리핑암			덮구간 노 상			발파암	
	발파암	미진동굴착		덮구간 노 체		흙파기	토 노 상	1.7
		정밀진동제어		덮외구간 절토부			사 노 체	
		진동제어 소규모		덮외구간 노 상			발 노 상	
		진동제어 중규모		덮외구간 노 체			파 노 체	
	일반발파		노상준비	기존도로		측구터파기		
	브레이커			절토부	0.6	벌개제근	깎기부	
흙쌓기	노 상	6.2	비탈면보호	성토부	8.8		1.5m이상	
	노 체	47.2		절토부			1.5m미만	
	비 다 짐	0.3		녹 지 대	0.3	전석처리	1.0m미만	
되 메 우 기			면고르기	리핑암			1.0m이상	
측구뚝쌓기				발파암			인 력	

No.	0 +510.00				
기초사석유용	수 중	0.00	피복석	수 중 0.1m³	0.00
	수 상	0.00		수 상 0.1m³	1.18
	수중속고르기	0.00		수 중 0.2m³	0.00
	수상속고르기	0.00		수 상 0.2m³	0.00
속채움재유용	수 중	0.00		수중고르기(0.50미하	0.00
	수 상	0.92		수상고르기(0.50미하	2.61
	수중고르기	0.00		수 중 1.0m³	0.00
	수상고르기	2.10		수 상 1.0m³	0.00
성토 고르기	수 중	0.00	석 TTP	수중고르기(0.60상	0.00
	수 상	0.00		수상고르기(0.60상	0.00
필터 매트	수 중	0.00		수 중(신규 5ton)	0.00
	수 상	0.00		수 상(신규 5ton)	0.00

측 점		0+510.00	지 반 고		17.86	계 획 고		17.88
흙깎기	토 사	2.8	표토제거	덮구간 절토부		암절개면보호식재	리핑암	
	리핑암			덮구간 노 상			발파암	
	발파암	미진동굴착		덮구간 노 체		흙파기	토 노 상	1.8
		정밀진동제어		덮외구간 절토부			사 노 체	
		진동제어 소규모		덮외구간 노 상			발 노 상	
		진동제어 중규모		덮외구간 노 체			파 노 체	
	일반발파		노상준비	기존도로		측구터파기		
	브레이커			절토부	2.0	벌개제근	깎기부	
흙쌓기	노 상	4.7	비탈면보호	성토부	14.6		1.5m이상	
	노 체	62.0		절토부			1.5m미만	
	비 다 짐	0.4		녹 지 대	0.6	전석처리	1.0m미만	
되 메 우 기			면고르기	리핑암			1.0m이상	
측구뚝쌓기				발파암			인 력	

No.	0 +530.00				
기초사석유용	수 중	0.00	피복석	수 중 0.1m³	0.00
	수 상	0.00		수 상 0.1m³	0.98
	수중속고르기	0.00		수 중 0.2m³	0.00
	수상속고르기	0.00		수 상 0.2m³	0.00
속채움재유용	수 중	0.00		수중고르기(0.50미하	0.00
	수 상	0.64		수상고르기(0.50미하	2.21
	수중고르기	0.00		수 중 1.0m³	0.00
	수상고르기	1.70		수 상 1.0m³	0.00
성토 고르기	수 중	0.00	석 TTP	수중고르기(0.60상	0.00
	수 상	0.00		수상고르기(0.60상	0.00
필터 매트	수 중	0.00		수 중(신규 5ton)	0.00
	수 상	0.00		수 상(신규 5ton)	0.00

측 점		0+530.00	지 반 고		16.64	계 획 고		16.48
흙깎기	토 사	4.1	표토제거	덮구간 절토부		암절개면보호식재	리핑암	
	리핑암			덮구간 노 상			발파암	
	발파암	미진동굴착		덮구간 노 체		흙파기	토 노 상	1.7
		정밀진동제어		덮외구간 절토부			사 노 체	
		진동제어 소규모		덮외구간 노 상			발 노 상	
		진동제어 중규모		덮외구간 노 체			파 노 체	
	일반발파		노상준비	기존도로		측구터파기		
	브레이커			절토부	3.6	벌개제근	깎기부	
흙쌓기	노 상	3.2	비탈면보호	성토부	9.0		1.5m이상	
	노 체	25.3		절토부			1.5m미만	
	비 다 짐			녹 지 대		전석처리	1.0m미만	
되 메 우 기			면고르기	리핑암			1.0m이상	
측구뚝쌓기				발파암			인 력	

경상북도	사 업 명	울릉도 일주도로2 건설공사					위치정보		도 면 명	6지구 횡 단 면 도 (12) (STA.0+510.00~STA.0+540.00)
	시설/공구		△							
대 림 산 업	건설분야	토 목	건설단계	실시설계	△				축 척	1 : 100
					△					
					⚠	2015.12.	실시설계 준공	김 성 호	노 정 훈	박 시 철	도면번호	C0025002-012	편철번호	2.083
					개정번호	날짜	개 정 내 용	과업책임자	분야별책임자	설계자				

적용표준 GED-01-1104 V1.5

울릉도 일주도로2 건설공사

횡 단 면 도 (13)

6지구 (STA.0+550.00~STA.0+580.00)

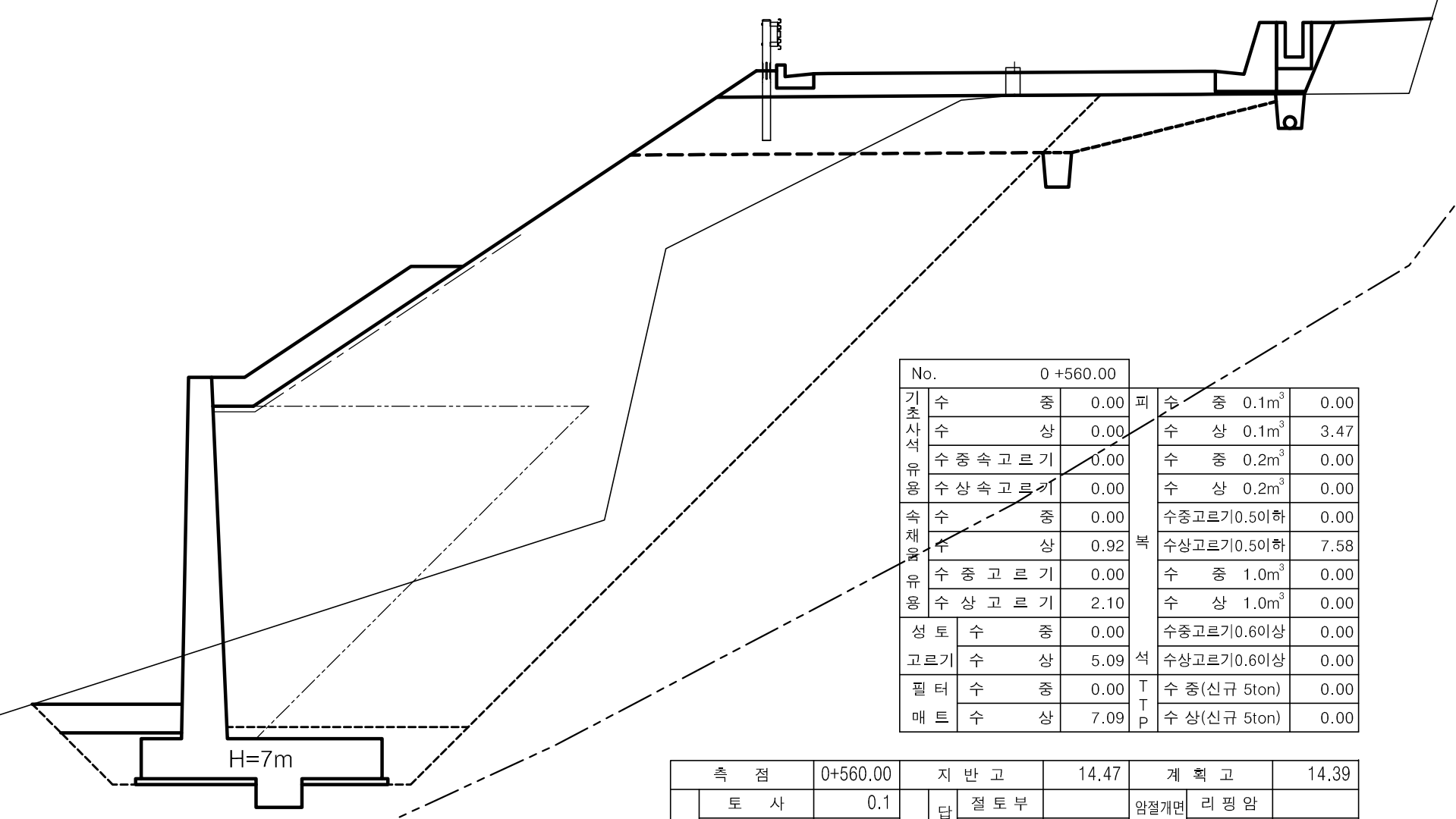

No.		0 +560.00			
기초사석 유용	수 중	0.00	피복석	수 중 0.1m³	0.00
	수 상	0.00		수 상 0.1m³	3.47
	수중속고르기	0.00		수 중 0.2m³	0.00
	수상속고르기	0.00		수 상 0.2m³	0.00
속채움 유용	수 중	0.00		수중고르기0.5이하	0.00
	수 상	0.92		수상고르기0.5이하	7.58
	수 중 고 르 기	0.00		수 중 1.0m³	0.00
	수 상 고 르 기	2.10		수 상 1.0m³	0.00
성토고르기	수 중	0.00		수중고르기0.6이상	0.00
	수 상	5.09		수상고르기0.6이상	0.00
필터매트	수 중	0.00	TTP	수 중(신규 5ton)	0.00
	수 상	7.09		수 상(신규 5ton)	0.00

측 점		0+560.00	지 반 고		14.47	계 획 고		14.39
흙깎기	토 사	0.1	표토제거 답구간	절토부		암절개면 보호식재	리 핑 암	
	리 핑 암			노 상			발 파 암	
	발파암 미진동굴착			노 체		층따기 토사	노 상	2.0
	발파암 정밀진동제어		답외구간	절토부			노 체	
	발파암 진동제어(소규모)			노 상		층따기 발파	노 상	
	발파암 진동제어(중규모)			노 체			노 체	
	발파암 일반발파		노상준비	기존도로		측구터파기		
	발파암 브레이카			절토부		벌개제근	깎기부	
흙쌓기	노 상	6.9	비탈면보호	성토부	6.2		쌓기부 1.5m이상	
	노 체	55.9		절토부			쌓기부 1.5m미만	
	비 다 짐	2.2		녹지대	1.7	전석지반처리	1.0m미만	
되 메 우 기				면고르기 리핑암			1.0m이상	
측구뚝쌓기				면고르기 발파암			인 력	

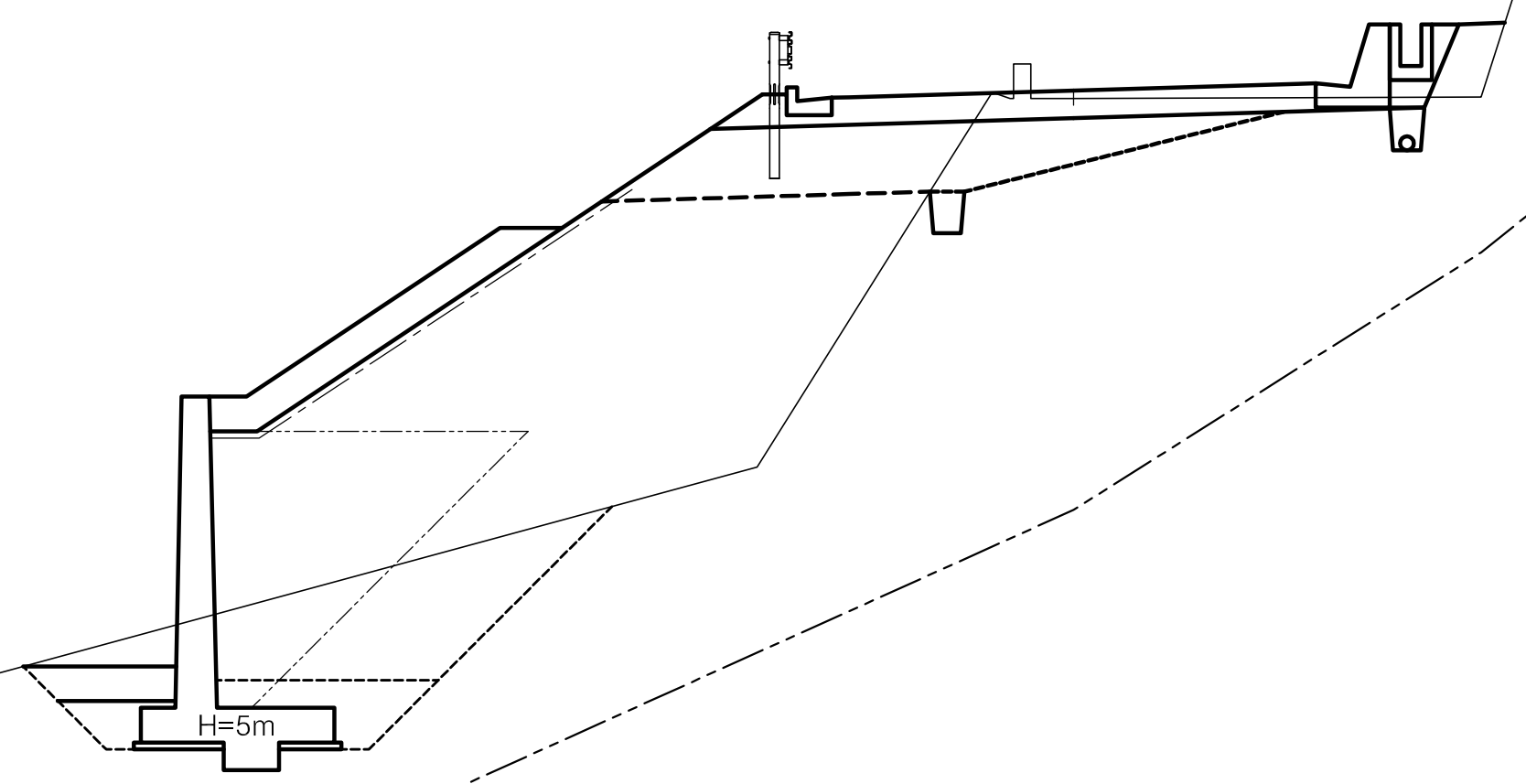

No.		0 +580.00			
기초사석 유용	수 중	0.00	피복석	수 중 0.1m³	0.00
	수 상	0.00		수 상 0.1m³	3.71
	수중속고르기	0.00		수 중 0.2m³	0.00
	수상속고르기	0.00		수 상 0.2m³	0.00
속채움 유용	수 중	0.00		수중고르기0.5이하	0.00
	수 상	0.64		수상고르기0.5이하	8.06
	수 중 고 르 기	0.00		수 중 1.0m³	0.00
	수 상 고 르 기	1.70		수 상 1.0m³	0.00
성토고르기	수 중	0.00		수중고르기0.6이상	0.00
	수 상	5.95		수상고르기0.6이상	0.00
필터매트	수 중	0.00	TTP	수 중(신규 5ton)	0.00
	수 상	7.95		수 상(신규 5ton)	0.00

측 점		0+580.00	지 반 고		12.87	계 획 고		12.98
흙깎기	토 사	1.7	표토제거 답구간	절토부		암절개면 보호식재	리 핑 암	
	리 핑 암			노 상			발 파 암	
	발파암 미진동굴착			노 체		층따기 토사	노 상	2.5
	발파암 정밀진동제어		답외구간	절토부			노 체	
	발파암 진동제어(소규모)			노 상		층따기 발파	노 상	
	발파암 진동제어(중규모)			노 체			노 체	
	발파암 일반발파		노상준비	기존도로		측구터파기		
	발파암 브레이카			절토부	1.5	벌개제근	깎기부	
흙쌓기	노 상	4.3	비탈면보호	성토부	3.5		쌓기부 1.5m이상	
	노 체	30.1		절토부			쌓기부 1.5m미만	
	비 다 짐	0.8		녹지대	0.7	전석지반처리	1.0m미만	
되 메 우 기				면고르기 리핑암			1.0m이상	2.1
측구뚝쌓기				면고르기 발파암			인 력	

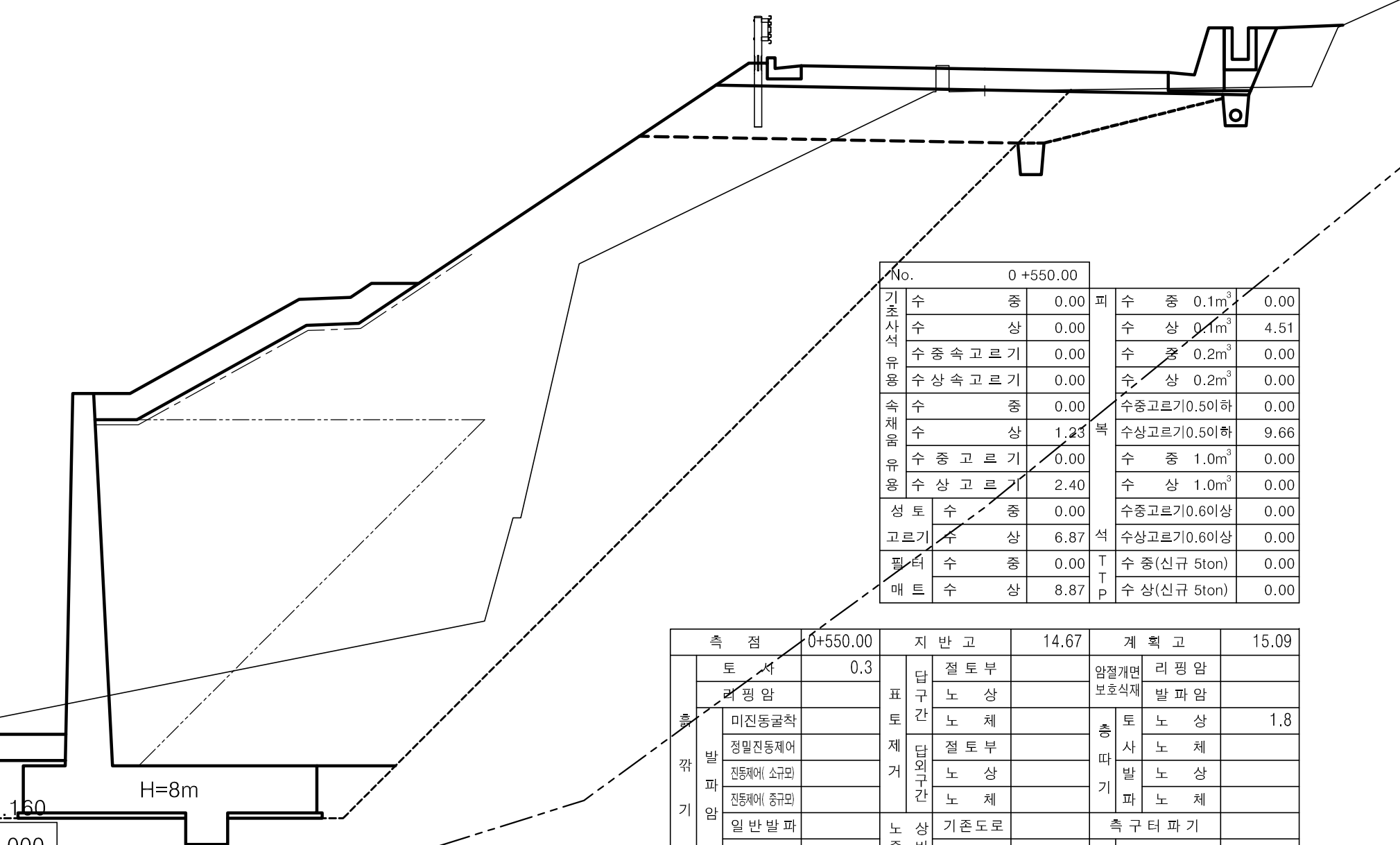

No.		0 +550.00			
기초사석 유용	수 중	0.00	피복석	수 중 0.1m³	0.00
	수 상	0.00		수 상 0.1m³	4.51
	수중속고르기	0.00		수 중 0.2m³	0.00
	수상속고르기	0.00		수 상 0.2m³	0.00
속채움 유용	수 중	0.00		수중고르기0.5이하	0.00
	수 상	1.23		수상고르기0.5이하	9.66
	수 중 고 르 기	0.00		수 중 1.0m³	0.00
	수 상 고 르 기	2.40		수 상 1.0m³	0.00
성토고르기	수 중	0.00		수중고르기0.6이상	0.00
	수 상	6.87		수상고르기0.6이상	0.00
필터매트	수 중	0.00	TTP	수 중(신규 5ton)	0.00
	수 상	8.87		수 상(신규 5ton)	0.00

측 점		0+550.00	지 반 고		14.67	계 획 고		15.09
흙깎기	토 사	0.3	표토제거 답구간	절토부		암절개면 보호식재	리 핑 암	
	리 핑 암			노 상			발 파 암	
	발파암 미진동굴착			노 체		층따기 토사	노 상	1.8
	발파암 정밀진동제어		답외구간	절토부			노 체	
	발파암 진동제어(소규모)			노 상		층따기 발파	노 상	
	발파암 진동제어(중규모)			노 체			노 체	
	발파암 일반발파		노상준비	기존도로		측구터파기		
	발파암 브레이카			절토부		벌개제근	깎기부	
흙쌓기	노 상	7.0	비탈면보호	성토부	7.6		쌓기부 1.5m이상	
	노 체	81.1		절토부			쌓기부 1.5m미만	
	비 다 짐	1.3		녹지대	1.3	전석지반처리	1.0m미만	
되 메 우 기				면고르기 리핑암			1.0m이상	
측구뚝쌓기				면고르기 발파암			인 력	

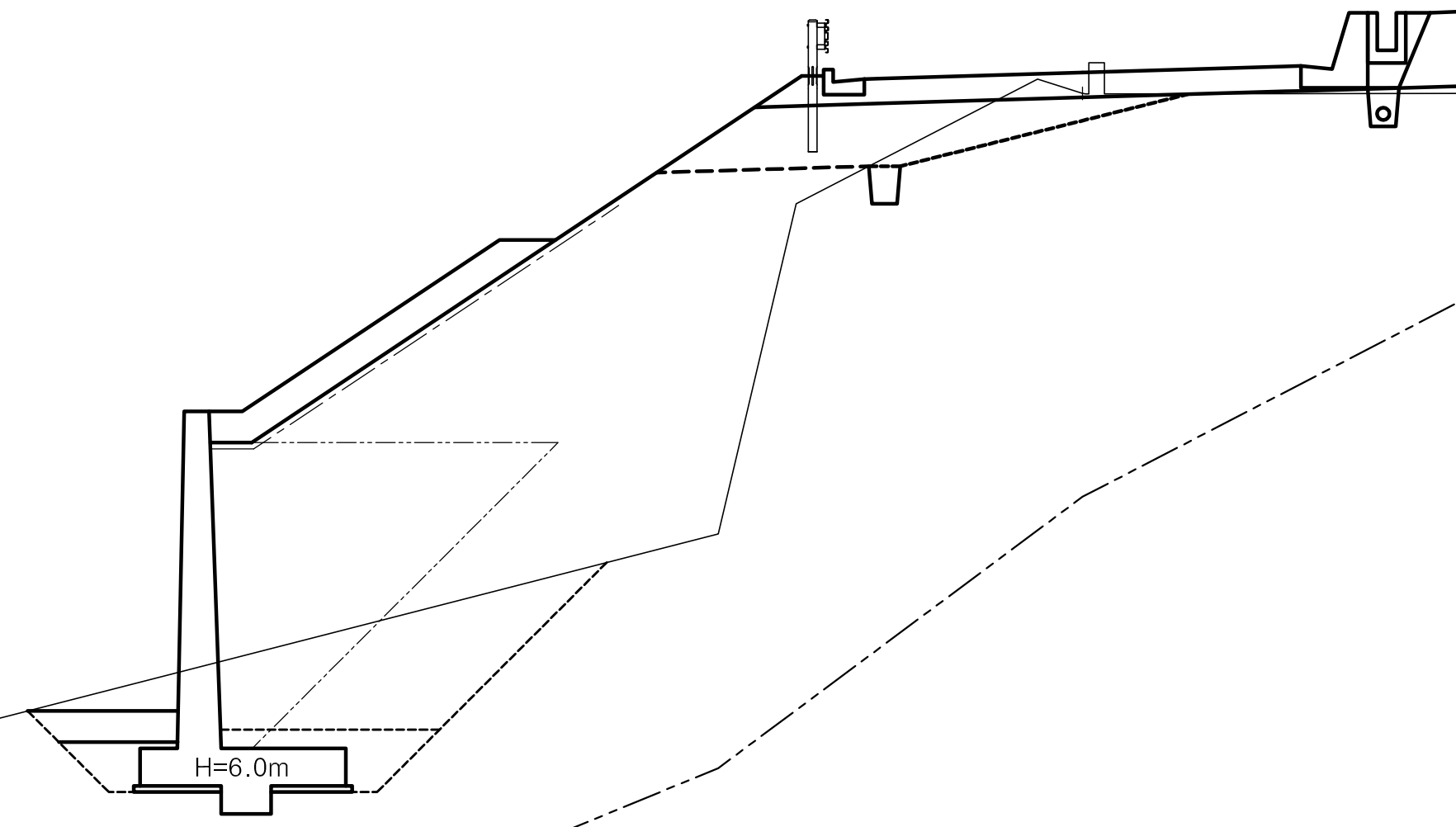

No.		0 +570.00			
기초사석 유용	수 중	0.00	피복석	수 중 0.1m³	0.00
	수 상	0.00		수 상 0.1m³	4.08
	수중속고르기	0.00		수 중 0.2m³	0.00
	수상속고르기	0.00		수 상 0.2m³	0.00
속채움 유용	수 중	0.00		수중고르기0.5이하	0.00
	수 상	0.77		수상고르기0.5이하	8.80
	수 중 고 르 기	0.00		수 중 1.0m³	0.00
	수 상 고 르 기	1.90		수 상 1.0m³	0.00
성토고르기	수 중	0.00		수중고르기0.6이상	0.00
	수 상	6.51		수상고르기0.6이상	0.00
필터매트	수 중	0.00	TTP	수 중(신규 5ton)	0.00
	수 상	8.51		수 상(신규 5ton)	0.00

측 점		0+570.00	지 반 고		13.35	계 획 고		13.69
흙깎기	토 사	0.4	표토제거 답구간	절토부		암절개면 보호식재	리 핑 암	
	리 핑 암			노 상			발 파 암	
	발파암 미진동굴착			노 체		층따기 토사	노 상	1.8
	발파암 정밀진동제어		답외구간	절토부			노 체	
	발파암 진동제어(소규모)			노 상		층따기 발파	노 상	
	발파암 진동제어(중규모)			노 체			노 체	
	발파암 일반발파		노상준비	기존도로		측구터파기		
	발파암 브레이카			절토부	2.9	벌개제근	깎기부	
흙쌓기	노 상	4.0	비탈면보호	성토부	1.5		쌓기부 1.5m이상	
	노 체	34.8		절토부			쌓기부 1.5m미만	
	비 다 짐	1.9		녹지대	4.7	전석지반처리	1.0m미만	
되 메 우 기				면고르기 리핑암			1.0m이상	1.8
측구뚝쌓기				면고르기 발파암			인 력	

경상북도	사 업 명	울릉도 일주도로2 건설공사			
	시설/공구				
대 림 산 업	건설분야	토 목	건설단계	실시설계	

개정번호	날짜	개 정 내 용	과업책임자	분야별책임자	설계자
△					
△					
△					
△1	2015.12.	실시설계 준공	김 성 호	노 정 훈	박 시 철

위치정보		도 면 명	6지구 횡 단 면 도 (13) (STA.0+550.00~STA.0+580.00)
축 척	1 : 100		
도면번호	C0025002-013	편철번호	2.084

적용표준 GED-01-1104 V1.5

울릉도 일주도로2 건설공사

횡 단 면 도 (14)

6지구 (STA.0+590.00~STA.0+640.00)

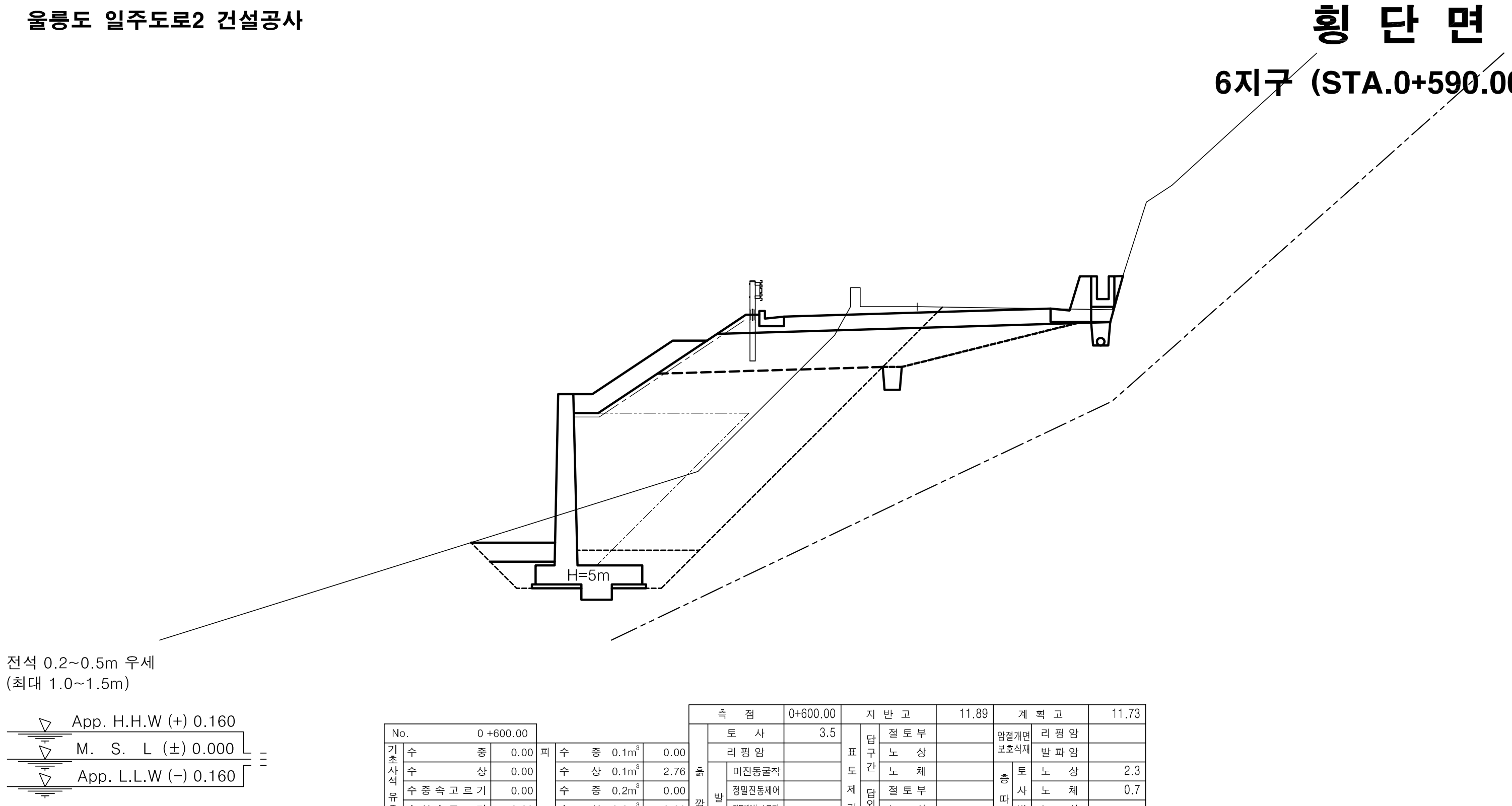

				측점	0+600.00	지반고	11.89	계획고	11.73
No.	0 +600.00			흙깎기 토사	3.5	표토제거 답구간 절토부		암절개면보호식재 리핑암	
기초사석유용 수중	0.00	피복석 수중 0.1m³	0.00	흙깎기 리핑암		답구간 노상		암절개면보호식재 발파암	
기초사석유용 수상	0.00	수상 0.1m³	2.76	발파암 미진동굴착		답구간 노체		층따기 토사 노상	2.3
수중속고르기	0.00	수중 0.2m³	0.00	발파암 정밀진동제어		답외구간 절토부		층따기 토사 노체	0.7
수상속고르기	0.00	수상 0.2m³	0.00	발파암 진동제어(소규모)		답외구간 노상		층따기 발파 노상	
속채움유용 수중	0.00	수중고르기0.5이하	0.00	발파암 진동제어(중규모)		답외구간 노체		층따기 발파 노체	
속채움유용 수상	0.64	수상고르기0.5이하	6.15	발파암 일반발파		노상준비 기존도로		측구터파기	
수중고르기	0.00	수중 1.0m³	0.00	발파암 브레이카		노상준비 절토부	2.5	벌개제근 깎기부	
수상고르기	1.70	수상 1.0m³	0.00	흙쌓기 노상	5.6	비탈면보호 성토부		벌개제근 쌓기부 1.5m이상	
성토고르기 수중	0.00	수중고르기0.6이상	0.00	흙쌓기 노체	15.0	비탈면보호 절토부		벌개제근 쌓기부 1.5m미만	
성토고르기 수상	4.08	수상고르기0.6이상	0.00	흙쌓기 비다짐		비탈면보호 녹지대		전석지반처리 1.0m미만	
필터매트 수중	0.00	TTP 수중(신규 5ton)	0.00	되메우기		면고르기 리핑암		전석지반처리 1.0m이상	
필터매트 수상	6.08	TTP 수상(신규 5ton)	0.00	측구뚝쌓기		면고르기 발파암		전석지반처리 인력	

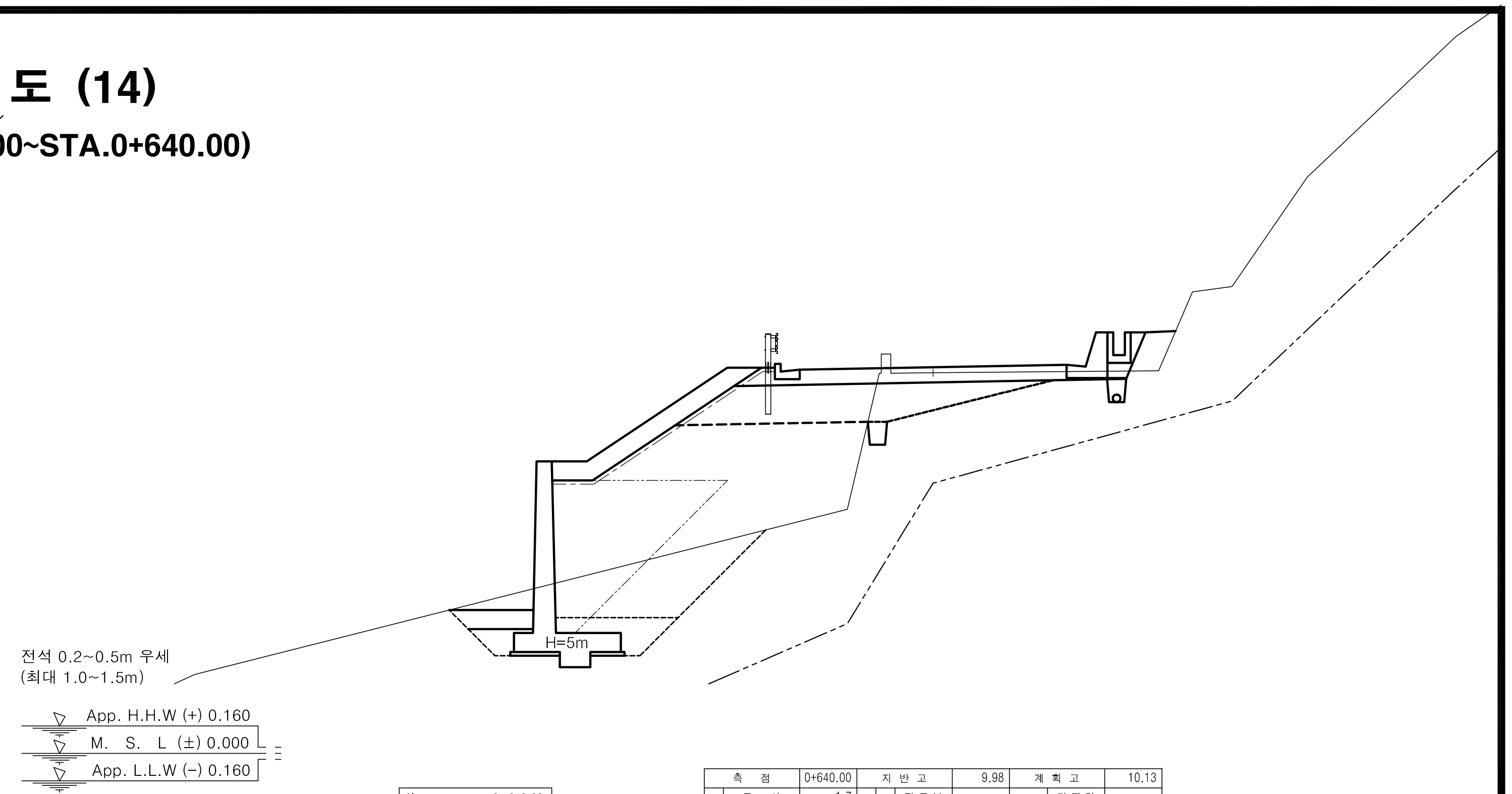

				측점	0+640.00	지반고	9.98	계획고	10.13
No.	0 +640.00			흙깎기 토사	1.7	표토제거 답구간 절토부		암절개면보호식재 리핑암	
기초사석유용 수중	0.00	피복석 수중 0.1m³	0.00	흙깎기 리핑암		답구간 노상		암절개면보호식재 발파암	
기초사석유용 수상	0.00	수상 0.1m³	3.91	발파암 미진동굴착		답구간 노체		층따기 토사 노상	2.6
수중속고르기	0.00	수중 0.2m³	0.00	발파암 정밀진동제어		답외구간 절토부		층따기 토사 노체	
수상속고르기	0.00	수상 0.2m³	0.00	발파암 진동제어(소규모)		답외구간 노상		층따기 발파 노상	
속채움유용 수중	0.00	수중고르기0.5이하	0.00	발파암 진동제어(중규모)		답외구간 노체		층따기 발파 노체	
속채움유용 수상	0.64	수상고르기0.5이하	8.45	발파암 일반발파		노상준비 기존도로		측구터파기	
수중고르기	0.00	수중 1.0m³	0.00	발파암 브레이카		노상준비 절토부	1.4	벌개제근 깎기부	
수상고르기	1.70	수상 1.0m³	0.00	흙쌓기 노상	4.4	비탈면보호 성토부		벌개제근 쌓기부 1.5m이상	
성토고르기 수중	0.00	수중고르기0.6이상	0.00	흙쌓기 노체	18.5	비탈면보호 절토부		벌개제근 쌓기부 1.5m미만	
성토고르기 수상	6.24	수상고르기0.6이상	0.00	흙쌓기 비다짐	0.8	비탈면보호 녹지대	0.8	전석지반처리 1.0m미만	
필터매트 수중	0.00	TTP 수중(신규 5ton)	0.00	되메우기		면고르기 리핑암		전석지반처리 1.0m이상	2.1
필터매트 수상	8.59	TTP 수상(신규 5ton)	0.00	측구뚝쌓기		면고르기 발파암		전석지반처리 인력	

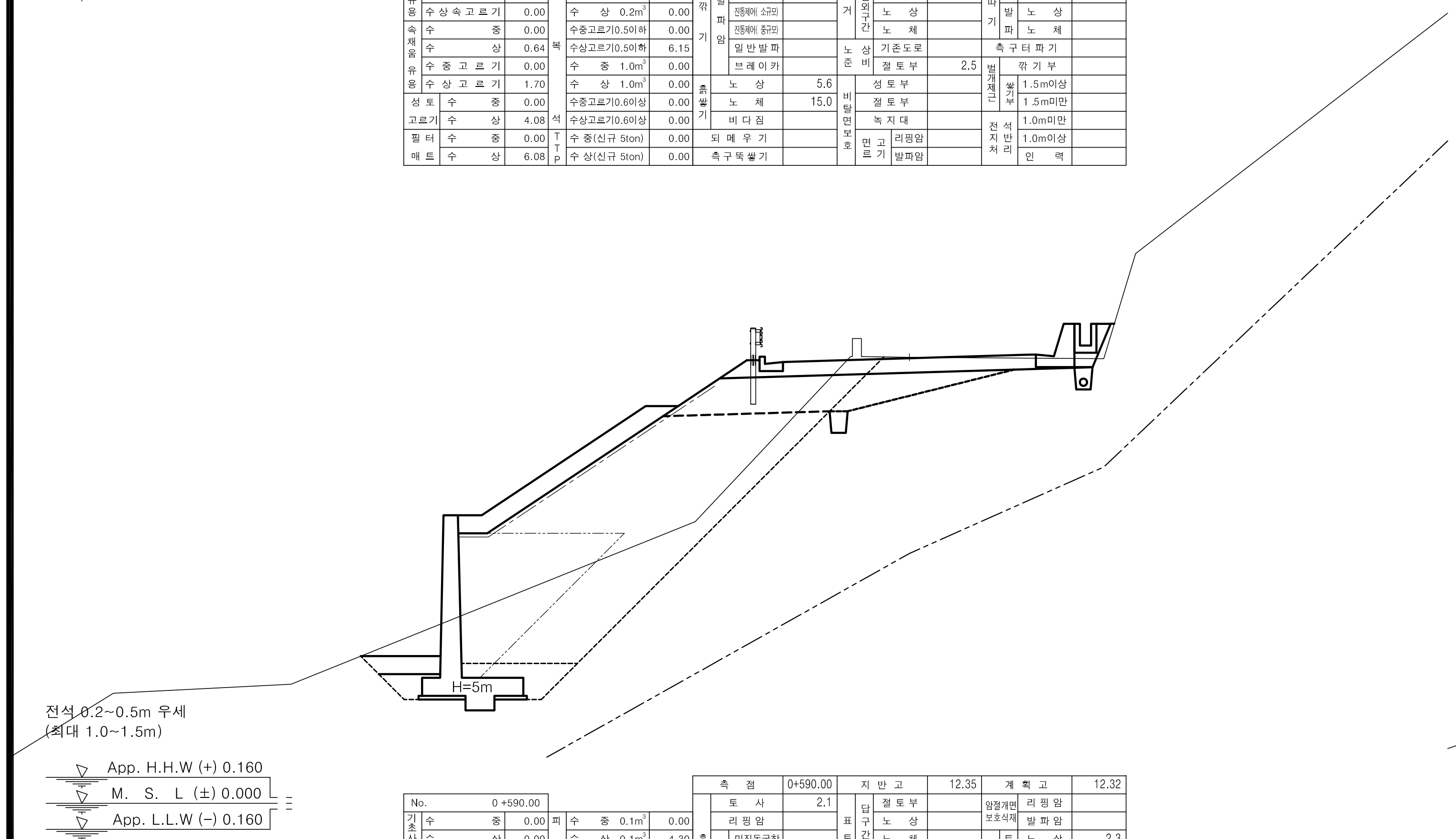

				측점	0+590.00	지반고	12.35	계획고	12.32
No.	0 +590.00			흙깎기 토사	2.1	표토제거 답구간 절토부		암절개면보호식재 리핑암	
기초사석유용 수중	0.00	피복석 수중 0.1m³	0.00	흙깎기 리핑암		답구간 노상		암절개면보호식재 발파암	
기초사석유용 수상	0.00	수상 0.1m³	4.30	발파암 미진동굴착		답구간 노체		층따기 토사 노상	2.3
수중속고르기	0.00	수중 0.2m³	0.00	발파암 정밀진동제어		답외구간 절토부		층따기 토사 노체	
수상속고르기	0.00	수상 0.2m³	0.00	발파암 진동제어(소규모)		답외구간 노상		층따기 발파 노상	
속채움유용 수중	0.00	수중고르기0.5이하	0.00	발파암 진동제어(중규모)		답외구간 노체		층따기 발파 노체	
속채움유용 수상	0.64	수상고르기0.5이하	9.23	발파암 일반발파		노상준비 기존도로		측구터파기	
수중고르기	0.00	수중 1.0m³	0.00	발파암 브레이카		노상준비 절토부	1.7	벌개제근 깎기부	
수상고르기	1.70	수상 1.0m³	0.00	흙쌓기 노상	3.4	비탈면보호 성토부	2.3	벌개제근 쌓기부 1.5m이상	
성토고르기 수중	0.00	수중고르기0.6이상	0.00	흙쌓기 노체	25.7	비탈면보호 절토부		벌개제근 쌓기부 1.5m미만	
성토고르기 수상	7.15	수상고르기0.6이상	0.00	흙쌓기 비다짐	0.2	비탈면보호 녹지대	0.1	전석지반처리 1.0m미만	
필터매트 수중	0.00	TTP 수중(신규 5ton)	0.00	되메우기		면고르기 리핑암		전석지반처리 1.0m이상	
필터매트 수상	9.15	TTP 수상(신규 5ton)	0.00	측구뚝쌓기		면고르기 발파암		전석지반처리 인력	

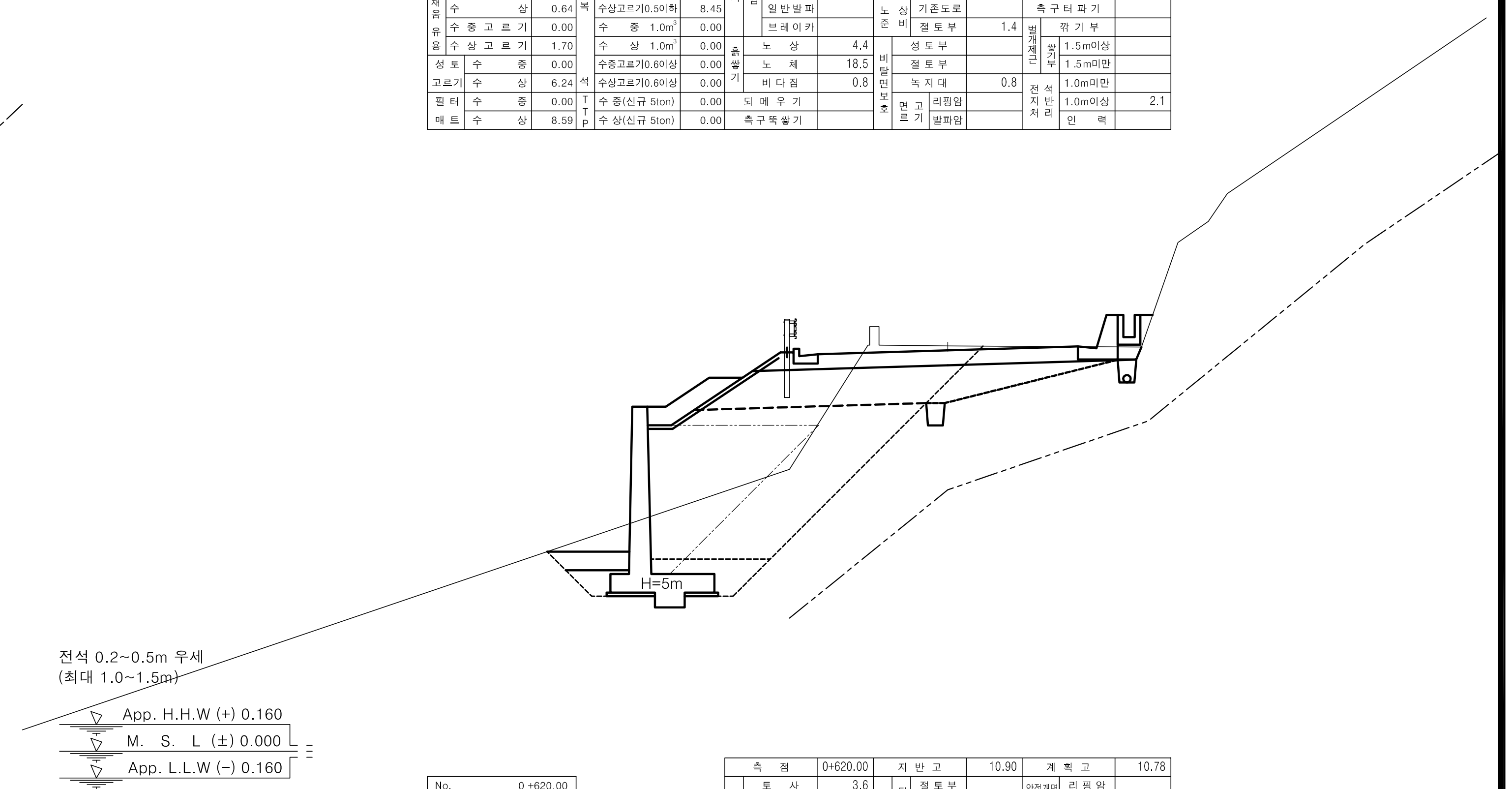

				측점	0+620.00	지반고	10.90	계획고	10.78
No.	0 +620.00			흙깎기 토사	3.6	표토제거 답구간 절토부		암절개면보호식재 리핑암	
기초사석유용 수중	0.00	피복석 수중 0.1m³	0.00	흙깎기 리핑암		답구간 노상		암절개면보호식재 발파암	
기초사석유용 수상	0.00	수상 0.1m³	2.19	발파암 미진동굴착		답구간 노체		층따기 토사 노상	2.3
수중속고르기	0.00	수중 0.2m³	0.00	발파암 정밀진동제어		답외구간 절토부		층따기 토사 노체	
수상속고르기	0.00	수상 0.2m³	0.00	발파암 진동제어(소규모)		답외구간 노상		층따기 발파 노상	
속채움유용 수중	0.00	수중고르기0.5이하	0.00	발파암 진동제어(중규모)		답외구간 노체		층따기 발파 노체	
속채움유용 수상	0.64	수상고르기0.5이하	5.02	발파암 일반발파		노상준비 기존도로		측구터파기	
수중고르기	0.00	수중 1.0m³	0.00	발파암 브레이카		노상준비 절토부		벌개제근 깎기부	
수상고르기	1.70	수상 1.0m³	0.00	흙쌓기 노상	6.0	비탈면보호 성토부		벌개제근 쌓기부 1.5m이상	
성토고르기 수중	0.00	수중고르기0.6이상	0.00	흙쌓기 노체	11.4	비탈면보호 절토부		벌개제근 쌓기부 1.5m미만	
성토고르기 수상	2.95	수상고르기0.6이상	0.00	흙쌓기 비다짐		비탈면보호 녹지대		전석지반처리 1.0m미만	
필터매트 수중	0.00	TTP 수중(신규 5ton)	0.00	되메우기		면고르기 리핑암		전석지반처리 1.0m이상	
필터매트 수상	4.95	TTP 수상(신규 5ton)	0.00	측구뚝쌓기		면고르기 발파암		전석지반처리 인력	

경상북도	사 업 명	울릉도 일주도로2 건설공사		△				위치정보		도 면 명	6지구 횡 단 면 도 (14) (STA.0+590.00~STA.0+640.00)
	시설/공구			△				축 척	1 : 100		
대 림 산 업	건설분야	토 목	건설단계 실시설계	△1	2015.12.	실시설계 준공	김 성 호 / 노 정 훈 / 박 시 철	도면번호	C0025002-014	편철번호	2.085
				개정번호	날짜	개 정 내 용	과업책임자 / 분야별책임자 / 설계자				

적용표준	GED-01-1104 V1.5

울릉도 일주도로2 건설공사

횡 단 면 도 (15)

6지구 (STA.0+660.00~STA.0+720.00)

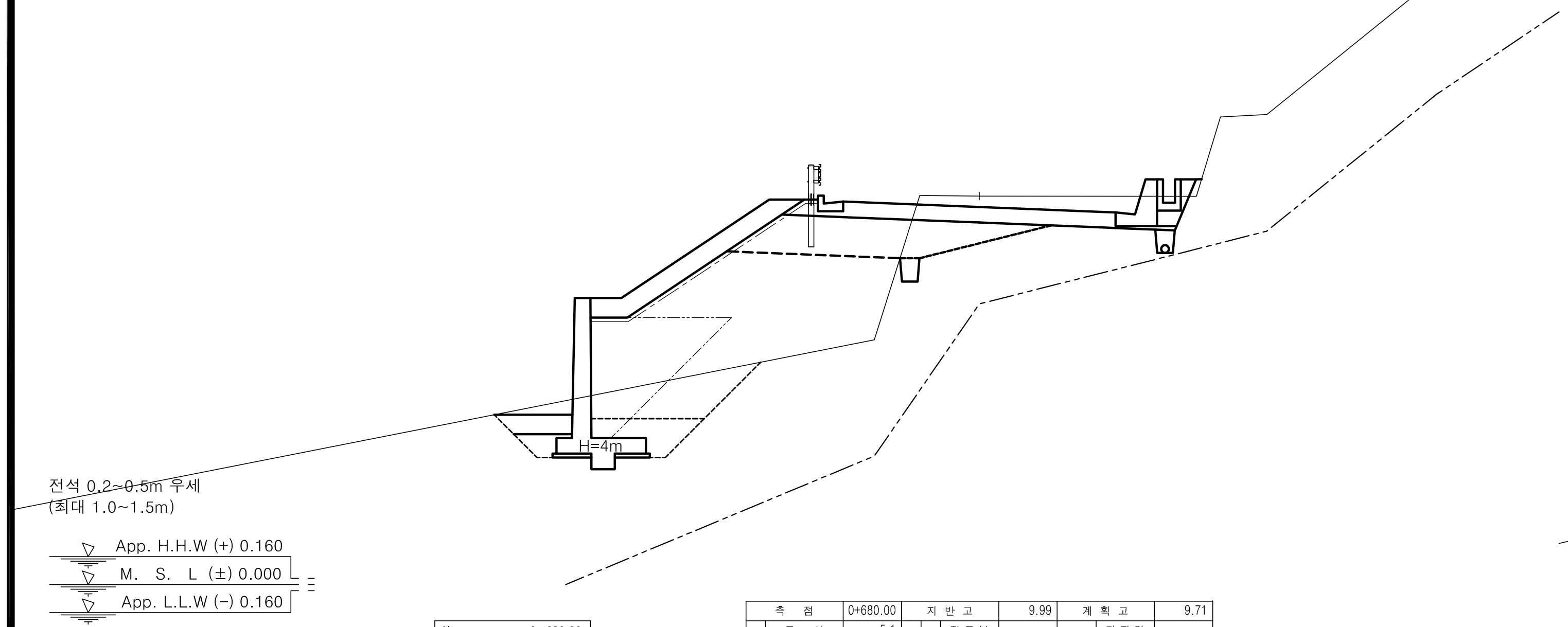

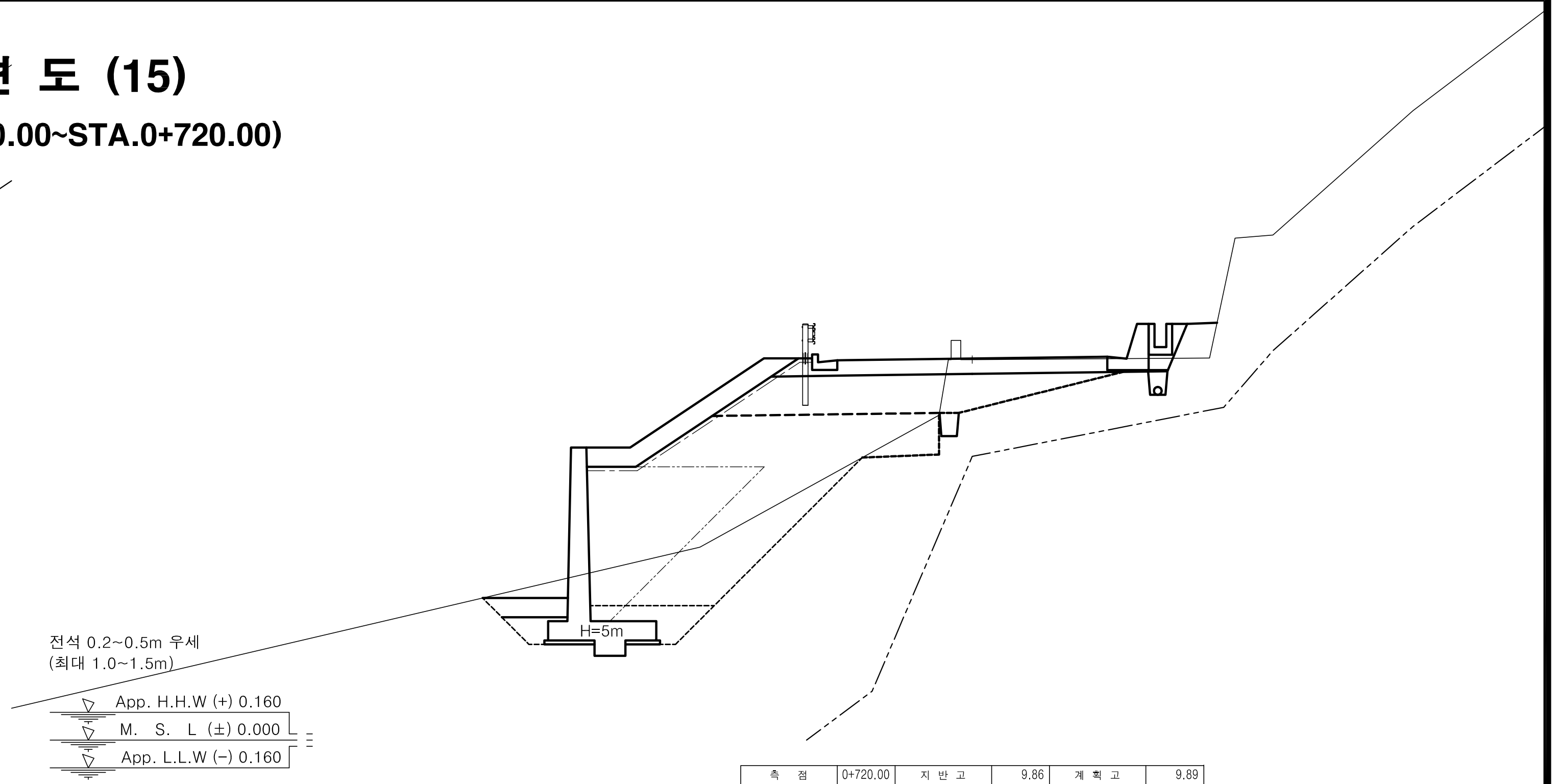

				측점	0+680.00	지반고	9.99	계획고	9.71
No.	0+680.00			흙깎기 토사	5.1	표토제거 답구간 절토부		암절개면보호식재 리핑암	
기초사석유용 수중	0.00	피복석 수중 0.1m³	0.00	리핑암		답구간 노상		암절개면보호식재 발파암	
기초사석유용 수상	0.00	수상 0.1m³	3.82	발파암 미진동굴착		답구간 노체		층따기 토사 노상	2.0
기초사석유용 수중속고르기	0.00	수중 0.2m³	0.00	발파암 정밀진동제어		답외구간 절토부		층따기 토사 노체	
기초사석유용 수상속고르기	0.00	수상 0.2m³	0.00	발파암 진동제어(소규모)		답외구간 노상		층따기 발파 노상	
속채움유용 수중	0.00	수중고르기0.5이하	0.00	발파암 진동제어(중규모)		답외구간 노체		층따기 발파 노체	
속채움유용 수상	0.51	수상고르기0.5이하	8.28	발파암 일반발파		노상준비 기존도로		측구터파기	
속채움유용 수중고르기	0.00	수중 1.0m³	0.00	발파암 브레이카		노상준비 절토부	2.7	벌개제근 깎기부	
속채움유용 수상고르기	1.50	수상 1.0m³	0.00	흙쌓기 노상	3.9	비탈면보호 성토부		벌개제근 쌓기부 1.5m이상	
성토고르기 수중	0.00	수중고르기0.6이상	0.00	흙쌓기 노체	15.8	비탈면보호 절토부		벌개제근 쌓기부 1.5m미만	
성토고르기 수상	6.41	수상고르기0.6이상	0.00	흙쌓기 비다짐	0.1	비탈면보호 녹지대	0.1	전석지반처리 1.0m미만	
필터매트 수중	0.00	TTP 수중(신규 5ton)	0.00	되메우기		면고르기 리핑암		전석지반처리 1.0m이상	2.9
필터매트 수상	8.76	TTP 수상(신규 5ton)	0.00	측구뚝쌓기		면고르기 발파암		전석지반처리 인력	

				측점	0+720.00	지반고	9.86	계획고	9.89
No.	0+720.00			흙깎기 토사	2.2	표토제거 답구간 절토부		암절개면보호식재 리핑암	
기초사석유용 수중	0.00	피복석 수중 0.1m³	0.00	리핑암		답구간 노상		암절개면보호식재 발파암	
기초사석유용 수상	0.00	수상 0.1m³	3.89	발파암 미진동굴착		답구간 노체		층따기 토사 노상	2.6
기초사석유용 수중속고르기	0.00	수중 0.2m³	0.00	발파암 정밀진동제어		답외구간 절토부		층따기 토사 노체	1.0
기초사석유용 수상속고르기	0.00	수상 0.2m³	0.00	발파암 진동제어(소규모)		답외구간 노상		층따기 발파 노상	
속채움유용 수중	0.00	수중고르기0.5이하	0.00	발파암 진동제어(중규모)		답외구간 노체		층따기 발파 노체	
속채움유용 수상	0.64	수상고르기0.5이하	8.41	발파암 일반발파		노상준비 기존도로		측구터파기	
속채움유용 수중고르기	0.00	수중 1.0m³	0.00	발파암 브레이카		노상준비 절토부	0.7	벌개제근 깎기부	
속채움유용 수상고르기	1.70	수상 1.0m³	0.00	흙쌓기 노상	5.2	비탈면보호 성토부		벌개제근 쌓기부 1.5m이상	
성토고르기 수중	0.00	수중고르기0.6이상	0.00	흙쌓기 노체	16.0	비탈면보호 절토부		벌개제근 쌓기부 1.5m미만	
성토고르기 수상	6.34	수상고르기0.6이상	0.00	흙쌓기 비다짐	0.8	비탈면보호 녹지대	0.8	전석지반처리 1.0m미만	
필터매트 수중	0.00	TTP 수중(신규 5ton)	0.00	되메우기		면고르기 리핑암		전석지반처리 1.0m이상	2.0
필터매트 수상	8.69	TTP 수상(신규 5ton)	0.00	측구뚝쌓기		면고르기 발파암		전석지반처리 인력	

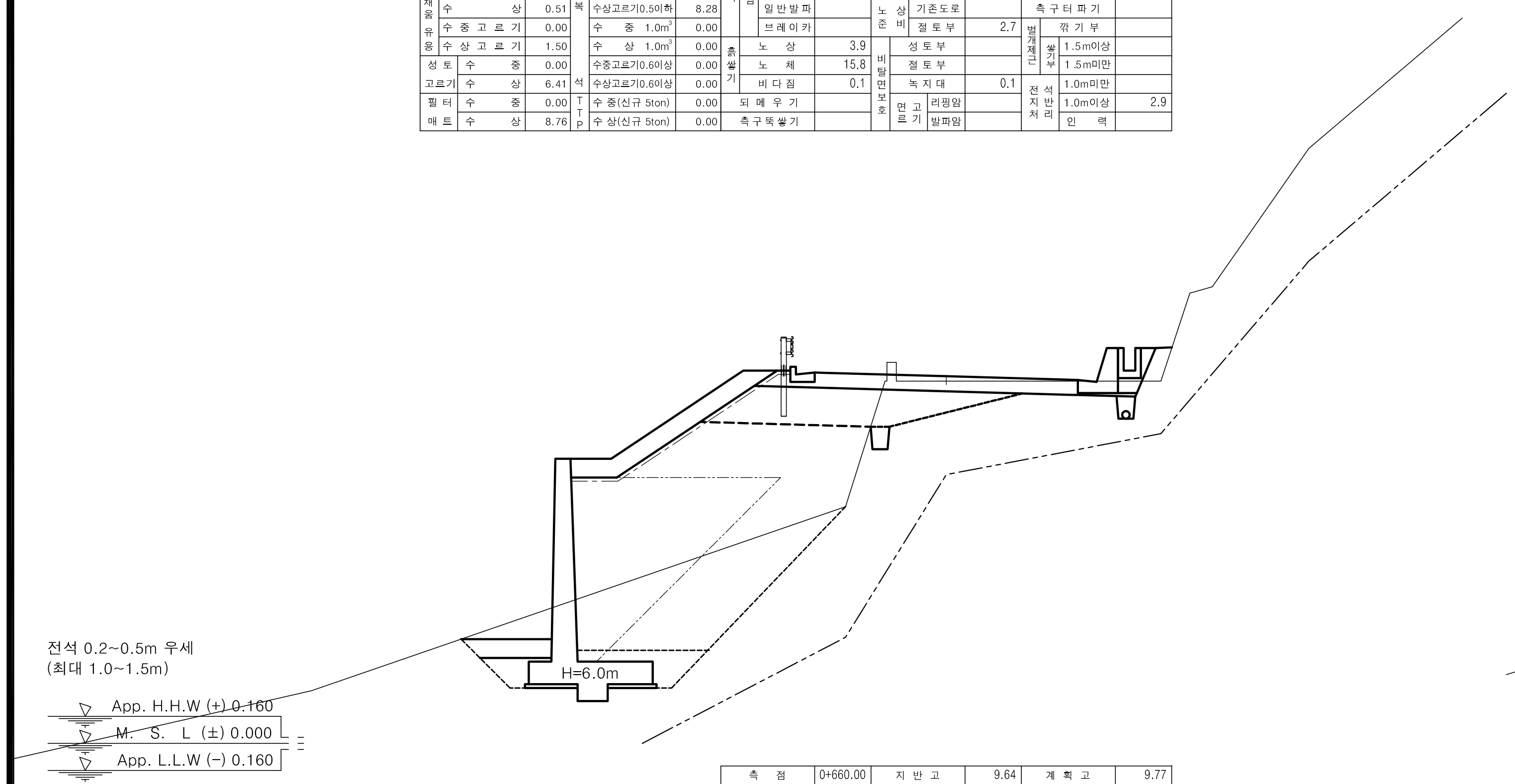

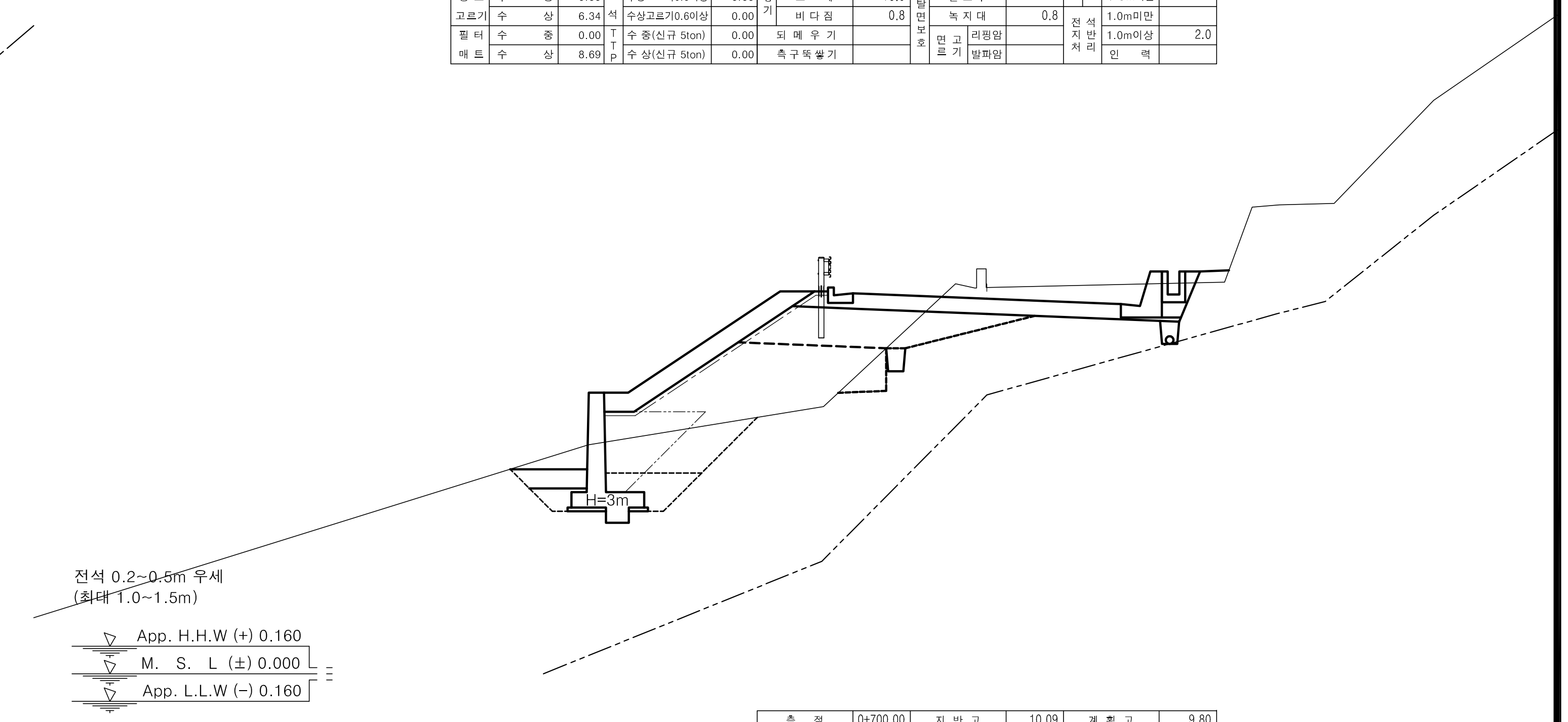

				측점	0+660.00	지반고	9.64	계획고	9.77
No.	0+660.00			흙깎기 토사	2.3	표토제거 답구간 절토부		암절개면보호식재 리핑암	
기초사석유용 수중	0.00	피복석 수중 0.1m³	0.00	리핑암		답구간 노상		암절개면보호식재 발파암	
기초사석유용 수상	0.00	수상 0.1m³	3.99	발파암 미진동굴착		답구간 노체		층따기 토사 노상	2.1
기초사석유용 수중속고르기	0.00	수중 0.2m³	0.00	발파암 정밀진동제어		답외구간 절토부		층따기 토사 노체	
기초사석유용 수상속고르기	0.00	수상 0.2m³	0.00	발파암 진동제어(소규모)		답외구간 노상		층따기 발파 노상	
속채움유용 수중	0.00	수중고르기0.5이하	0.00	발파암 진동제어(중규모)		답외구간 노체		층따기 발파 노체	
속채움유용 수상	0.77	수상고르기0.5이하	8.62	발파암 일반발파		노상준비 기존도로		측구터파기	
속채움유용 수중고르기	0.00	수중 1.0m³	0.00	발파암 브레이카		노상준비 절토부	2.5	벌개제근 깎기부	
속채움유용 수상고르기	1.90	수상 1.0m³	0.00	흙쌓기 노상	4.0	비탈면보호 성토부		벌개제근 쌓기부 1.5m이상	
성토고르기 수중	0.00	수중고르기0.6이상	0.00	흙쌓기 노체	19.4	비탈면보호 절토부		벌개제근 쌓기부 1.5m미만	
성토고르기 수상	6.34	수상고르기0.6이상	0.00	흙쌓기 비다짐	0.4	비탈면보호 녹지대	0.4	전석지반처리 1.0m미만	
필터매트 수중	0.00	TTP 수중(신규 5ton)	0.00	되메우기		면고르기 리핑암		전석지반처리 1.0m이상	
필터매트 수상	8.69	TTP 수상(신규 5ton)	0.00	측구뚝쌓기		면고르기 발파암		전석지반처리 인력	

				측점	0+700.00	지반고	10.09	계획고	9.80
No.	0+700.00			흙깎기 토사	5.5	표토제거 답구간 절토부		암절개면보호식재 리핑암	
기초사석유용 수중	0.00	피복석 수중 0.1m³	0.00	리핑암		답구간 노상		암절개면보호식재 발파암	
기초사석유용 수상	0.00	수상 0.1m³	3.84	발파암 미진동굴착		답구간 노체		층따기 토사 노상	1.6
기초사석유용 수중속고르기	0.00	수중 0.2m³	0.00	발파암 정밀진동제어		답외구간 절토부		층따기 토사 노체	0.7
기초사석유용 수상속고르기	0.00	수상 0.2m³	0.00	발파암 진동제어(소규모)		답외구간 노상		층따기 발파 노상	
속채움유용 수중	0.00	수중고르기0.5이하	0.00	발파암 진동제어(중규모)		답외구간 노체		층따기 발파 노체	
속채움유용 수상	0.51	수상고르기0.5이하	8.31	발파암 일반발파		노상준비 기존도로		측구터파기	
속채움유용 수중고르기	0.00	수중 1.0m³	0.00	발파암 브레이카		노상준비 절토부	3.3	벌개제근 깎기부	
속채움유용 수상고르기	1.50	수상 1.0m³	0.00	흙쌓기 노상	3.7	비탈면보호 성토부		벌개제근 쌓기부 1.5m이상	
성토고르기 수중	0.00	수중고르기0.6이상	0.00	흙쌓기 노체	10.1	비탈면보호 절토부		벌개제근 쌓기부 1.5m미만	
성토고르기 수상	6.44	수상고르기0.6이상	0.00	흙쌓기 비다짐	0.2	비탈면보호 녹지대	0.8	전석지반처리 1.0m미만	
필터매트 수중	0.00	TTP 수중(신규 5ton)	0.00	되메우기		면고르기 리핑암		전석지반처리 1.0m이상	1.7
필터매트 수상	8.79	TTP 수상(신규 5ton)	0.00	측구뚝쌓기		면고르기 발파암		전석지반처리 인력	

경상북도	사업명	울릉도 일주도로2 건설공사		위치정보	
	시설/공구			축척	1 : 100
대림산업	건설분야	토목	건설단계 실시설계	도면번호	C0025002-015

개정번호	날짜	개정내용	과업책임자	분야별책임자	설계자
1	2015.12.	실시설계 준공	김성호	노정훈	박시철

도면명	6지구 횡단면도 (15) (STA.0+660.00~STA.0+720.00)
편철번호	2.086

적용표준 GED-01-1104 V1.5

울릉도 일주도로2 건설공사

횡 단 면 도 (16)

6지구 (STA.0+730.00~STA.0+760.00)

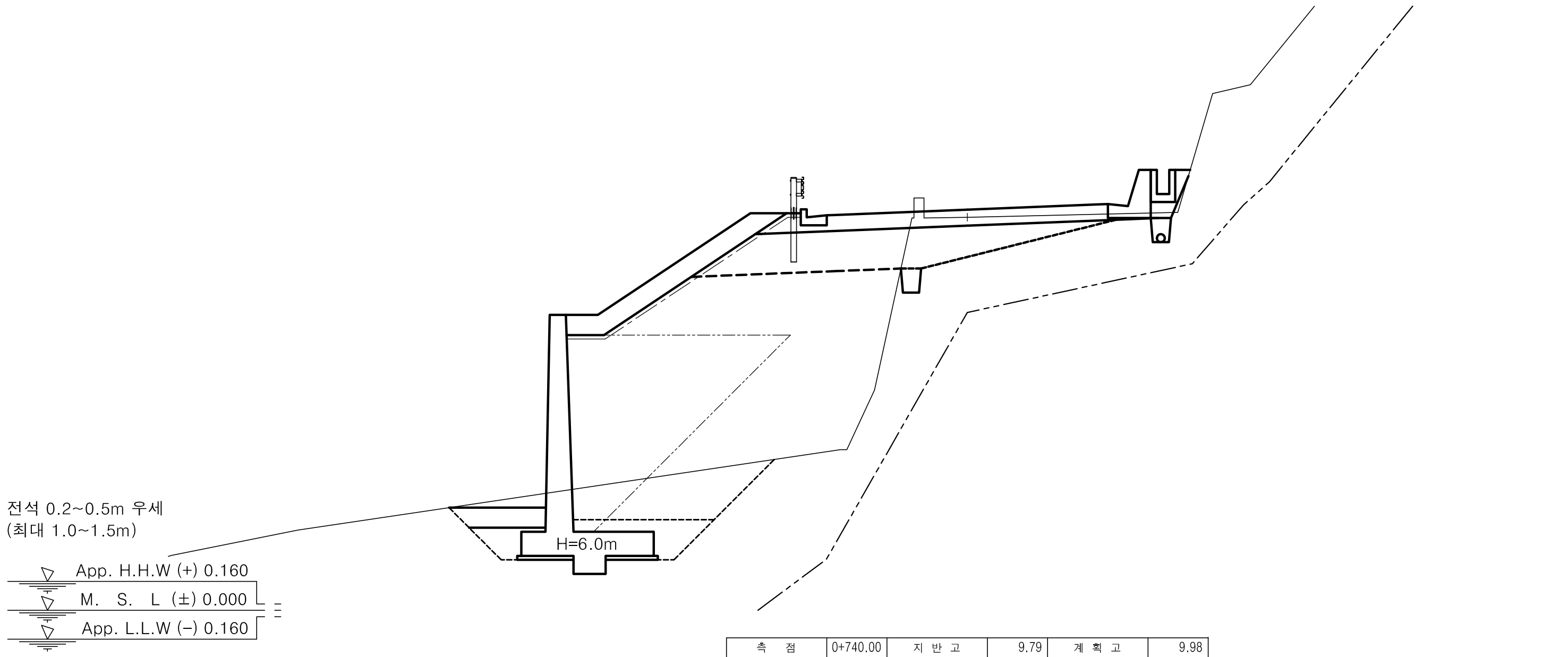

				측 점	0+740.00	지 반 고	9.79	계 획 고	9.98
No.	0 +740.00			흙깎기 토 사	1.3	표토제거 답구간 절토부		암절개면보호식재 리핑암	
기초사석유용 수 중	0.00	피복석 수 중 0.1m³	0.00	리핑암		노 상		발파암	
수 상	0.00	수 상 0.1m³	4.02	발파암 미진동굴착		노 체		층따기 토사 노 상	2.9
수중속고르기	0.00	수 중 0.2m³	0.00	정밀진동제어		답외구간 절토부		토사 노 체	
수상속고르기	0.00	수 상 0.2m³	0.00	진동제어(소규모)		노 상		발파 노 상	
속채움유용 수 중	0.00	수중고르기0.5이하	0.00	진동제어(중규모)		노 체		발파 노 체	
수 상	0.77	수상고르기0.5이하	8.68	일반발파		노상준비 기존도로		측구터파기	
수중고르기	0.00	수 중 1.0m³	0.00	브레이카		절토부	0.9	벌개제근 깎기부	
수상고르기	1.90	수 상 1.0m³	0.00	흙쌓기 노 상	4.5	비탈면보호 성토부		쌓기부 1.5m이상	
성토고르기 수 중	0.00	수중고르기0.6이상	0.00	노 체	24.0	절토부		1.5m미만	
수 상	6.40	수상고르기0.6이상	0.00	비다짐	0.1	녹지대		전석지반처리 1.0m미만	
필터매트 수 중	0.00	TTP 수 중(신규 5ton)	0.00	되메우기		면고르기 리핑암		1.0m이상	1.8
수 상	8.75	수 상(신규 5ton)	0.00	측구뚝쌓기		발파암		인 력	

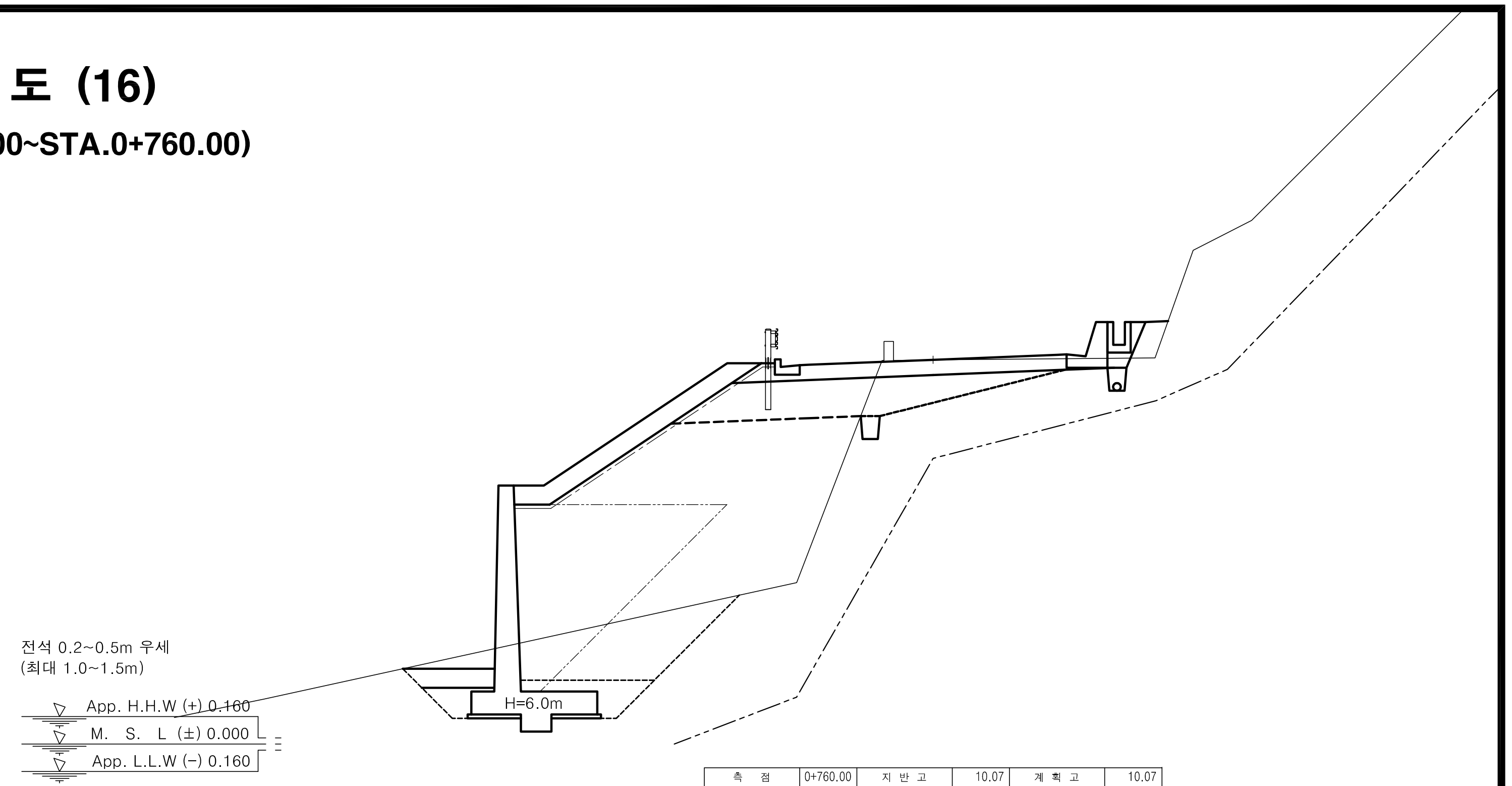

				측 점	0+760.00	지 반 고	10.07	계 획 고	10.07
No.	0 +760.00			흙깎기 토 사	2.4	표토제거 답구간 절토부		암절개면보호식재 리핑암	
기초사석유용 수 중	0.00	피복석 수 중 0.1m³	0.00	리핑암		노 상		발파암	
수 상	0.00	수 상 0.1m³	4.62	발파암 미진동굴착		노 체		층따기 토사 노 상	2.8
수중속고르기	0.00	수 중 0.2m³	0.00	정밀진동제어		답외구간 절토부		토사 노 체	
수상속고르기	0.00	수 상 0.2m³	0.00	진동제어(소규모)		노 상		발파 노 상	
속채움유용 수 중	0.00	수중고르기0.5이하	0.00	진동제어(중규모)		노 체		발파 노 체	
수 상	0.77	수상고르기0.5이하	9.88	일반발파		노상준비 기존도로		측구터파기	
수중고르기	0.00	수 중 1.0m³	0.00	브레이카		절토부	1.1	벌개제근 깎기부	
수상고르기	1.90	수 상 1.0m³	0.00	흙쌓기 노 상	4.4	비탈면보호 성토부		쌓기부 1.5m이상	
성토고르기 수 중	0.00	수중고르기0.6이상	0.00	노 체	27.1	절토부		1.5m미만	
수 상	7.60	수상고르기0.6이상	0.00	비다짐	0.6	녹지대	0.6	전석지반처리 1.0m미만	
필터매트 수 중	0.00	TTP 수 중(신규 5ton)	0.00	되메우기		면고르기 리핑암		1.0m이상	1.5
수 상	9.95	수 상(신규 5ton)	0.00	측구뚝쌓기		발파암		인 력	

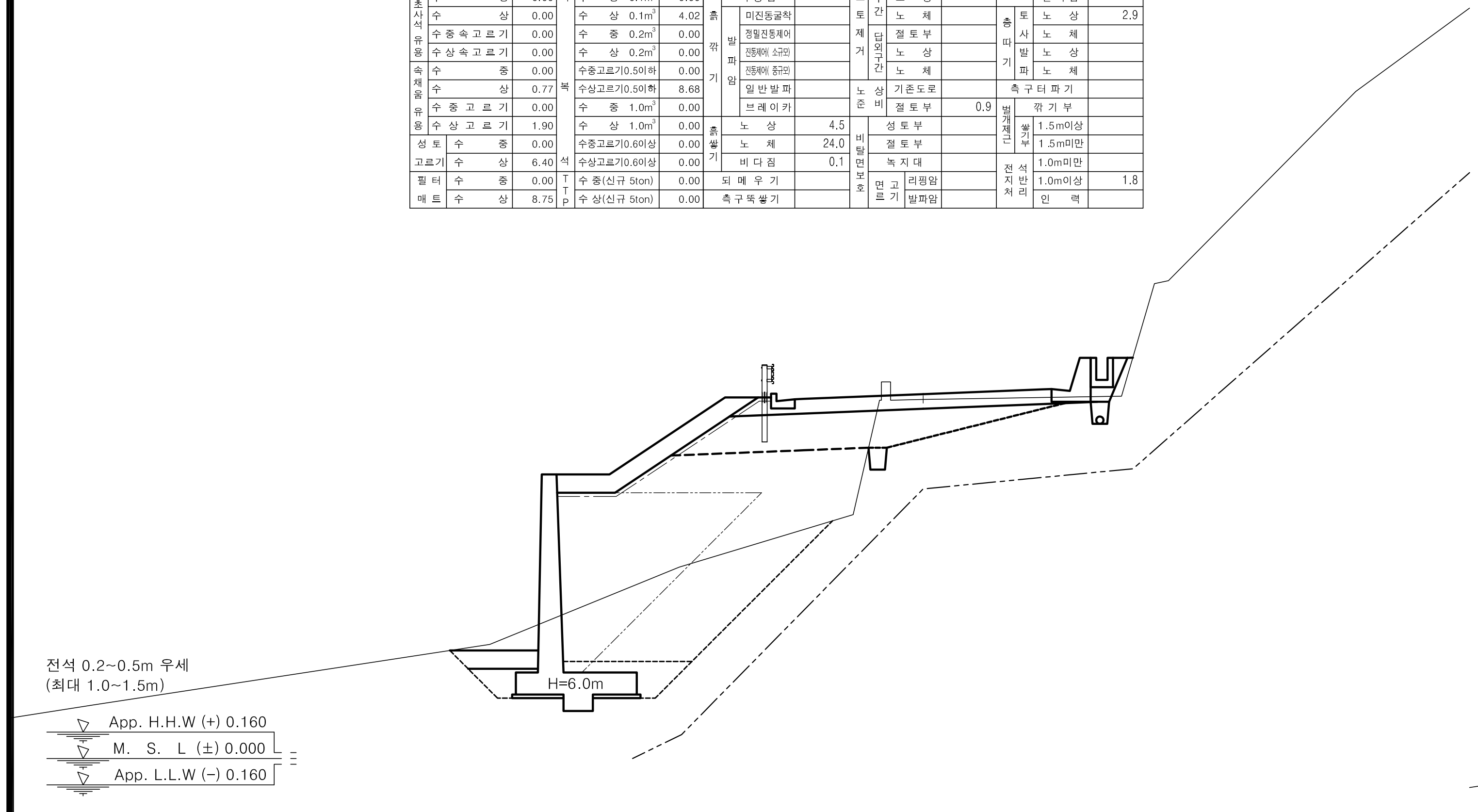

				측 점	0+730.00	지 반 고	9.79	계 획 고	9.94
No.	0 +730.00			흙깎기 토 사	1.5	표토제거 답구간 절토부		암절개면보호식재 리핑암	
기초사석유용 수 중	0.00	피복석 수 중 0.1m³	0.00	리핑암		노 상		발파암	
수 상	0.00	수 상 0.1m³	3.95	발파암 미진동굴착		노 체		층따기 토사 노 상	2.9
수중속고르기	0.00	수 중 0.2m³	0.00	정밀진동제어		답외구간 절토부		토사 노 체	
수상속고르기	0.00	수 상 0.2m³	0.00	진동제어(소규모)		노 상		발파 노 상	
속채움유용 수 중	0.00	수중고르기0.5이하	0.00	진동제어(중규모)		노 체		발파 노 체	
수 상	0.77	수상고르기0.5이하	8.55	일반발파		노상준비 기존도로		측구터파기	
수중고르기	0.00	수 중 1.0m³	0.00	브레이카		절토부	0.7	벌개제근 깎기부	
수상고르기	1.90	수 상 1.0m³	0.00	흙쌓기 노 상	4.7	비탈면보호 성토부		쌓기부 1.5m이상	
성토고르기 수 중	0.00	수중고르기0.6이상	0.00	노 체	19.2	절토부		1.5m미만	
수 상	6.27	수상고르기0.6이상	0.00	비다짐	0.2	녹지대	0.1	전석지반처리 1.0m미만	
필터매트 수 중	0.00	TTP 수 중(신규 5ton)	0.00	되메우기		면고르기 리핑암		1.0m이상	0.6
수 상	8.62	수 상(신규 5ton)	0.00	측구뚝쌓기		발파암		인 력	

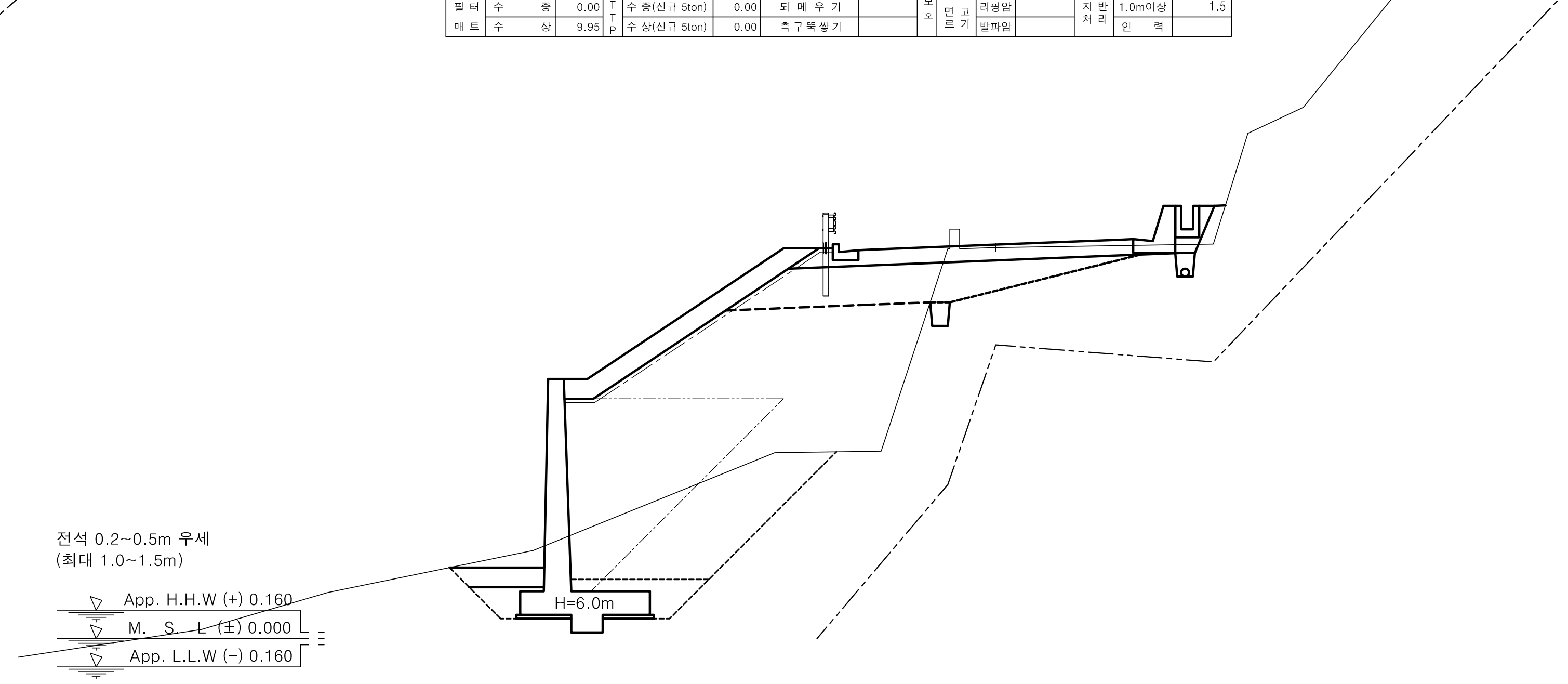

				측 점	0+750.00	지 반 고	9.95	계 획 고	10.03
No.	0 +750.00			흙깎기 토 사	1.9	표토제거 답구간 절토부		암절개면보호식재 리핑암	
기초사석유용 수 중	0.00	피복석 수 중 0.1m³	0.00	리핑암		노 상		발파암	
수 상	0.00	수 상 0.1m³	4.64	발파암 미진동굴착		노 체		층따기 토사 노 상	2.8
수중속고르기	0.00	수 중 0.2m³	0.00	정밀진동제어		답외구간 절토부		토사 노 체	
수상속고르기	0.00	수 상 0.2m³	0.00	진동제어(소규모)		노 상		발파 노 상	
속채움유용 수 중	0.00	수중고르기0.5이하	0.00	진동제어(중규모)		노 체		발파 노 체	
수 상	0.77	수상고르기0.5이하	9.92	일반발파		노상준비 기존도로		측구터파기	
수중고르기	0.00	수 중 1.0m³	0.00	브레이카		절토부	0.9	벌개제근 깎기부	
수상고르기	1.90	수 상 1.0m³	0.00	흙쌓기 노 상	4.6	비탈면보호 성토부		쌓기부 1.5m이상	
성토고르기 수 중	0.00	수중고르기0.6이상	0.00	노 체	28.4	절토부		1.5m미만	
수 상	7.64	수상고르기0.6이상	0.00	비다짐	0.3	녹지대	0.3	전석지반처리 1.0m미만	
필터매트 수 중	0.00	TTP 수 중(신규 5ton)	0.00	되메우기		면고르기 리핑암		1.0m이상	1.1
수 상	9.99	수 상(신규 5ton)	0.00	측구뚝쌓기		발파암		인 력	

경상북도	사 업 명	울릉도 일주도로2 건설공사		△				위치정보	
	시설/공구			△				축 척	1 : 100
대 림 산 업				△				도 면 명	6지구 횡 단 면 도 (16) (STA.0+730.00~STA.0+760.00)
	건설분야	토 목	건설단계 실시설계	△1	2015.12.	실시설계 준공	김 성 호 / 노 정 훈 / 박 시 철	도면번호	C0025002-016
				개정번호	날짜	개 정 내 용	과업책임자 / 분야별책임자 / 설계자	편철번호	2.087

적용표준 GED-01-1104 V1.5

울릉도 일주도로2 건설공사

횡 단 면 도 (17)

6지구 (STA.0+770.00~STA.0+800.00)

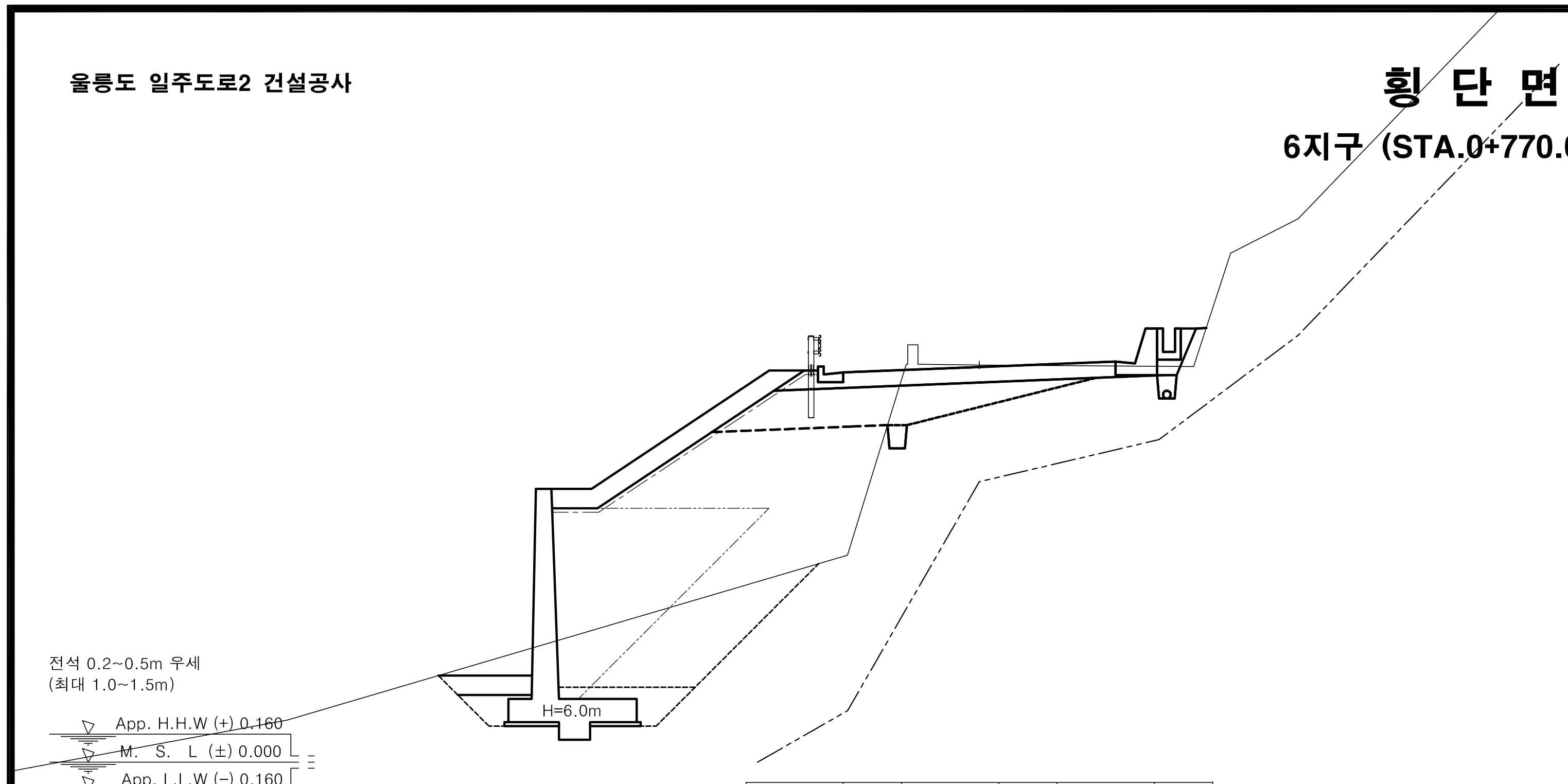

No.		0 +780.00			
기초사석유용	수 중	0.00	피	수 중 0.1m³	0.00
	수 상	0.00		수 상 0.1m³	4.60
	수중속고르기	0.00		수 중 0.2m³	0.00
	수상속고르기	0.00		수 상 0.2m³	0.00
속채움유용	수 중	0.00		수중고르기0.5이하	0.00
	수 상	0.77	복	수상고르기0.5이하	9.83
	수중고르기	0.00		수 중 1.0m³	0.00
	수상고르기	1.90		수 상 1.0m³	0.00
성토고르기	수 중	0.00		수중고르기0.6이상	0.00
	수 상	7.56	석	수상고르기0.6이상	0.00
필터매트	수 중	0.00	TTP	수 중(신규 5ton)	0.00
	수 상	9.91		수 상(신규 5ton)	0.00

측 점		0+780.00	지 반 고		10.21	계 획 고		10.16
흙깎기	토 사	2.8	표토제거 답구간	절토부		암절개면보호식재	리핑암	
	리핑암			노 상			발파암	
	발파암 미진동굴착			노 체		층따기 토사	노 상	2.8
	정밀진동제어		답외구간	절토부			노 체	
	진동제어(소규모)			노 상		발파	노 상	
	진동제어(중규모)			노 체			노 체	
	일반발파		노상준비	기존도로		측구터파기		
	브레이카			절토부	1.6	벌개제근	깎기부	
흙쌓기	노 상	3.9	비탈면보호	성토부		쌓기부	1.5m이상	
	노 체	24.0		절토부			1.5m미만	
	비다짐	0.3		녹지대	0.3	전석지반처리	1.0m미만	
되메우기			면고르기	리핑암			1.0m이상	0.7
측구뚝쌓기				발파암			인 력	

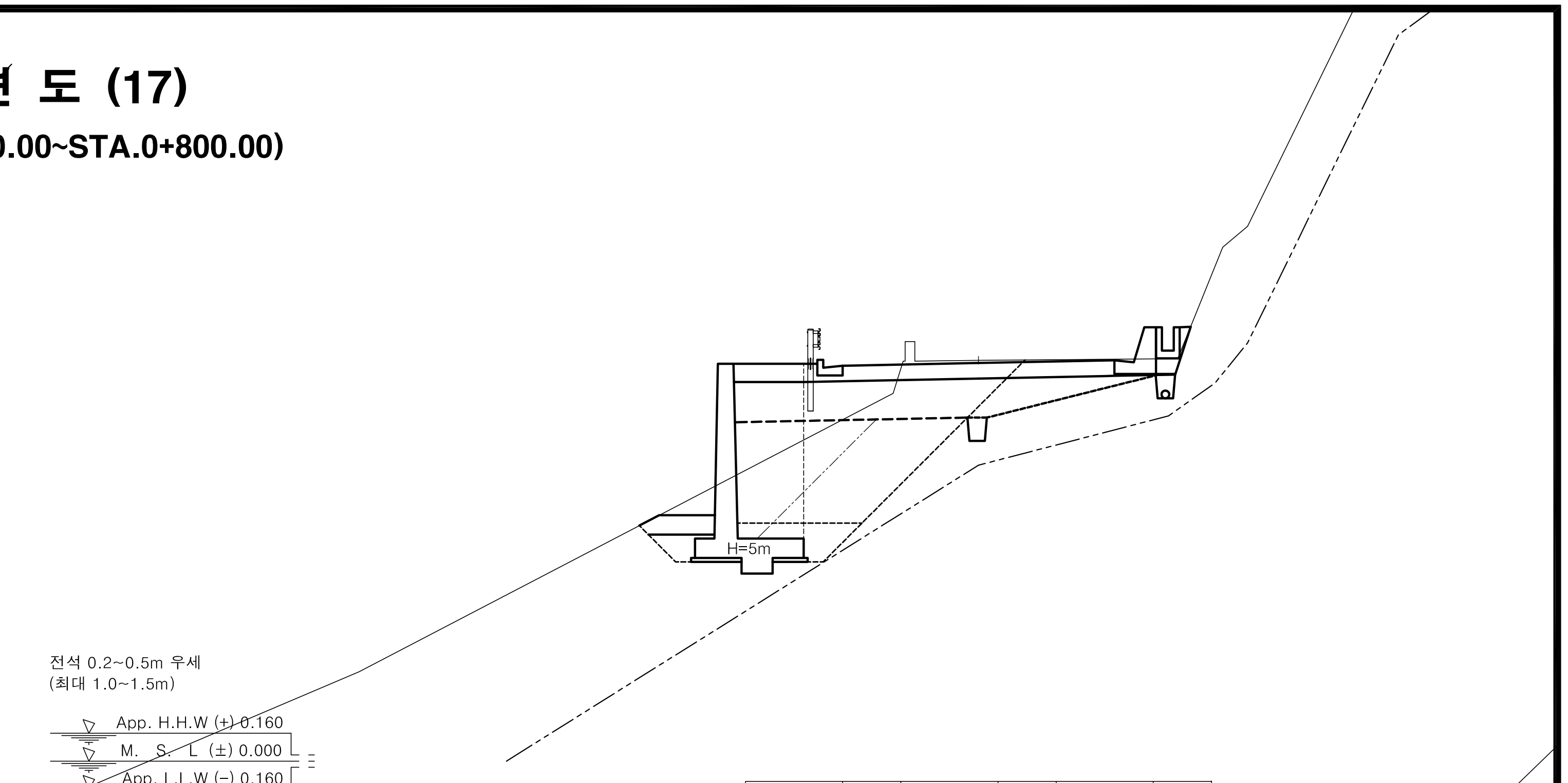

No.		0 +800.00			
기초사석유용	수 중	0.00	피	수 중 0.1m³	0.00
	수 상	0.00		수 상 0.1m³	0.87
	수중속고르기	0.00		수 중 0.2m³	0.00
	수상속고르기	0.00		수 상 0.2m³	0.00
속채움유용	수 중	0.00		수중고르기0.5이하	0.00
	수 상	0.64	복	수상고르기0.5이하	2.01
	수중고르기	0.00		수 중 1.0m³	0.00
	수상고르기	1.70		수 상 1.0m³	0.00
성토고르기	수 중	0.00		수중고르기0.6이상	0.00
	수 상	0.00	석	수상고르기0.6이상	0.00
필터매트	수 중	0.00	TTP	수 중(신규 5ton)	0.00
	수 상	0.00		수 상(신규 5ton)	0.00

측 점		0+800.00	지 반 고		10.32	계 획 고		10.25
흙깎기	토 사	3.4	표토제거 답구간	절토부		암절개면보호식재	리핑암	
	리핑암			노 상			발파암	
	발파암 미진동굴착			노 체		층따기 토사	노 상	2.2
	정밀진동제어		답외구간	절토부			노 체	
	진동제어(소규모)			노 상		발파	노 상	
	진동제어(중규모)			노 체			노 체	
	일반발파		노상준비	기존도로		측구터파기		
	브레이카			절토부		벌개제근	깎기부	
흙쌓기	노 상	6.5	비탈면보호	성토부		쌓기부	1.5m이상	
	노 체	6.2		절토부			1.5m미만	
	비다짐	0.8		녹지대	1.8	전석지반처리	1.0m미만	
되메우기			면고르기	리핑암			1.0m이상	
측구뚝쌓기				발파암			인 력	

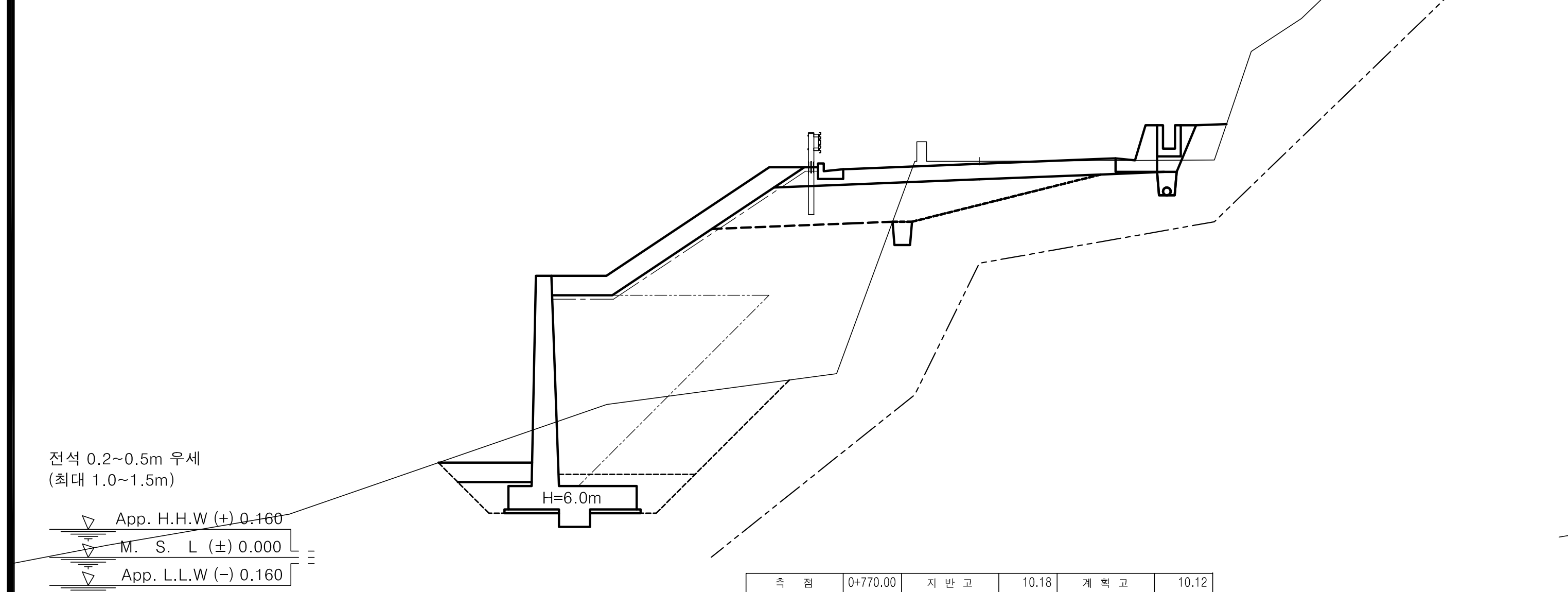

No.		0 +770.00			
기초사석유용	수 중	0.00	피	수 중 0.1m³	0.00
	수 상	0.00		수 상 0.1m³	4.56
	수중속고르기	0.00		수 중 0.2m³	0.00
	수상속고르기	0.00		수 상 0.2m³	0.00
속채움유용	수 중	0.00		수중고르기0.5이하	0.00
	수 상	0.77	복	수상고르기0.5이하	9.76
	수중고르기	0.00		수 중 1.0m³	0.00
	수상고르기	1.90		수 상 1.0m³	0.00
성토고르기	수 중	0.00		수중고르기0.6이상	0.00
	수 상	7.48	석	수상고르기0.6이상	0.00
필터매트	수 중	0.00	TTP	수 중(신규 5ton)	0.00
	수 상	9.83		수 상(신규 5ton)	0.00

측 점		0+770.00	지 반 고		10.18	계 획 고		10.12
흙깎기	토 사	2.9	표토제거 답구간	절토부		암절개면보호식재	리핑암	
	리핑암			노 상			발파암	
	발파암 미진동굴착			노 체		층따기 토사	노 상	2.8
	정밀진동제어		답외구간	절토부			노 체	
	진동제어(소규모)			노 상		발파	노 상	
	진동제어(중규모)			노 체			노 체	
	일반발파		노상준비	기존도로		측구터파기		
	브레이카			절토부	1.4	벌개제근	깎기부	
흙쌓기	노 상	4.0	비탈면보호	성토부		쌓기부	1.5m이상	
	노 체	23.2		절토부			1.5m미만	
	비다짐	0.7		녹지대	0.8	전석지반처리	1.0m미만	
되메우기			면고르기	리핑암			1.0m이상	1.2
측구뚝쌓기				발파암			인 력	

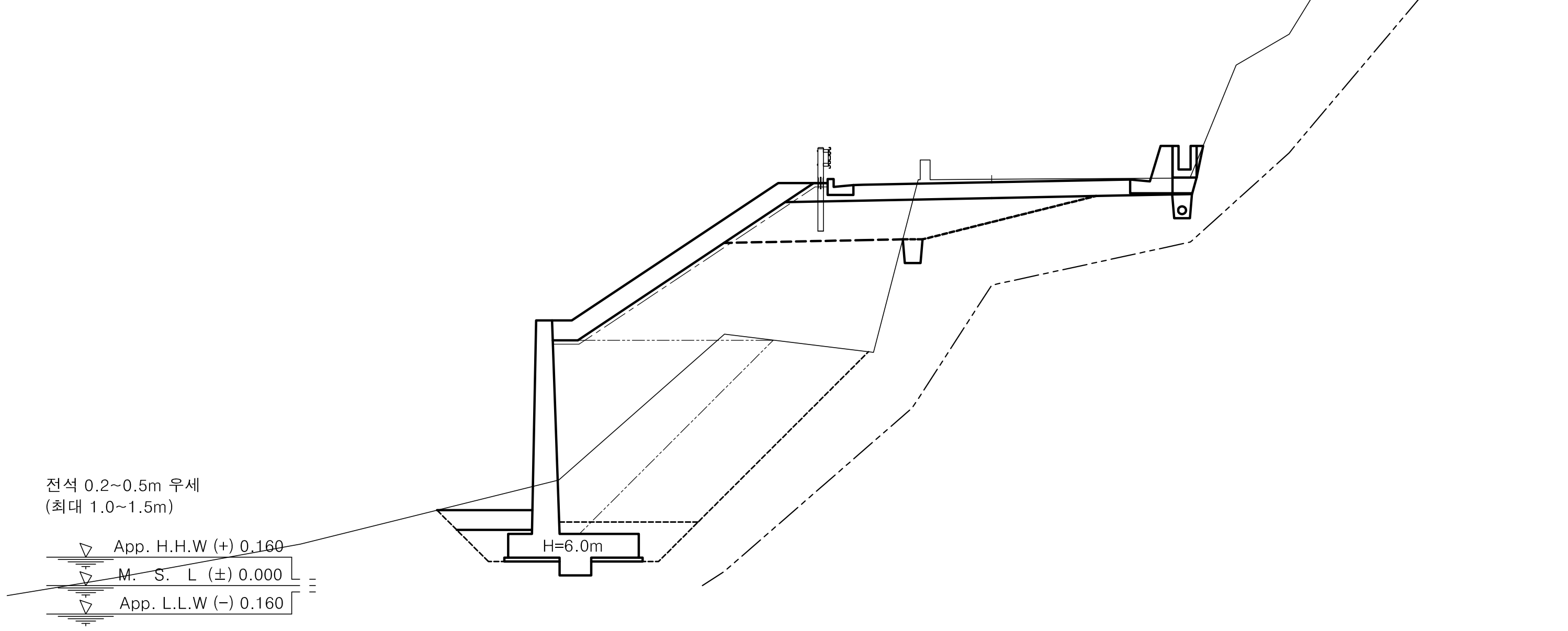

No.		0 +790.00			
기초사석유용	수 중	0.00	피	수 중 0.1m³	0.00
	수 상	0.00		수 상 0.1m³	4.72
	수중속고르기	0.00		수 중 0.2m³	0.00
	수상속고르기	0.00		수 상 0.2m³	0.00
속채움유용	수 중	0.00		수중고르기0.5이하	0.00
	수 상	0.77	복	수상고르기0.5이하	10.08
	수중고르기	0.00		수 중 1.0m³	0.00
	수상고르기	1.90		수 상 1.0m³	0.00
성토고르기	수 중	0.00		수중고르기0.6이상	0.00
	수 상	7.81	석	수상고르기0.6이상	0.00
필터매트	수 중	0.00	TTP	수 중(신규 5ton)	0.00
	수 상	10.16		수 상(신규 5ton)	0.00

측 점		0+790.00	지 반 고		10.28	계 획 고		10.21
흙깎기	토 사	3.4	표토제거 답구간	절토부		암절개면보호식재	리핑암	
	리핑암			노 상			발파암	
	발파암 미진동굴착			노 체		층따기 토사	노 상	2.6
	정밀진동제어		답외구간	절토부			노 체	
	진동제어(소규모)			노 상		발파	노 상	
	진동제어(중규모)			노 체			노 체	
	일반발파		노상준비	기존도로		측구터파기		
	브레이카			절토부	1.9	벌개제근	깎기부	
흙쌓기	노 상	3.9	비탈면보호	성토부		쌓기부	1.5m이상	
	노 체	27.5		절토부			1.5m미만	
	비다짐			녹지대		전석지반처리	1.0m미만	
되메우기			면고르기	리핑암			1.0m이상	
측구뚝쌓기				발파암			인 력	

경상북도	사 업 명	울릉도 일주도로2 건설공사			
	시설/공구				
대 림 산 업	건설분야	토 목	건설단계	실시설계	

개정번호	날짜	개 정 내 용	과업책임자	분야별책임자	설계자
△					
△					
△					
△1	2015.12.	실시설계 준공	김 성 호	노 정 훈	박 시 철

위치정보		도 면 명	6지구 횡 단 면 도 (17) (STA.0+770.00~STA.0+800.00)
축 척	1 : 100		
도면번호	C0025002-017	편철번호	2.088

적용표준 GED-01-1104 V1.5

횡 단 면 도 (18)

6지구 (STA.0+820.00~STA.0+880.00)

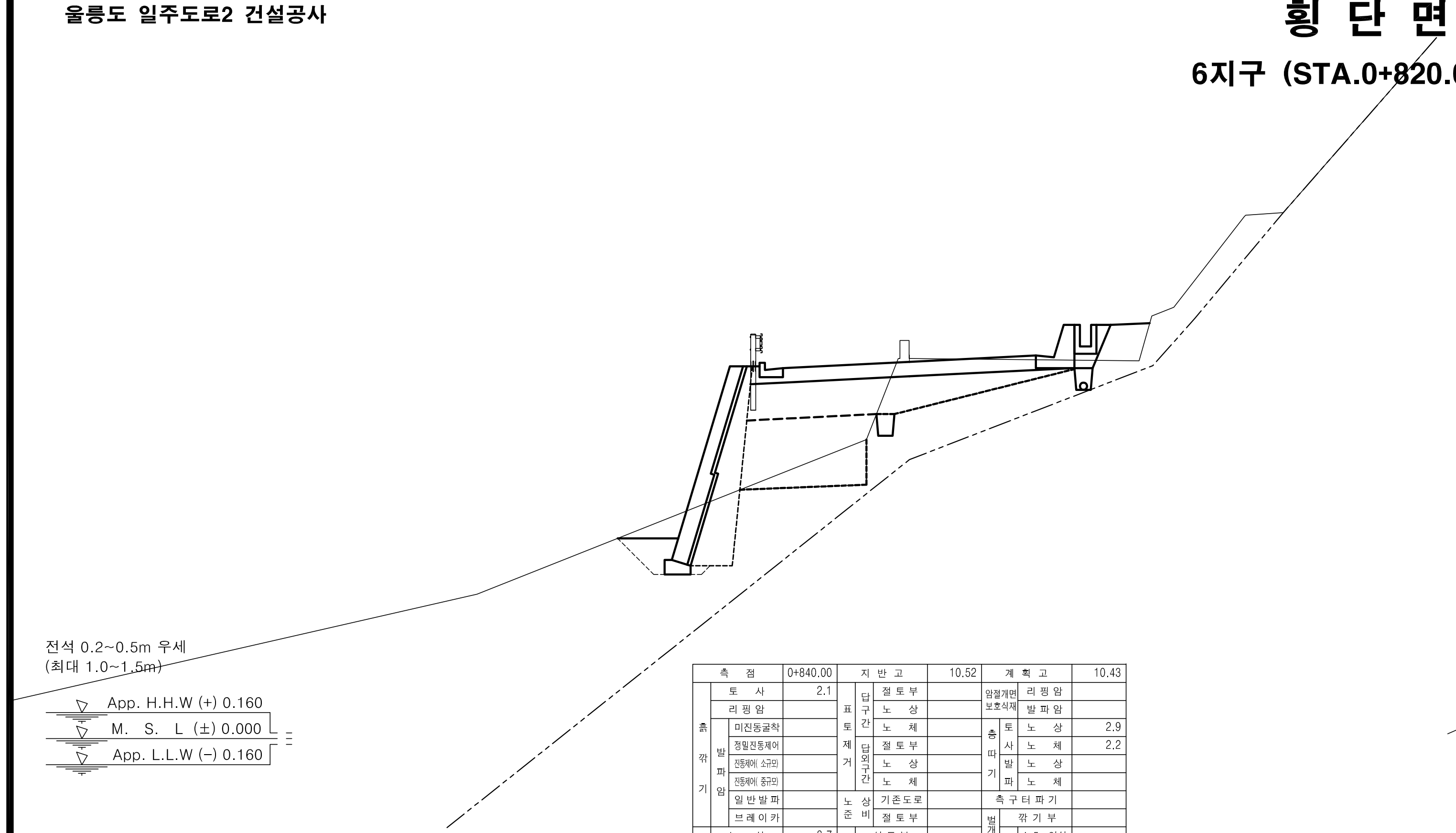

구분	값	구분	값	구분	값
측점	0+840.00	지반고	10.52	계획고	10.43
흙깎기 토사	2.1	표토제거 답구간 절토부		암절개면보호식재 리핑암	
흙깎기 리핑암		표토제거 답구간 노상		암절개면보호식재 발파암	
흙깎기 발파암 미진동굴착		표토제거 답구간 노체		층따기 토사 노상	2.9
흙깎기 발파암 정밀진동제어		표토제거 답외구간 절토부		층따기 토사 노체	2.2
흙깎기 발파암 진동제어(소규모)		표토제거 답외구간 노상		층따기 발파 노상	
흙깎기 발파암 진동제어(중규모)		표토제거 답외구간 노체		층따기 발파 노체	
흙깎기 발파암 일반발파		노상준비 기존도로		측구터파기	
흙깎기 발파암 브레이카		노상준비 절토부		벌개제근 깎기부	
흙쌓기 노상	3.7	비탈면보호 성토부		벌개제근 쌓기부 1.5m이상	
흙쌓기 노체	4.5	비탈면보호 절토부		벌개제근 쌓기부 1.5m미만	
흙쌓기 비다짐	1.1	비탈면보호 녹지대	1.1	전석지반처리 1.0m미만	
되메우기		비탈면보호 면고르기 리핑암		전석지반처리 1.0m이상	6.9
측구뚝쌓기		비탈면보호 면고르기 발파암		전석지반처리 인력	

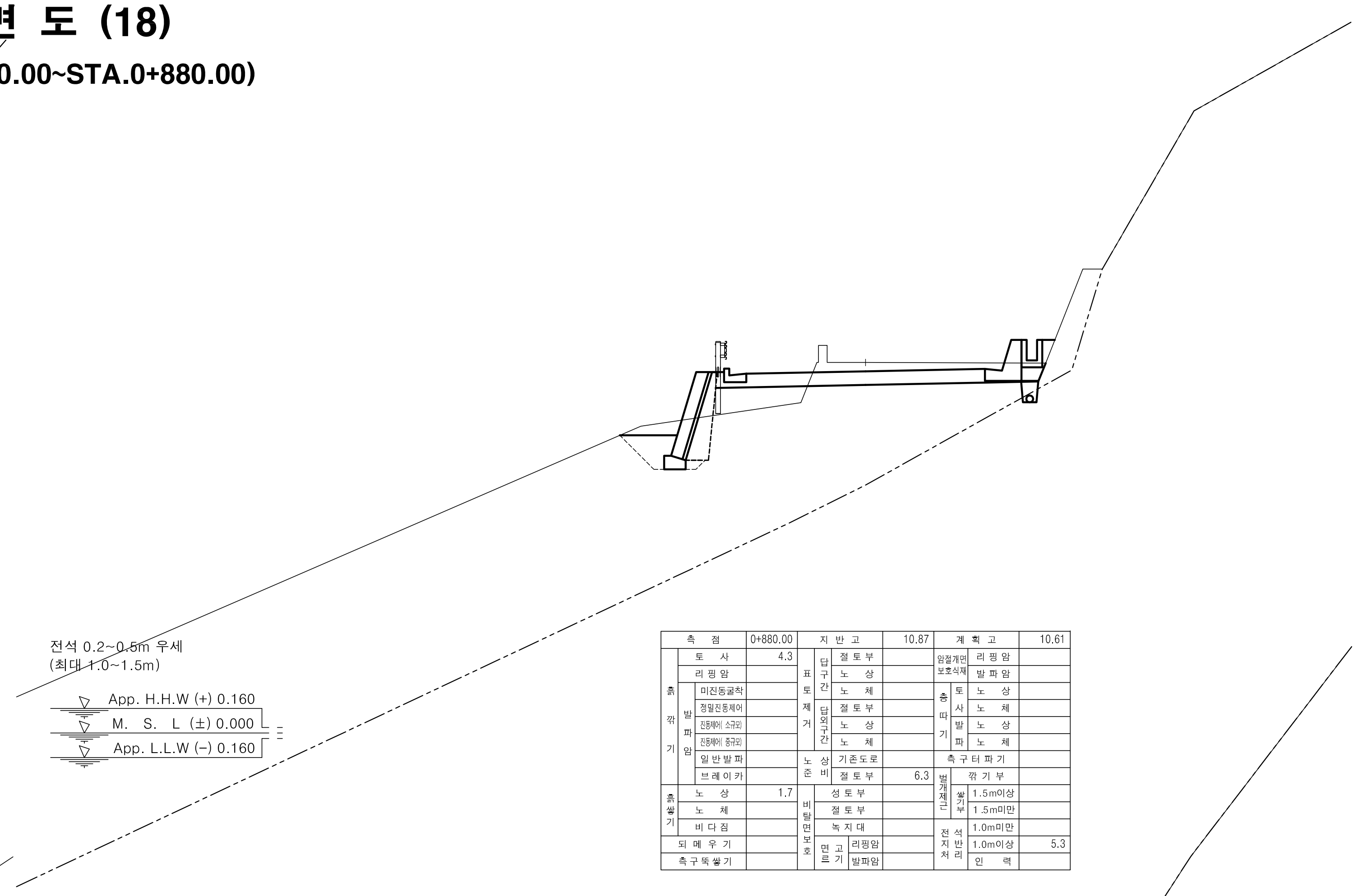

구분	값	구분	값	구분	값
측점	0+880.00	지반고	10.87	계획고	10.61
흙깎기 토사	4.3	표토제거 답구간 절토부		암절개면보호식재 리핑암	
흙깎기 리핑암		표토제거 답구간 노상		암절개면보호식재 발파암	
흙깎기 발파암 미진동굴착		표토제거 답구간 노체		층따기 토사 노상	
흙깎기 발파암 정밀진동제어		표토제거 답외구간 절토부		층따기 토사 노체	
흙깎기 발파암 진동제어(소규모)		표토제거 답외구간 노상		층따기 발파 노상	
흙깎기 발파암 진동제어(중규모)		표토제거 답외구간 노체		층따기 발파 노체	
흙깎기 발파암 일반발파		노상준비 기존도로		측구터파기	
흙깎기 발파암 브레이카		노상준비 절토부	6.3	벌개제근 깎기부	
흙쌓기 노상	1.7	비탈면보호 성토부		벌개제근 쌓기부 1.5m이상	
흙쌓기 노체		비탈면보호 절토부		벌개제근 쌓기부 1.5m미만	
흙쌓기 비다짐		비탈면보호 녹지대		전석지반처리 1.0m미만	
되메우기		비탈면보호 면고르기 리핑암		전석지반처리 1.0m이상	5.3
측구뚝쌓기		비탈면보호 면고르기 발파암		전석지반처리 인력	

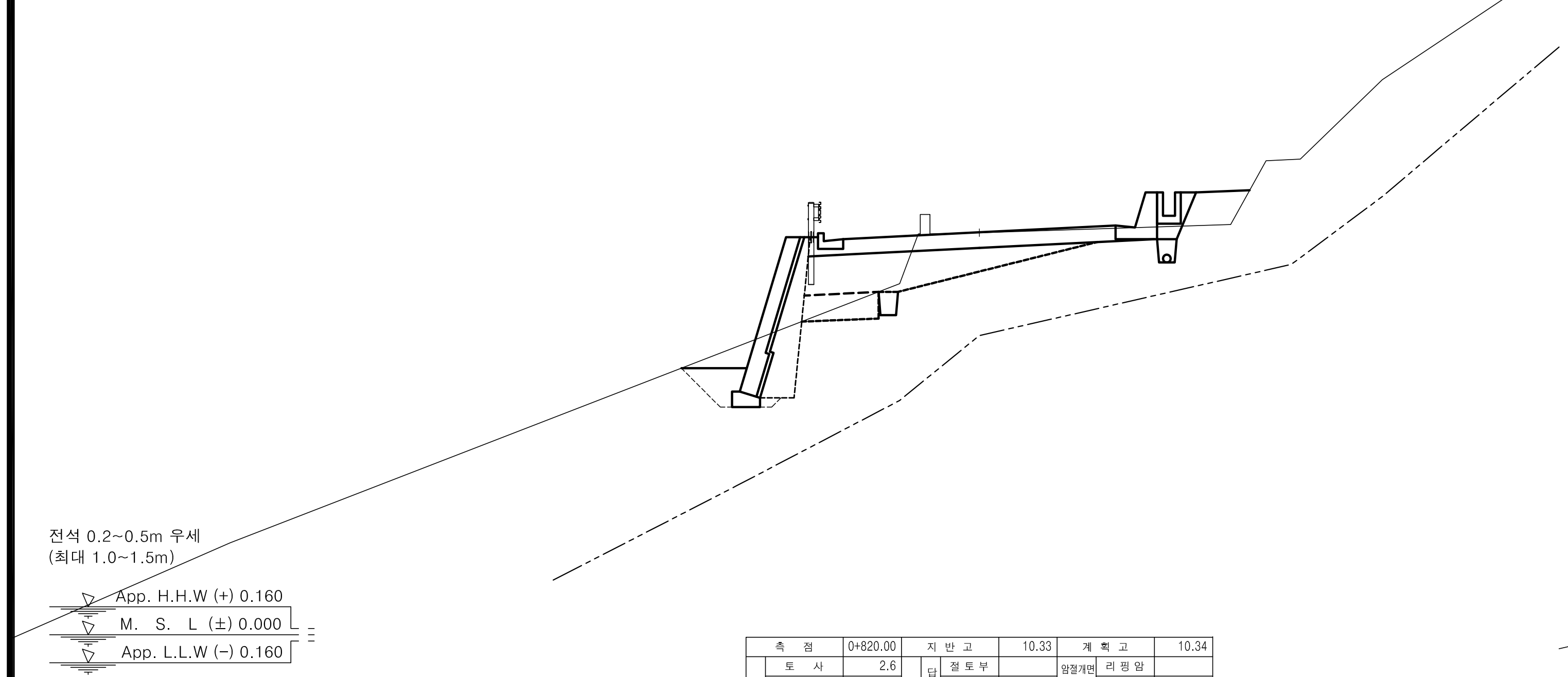

구분	값	구분	값	구분	값
측점	0+820.00	지반고	10.33	계획고	10.34
흙깎기 토사	2.6	표토제거 답구간 절토부		암절개면보호식재 리핑암	
흙깎기 리핑암		표토제거 답구간 노상		암절개면보호식재 발파암	
흙깎기 발파암 미진동굴착		표토제거 답구간 노체		층따기 토사 노상	2.5
흙깎기 발파암 정밀진동제어		표토제거 답외구간 절토부		층따기 토사 노체	0.7
흙깎기 발파암 진동제어(소규모)		표토제거 답외구간 노상		층따기 발파 노상	
흙깎기 발파암 진동제어(중규모)		표토제거 답외구간 노체		층따기 발파 노체	
흙깎기 발파암 일반발파		노상준비 기존도로		측구터파기	
흙깎기 발파암 브레이카		노상준비 절토부	1.5	벌개제근 깎기부	
흙쌓기 노상	2.5	비탈면보호 성토부		벌개제근 쌓기부 1.5m이상	
흙쌓기 노체	0.6	비탈면보호 절토부		벌개제근 쌓기부 1.5m미만	
흙쌓기 비다짐	1.1	비탈면보호 녹지대	1.4	전석지반처리 1.0m미만	
되메우기		비탈면보호 면고르기 리핑암		전석지반처리 1.0m이상	5.6
측구뚝쌓기		비탈면보호 면고르기 발파암		전석지반처리 인력	

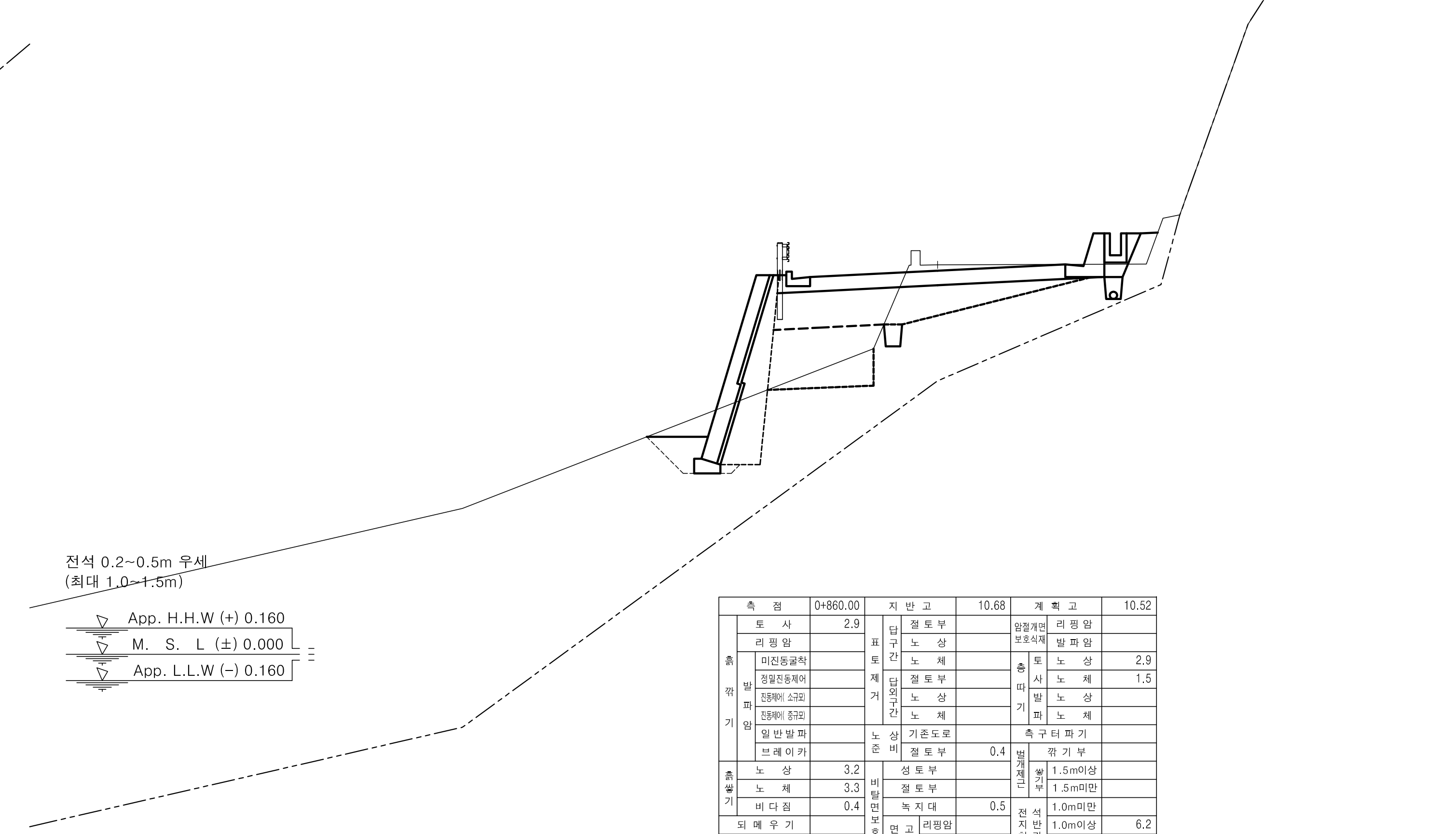

구분	값	구분	값	구분	값
측점	0+860.00	지반고	10.68	계획고	10.52
흙깎기 토사	2.9	표토제거 답구간 절토부		암절개면보호식재 리핑암	
흙깎기 리핑암		표토제거 답구간 노상		암절개면보호식재 발파암	
흙깎기 발파암 미진동굴착		표토제거 답구간 노체		층따기 토사 노상	2.9
흙깎기 발파암 정밀진동제어		표토제거 답외구간 절토부		층따기 토사 노체	1.5
흙깎기 발파암 진동제어(소규모)		표토제거 답외구간 노상		층따기 발파 노상	
흙깎기 발파암 진동제어(중규모)		표토제거 답외구간 노체		층따기 발파 노체	
흙깎기 발파암 일반발파		노상준비 기존도로		측구터파기	
흙깎기 발파암 브레이카		노상준비 절토부	0.4	벌개제근 깎기부	
흙쌓기 노상	3.2	비탈면보호 성토부		벌개제근 쌓기부 1.5m이상	
흙쌓기 노체	3.3	비탈면보호 절토부		벌개제근 쌓기부 1.5m미만	
흙쌓기 비다짐	0.4	비탈면보호 녹지대	0.5	전석지반처리 1.0m미만	
되메우기		비탈면보호 면고르기 리핑암		전석지반처리 1.0m이상	6.2
측구뚝쌓기		비탈면보호 면고르기 발파암		전석지반처리 인력	

경상북도	사업명	울릉도 일주도로2 건설공사		위치정보	
	시설/공구			축척	1 : 100
대림산업	건설분야	토목	건설단계: 실시설계	도면번호	C0025002-018
				도면명	6지구 횡 단 면 도 (18) (STA.0+820.00~STA.0+880.00)
				편철번호	2.089

개정번호	날짜	개정내용	과업책임자	분야별책임자	설계자
△					
△					
△					
△1	2015.12.	실시설계 준공	김 성 호	노 정 훈	박 시 철

적용표준 GED-01-1104 V1.5

울릉도 일주도로2 건설공사

횡 단 면 도 (19)

6지구 (STA.0+900.00~STA.0+960.00)

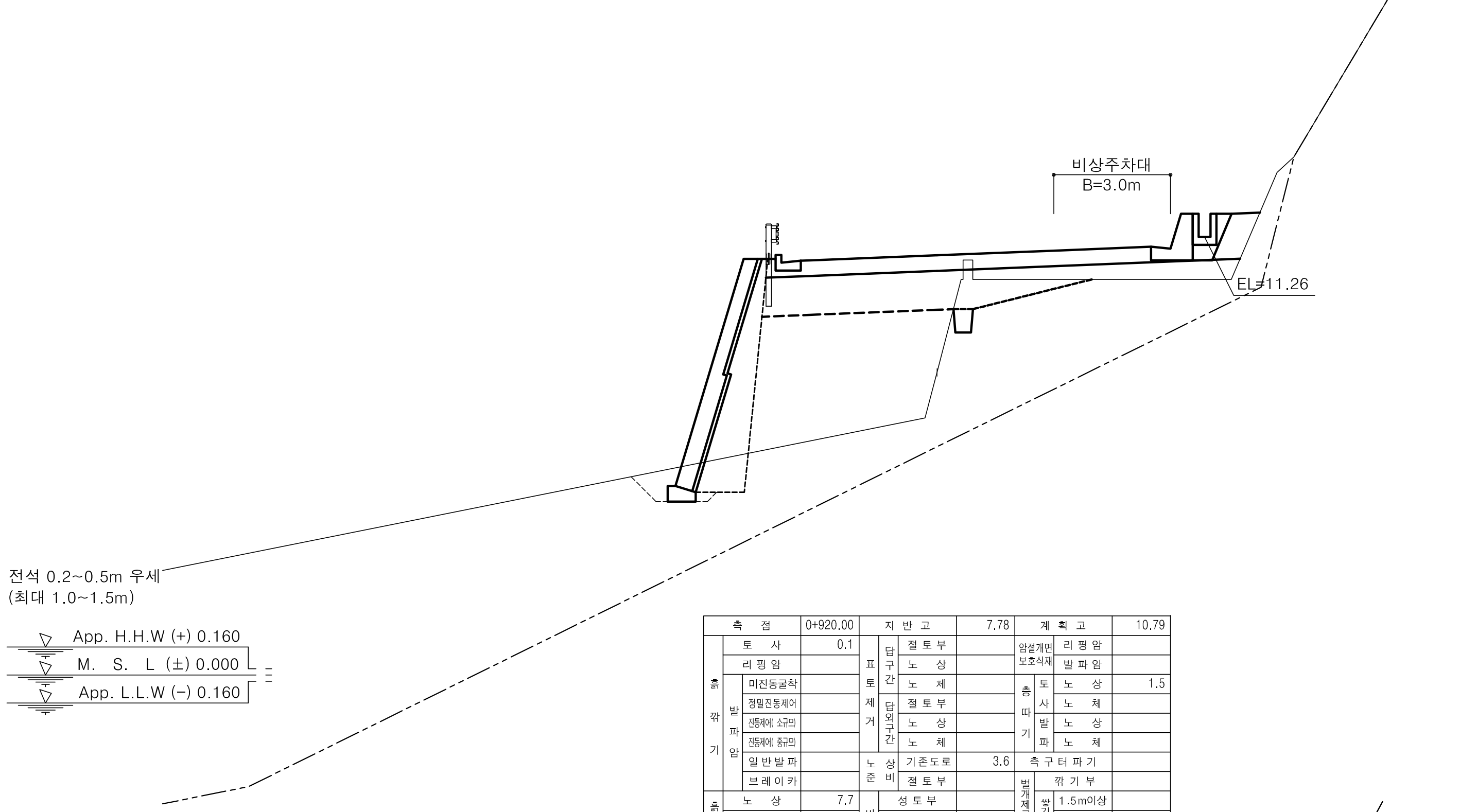

측 점	0+920.00	지 반 고	7.78	계 획 고	10.79
흙깎기 / 토 사	0.1	표토제거 / 답구간 / 절토부		암절개면 보호식재 / 리핑암	
흙깎기 / 리핑암		표토제거 / 답구간 / 노 상		암절개면 보호식재 / 발파암	
흙깎기 / 발파암 / 미진동굴착		표토제거 / 답구간 / 노 체		층따기 / 토사 / 노 상	1.5
흙깎기 / 발파암 / 정밀진동제어		표토제거 / 답외구간 / 절토부		층따기 / 토사 / 노 체	
흙깎기 / 발파암 / 진동제어(소규모)		표토제거 / 답외구간 / 노 상		층따기 / 발파 / 노 상	
흙깎기 / 발파암 / 진동제어(중규모)		표토제거 / 답외구간 / 노 체		층따기 / 발파 / 노 체	
흙깎기 / 발파암 / 일반발파		노준 / 상비 / 기존도로	3.6	측구터파기	
흙깎기 / 발파암 / 브레이카		노준 / 상비 / 절토부		벌개제근 / 깎기부	
흙쌓기 / 노 상	7.7	비탈면보호 / 성토부		벌개제근 / 쌓기부 / 1.5m이상	
흙쌓기 / 노 체	14.6	비탈면보호 / 절토부		벌개제근 / 쌓기부 / 1.5m미만	
흙쌓기 / 비다짐	0.8	비탈면보호 / 녹지대	0.7	전석지반처리 / 1.0m미만	
되메우기		비탈면보호 / 면고르기 / 리핑암		전석지반처리 / 1.0m이상	7.6
측구뚝쌓기		비탈면보호 / 면고르기 / 발파암		전석지반처리 / 인 력	

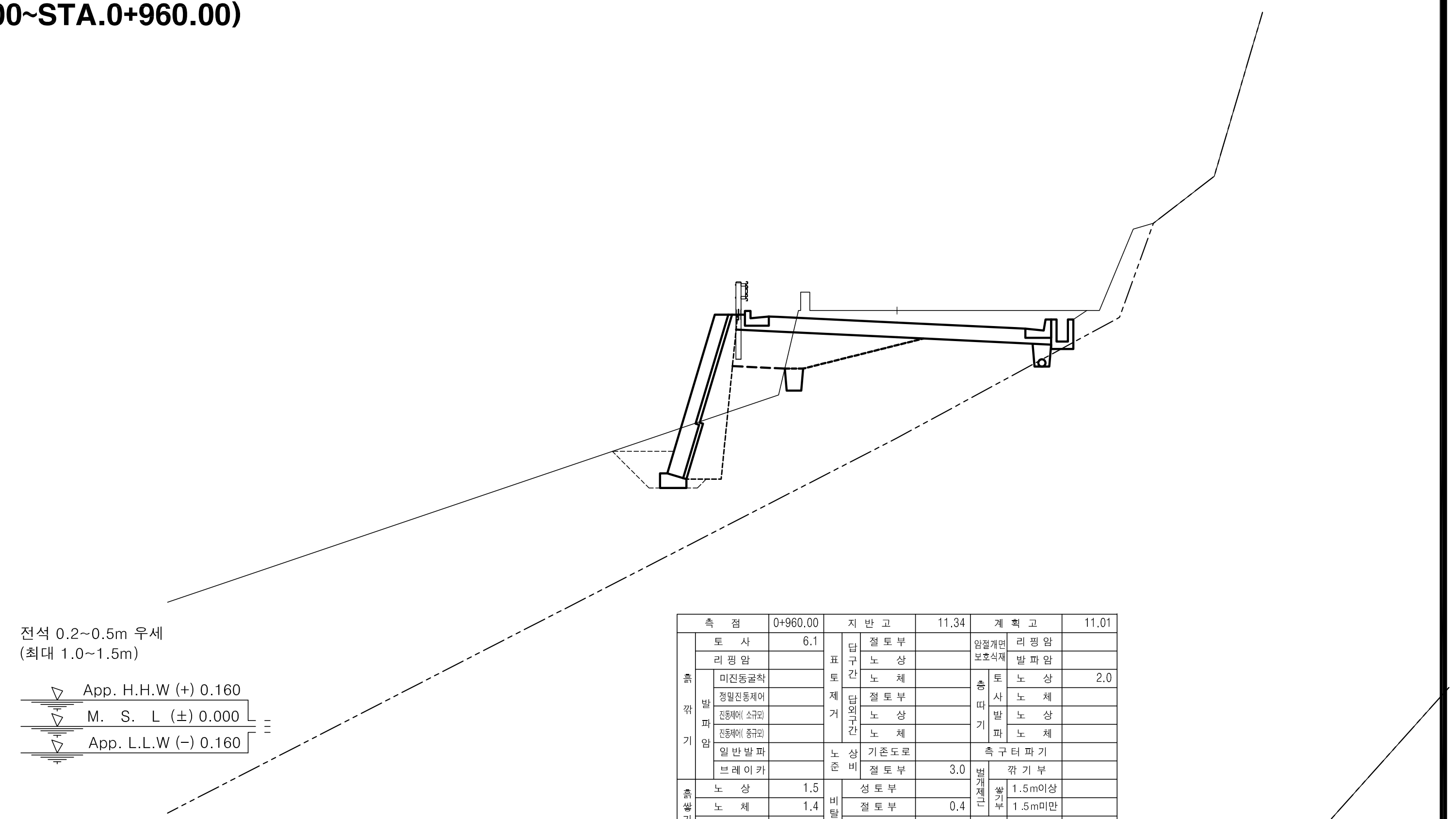

측 점	0+960.00	지 반 고	11.34	계 획 고	11.01
흙깎기 / 토 사	6.1	표토제거 / 답구간 / 절토부		암절개면 보호식재 / 리핑암	
흙깎기 / 리핑암		표토제거 / 답구간 / 노 상		암절개면 보호식재 / 발파암	
흙깎기 / 발파암 / 미진동굴착		표토제거 / 답구간 / 노 체		층따기 / 토사 / 노 상	2.0
흙깎기 / 발파암 / 정밀진동제어		표토제거 / 답외구간 / 절토부		층따기 / 토사 / 노 체	
흙깎기 / 발파암 / 진동제어(소규모)		표토제거 / 답외구간 / 노 상		층따기 / 발파 / 노 상	
흙깎기 / 발파암 / 진동제어(중규모)		표토제거 / 답외구간 / 노 체		층따기 / 발파 / 노 체	
흙깎기 / 발파암 / 일반발파		노준 / 상비 / 기존도로		측구터파기	
흙깎기 / 발파암 / 브레이카		노준 / 상비 / 절토부	3.0	벌개제근 / 깎기부	
흙쌓기 / 노 상	1.5	비탈면보호 / 성토부		벌개제근 / 쌓기부 / 1.5m이상	
흙쌓기 / 노 체	1.4	비탈면보호 / 절토부	0.4	벌개제근 / 쌓기부 / 1.5m미만	
흙쌓기 / 비다짐		비탈면보호 / 녹지대		전석지반처리 / 1.0m미만	
되메우기		비탈면보호 / 면고르기 / 리핑암		전석지반처리 / 1.0m이상	4.5
측구뚝쌓기		비탈면보호 / 면고르기 / 발파암		전석지반처리 / 인 력	

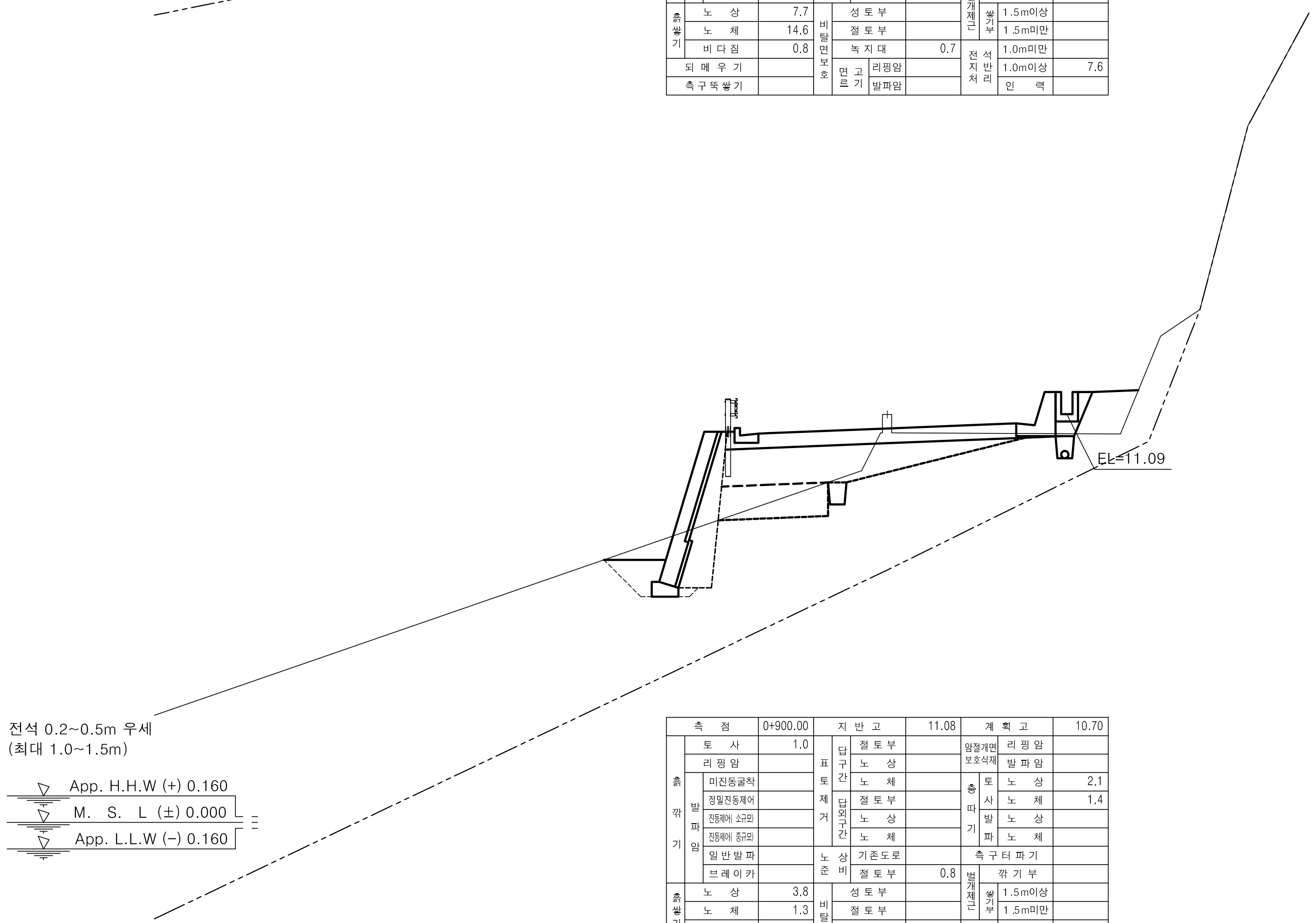

측 점	0+900.00	지 반 고	11.08	계 획 고	10.70
흙깎기 / 토 사	1.0	표토제거 / 답구간 / 절토부		암절개면 보호식재 / 리핑암	
흙깎기 / 리핑암		표토제거 / 답구간 / 노 상		암절개면 보호식재 / 발파암	
흙깎기 / 발파암 / 미진동굴착		표토제거 / 답구간 / 노 체		층따기 / 토사 / 노 상	2.1
흙깎기 / 발파암 / 정밀진동제어		표토제거 / 답외구간 / 절토부		층따기 / 토사 / 노 체	1.4
흙깎기 / 발파암 / 진동제어(소규모)		표토제거 / 답외구간 / 노 상		층따기 / 발파 / 노 상	
흙깎기 / 발파암 / 진동제어(중규모)		표토제거 / 답외구간 / 노 체		층따기 / 발파 / 노 체	
흙깎기 / 발파암 / 일반발파		노준 / 상비 / 기존도로		측구터파기	
흙깎기 / 발파암 / 브레이카		노준 / 상비 / 절토부	0.8	벌개제근 / 깎기부	
흙쌓기 / 노 상	3.8	비탈면보호 / 성토부		벌개제근 / 쌓기부 / 1.5m이상	
흙쌓기 / 노 체	1.3	비탈면보호 / 절토부		벌개제근 / 쌓기부 / 1.5m미만	
흙쌓기 / 비다짐	1.4	비탈면보호 / 녹지대	1.2	전석지반처리 / 1.0m미만	
되메우기		비탈면보호 / 면고르기 / 리핑암		전석지반처리 / 1.0m이상	7.0
측구뚝쌓기		비탈면보호 / 면고르기 / 발파암		전석지반처리 / 인 력	

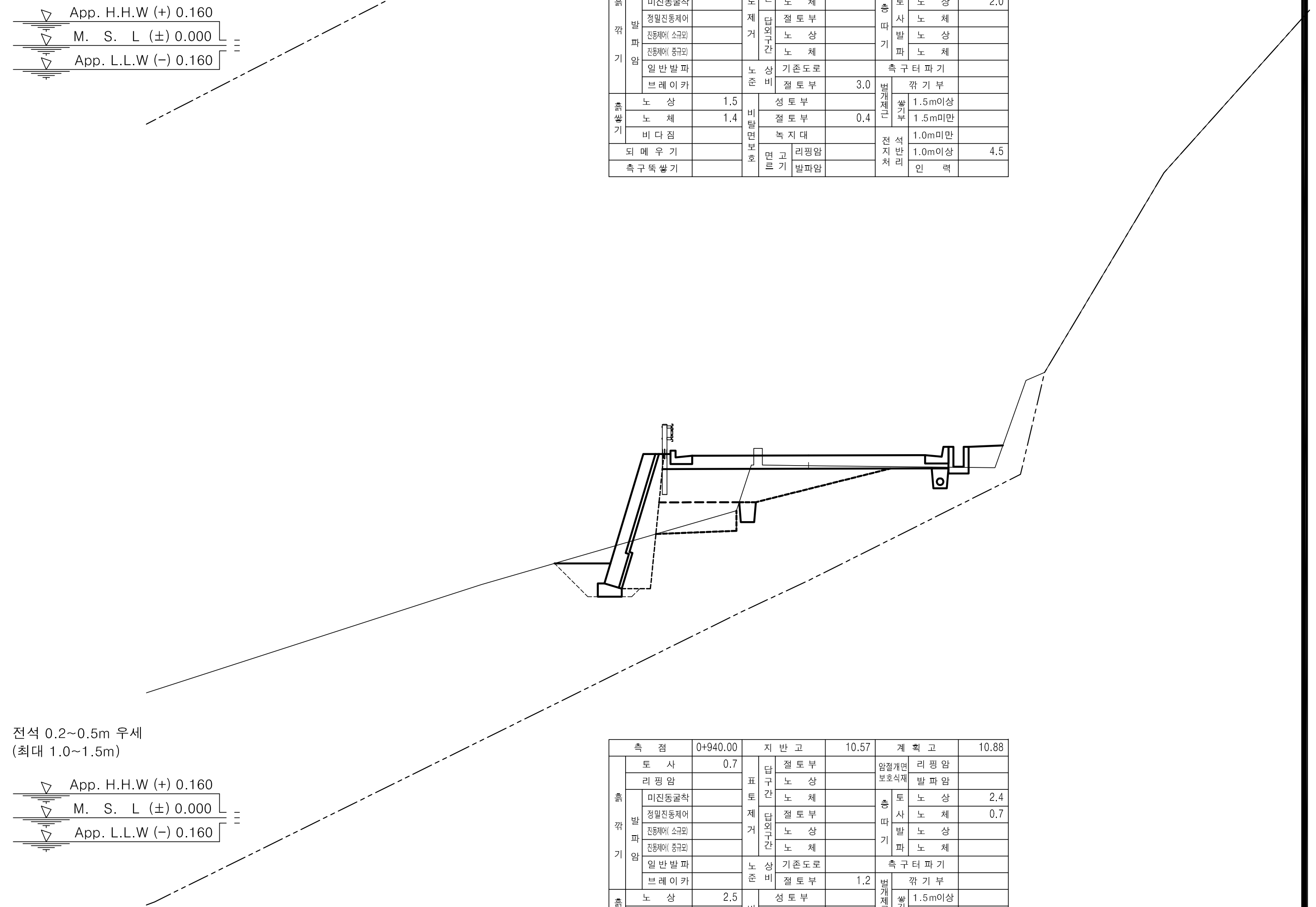

측 점	0+940.00	지 반 고	10.57	계 획 고	10.88
흙깎기 / 토 사	0.7	표토제거 / 답구간 / 절토부		암절개면 보호식재 / 리핑암	
흙깎기 / 리핑암		표토제거 / 답구간 / 노 상		암절개면 보호식재 / 발파암	
흙깎기 / 발파암 / 미진동굴착		표토제거 / 답구간 / 노 체		층따기 / 토사 / 노 상	2.4
흙깎기 / 발파암 / 정밀진동제어		표토제거 / 답외구간 / 절토부		층따기 / 토사 / 노 체	0.7
흙깎기 / 발파암 / 진동제어(소규모)		표토제거 / 답외구간 / 노 상		층따기 / 발파 / 노 상	
흙깎기 / 발파암 / 진동제어(중규모)		표토제거 / 답외구간 / 노 체		층따기 / 발파 / 노 체	
흙깎기 / 발파암 / 일반발파		노준 / 상비 / 기존도로		측구터파기	
흙깎기 / 발파암 / 브레이카		노준 / 상비 / 절토부	1.2	벌개제근 / 깎기부	
흙쌓기 / 노 상	2.5	비탈면보호 / 성토부		벌개제근 / 쌓기부 / 1.5m이상	
흙쌓기 / 노 체	1.4	비탈면보호 / 절토부		벌개제근 / 쌓기부 / 1.5m미만	
흙쌓기 / 비다짐	0.6	비탈면보호 / 녹지대	1.0	전석지반처리 / 1.0m미만	
되메우기		비탈면보호 / 면고르기 / 리핑암		전석지반처리 / 1.0m이상	5.5
측구뚝쌓기		비탈면보호 / 면고르기 / 발파암		전석지반처리 / 인 력	

경상북도 / 대 림 산 업				
사 업 명	울릉도 일주도로2 건설공사			
시설/공구				
건설분야	토 목	건설단계	실시설계	

개정번호	날짜	개 정 내 용	과업책임자	분야별책임자	설계자
△					
△					
△					
△1	2015.12.	실시설계 준공	김 성 호	노 정 훈	박 시 철

위치정보		도 면 명	6지구 횡 단 면 도 (19) (STA.0+900.00~STA.0+960.00)
축 척	1 : 100		
도면번호	C0025002-019	편철번호	2.090

적용표준 GED-01-1104 V1.5

울릉도 일주도로2 건설공사

횡 단 면 도 (20)

6지구 (STA.0+980.00~STA.1+010.00)

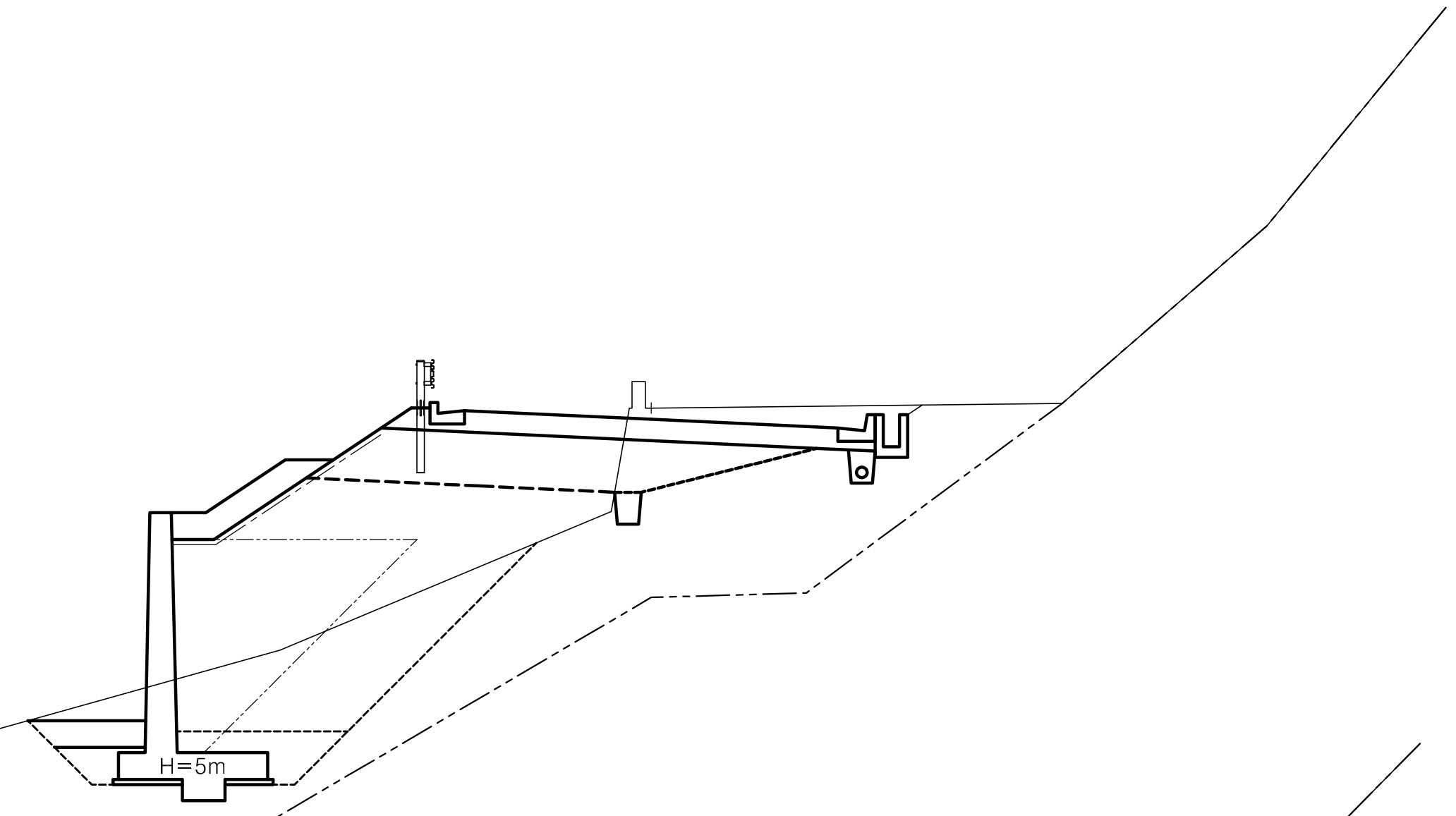

전석 0.2~0.5m 우세
(최대 1.0~1.5m)

App. H.H.W (+) 0.160
M. S. L (±) 0.000
App. L.L.W (−) 0.160

No.	0 +990.00				
기초사석유용	수 중	0.00	피복석	수 중 0.1m³	0.00
	수 상	0.00		수 상 0.1m³	2.46
	수중속고르기	0.00		수 중 0.2m³	0.00
	수상속고르기	0.00		수 상 0.2m³	0.00
속채움유용	수 중	0.00		수중고르기0.5이하	0.00
	수 상	0.64		수상고르기0.5이하	5.55
	수중고르기	0.00		수 중 1.0m³	0.00
	수상고르기	1.70		수 상 1.0m³	0.00
성토고르기	수 중	0.00		수중고르기0.6이상	0.00
	수 상	3.48		수상고르기0.6이상	0.00
필터매트	수 중	0.00	TTP	수 중(신규 5ton)	0.00
	수 상	5.48		수 상(신규 5ton)	0.00

측 점		0+990.00	지 반 고		11.97	계 획 고		11.76
흙깎기	토 사	4.1	표토제거 답구간	절토부		암절개면보호식재	리핑암	
	리핑암			노 상			발파암	
	발파암 미진동굴착			노 체		층따기 토사	노 상	2.0
	정밀진동제어		답외구간	절토부			노 체	
	진동제어(소규모)			노 상		발파	노 상	
	진동제어(중규모)			노 체			노 체	
	일반발파		노상준비	기존도로		측구터파기		
	브레이카			절토부	0.6	벌개제근	깎기부	
흙쌓기	노 상	5.2	비탈면보호	성토부	1.8	쌓기부	1.5m이상	
	노 체	14.8		절토부	0.3		1.5m미만	
	비다짐	1.1		녹지대		전석지반처리	1.0m미만	
되메우기			면고르기	리핑암			1.0m이상	1.4
측구뚝쌓기				발파암			인 력	

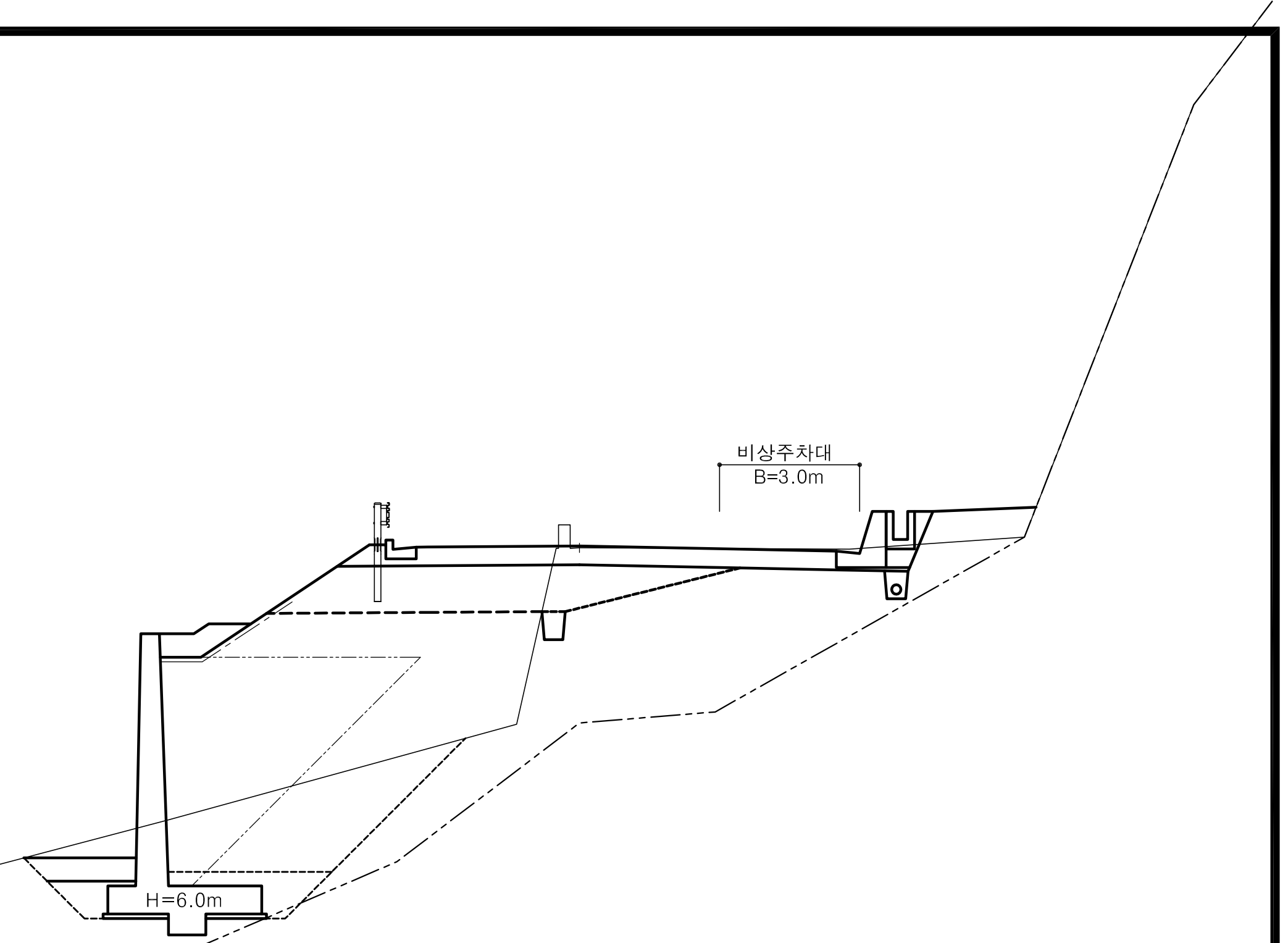

전석 0.2~0.5m 우세
(최대 1.0~1.5m)

App. H.H.W (+) 0.160
M. S. L (±) 0.000
App. L.L.W (−) 0.160

No.	1 +10.00				
기초사석유용	수 중	0.00	피복석	수 중 0.1m³	0.00
	수 상	0.00		수 상 0.1m³	1.90
	수중속고르기	0.00		수 중 0.2m³	0.00
	수상속고르기	0.00		수 상 0.2m³	0.00
속채움유용	수 중	0.00		수중고르기0.5이하	0.00
	수 상	0.77		수상고르기0.5이하	4.43
	수중고르기	0.00		수 중 1.0m³	0.00
	수상고르기	1.90		수 상 1.0m³	0.00
성토고르기	수 중	0.00		수중고르기0.6이상	0.00
	수 상	2.15		수상고르기0.6이상	0.00
필터매트	수 중	0.00	TTP	수 중(신규 5ton)	0.00
	수 상	4.15		수 상(신규 5ton)	0.00

측 점		1+10.00	지 반 고		12.63	계 획 고		12.67
흙깎기	토 사	3.4	표토제거 답구간	절토부		암절개면보호식재	리핑암	
	리핑암			노 상			발파암	
	발파암 미진동굴착			노 체		층따기 토사	노 상	2.3
	정밀진동제어		답외구간	절토부			노 체	
	진동제어(소규모)			노 상		발파	노 상	
	진동제어(중규모)			노 체			노 체	
	일반발파		노상준비	기존도로		측구터파기		
	브레이카			절토부	3.1	벌개제근	깎기부	
흙쌓기	노 상	5.3	비탈면보호	성토부	3.1	쌓기부	1.5m이상	
	노 체	19.1		절토부			1.5m미만	
	비다짐	1.5		녹지대	2.2	전석지반처리	1.0m미만	
되메우기			면고르기	리핑암			1.0m이상	1.1
측구뚝쌓기				발파암			인 력	

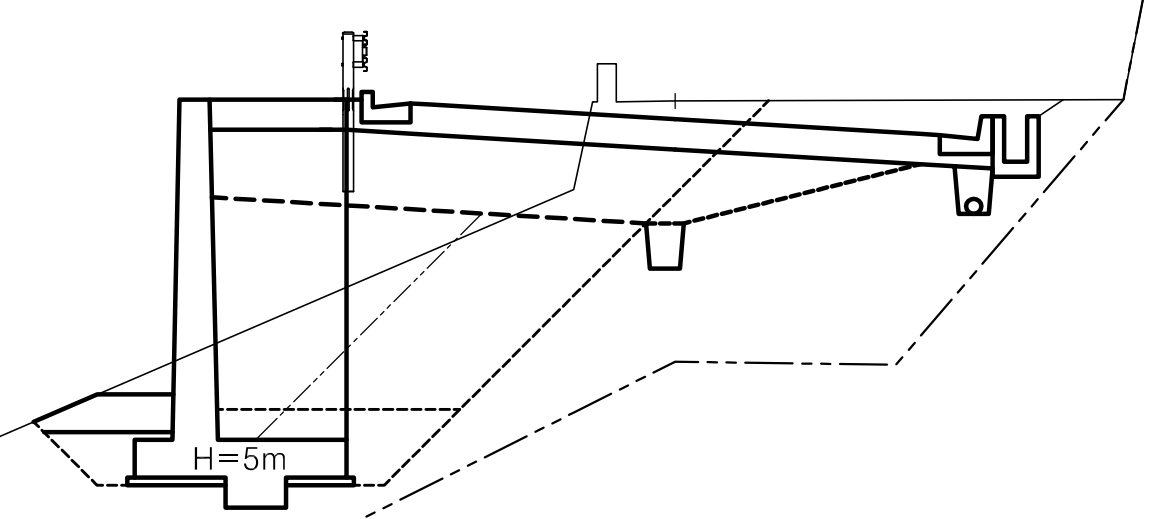

전석 0.2~0.5m 우세
(최대 1.0~1.5m)

App. H.H.W (+) 0.160
M. S. L (±) 0.000
App. L.L.W (−) 0.160

No.	0 +980.00				
기초사석유용	수 중	0.00	피복석	수 중 0.1m³	0.00
	수 상	0.00		수 상 0.1m³	0.76
	수중속고르기	0.00		수 중 0.2m³	0.00
	수상속고르기	0.00		수 상 0.2m³	0.00
속채움유용	수 중	0.00		수중고르기0.5이하	0.00
	수 상	0.64		수상고르기0.5이하	1.92
	수중고르기	0.00		수 중 1.0m³	0.00
	수상고르기	1.70		수 상 1.0m³	0.00
성토고르기	수 중	0.00		수중고르기0.6이상	0.00
	수 상	0.00		수상고르기0.6이상	0.00
필터매트	수 중	0.00	TTP	수 중(신규 5ton)	0.00
	수 상	0.00		수 상(신규 5ton)	0.00

측 점		0+980.00	지 반 고		11.67	계 획 고		11.43
흙깎기	토 사	3.3	표토제거 답구간	절토부		암절개면보호식재	리핑암	
	리핑암			노 상			발파암	
	발파암 미진동굴착			노 체		층따기 토사	노 상	1.5
	정밀진동제어		답외구간	절토부			노 체	
	진동제어(소규모)			노 상		발파	노 상	
	진동제어(중규모)			노 체			노 체	
	일반발파		노상준비	기존도로		측구터파기		
	브레이카			절토부	0.5	벌개제근	깎기부	
흙쌓기	노 상	6.1	비탈면보호	성토부		쌓기부	1.5m이상	
	노 체	5.8		절토부	0.4		1.5m미만	
	비다짐			녹지대		전석지반처리	1.0m미만	
되메우기			면고르기	리핑암			1.0m이상	
측구뚝쌓기				발파암			인 력	

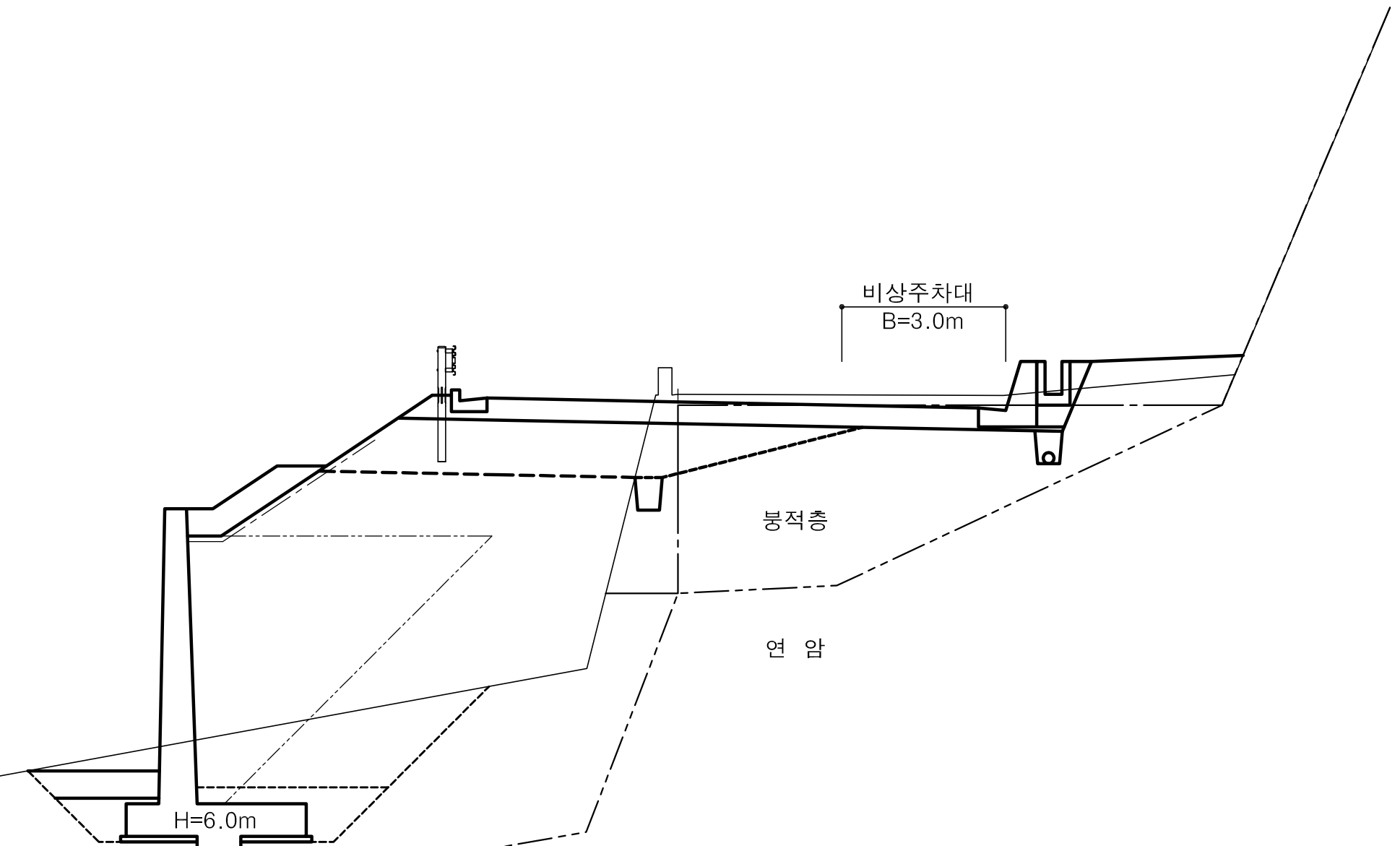

전석 0.2~0.5m 우세
(최대 1.0~1.5m)

App. H.H.W (+) 0.160
M. S. L (±) 0.000
App. L.L.W (−) 0.160

No.	1 +0.00				
기초사석유용	수 중	0.00	피복석	수 중 0.1m³	0.00
	수 상	0.00		수 상 0.1m³	2.29
	수중속고르기	0.00		수 중 0.2m³	0.00
	수상속고르기	0.00		수 상 0.2m³	0.00
속채움유용	수 중	0.00		수중고르기0.5이하	0.00
	수 상	0.77		수상고르기0.5이하	5.21
	수중고르기	0.00		수 중 1.0m³	0.00
	수상고르기	1.90		수 상 1.0m³	0.00
성토고르기	수 중	0.00		수중고르기0.6이상	0.00
	수 상	2.94		수상고르기0.6이상	0.00
필터매트	수 중	0.00	TTP	수 중(신규 5ton)	0.00
	수 상	4.94		수 상(신규 5ton)	0.00

측 점		1+0.00	지 반 고		12.31	계 획 고		12.17
흙깎기	토 사	4.7	표토제거 답구간	절토부		암절개면보호식재	리핑암	
	리핑암			노 상			발파암	
	발파암 미진동굴착			노 체		층따기 토사	노 상	0.0
	정밀진동제어		답외구간	절토부			노 체	
	진동제어(소규모)			노 상		발파	노 상	
	진동제어(중규모)			노 체			노 체	
	일반발파		노상준비	기존도로		측구터파기		
	브레이카			절토부	3.2	벌개제근	깎기부	
흙쌓기	노 상	5.2	비탈면보호	성토부	2.3	쌓기부	1.5m이상	
	노 체	21.5		절토부			1.5m미만	
	비다짐	1.2		녹지대	2.8	전석지반처리	1.0m미만	
되메우기			면고르기	리핑암			1.0m이상	1.8
측구뚝쌓기				발파암			인 력	

경상북도 / 대림산업				
사 업 명	울릉도 일주도로2 건설공사			
시설/공구				
건설분야	토 목	건설단계	실시설계	

개정번호	날짜	개 정 내 용	과업책임자	분야별책임자	설계자
△					
△					
△					
1	2015.12.	실시설계 준공	김 성 호	노 정 훈	박 시 철

위치정보		도 면 명	6지구 횡 단 면 도 (20) (STA.0+980.00~STA.1+010.00)
축 척	1 : 100		
도면번호	C0025002-020	편철번호	2.091

적용표준 GED-01-1104 V1.5

울릉도 일주도로2 건설공사

횡 단 면 도 (21)

6지구 (STA.1+020.00~STA.1+050.00)

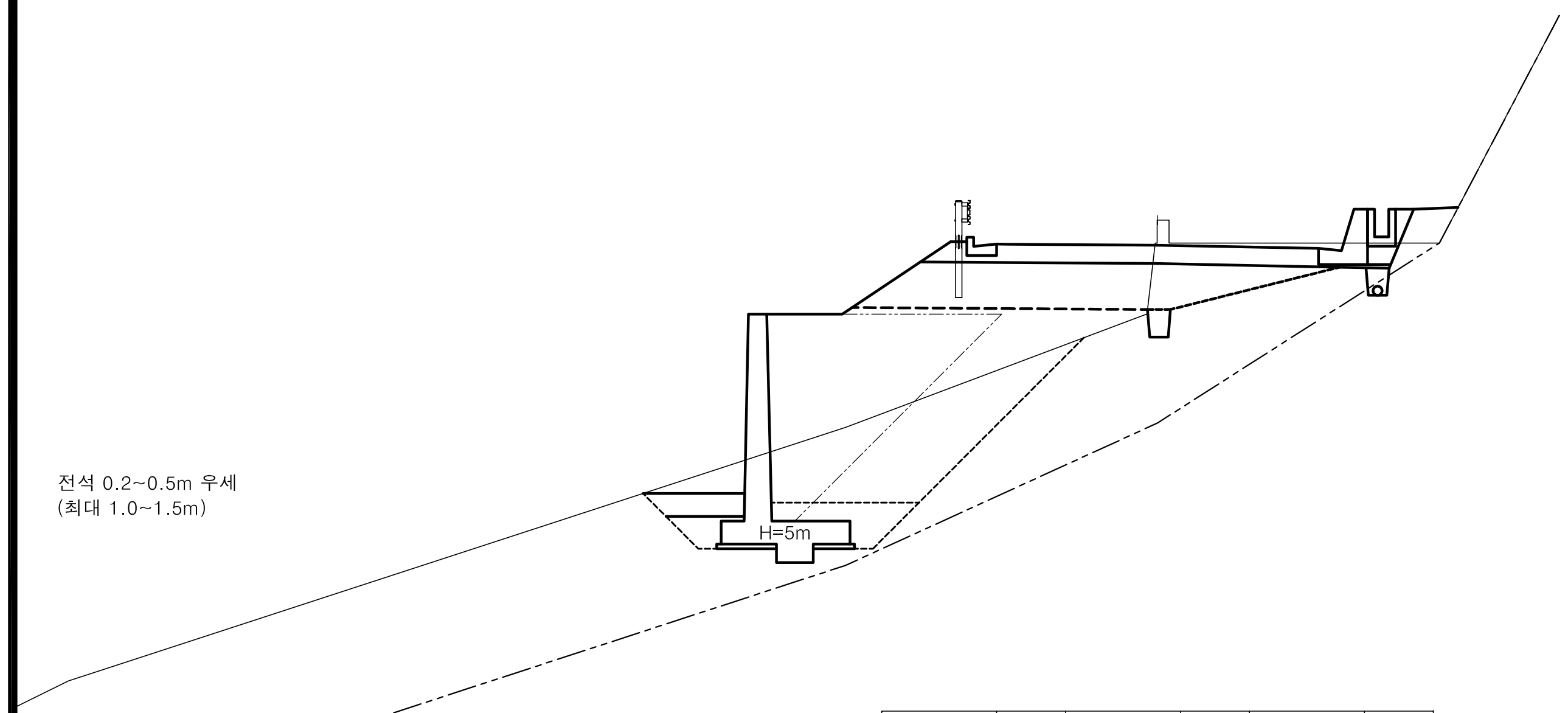

App. H.H.W (+) 0.160
M. S. L (±) 0.000
App. L.L.W (−) 0.160

No.		1 +30.00			
기초사석유용	수 중	0.00	피복석	수 중 0.1m³	0.00
기초사석유용	수 상	0.00	피복석	수 상 0.1m³	0.98
기초사석유용	수중속고르기	0.00	피복석	수 중 0.2m³	0.00
기초사석유용	수상속고르기	0.00	피복석	수 상 0.2m³	0.00
속채움유용	수 중	0.00	피복석	수중고르기0.5이하	0.00
속채움유용	수 상	0.64	피복석	수상고르기0.5이하	2.21
속채움유용	수중고르기	0.00	피복석	수 중 1.0m³	0.00
속채움유용	수상고르기	1.70	피복석	수 상 1.0m³	0.00
성토고르기	수 중	0.00	피복석	수중고르기0.6이상	0.00
성토고르기	수 상	0.00	피복석	수상고르기0.6이상	0.00
필터매트	수 중	0.00	TTP	수 중(신규 5ton)	0.00
필터매트	수 상	0.00	TTP	수 상(신규 5ton)	0.00

측 점		1+30.00	지 반 고		14.45	계 획 고		13.91
흙깎기	토 사	2.7	표토제거 답구간	절토부		암절개면보호식재	리핑암	
흙깎기	리핑암		표토제거 답구간	노 상		암절개면보호식재	발파암	
흙깎기 발파암	미진동굴착		표토제거 답구간	노 체		층따기 토사	노 상	2.3
흙깎기 발파암	정밀진동제어		표토제거 답외구간	절토부		층따기 토사	노 체	
흙깎기 발파암	진동제어(소규모)		표토제거 답외구간	노 상		층따기 발파	노 상	
흙깎기 발파암	진동제어(중규모)		표토제거 답외구간	노 체		층따기 발파	노 체	
흙깎기 발파암	일반발파		노상준비	기존도로		측구터파기		
흙깎기 발파암	브레이카		노상준비	절토부	0.6	벌개제근	깎기부	
흙쌓기	노 상	5.7	비탈면보호	성토부	2.8	벌개제근 쌓기부	1.5m이상	
흙쌓기	노 체	10.4	비탈면보호	절토부		벌개제근 쌓기부	1.5m미만	
흙쌓기	비다짐	0.7	비탈면보호	녹지대	1.0	전석지반처리	1.0m미만	
되메우기			비탈면보호 면고르기	리핑암		전석지반처리	1.0m이상	1.4
측구뚝쌓기			비탈면보호 면고르기	발파암		전석지반처리	인 력	

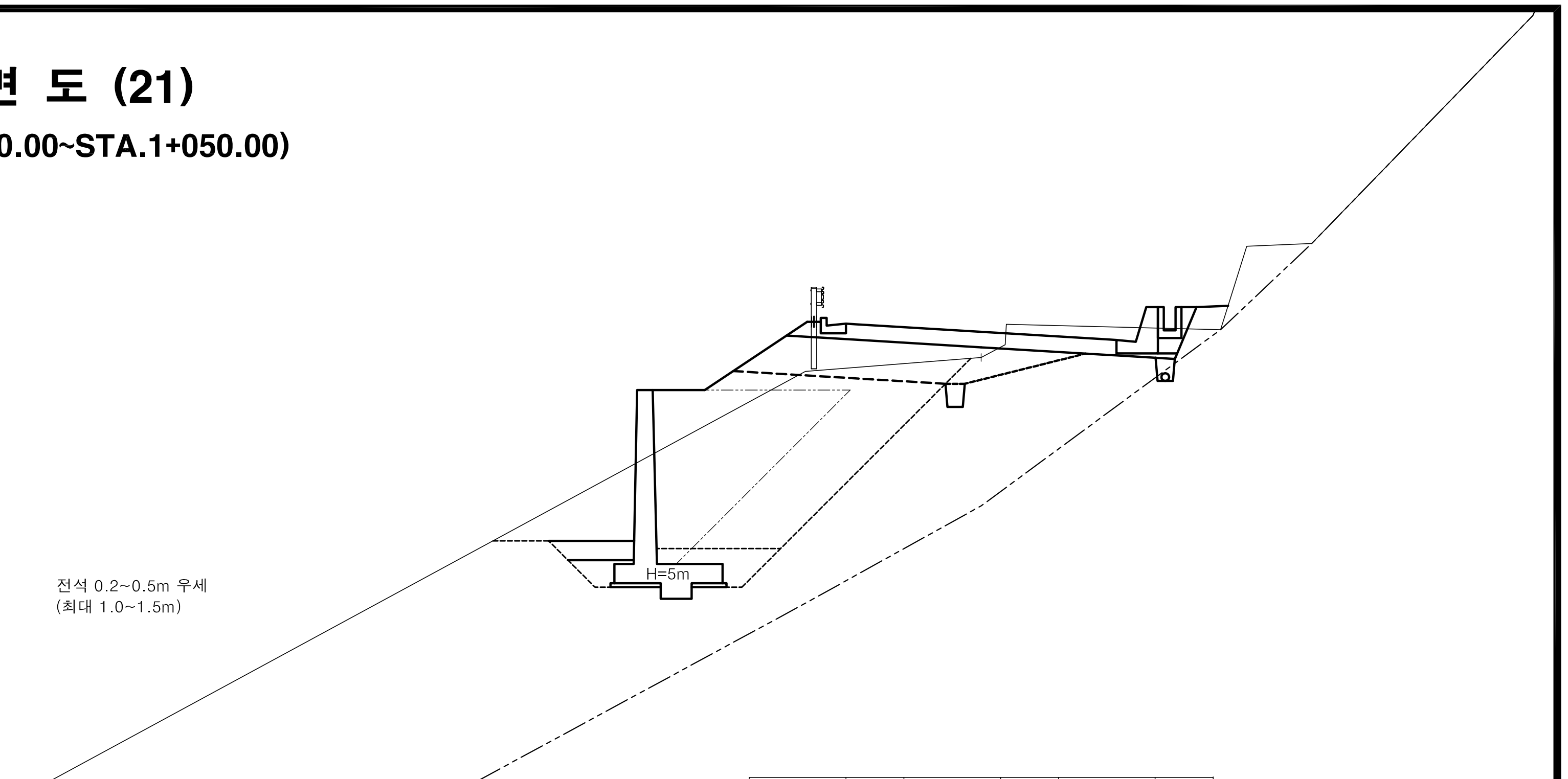

App. H.H.W (+) 0.160
M. S. L (±) 0.000
App. L.L.W (−) 0.160

No.		1 +50.00			
기초사석유용	수 중	0.00	피복석	수 중 0.1m³	0.00
기초사석유용	수 상	0.00	피복석	수 상 0.1m³	0.98
기초사석유용	수중속고르기	0.00	피복석	수 중 0.2m³	0.00
기초사석유용	수상속고르기	0.00	피복석	수 상 0.2m³	0.00
속채움유용	수 중	0.00	피복석	수중고르기0.5이하	0.00
속채움유용	수 상	0.64	피복석	수상고르기0.5이하	2.21
속채움유용	수중고르기	0.00	피복석	수 중 1.0m³	0.00
속채움유용	수상고르기	1.70	피복석	수 상 1.0m³	0.00
성토고르기	수 중	0.00	피복석	수중고르기0.6이상	0.00
성토고르기	수 상	0.00	피복석	수상고르기0.6이상	0.00
필터매트	수 중	0.00	TTP	수 중(신규 5ton)	0.00
필터매트	수 상	0.00	TTP	수 상(신규 5ton)	0.00

측 점		1+50.00	지 반 고		14.64	계 획 고		15.31
흙깎기	토 사	3.2	표토제거 답구간	절토부		암절개면보호식재	리핑암	
흙깎기	리핑암		표토제거 답구간	노 상		암절개면보호식재	발파암	
흙깎기 발파암	미진동굴착		표토제거 답구간	노 체		층따기 토사	노 상	1.4
흙깎기 발파암	정밀진동제어		표토제거 답외구간	절토부		층따기 토사	노 체	
흙깎기 발파암	진동제어(소규모)		표토제거 답외구간	노 상		층따기 발파	노 상	
흙깎기 발파암	진동제어(중규모)		표토제거 답외구간	노 체		층따기 발파	노 체	
흙깎기 발파암	일반발파		노상준비	기존도로		측구터파기		
흙깎기 발파암	브레이카		노상준비	절토부	3.1	벌개제근	깎기부	
흙쌓기	노 상	5.4	비탈면보호	성토부	3.2	벌개제근 쌓기부	1.5m이상	
흙쌓기	노 체	11.4	비탈면보호	절토부		벌개제근 쌓기부	1.5m미만	
흙쌓기	비다짐	0.5	비탈면보호	녹지대	0.8	전석지반처리	1.0m미만	
되메우기			비탈면보호 면고르기	리핑암		전석지반처리	1.0m이상	2.4
측구뚝쌓기			비탈면보호 면고르기	발파암		전석지반처리	인 력	

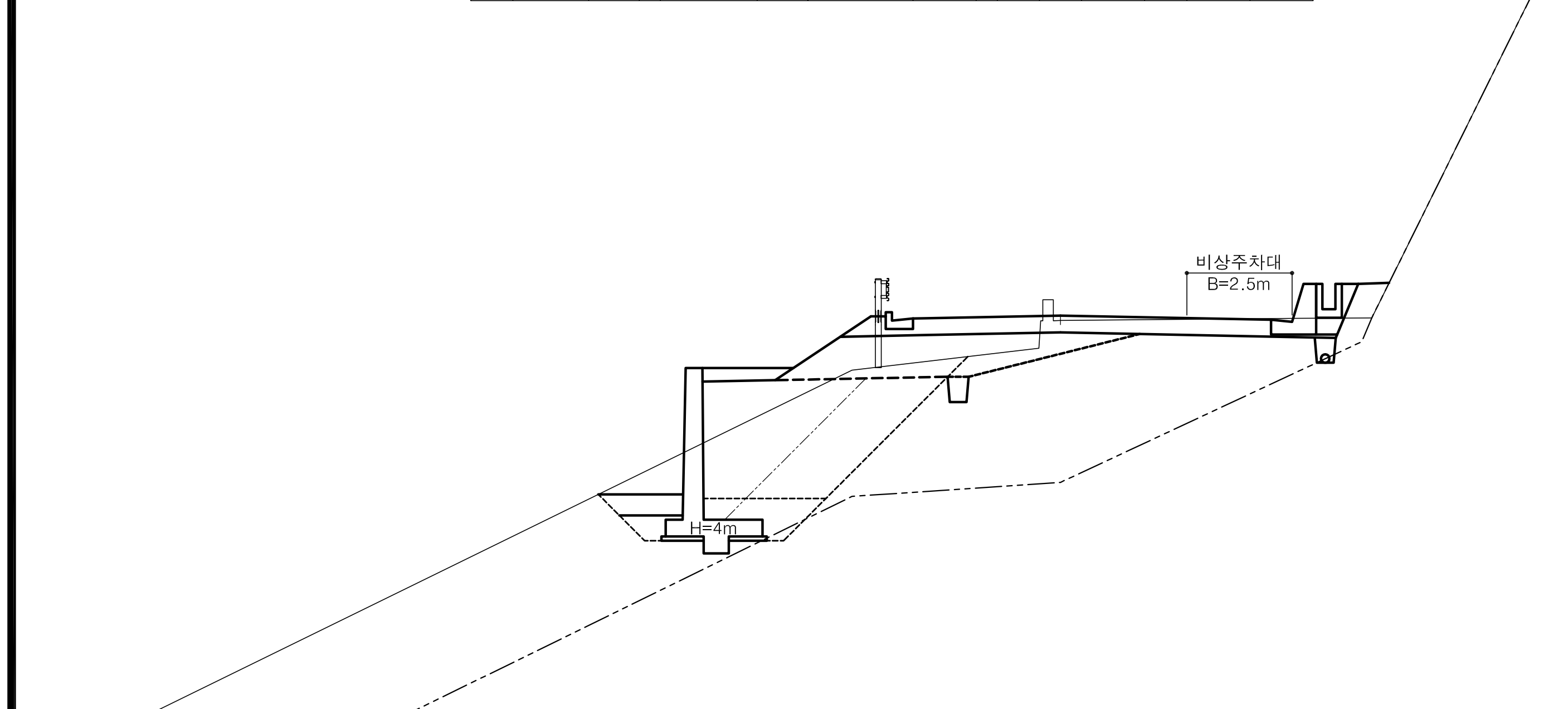

App. H.H.W (+) 0.160
M. S. L (±) 0.000
App. L.L.W (−) 0.160

No.		1 +20.00			
기초사석유용	수 중	0.00	피복석	수 중 0.1m³	0.00
기초사석유용	수 상	0.00	피복석	수 상 0.1m³	0.88
기초사석유용	수중속고르기	0.00	피복석	수 중 0.2m³	0.00
기초사석유용	수상속고르기	0.00	피복석	수 상 0.2m³	0.00
속채움유용	수 중	0.00	피복석	수중고르기0.5이하	0.00
속채움유용	수 상	0.51	피복석	수상고르기0.5이하	2.01
속채움유용	수중고르기	0.00	피복석	수 중 1.0m³	0.00
속채움유용	수상고르기	1.50	피복석	수 상 1.0m³	0.00
성토고르기	수 중	0.00	피복석	수중고르기0.6이상	0.00
성토고르기	수 상	0.00	피복석	수상고르기0.6이상	0.00
필터매트	수 중	0.00	TTP	수 중(신규 5ton)	0.00
필터매트	수 상	0.00	TTP	수 상(신규 5ton)	0.00

측 점		1+20.00	지 반 고		13.13	계 획 고		13.25
흙깎기	토 사	2.8	표토제거 답구간	절토부		암절개면보호식재	리핑암	
흙깎기	리핑암		표토제거 답구간	노 상		암절개면보호식재	발파암	
흙깎기 발파암	미진동굴착		표토제거 답구간	노 체		층따기 토사	노 상	1.5
흙깎기 발파암	정밀진동제어		표토제거 답외구간	절토부		층따기 토사	노 체	
흙깎기 발파암	진동제어(소규모)		표토제거 답외구간	노 상		층따기 발파	노 상	
흙깎기 발파암	진동제어(중규모)		표토제거 답외구간	노 체		층따기 발파	노 체	
흙깎기 발파암	일반발파		노상준비	기존도로		측구터파기		
흙깎기 발파암	브레이카		노상준비	절토부	4.2	벌개제근	깎기부	
흙쌓기	노 상	4.4	비탈면보호	성토부	4.4	벌개제근 쌓기부	1.5m이상	
흙쌓기	노 체	5.5	비탈면보호	절토부		벌개제근 쌓기부	1.5m미만	
흙쌓기	비다짐	0.6	비탈면보호	녹지대	0.7	전석지반처리	1.0m미만	
되메우기			비탈면보호 면고르기	리핑암		전석지반처리	1.0m이상	1.7
측구뚝쌓기			비탈면보호 면고르기	발파암		전석지반처리	인 력	

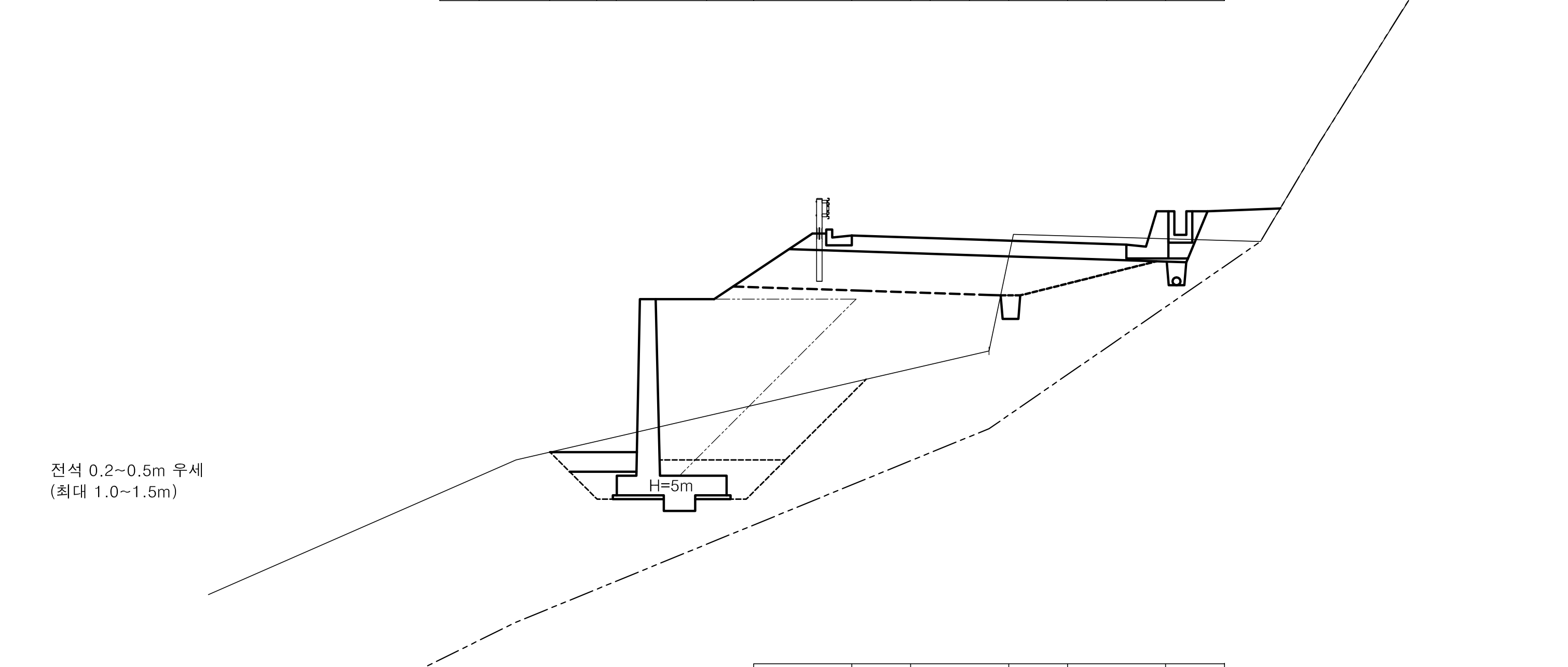

App. H.H.W (+) 0.160
M. S. L (±) 0.000
App. L.L.W (−) 0.160

No.		1 +40.00			
기초사석유용	수 중	0.00	피복석	수 중 0.1m³	0.00
기초사석유용	수 상	0.00	피복석	수 상 0.1m³	0.98
기초사석유용	수중속고르기	0.00	피복석	수 중 0.2m³	0.00
기초사석유용	수상속고르기	0.00	피복석	수 상 0.2m³	0.00
속채움유용	수 중	0.00	피복석	수중고르기0.5이하	0.00
속채움유용	수 상	0.64	피복석	수상고르기0.5이하	2.21
속채움유용	수중고르기	0.00	피복석	수 중 1.0m³	0.00
속채움유용	수상고르기	1.70	피복석	수 상 1.0m³	0.00
성토고르기	수 중	0.00	피복석	수중고르기0.6이상	0.00
성토고르기	수 상	0.00	피복석	수상고르기0.6이상	0.00
필터매트	수 중	0.00	TTP	수 중(신규 5ton)	0.00
필터매트	수 상	0.00	TTP	수 상(신규 5ton)	0.00

측 점		1+40.00	지 반 고		11.78	계 획 고		14.61
흙깎기	토 사	2.6	표토제거 답구간	절토부		암절개면보호식재	리핑암	
흙깎기	리핑암		표토제거 답구간	노 상		암절개면보호식재	발파암	
흙깎기 발파암	미진동굴착		표토제거 답구간	노 체		층따기 토사	노 상	2.1
흙깎기 발파암	정밀진동제어		표토제거 답외구간	절토부		층따기 토사	노 체	
흙깎기 발파암	진동제어(소규모)		표토제거 답외구간	노 상		층따기 발파	노 상	
흙깎기 발파암	진동제어(중규모)		표토제거 답외구간	노 체		층따기 발파	노 체	
흙깎기 발파암	일반발파		노상준비	기존도로		측구터파기		
흙깎기 발파암	브레이카		노상준비	절토부	0.3	벌개제근	깎기부	
흙쌓기	노 상	6.2	비탈면보호	성토부	3.0	벌개제근 쌓기부	1.5m이상	
흙쌓기	노 체	14.3	비탈면보호	절토부		벌개제근 쌓기부	1.5m미만	
흙쌓기	비다짐	1.4	비탈면보호	녹지대	1.9	전석지반처리	1.0m미만	
되메우기			비탈면보호 면고르기	리핑암		전석지반처리	1.0m이상	3.1
측구뚝쌓기			비탈면보호 면고르기	발파암		전석지반처리	인 력	

경상북도	사 업 명	울릉도 일주도로2 건설공사		△				
	시설/공구			△				
				△				
대 림 산 업	건설분야	토 목	건설단계 / 실시설계	⚠1	2015.12.	실시설계 준공	김 성 호 (서명)	노 정 훈 (서명) / 박 시 철 (서명)
				개정번호	날짜	개 정 내 용	과업책임자	분야별책임자 / 설계자

위치정보		도 면 명	6지구 횡 단 면 도 (21) (STA.1+020.00~STA.1+050.00)
축 척	1 : 100		
도면번호	C0025002-021	편철번호	2.092

적용표준 GED-01-1104 V1.5

울릉도 일주도로2 건설공사

횡 단 면 도 (22)

6지구 (STA.1+060.00~STA.1+090.00)

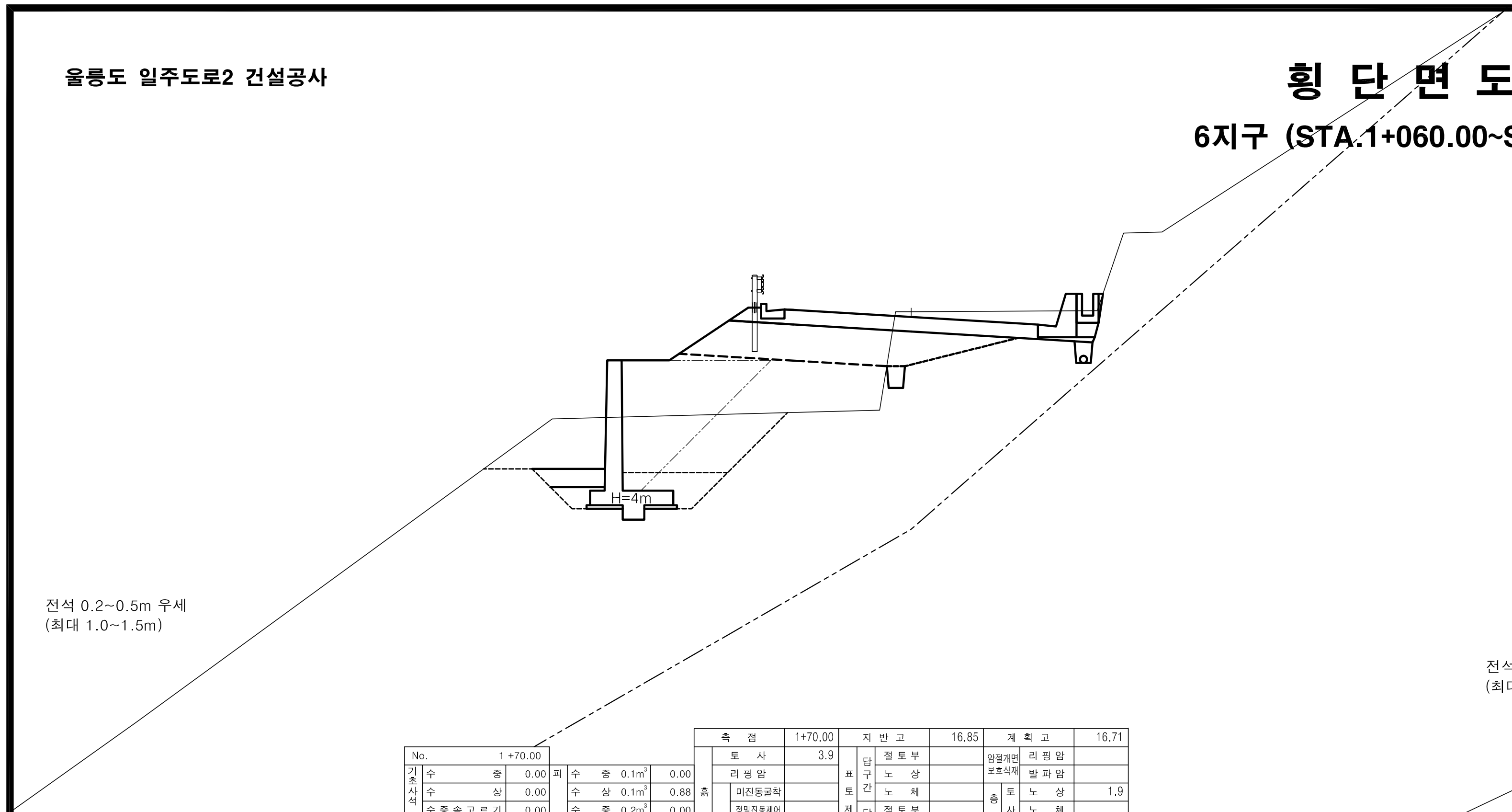

구분	항목	값	구분	항목	값
No.	1 +70.00				
기초사석유용	수 중	0.00	피복석	수 중 0.1m³	0.00
	수 상	0.00		수 상 0.1m³	0.88
	수중속고르기	0.00		수 중 0.2m³	0.00
	수상속고르기	0.00		수 상 0.2m³	0.00
속채움유용	수 중	0.00		수중고르기0.5이하	0.00
	수 상	0.51		수상고르기0.5이하	2.01
	수중고르기	0.00		수 중 1.0m³	0.00
	수상고르기	1.50		수 상 1.0m³	0.00
성토고르기	수 중	0.00		수중고르기0.6이상	0.00
	수 상	0.00		수상고르기0.6이상	0.00
필터매트	수 중	0.00	TTP	수 중(신규 5ton)	0.00
	수 상	0.00		수 상(신규 5ton)	0.00

측 점	1+70.00	지 반 고	16.85	계 획 고	16.71
흙깎기 토 사	3.9	표토제거 답구간 절토부		암절개면보호식재 리핑암	
흙깎기 리핑암		표토제거 답구간 노 상		암절개면보호식재 발파암	
흙깎기 발파암 미진동굴착		표토제거 답구간 노 체		층따기 토사 노 상	1.9
흙깎기 발파암 정밀진동제어		표토제거 답외구간 절토부		층따기 토사 노 체	
흙깎기 발파암 진동제어(소규모)		표토제거 답외구간 노 상		층따기 발파 노 상	
흙깎기 발파암 진동제어(중규모)		표토제거 답외구간 노 체		층따기 발파 노 체	
흙깎기 발파암 일반발파		노상준비 기존도로		측구터파기	
흙깎기 발파암 브레이카		노상준비 절토부	1.6	벌개제근 깎기부	
흙쌓기 노 상	5.1	비탈면보호 성토부	2.6	벌개제근 쌓기부 1.5m이상	
흙쌓기 노 체	8.7	비탈면보호 절토부	8.7	벌개제근 쌓기부 1.5m미만	
흙쌓기 비다짐		비탈면보호 녹지대		전석지반처리 1.0m미만	
되메우기		비탈면보호 면고르기 리핑암		전석지반처리 1.0m이상	2.5
측구뚝쌓기		비탈면보호 면고르기 발파암		전석지반처리 인 력	

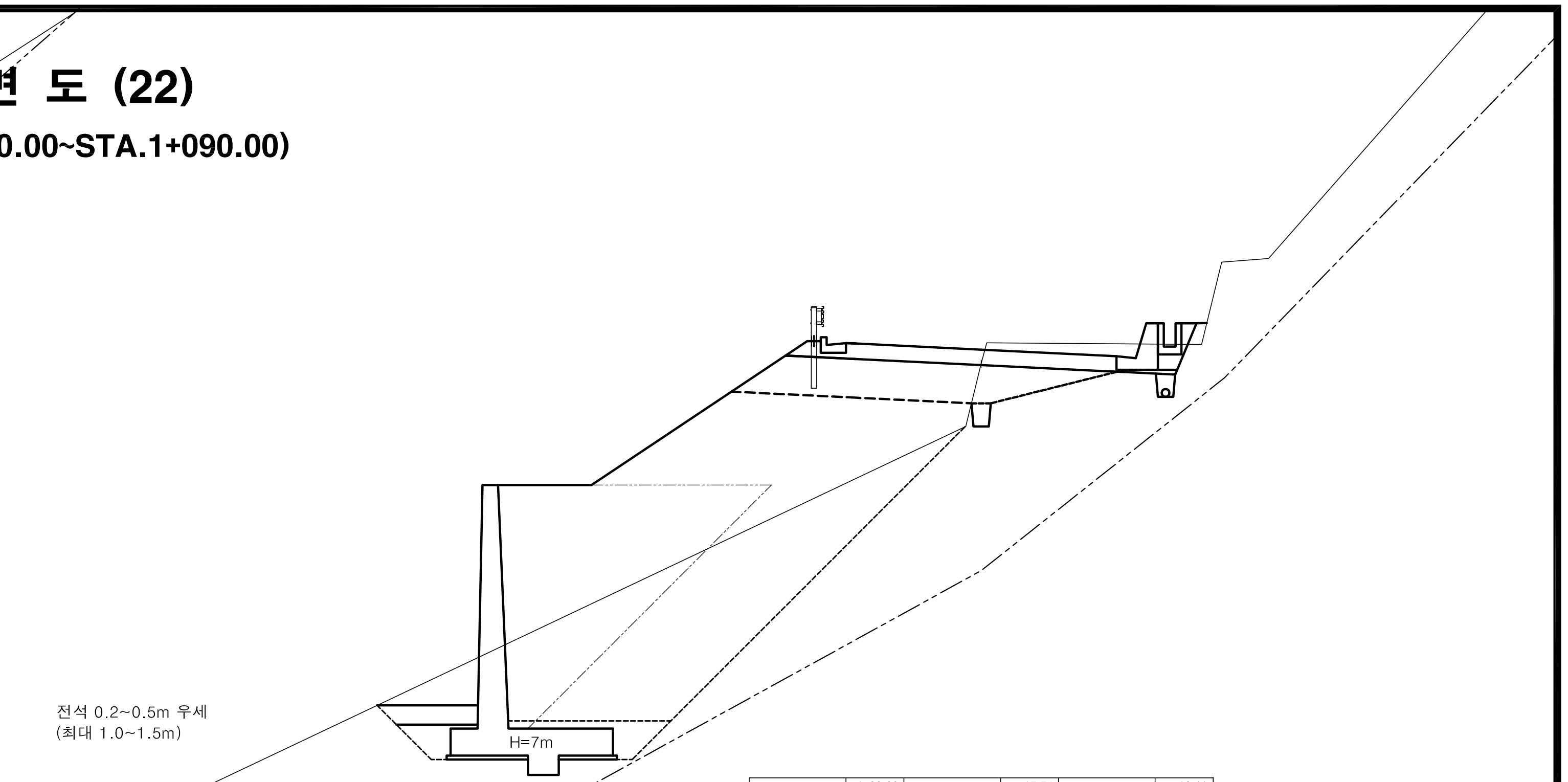

구분	항목	값	구분	항목	값
No.	1 +90.00				
기초사석유용	수 중	0.00	피복석	수 중 0.1m³	0.00
	수 상	0.00		수 상 0.1m³	1.18
	수중속고르기	0.00		수 중 0.2m³	0.00
	수상속고르기	0.00		수 상 0.2m³	0.00
속채움유용	수 중	0.00		수중고르기0.5이하	0.00
	수 상	0.92		수상고르기0.5이하	2.61
	수중고르기	0.00		수 중 1.0m³	0.00
	수상고르기	2.10		수 상 1.0m³	0.00
성토고르기	수 중	0.00		수중고르기0.6이상	0.00
	수 상	0.00		수상고르기0.6이상	0.00
필터매트	수 중	0.00	TTP	수 중(신규 5ton)	0.00
	수 상	0.00		수 상(신규 5ton)	0.00

측 점	1+90.00	지 반 고	17.74	계 획 고	18.11
흙깎기 토 사	3.5	표토제거 답구간 절토부		암절개면보호식재 리핑암	
흙깎기 리핑암		표토제거 답구간 노 상		암절개면보호식재 발파암	
흙깎기 발파암 미진동굴착		표토제거 답구간 노 체		층따기 토사 노 상	2.0
흙깎기 발파암 정밀진동제어		표토제거 답외구간 절토부		층따기 토사 노 체	
흙깎기 발파암 진동제어(소규모)		표토제거 답외구간 노 상		층따기 발파 노 상	
흙깎기 발파암 진동제어(중규모)		표토제거 답외구간 노 체		층따기 발파 노 체	
흙깎기 발파암 일반발파		노상준비 기존도로		측구터파기	
흙깎기 발파암 브레이카		노상준비 절토부	1.0	벌개제근 깎기부	
흙쌓기 노 상	5.6	비탈면보호 성토부	6.7	벌개제근 쌓기부 1.5m이상	
흙쌓기 노 체	38.3	비탈면보호 절토부		벌개제근 쌓기부 1.5m미만	
흙쌓기 비다짐	0.2	비탈면보호 녹지대	0.3	전석지반처리 1.0m미만	
되메우기		비탈면보호 면고르기 리핑암		전석지반처리 1.0m이상	
측구뚝쌓기		비탈면보호 면고르기 발파암		전석지반처리 인 력	

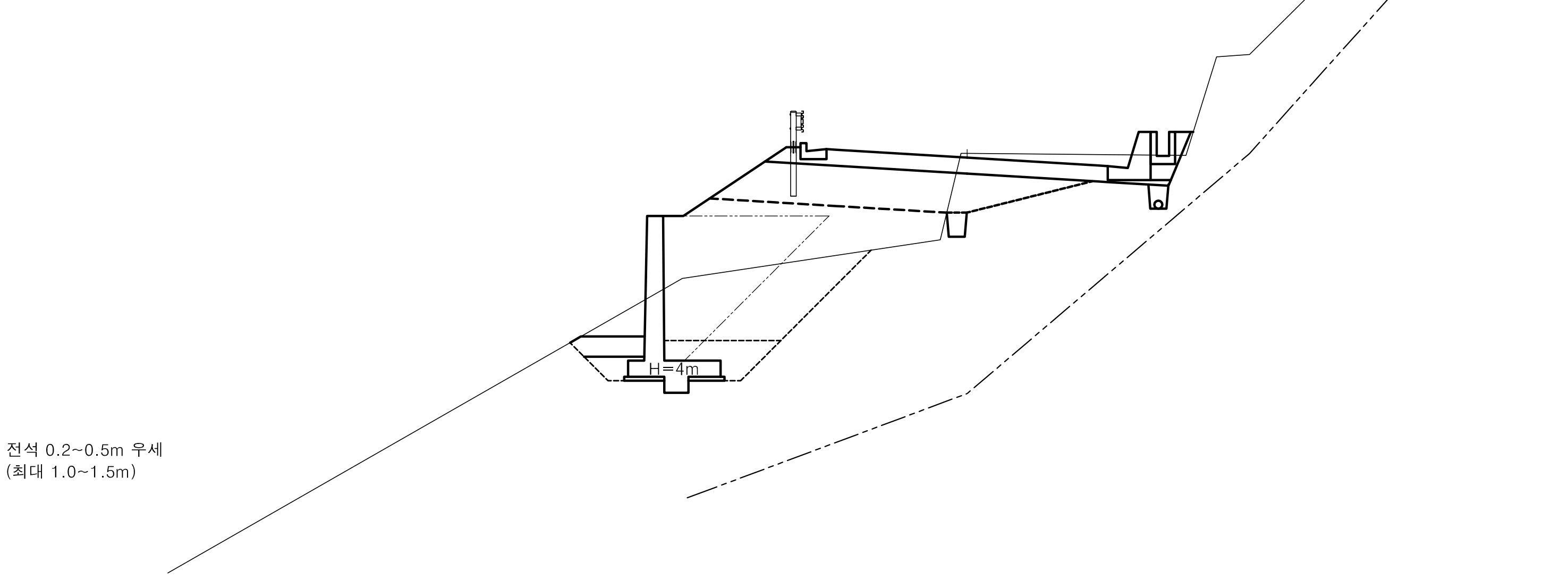

구분	항목	값	구분	항목	값
No.	1 +60.00				
기초사석유용	수 중	0.00	피복석	수 중 0.1m³	0.00
	수 상	0.00		수 상 0.1m³	0.85
	수중속고르기	0.00		수 중 0.2m³	0.00
	수상속고르기	0.00		수 상 0.2m³	0.00
속채움유용	수 중	0.00		수중고르기0.5이하	0.00
	수 상	0.51		수상고르기0.5이하	1.90
	수중고르기	0.00		수 중 1.0m³	0.00
	수상고르기	1.50		수 상 1.0m³	0.00
성토고르기	수 중	0.00		수중고르기0.6이상	0.00
	수 상	0.00		수상고르기0.6이상	0.00
필터매트	수 중	0.00	TTP	수 중(신규 5ton)	0.00
	수 상	0.00		수 상(신규 5ton)	0.00

측 점	1+60.00	지 반 고	16.11	계 획 고	16.01
흙깎기 토 사	3.4	표토제거 답구간 절토부		암절개면보호식재 리핑암	
흙깎기 리핑암		표토제거 답구간 노 상		암절개면보호식재 발파암	
흙깎기 발파암 미진동굴착		표토제거 답구간 노 체		층따기 토사 노 상	1.9
흙깎기 발파암 정밀진동제어		표토제거 답외구간 절토부		층따기 토사 노 체	
흙깎기 발파암 진동제어(소규모)		표토제거 답외구간 노 상		층따기 발파 노 상	
흙깎기 발파암 진동제어(중규모)		표토제거 답외구간 노 체		층따기 발파 노 체	
흙깎기 발파암 일반발파		노상준비 기존도로		측구터파기	
흙깎기 발파암 브레이카		노상준비 절토부	1.4	벌개제근 깎기부	
흙쌓기 노 상	5.3	비탈면보호 성토부	3.1	벌개제근 쌓기부 1.5m이상	
흙쌓기 노 체	8.5	비탈면보호 절토부		벌개제근 쌓기부 1.5m미만	
흙쌓기 비다짐	0.1	비탈면보호 녹지대	0.1	전석지반처리 1.0m미만	
되메우기		비탈면보호 면고르기 리핑암		전석지반처리 1.0m이상	1.7
측구뚝쌓기		비탈면보호 면고르기 발파암		전석지반처리 인 력	

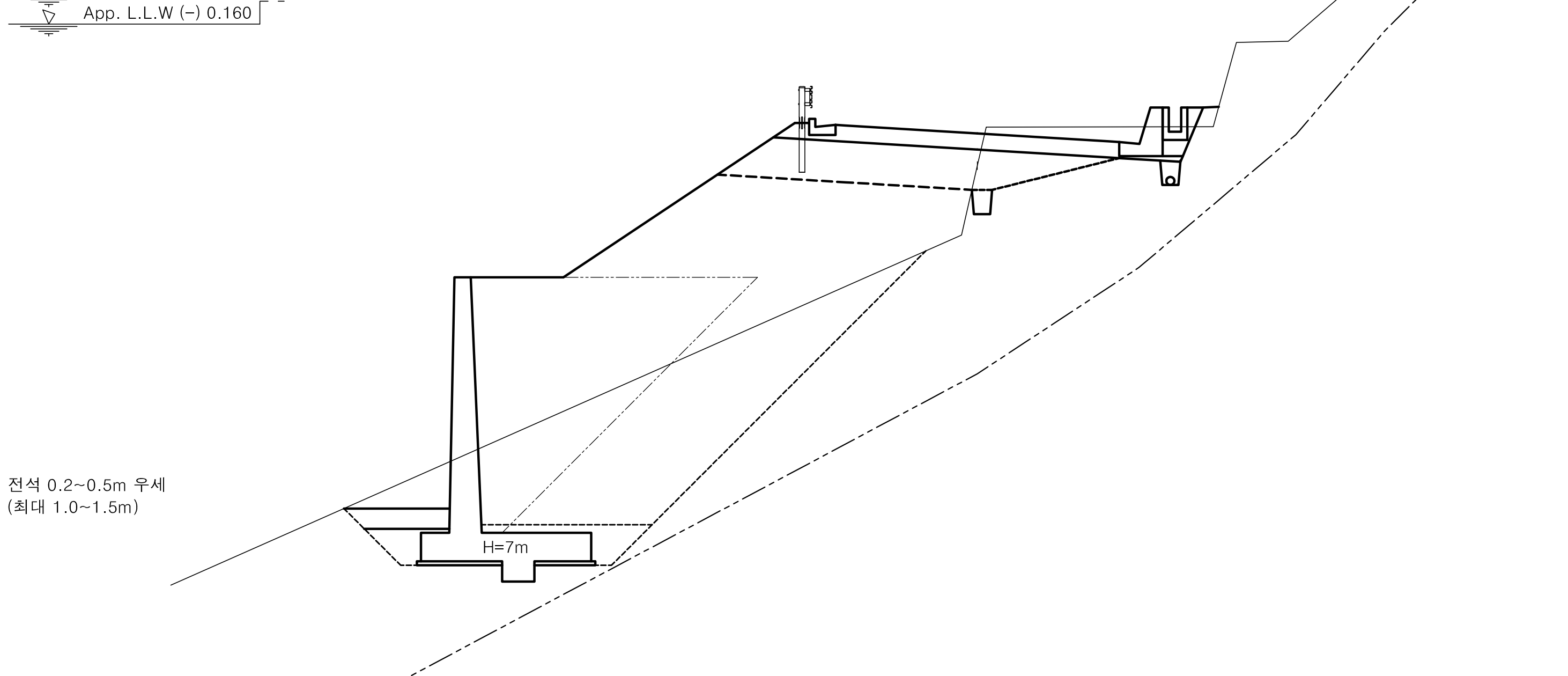

구분	항목	값	구분	항목	값
No.	1 +80.00				
기초사석유용	수 중	0.00	피복석	수 중 0.1m³	0.00
	수 상	0.00		수 상 0.1m³	1.18
	수중속고르기	0.00		수 중 0.2m³	0.00
	수상속고르기	0.00		수 상 0.2m³	0.00
속채움유용	수 중	0.00		수중고르기0.5이하	0.00
	수 상	0.92		수상고르기0.5이하	2.61
	수중고르기	0.00		수 중 1.0m³	0.00
	수상고르기	2.10		수 상 1.0m³	0.00
성토고르기	수 중	0.00		수중고르기0.6이상	0.00
	수 상	0.00		수상고르기0.6이상	0.00
필터매트	수 중	0.00	TTP	수 중(신규 5ton)	0.00
	수 상	0.00		수 상(신규 5ton)	0.00

측 점	1+80.00	지 반 고	16.61	계 획 고	17.41
흙깎기 토 사	3.6	표토제거 답구간 절토부		암절개면보호식재 리핑암	
흙깎기 리핑암		표토제거 답구간 노 상		암절개면보호식재 발파암	
흙깎기 발파암 미진동굴착		표토제거 답구간 노 체		층따기 토사 노 상	1.9
흙깎기 발파암 정밀진동제어		표토제거 답외구간 절토부		층따기 토사 노 체	
흙깎기 발파암 진동제어(소규모)		표토제거 답외구간 노 상		층따기 발파 노 상	
흙깎기 발파암 진동제어(중규모)		표토제거 답외구간 노 체		층따기 발파 노 체	
흙깎기 발파암 일반발파		노상준비 기존도로		측구터파기	
흙깎기 발파암 브레이카		노상준비 절토부	1.0	벌개제근 깎기부	
흙쌓기 노 상	5.7	비탈면보호 성토부	6.9	벌개제근 쌓기부 1.5m이상	
흙쌓기 노 체	39.5	비탈면보호 절토부		벌개제근 쌓기부 1.5m미만	
흙쌓기 비다짐	0.2	비탈면보호 녹지대	0.4	전석지반처리 1.0m미만	
되메우기		비탈면보호 면고르기 리핑암		전석지반처리 1.0m이상	
측구뚝쌓기		비탈면보호 면고르기 발파암		전석지반처리 인 력	

경상북도

대 림 산 업

사 업 명	울릉도 일주도로2 건설공사		
시설/공구			
건설분야	토 목	건설단계	실시설계

개정번호	날짜	개 정 내 용	과업책임자	분야별책임자	설계자
△					
△					
△					
△1	2015.12.	실시설계 준공	김 성 호	노 정 훈	박 시 철

위치정보		도 면 명	6지구 횡 단 면 도 (22) (STA.1+060.00~STA.1+090.00)
축 척	1 : 100		
도면번호	C0025002-022	편철번호	2.093

적용표준 GED-01-1104 V1.5

울릉도 일주도로2 건설공사

횡 단 면 도 (23)

6지구 (STA.1+100.00~STA.1+130.00)

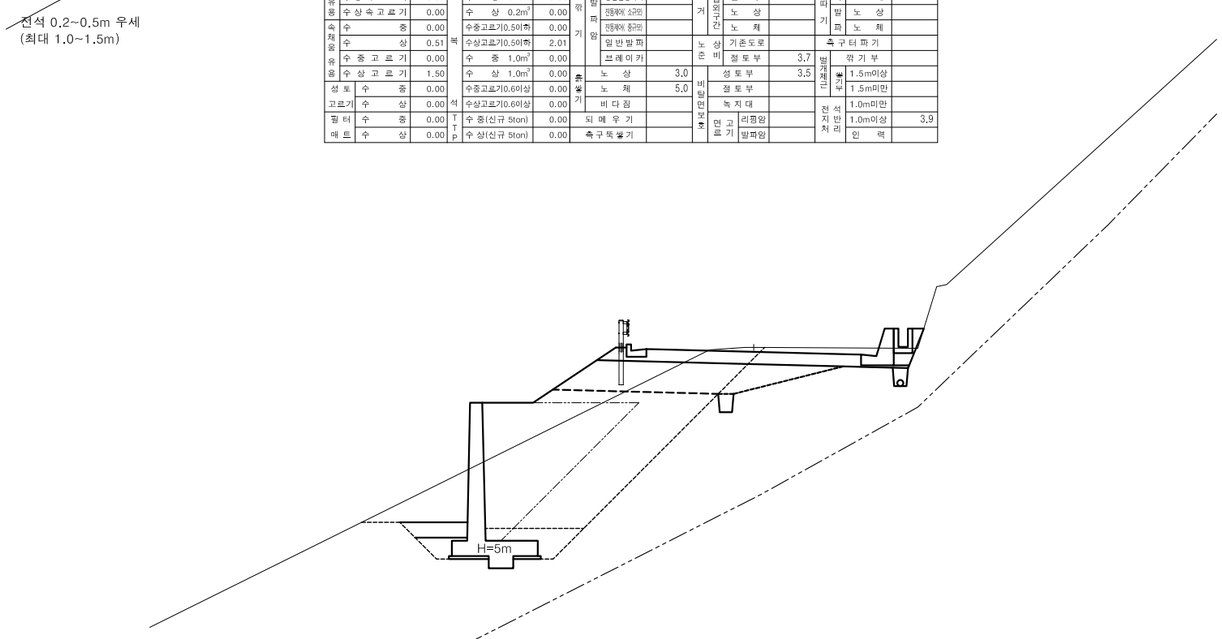

전석 0.2~0.5m 우세
(최대 1.0~1.5m)

No.	1+110.00			측점	1+110.00	지반고	19.61	계획고	19.51
기초시석	수중	0.00	피	토사	3.9	단구간	절토부	암절개면 보호석재	리핑암	
유용	수상	0.00		리핑암			노상		발파암	
유용	수중속고르기	0.00		미진동굴착		표토제거	노체	흙쌓기	토사	1.8
유용	수상속고르기	0.00		정밀진동제어			절토부		노상	
속채움	수중	0.00		진동제어 소규모		단연구간	노상		노체	
속채움	수상	0.51		진동제어 중규모			노체		발파 노상	
유용	수중고르기	0.00		일반발파		노상	기존도로		노체	
유용	수상고르기	1.70		브레이카		바닥	절토부	3.7	측구터파기	
성토	수중	0.00	복	노상	3.0	비탈면보호	성토부	3.5	깎기부	
고르기	수상	0.00	석	노체	5.0		절토부		별개계근	1.5m이상
필터	수중	0.00	TTP	비다짐			녹지대		돌쌓기	1.5m미만
매트	수상	0.00		수중(신규 5ton)	0.00	면고르기	리핑암		전석처리	1.0m미만
				되메우기			발파암			1.0m이상 3.9
				수상(신규 5ton)	0.00				인력	
				측구뚝쌓기						

No.	1+120.00			측점	1+120.00	지반고	20.22	계획고	20.21
기초시석	수중	0.00	피	토사	2.1	단구간	절토부	암절개면 보호석재	리핑암	
유용	수상	0.00		리핑암			노상		발파암	
유용	수중속고르기	0.00		미진동굴착		표토제거	노체	흙쌓기	토사	1.3
유용	수상속고르기	0.00		정밀진동제어			절토부		노상	
속채움	수중	0.00		진동제어 소규모		단연구간	노상		노체	
속채움	수상	0.51		진동제어 중규모			노체		발파 노상	
유용	수중고르기	0.00		일반발파		노상	기존도로		노체	
유용	수상고르기	1.50		브레이카		바닥	절토부	2.0	측구터파기	
성토	수중	0.00	복	노상	5.2	비탈면보호	성토부	3.5	깎기부	
고르기	수상	0.00	석	노체	11.5		절토부		별개계근	1.5m이상
필터	수중	0.00	TTP	비다짐			녹지대		돌쌓기	1.5m미만
매트	수상	0.00		수중(신규 5ton)	0.00	면고르기	리핑암		전석처리	1.0m미만
				되메우기			발파암			1.0m이상 1.8
				수상(신규 5ton)	0.00				인력	
				측구뚝쌓기						

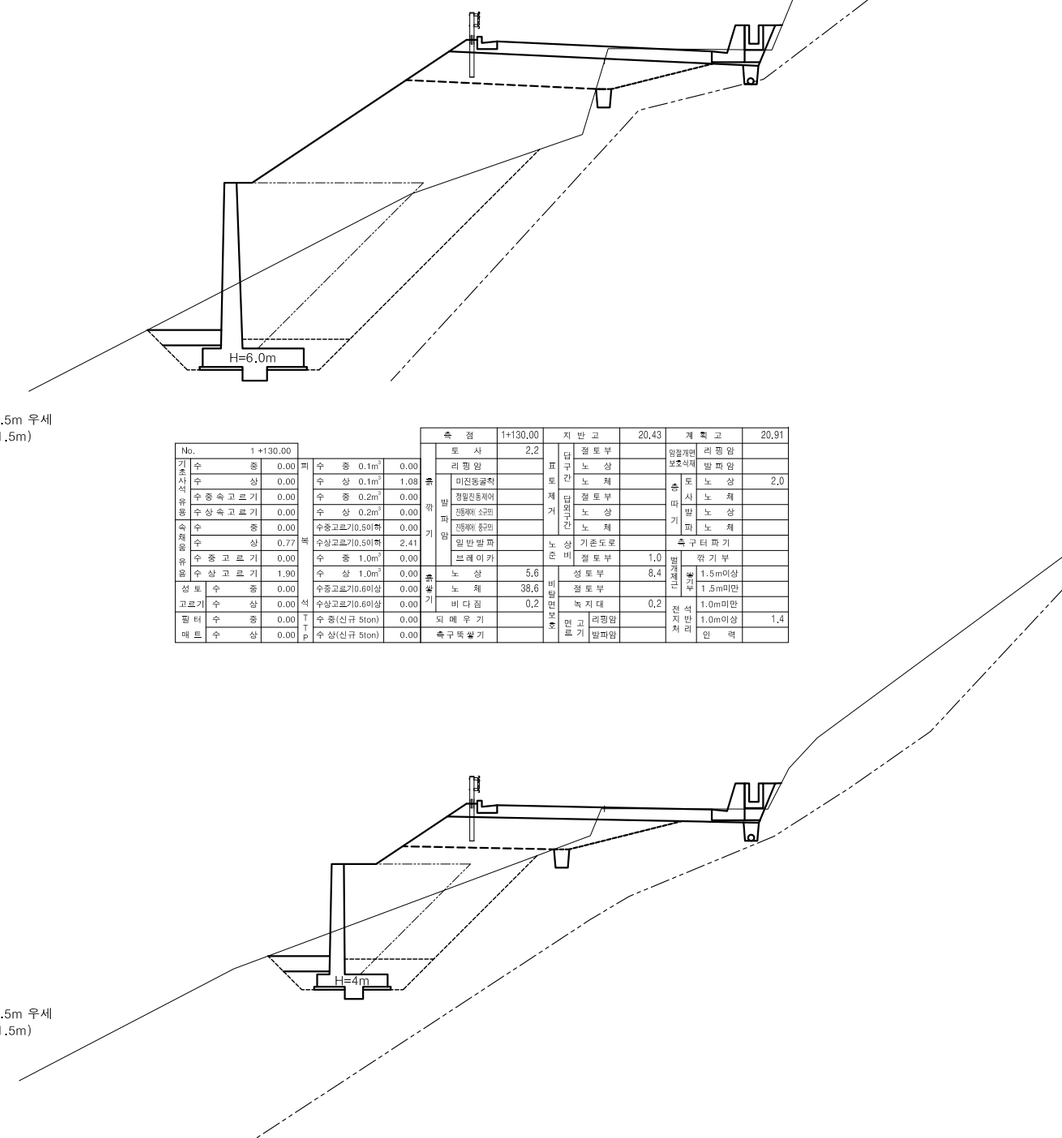

전석 0.2~0.5m 우세
(최대 1.0~1.5m)

No.	1+130.00			측점	1+130.00	지반고	20.43	계획고	20.91
기초시석	수중	0.00	피	토사	2.2	단구간	절토부	암절개면 보호석재	리핑암	
유용	수상	0.00		리핑암			노상		발파암	
유용	수중속고르기	0.00		미진동굴착		표토제거	노체	흙쌓기	토사	2.0
유용	수상속고르기	0.00		정밀진동제어			절토부		노상	
속채움	수중	0.00		진동제어 소규모		단연구간	노상		노체	
속채움	수상	0.77		진동제어 중규모			노체		발파 노상	
유용	수중고르기	0.00		일반발파		노상	기존도로		노체	
유용	수상고르기	1.90		브레이카		바닥	절토부	1.0	측구터파기	
성토	수중	0.00	복	노상	5.6	비탈면보호	성토부	8.4	깎기부	
고르기	수상	0.00	석	노체	38.6		절토부		별개계근	1.5m이상
필터	수중	0.00	TTP	비다짐	0.2		녹지대	0.2	돌쌓기	1.5m미만
매트	수상	0.00		수중(신규 5ton)	0.00	면고르기	리핑암		전석처리	1.0m미만
				되메우기			발파암			1.0m이상 1.4
				수상(신규 5ton)	0.00				인력	
				측구뚝쌓기						

No.	1+100.00			측점	1+100.00	지반고	18.95	계획고	18.81
기초시석	수중	0.00	피	토사	3.0	단구간	절토부	암절개면 보호석재	리핑암	
유용	수상	0.00		리핑암			노상		발파암	
유용	수중속고르기	0.00		미진동굴착		표토제거	노체	흙쌓기	토사	1.8
유용	수상속고르기	0.00		정밀진동제어			절토부		노상	
속채움	수중	0.00		진동제어 소규모		단연구간	노상		노체	
속채움	수상	0.64		진동제어 중규모			노체		발파 노상	
유용	수중고르기	0.00		일반발파		노상	기존도로		노체	
유용	수상고르기	1.70		브레이카		바닥	절토부	1.6	측구터파기	
성토	수중	0.00	복	노상	5.2	비탈면보호	성토부	3.2	깎기부	
고르기	수상	0.00	석	노체	11.5		절토부		별개계근	1.5m이상
필터	수중	0.00	TTP	비다짐			녹지대		돌쌓기	1.5m미만
매트	수상	0.00		수중(신규 5ton)	0.00	면고르기	리핑암		전석처리	1.0m미만
				되메우기			발파암			1.0m이상 1.8
				수상(신규 5ton)	0.00				인력	
				측구뚝쌓기						

전석 0.2~0.5m 우세
(최대 1.0~1.5m)

No.	1+120.00			측점	1+120.00	지반고	20.22	계획고	20.21
기초시석	수중	0.00	피	토사	2.1	단구간	절토부	암절개면 보호석재	리핑암	
유용	수상	0.00		리핑암			노상		발파암	
유용	수중속고르기	0.00		미진동굴착		표토제거	노체	흙쌓기	토사	1.3
유용	수상속고르기	0.00		정밀진동제어			절토부		노상	
속채움	수중	0.00		진동제어 소규모		단연구간	노상		노체	
속채움	수상	0.51		진동제어 중규모			노체		발파 노상	
유용	수중고르기	0.00		일반발파		노상	기존도로		노체	
유용	수상고르기	1.50		브레이카		바닥	절토부	2.0	측구터파기	
성토	수중	0.00	복	노상	5.2	비탈면보호	성토부	3.5	깎기부	
고르기	수상	0.00	석	노체	8.5		절토부		별개계근	1.5m이상
필터	수중	0.00	TTP	비다짐	0.1		녹지대	0.2	돌쌓기	1.5m미만
매트	수상	0.00		수중(신규 5ton)	0.00	면고르기	리핑암		전석처리	1.0m미만
				되메우기			발파암			1.0m이상 1.7
				수상(신규 5ton)	0.00				인력	
				측구뚝쌓기						

경상북도	사업명	울릉도 일주도로2 건설공사	△					위치정보		도면명	6지구 횡 단 면 도 (23) (STA.1+100.00~STA.1+130.00)
	시설/공구		△					축 척	1 : 100		
대 림 산 업	건설분야	토 목 / 건설단계 / 실시설계	△					도면번호	C0025002-023	편철번호	2.094
			⚠	2015.12.	실시설계 준공	김 성 호	노 정 훈	박 시 철	
			개정번호	날짜	개 정 내 용	과업책임자	분야별책임자	설계자	

적용표준 GED-01-1104 V1.5

울릉도 일주도로2 건설공사

횡 단 면 도 (24)

6지구 (STA.1+140.00~STA.1+160.00)

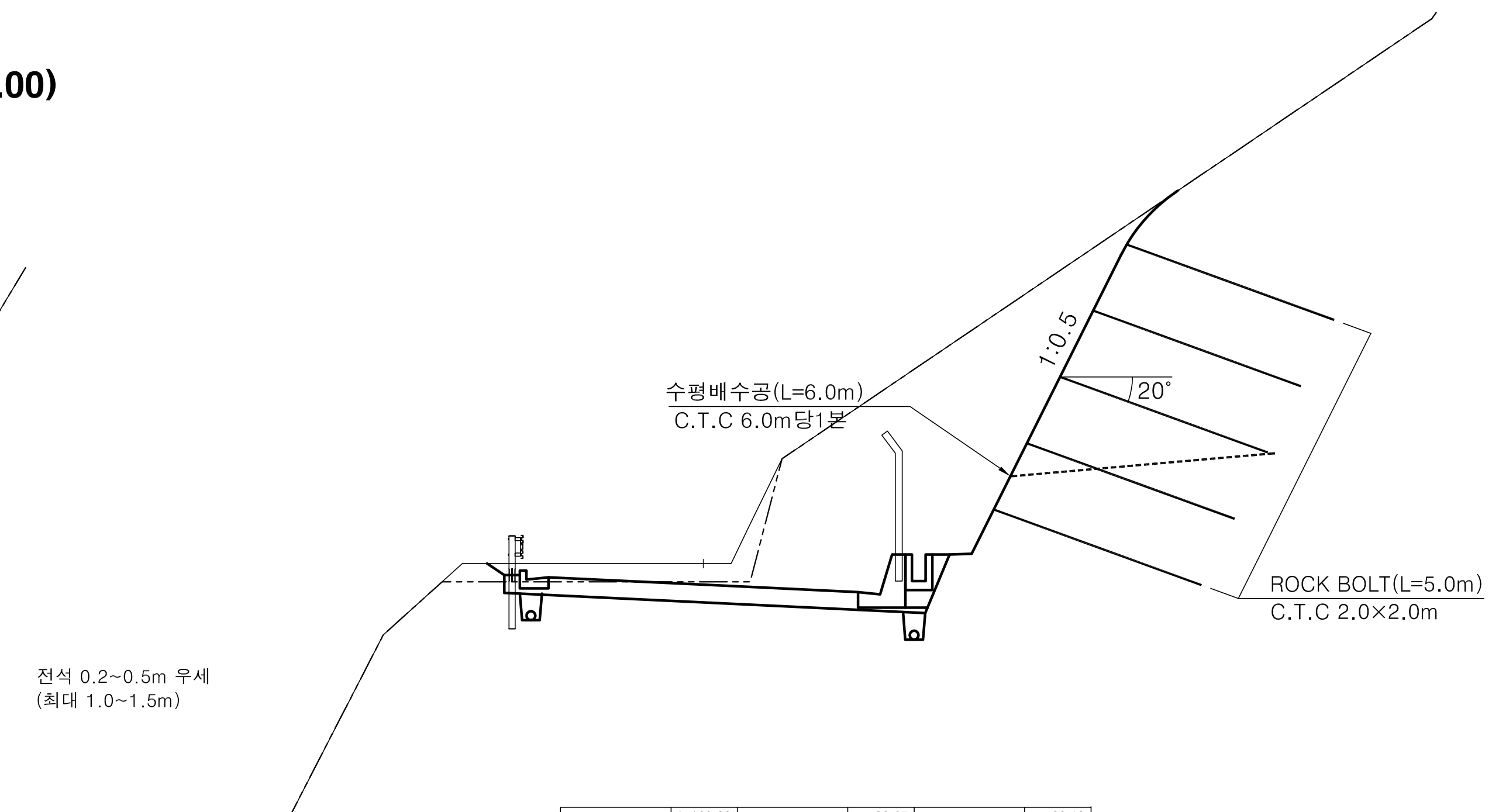

No.		1 +160.00			
기초사석유용	수 중	0.00	피복석	수 중 0.1m³	0.00
	수 상	0.00		수 상 0.1m³	0.00
	수중속고르기	0.00		수 중 0.2m³	0.00
	수상속고르기	0.00		수 상 0.2m³	0.00
속채움유용	수 중	0.00		수중고르기0.5이하	0.00
	수 상	0.00		수상고르기0.5이하	0.00
	수중고르기	0.00		수 중 1.0m³	0.00
	수상고르기	0.00		수 상 1.0m³	0.00
성토고르기	수 중	0.00		수중고르기0.6이상	0.00
	수 상	0.00		수상고르기0.6이상	0.00
필터매트	수 중	0.00	TTP	수 중(신규 5ton)	0.00
	수 상	0.00		수 상(신규 5ton)	0.00

측 점			1+160.00	지 반 고			22.67	계 획 고			22.19
흙깎기	토 사		3.0	표토제거	답구간	절토부		암절개면보호식재		리핑암	
	리핑암					노 상				발파암	
	발파암	미진동굴착				노 체		층따기	토사	노 상	
		정밀진동제어			답외구간	절토부				노 체	
		진동제어(소규모)				노 상			발파	노 상	
		진동제어(중규모)				노 체				노 체	
		일반발파		노상준비		기존도로		측구터파기			
		브레이카	33.2			절토부		벌개제근	깎기부		10.8
흙쌓기	노 상			비탈면보호	성토부				쌓기부	1.5m이상	
	노 체				절토부					1.5m미만	
	비다짐				녹지대			전석지반처리		1.0m미만	
되메우기					면고르기	리핑암				1.0m이상	
측구뚝쌓기						발파암				인 력	

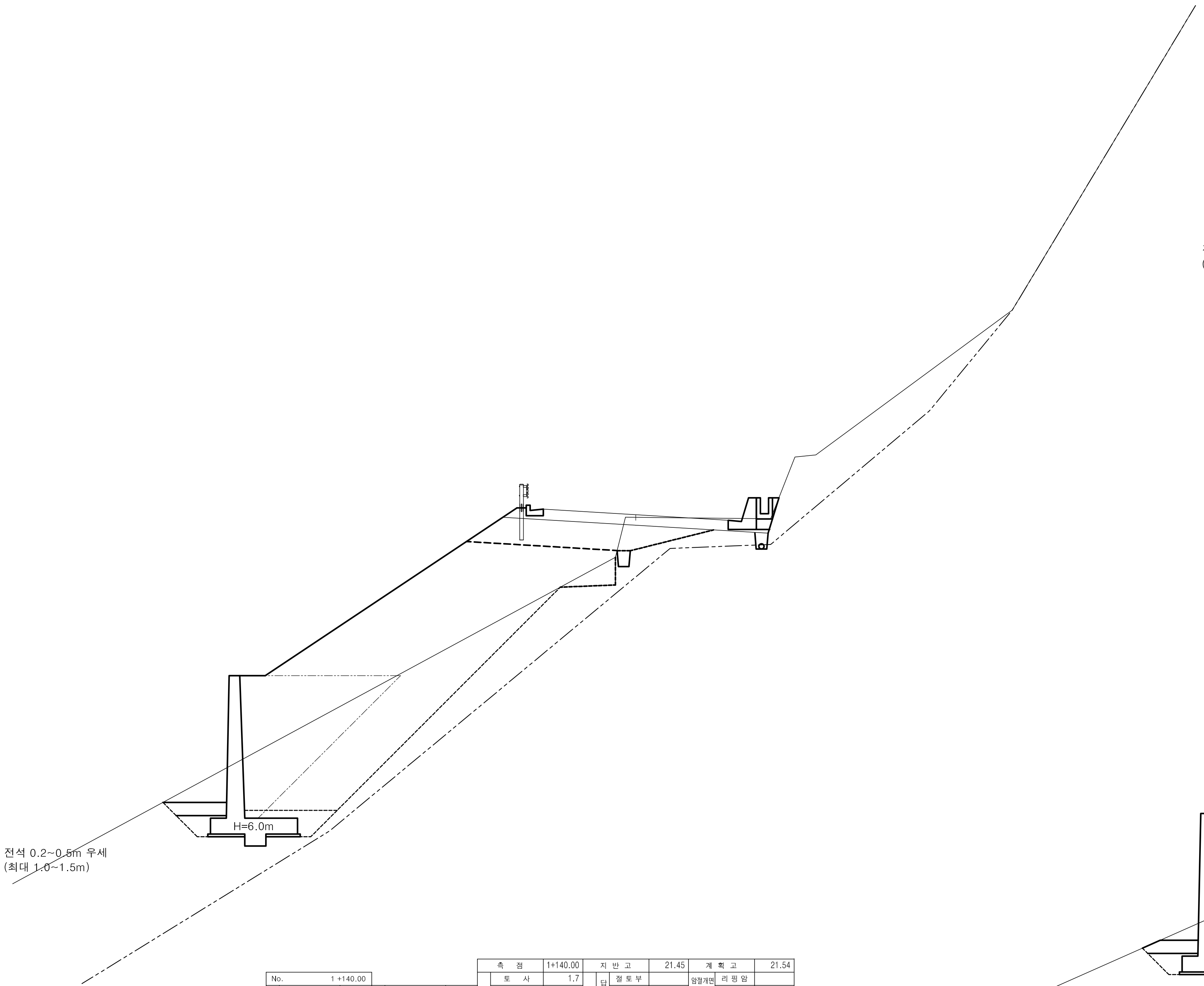

No.		1 +140.00			
기초사석유용	수 중	0.00	피복석	수 중 0.1m³	0.00
	수 상	0.00		수 상 0.1m³	1.08
	수중속고르기	0.00		수 중 0.2m³	0.00
	수상속고르기	0.00		수 상 0.2m³	0.00
속채움유용	수 중	0.00		수중고르기0.5이하	0.00
	수 상	0.77		수상고르기0.5이하	2.41
	수중고르기	0.00		수 중 1.0m³	0.00
	수상고르기	1.90		수 상 1.0m³	0.00
성토고르기	수 중	0.00		수중고르기0.6이상	0.00
	수 상	0.00		수상고르기0.6이상	0.00
필터매트	수 중	0.00	TTP	수 중(신규 5ton)	0.00
	수 상	0.00		수 상(신규 5ton)	0.00

측 점			1+140.00	지 반 고			21.45	계 획 고			21.54
흙깎기	토 사		1.7	표토제거	답구간	절토부		암절개면보호식재		리핑암	
	리핑암					노 상				발파암	
	발파암	미진동굴착				노 체		층따기	토사	노 상	1.9
		정밀진동제어			답외구간	절토부				노 체	1.1
		진동제어(소규모)				노 상			발파	노 상	
		진동제어(중규모)				노 체				노 체	
		일반발파		노상준비		기존도로		측구터파기			
		브레이카				절토부	1.6	벌개제근	깎기부		
흙쌓기	노 상		5.1	비탈면보호	성토부		11.5		쌓기부	1.5m이상	
	노 체		47.0		절토부					1.5m미만	
	비다짐				녹지대			전석지반처리		1.0m미만	
되메우기					면고르기	리핑암				1.0m이상	2.1
측구뚝쌓기						발파암				인 력	

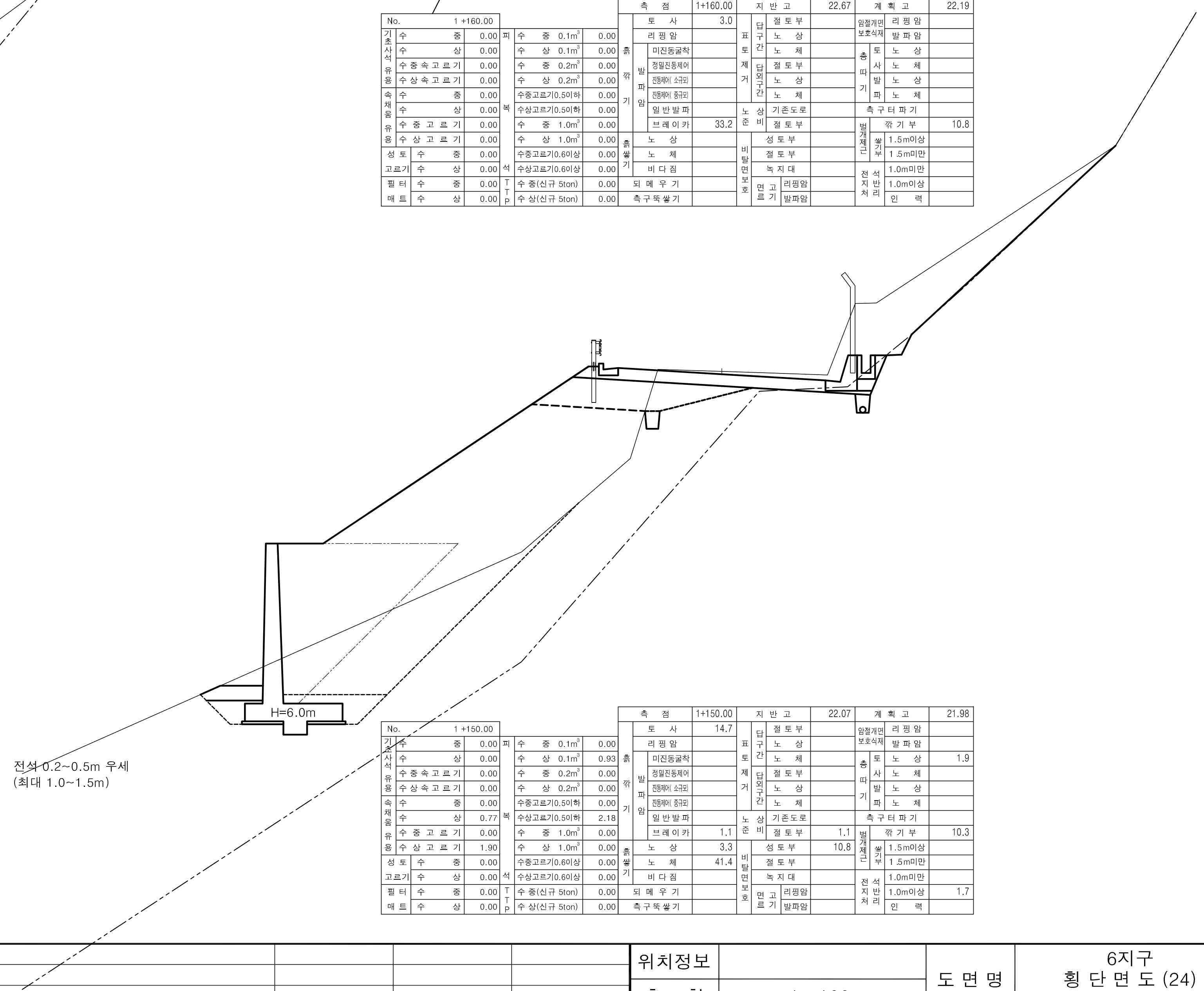

No.		1 +150.00			
기초사석유용	수 중	0.00	피복석	수 중 0.1m³	0.00
	수 상	0.00		수 상 0.1m³	0.93
	수중속고르기	0.00		수 중 0.2m³	0.00
	수상속고르기	0.00		수 상 0.2m³	0.00
속채움유용	수 중	0.00		수중고르기0.5이하	0.00
	수 상	0.77		수상고르기0.5이하	2.18
	수중고르기	0.00		수 중 1.0m³	0.00
	수상고르기	1.90		수 상 1.0m³	0.00
성토고르기	수 중	0.00		수중고르기0.6이상	0.00
	수 상	0.00		수상고르기0.6이상	0.00
필터매트	수 중	0.00	TTP	수 중(신규 5ton)	0.00
	수 상	0.00		수 상(신규 5ton)	0.00

측 점			1+150.00	지 반 고			22.07	계 획 고			21.98
흙깎기	토 사		14.7	표토제거	답구간	절토부		암절개면보호식재		리핑암	
	리핑암					노 상				발파암	
	발파암	미진동굴착				노 체		층따기	토사	노 상	1.9
		정밀진동제어			답외구간	절토부				노 체	
		진동제어(소규모)				노 상			발파	노 상	
		진동제어(중규모)				노 체				노 체	
		일반발파		노상준비		기존도로		측구터파기			
		브레이카	1.1			절토부	1.1	벌개제근	깎기부		10.3
흙쌓기	노 상		3.3	비탈면보호	성토부		10.8		쌓기부	1.5m이상	
	노 체		41.4		절토부					1.5m미만	
	비다짐				녹지대			전석지반처리		1.0m미만	
되메우기					면고르기	리핑암				1.0m이상	1.7
측구뚝쌓기						발파암				인 력	

경상북도	사 업 명	울릉도 일주도로2 건설공사			△						위치정보		도 면 명	6지구 횡 단 면 도 (24) (STA.1+140.00~STA.1+160.00)
	시설/공구				△						축 척	1 : 100		
대 림 산 업	건설분야	토 목	건설단계	실시설계	△						도면번호	C0025002-024	편철번호	2.095
					⚠1	2015.12.	실시설계 준공	김 성 호	노 정 훈	박 시 철				
					개정번호	날짜	개 정 내 용	과업책임자	분야별책임자	설계자				

적용표준	GED-01-1104	V1.5

울릉도 일주도로2 건설공사

횡 단 면 도 (25)

6지구 (STA.1+180.00~STA.1+220.00)

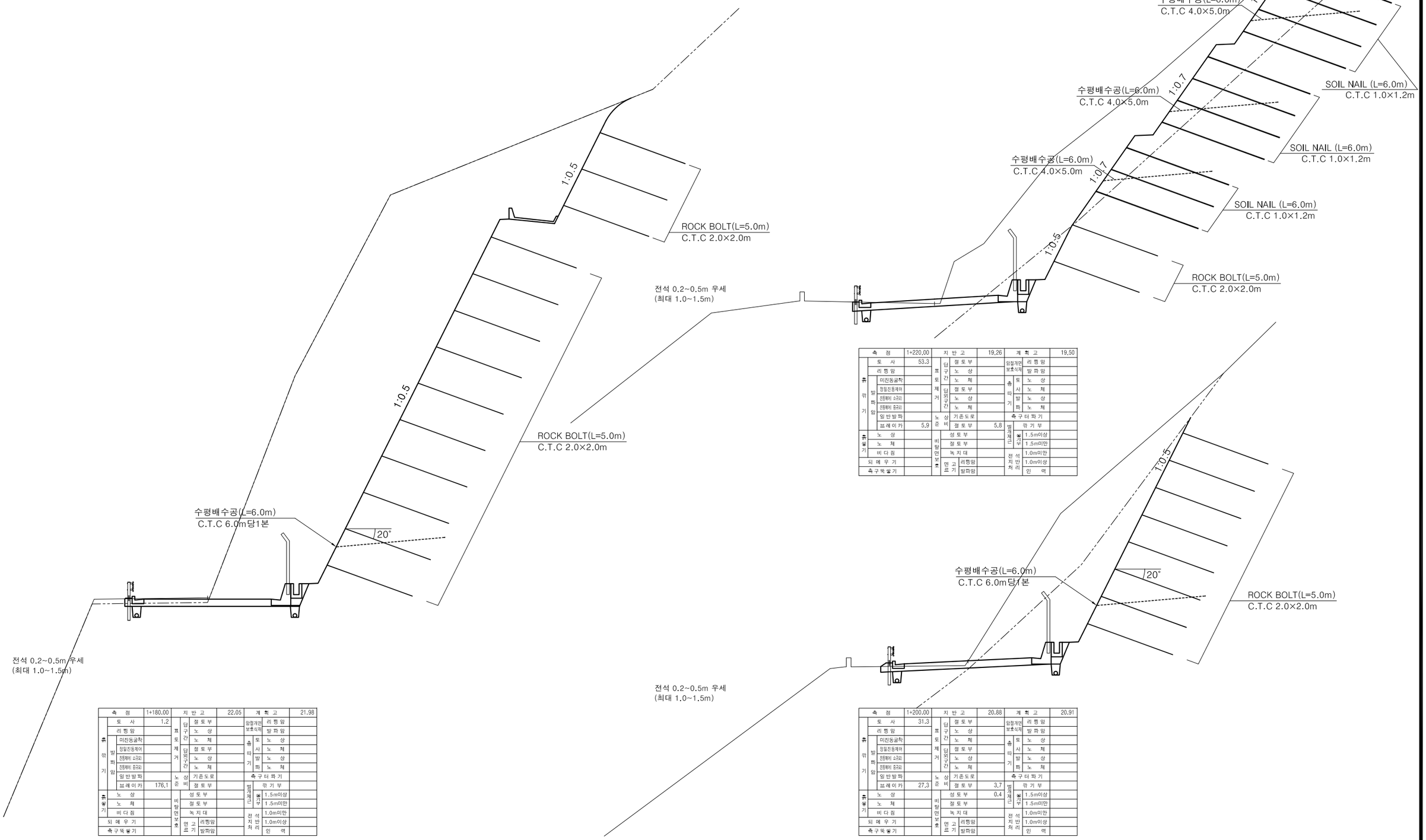

측 점	1+220.00	지 반 고		19.26	계 획 고		19.50
토 사	53.3	표토제거	단구간	절 토 부		암절개면 보호식재	리 핍 암
리 핍 암				노 상			발 파 암
발파암 미진동굴착				노 체		흙깎기	토 사 노 상
발파암 정밀진동제어			단절구간	절 토 부			토 사 노 체
발파암 진동제어 소규모				노 상			발 파 노 상
발파암 진동제어 중규모				노 체			발 파 노 체
일반발파		노상		기존도로		측구터파기	
브레이커	5.9	준비		절 토 부	5.8	법면정리	깎 기 부
흙쌓기 노 상		비탈면보호		성 토 부		깎기부	1.5m이상
흙쌓기 노 체				절 토 부			1.5m미만
흙쌓기 비 다 짐				녹 지 대		전석처리	1.0m미만
되 메 우 기			면고르기	리핍암			1.0m이상
측구뚝쌓기				발파암			인 력

측 점	1+180.00	지 반 고		22.05	계 획 고		21.98
토 사	1.2	표토제거	단구간	절 토 부		암절개면 보호식재	리 핍 암
리 핍 암				노 상			발 파 암
발파암 미진동굴착				노 체		흙깎기	토 사 노 상
발파암 정밀진동제어			단절구간	절 토 부			토 사 노 체
발파암 진동제어 소규모				노 상			발 파 노 상
발파암 진동제어 중규모				노 체			발 파 노 체
일반발파		노상		기존도로		측구터파기	
브레이커	176.1	준비		절 토 부		법면정리	깎 기 부
흙쌓기 노 상		비탈면보호		성 토 부		깎기부	1.5m이상
흙쌓기 노 체				절 토 부			1.5m미만
흙쌓기 비 다 짐				녹 지 대		전석처리	1.0m미만
되 메 우 기			면고르기	리핍암			1.0m이상
측구뚝쌓기				발파암			인 력

측 점	1+200.00	지 반 고		20.88	계 획 고		20.91
토 사	31.3	표토제거	단구간	절 토 부		암절개면 보호식재	리 핍 암
리 핍 암				노 상			발 파 암
발파암 미진동굴착				노 체		흙깎기	토 사 노 상
발파암 정밀진동제어			단절구간	절 토 부			토 사 노 체
발파암 진동제어 소규모				노 상			발 파 노 상
발파암 진동제어 중규모				노 체			발 파 노 체
일반발파		노상		기존도로		측구터파기	
브레이커	27.3	준비		절 토 부	3.7	법면정리	깎 기 부
흙쌓기 노 상		비탈면보호		성 토 부	0.4	깎기부	1.5m이상
흙쌓기 노 체				절 토 부			1.5m미만
흙쌓기 비 다 짐				녹 지 대		전석처리	1.0m미만
되 메 우 기			면고르기	리핍암			1.0m이상
측구뚝쌓기				발파암			인 력

경상북도	사 업 명	울릉도 일주도로2 건설공사	△					위치정보	
	시설/공구		△					축 척	1 : 100
대 림 산 업	건설분야	토 목	건설단계	실시설계	△				
					⚠	2015.12.	실시설계 준공	김 성 호	노 정 훈	박 시 철
					개정번호	날짜	개 정 내 용	과업책임자	분야별책임자	설계자

도 면 명	6지구 횡 단 면 도 (25) (STA.1+180.00~STA.1+220.00)
도면번호	C0025002-025
편철번호	2.096

적용표준 GED-01-1104 V1.5

울릉도 일주도로2 건설공사

횡 단 면 도 (26)

6지구 (STA.1+240.00~STA.1+280.00)

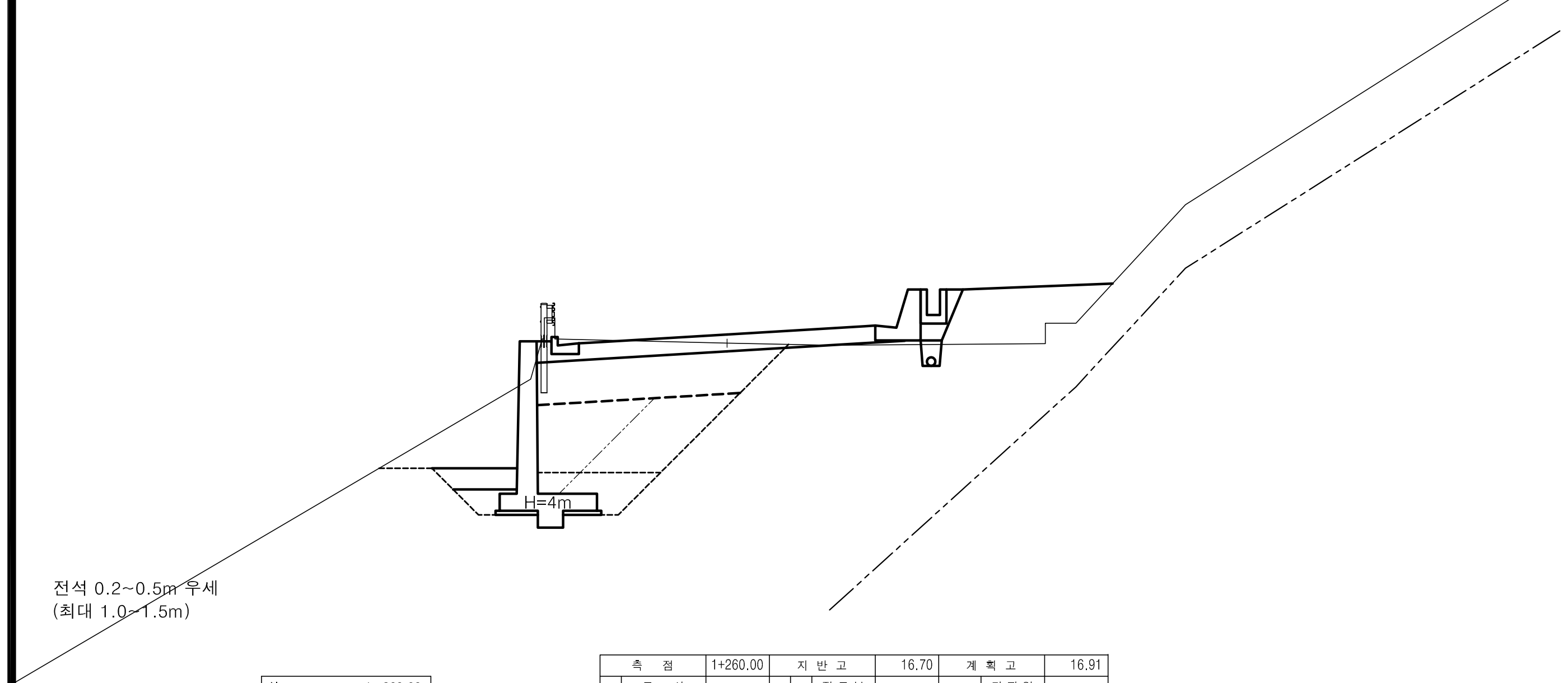

						측 점			1+260.00	지 반 고			16.70	계 획 고			16.91
No.		1 +260.00				토 사				표토제거	답구간	절토부		암절개면 보호식재		리핑암	
기초사석유용	수 중	0.00	피복석	수 중 0.1m³	0.00	리핑암						노 상				발파암	
	수 상	0.00		수 상 0.1m³	0.88	흙깎기	발파암	미진동굴착				노 체		층따기	토사	노 상	
	수중속고르기	0.00		수 중 0.2m³	0.00			정밀진동제어			답외구간	절토부				노 체	
	수상속고르기	0.00		수 상 0.2m³	0.00			진동제어(소규모)				노 상			발파	노 상	
속채움유용	수 중	0.00		수중고르기0.5이하	0.00			진동제어(중규모)				노 체				노 체	
	수 상	0.51		수상고르기0.5이하	2.01			일반발파		노준	상비	기존도로	2.1	측구터파기			
	수중고르기	0.00		수 중 1.0m³	0.00			브레이카				절토부	1.0	벌개제근		깍기부	
	수상고르기	1.50		수 상 1.0m³	0.00	흙쌓기		노 상	5.3	비탈면보호		성토부			쌓기부	1.5m이상	
성토	수 중	0.00		수중고르기0.6이상	0.00			노 체	3.5			절토부				1.5m미만	
고르기	수 상	0.00		수상고르기0.6이상	0.00			비다짐	4.0			녹지대	3.5	전석지반처리		1.0m미만	
필터	수 중	0.00	TTP	수 중(신규 5ton)	0.00	되메우기					면고르기	리핑암				1.0m이상	
매트	수 상	0.00		수 상(신규 5ton)	0.00	측구뚝쌓기						발파암				인 력	

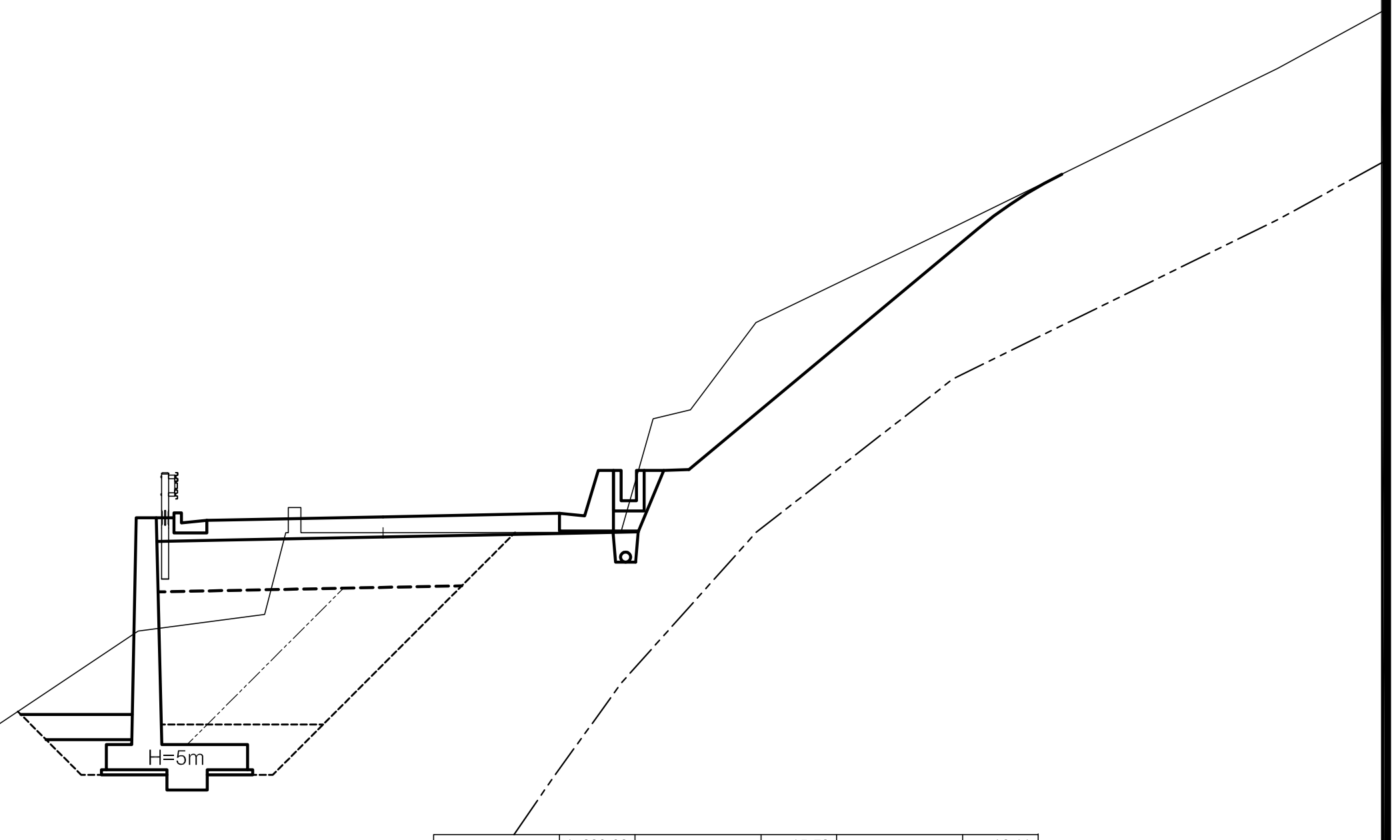

						측 점			1+280.00	지 반 고			15.79	계 획 고			16.11
No.		1 +280.00				토 사			8.1	표토제거	답구간	절토부		암절개면 보호식재		리핑암	
기초사석유용	수 중	0.00	피복석	수 중 0.1m³	0.00	리핑암						노 상				발파암	
	수 상	0.00		수 상 0.1m³	0.98	흙깎기	발파암	미진동굴착				노 체		층따기	토사	노 상	
	수중속고르기	0.00		수 중 0.2m³	0.00			정밀진동제어			답외구간	절토부				노 체	
	수상속고르기	0.00		수 상 0.2m³	0.00			진동제어(소규모)				노 상			발파	노 상	
속채움유용	수 중	0.00		수중고르기0.5이하	0.00			진동제어(중규모)				노 체				노 체	
	수 상	0.64		수상고르기0.5이하	2.21			일반발파		노준	상비	기존도로		측구터파기			
	수중고르기	0.00		수 중 1.0m³	0.00			브레이카				절토부	2.0	벌개제근		깍기부	9.5
	수상고르기	1.70		수 상 1.0m³	0.00	흙쌓기		노 상	6.5	비탈면보호		성토부			쌓기부	1.5m이상	
성토	수 중	0.00		수중고르기0.6이상	0.00			노 체	6.3			절토부	9.5			1.5m미만	
고르기	수 상	0.00		수상고르기0.6이상	0.00			비다짐				녹지대		전석지반처리		1.0m미만	
필터	수 중	0.00	TTP	수 중(신규 5ton)	0.00	되메우기					면고르기	리핑암				1.0m이상	
매트	수 상	0.00		수 상(신규 5ton)	0.00	측구뚝쌓기						발파암				인 력	

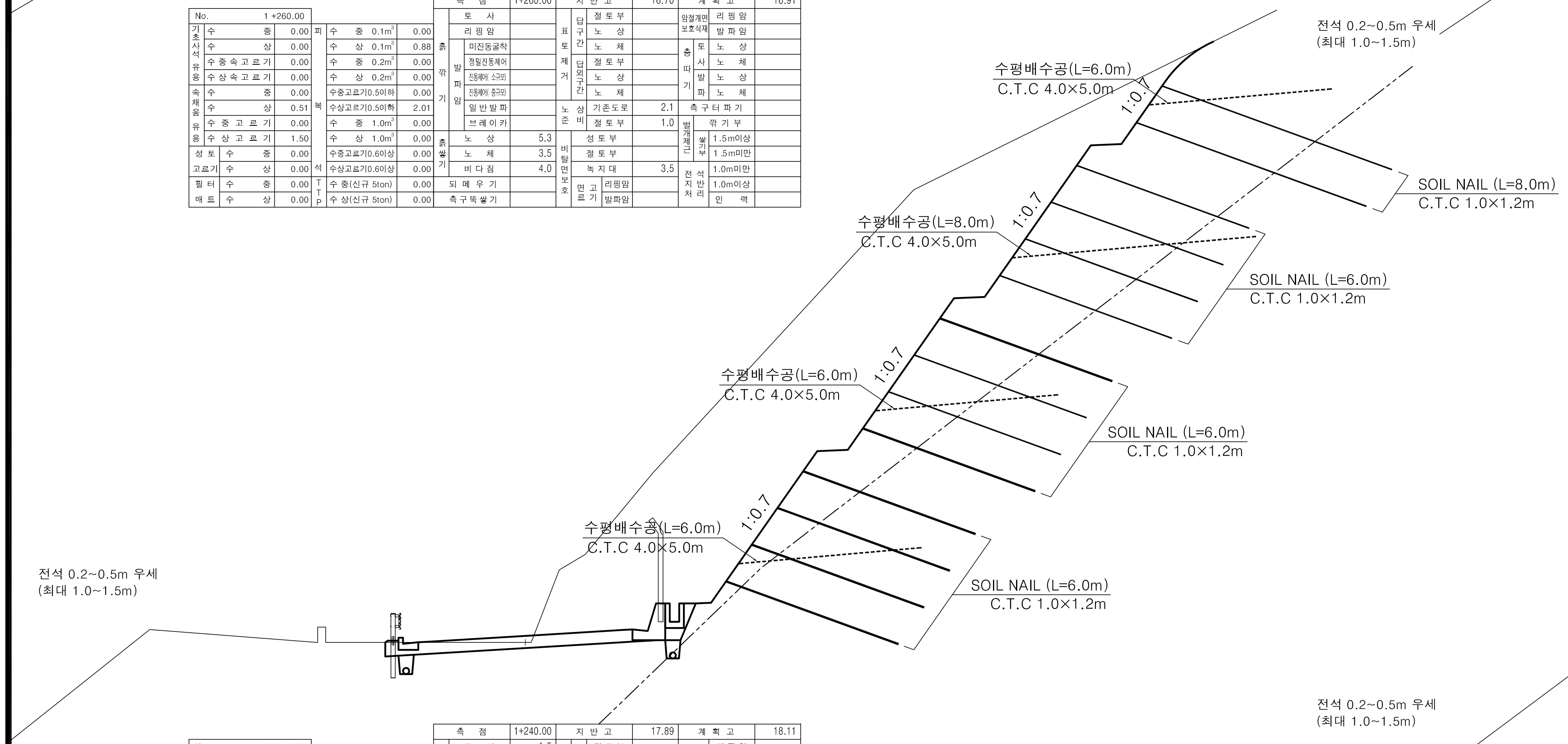

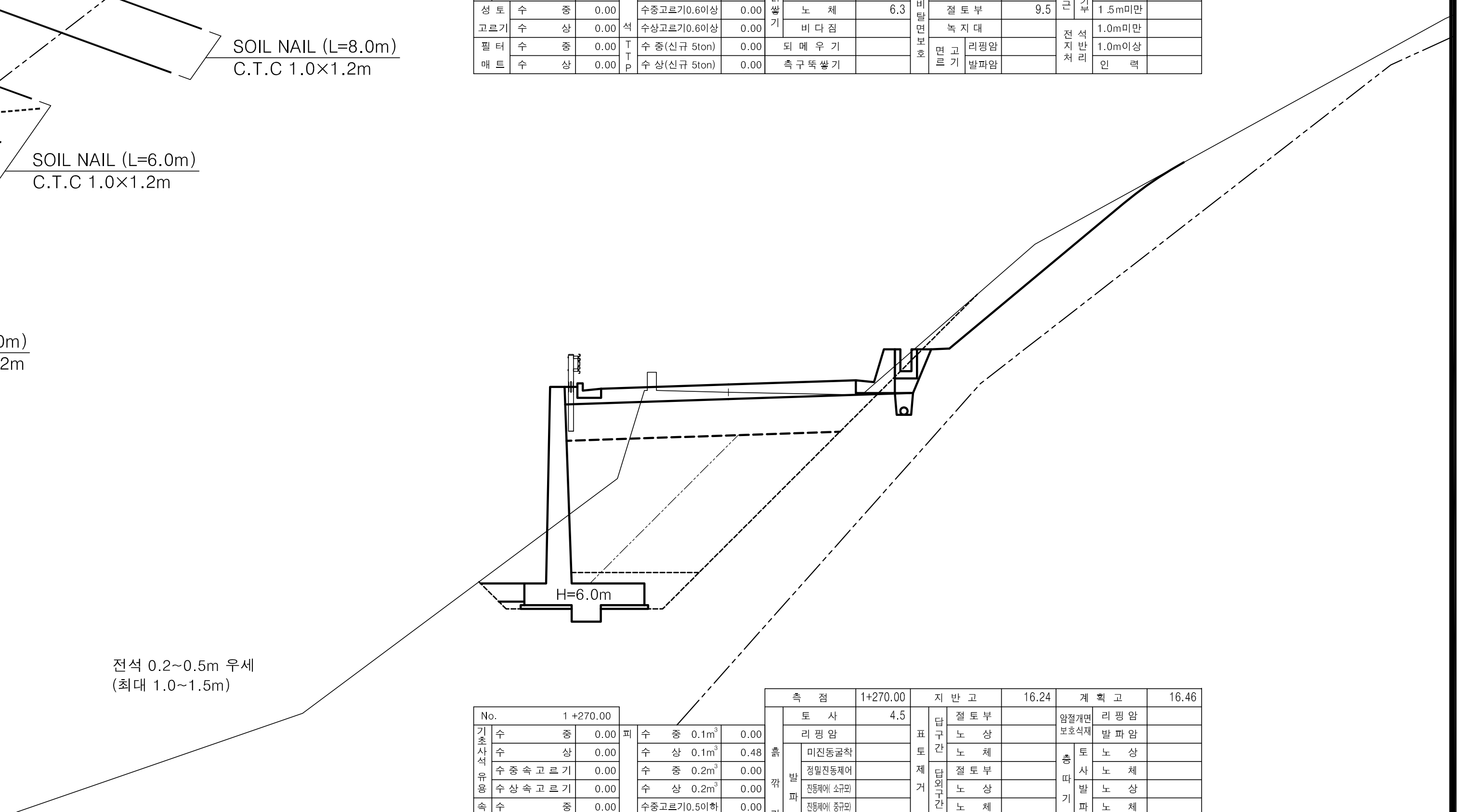

						측 점			1+240.00	지 반 고			17.89	계 획 고			18.11
No.		1 +240.00				토 사			1.5	표토제거	답구간	절토부		암절개면 보호식재		리핑암	
기초사석유용	수 중	0.00	피복석	수 중 0.1m³	0.00	리핑암						노 상				발파암	
	수 상	0.00		수 상 0.1m³	0.00	흙깎기	발파암	미진동굴착				노 체		층따기	토사	노 상	
	수중속고르기	0.00		수 중 0.2m³	0.00			정밀진동제어			답외구간	절토부				노 체	
	수상속고르기	0.00		수 상 0.2m³	0.00			진동제어(소규모)				노 상			발파	노 상	
속채움유용	수 중	0.00		수중고르기0.5이하	0.00			진동제어(중규모)				노 체				노 체	
	수 상	0.00		수상고르기0.5이하	0.00			일반발파		노준	상비	기존도로		측구터파기			
	수중고르기	0.00		수 중 1.0m³	0.00			브레이카	87.1			절토부	8.2	벌개제근		깍기부	
	수상고르기	0.00		수 상 1.0m³	0.00	흙쌓기		노 상		비탈면보호		성토부	0.1		쌓기부	1.5m이상	
성토	수 중	0.00		수중고르기0.6이상	0.00			노 체				절토부				1.5m미만	
고르기	수 상	0.00		수상고르기0.6이상	0.00			비다짐				녹지대		전석지반처리		1.0m미만	
필터	수 중	0.00	TTP	수 중(신규 5ton)	0.00	되메우기					면고르기	리핑암				1.0m이상	
매트	수 상	0.00		수 상(신규 5ton)	0.00	측구뚝쌓기						발파암				인 력	

						측 점			1+270.00	지 반 고			16.24	계 획 고			16.46
No.		1 +270.00				토 사			4.5	표토제거	답구간	절토부		암절개면 보호식재		리핑암	
기초사석유용	수 중	0.00	피복석	수 중 0.1m³	0.00	리핑암						노 상				발파암	
	수 상	0.00		수 상 0.1m³	0.48	흙깎기	발파암	미진동굴착				노 체		층따기	토사	노 상	
	수중속고르기	0.00		수 중 0.2m³	0.00			정밀진동제어			답외구간	절토부				노 체	
	수상속고르기	0.00		수 상 0.2m³	0.00			진동제어(소규모)				노 상			발파	노 상	
속채움유용	수 중	0.00		수중고르기0.5이하	0.00			진동제어(중규모)				노 체				노 체	
	수 상	0.11		수상고르기0.5이하	1.20			일반발파		노준	상비	기존도로		측구터파기			
	수중고르기	0.00		수 중 1.0m³	0.00			브레이카				절토부	0.5	벌개제근		깍기부	10.8
	수상고르기	0.69		수 상 1.0m³	0.00	흙쌓기		노 상	8.0	비탈면보호		성토부			쌓기부	1.5m이상	
성토	수 중	0.00		수중고르기0.6이상	0.00			노 체	10.3			절토부	8.2			1.5m미만	
고르기	수 상	0.00		수상고르기0.6이상	0.00			비다짐				녹지대		전석지반처리		1.0m미만	
필터	수 중	0.00	TTP	수 중(신규 5ton)	0.00	되메우기					면고르기	리핑암				1.0m이상	
매트	수 상	0.00		수 상(신규 5ton)	0.00	측구뚝쌓기						발파암				인 력	

경상북도	사 업 명	울릉도 일주도로2 건설공사			
	시설/공구				
대 림 산 업	건설분야	토 목	건설단계	실시설계	

개정번호	날짜	개 정 내 용	과업책임자	분야별책임자	설계자
△					
△					
△					
△1	2015.12.	실시설계 준공	김 성 호	노 정 훈	박 시 철

위치정보		도 면 명	6지구 횡 단 면 도 (26) (STA.1+240.00~STA.1+280.00)
축 척	1 : 100		
도면번호	C0025002-026	편철번호	2.097

적용표준	GED-01-1104 V1.5

횡 단 면 도 (27)

6지구 (STA.1+290.00~STA.1+313.66)

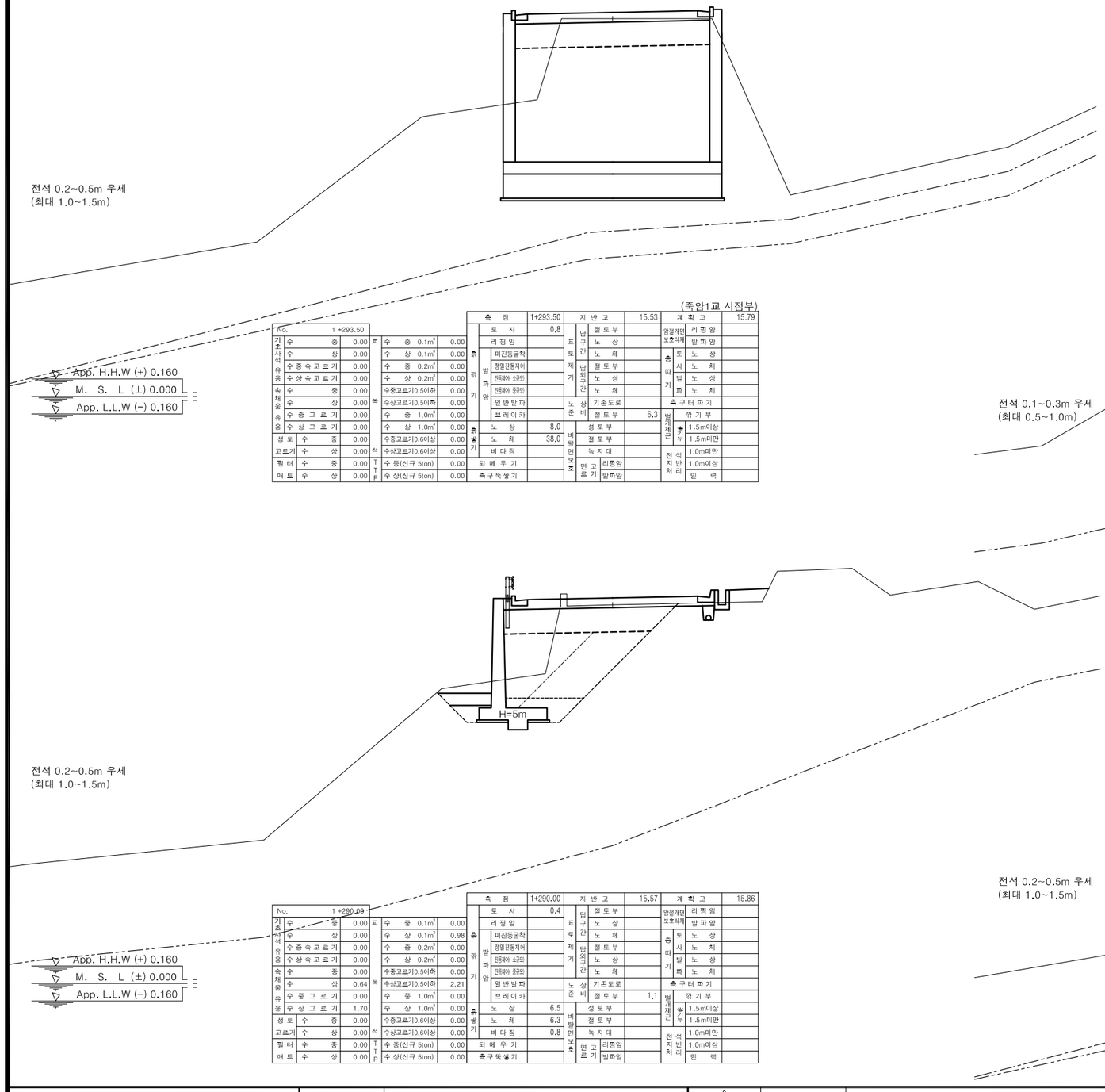

(죽암1교 시점부)

No.	1+293.50			측 점	1+293.50	지 반 고	15.53	계 획 고	15.79
기초사석	수 중	0.00	피복	수 중 0.1m³	0.00	흙쌓기	토 사	0.8	표토제거	단구간	절토부		암절개면 보호석재	리핑암	
기초사석	수 상	0.00	피복	수 상 0.1m³	0.00	흙쌓기	리핑암		표토제거	단구간	노 상		암절개면 보호석재	발파암	
유용	수중속고르기	0.00	피복	수 중 0.2m³	0.00	흙쌓기	발파암	미진동굴착		단연구간	노 체		흙 쌓 기	토 사	노 상
유용	수상속고르기	0.00	피복	수 상 0.2m³	0.00	흙쌓기	발파암	정밀진동제어		단연구간	절토부		흙 쌓 기	사 암	노 체
속채움	수 중	0.00	피복	수중고르기(0.50)하	0.00	흙쌓기	발파암	진동제어 소규모		단연구간	노 상		흙 쌓 기	발 파	노 상
속채움	수 상	0.00	피복	수상고르기(0.50)하	0.00	흙쌓기	발파암	진동제어 중규모		단연구간	노 체		흙 쌓 기	암	노 체
유용	수 중 고 르 기	0.00	피복	수 중 1.0m³	0.00	흙쌓기	발파암	일 반 발 파		노상 비탈면보호	기존도로		측구터파기		
유용	수 상 고 르 기	0.00	피복	수 상 1.0m³	0.00	흙쌓기	발파암	브 레 이 커		노상 비탈면보호	절토부	6.3	발파제고	깎 기 부	
성토	수 중	0.00	피복	노 상	8.0	흙쌓기	노 상			비탈면보호	절토부		발파제고	붕괴우려	1.5m이상
고르기	수 상	0.00	석TTP	수중고르기(0.60)상	0.00	흙쌓기	노 체	38.0		비탈면보호	절토부		발파제고	붕괴우려	1.5m미만
필터	수 중	0.00	석TTP	수상고르기(0.60)상	0.00	흙쌓기	비 다 짐			비탈면보호	녹 지 대		전석 반지 처리	전석 반지 처리	1.0m미만
매트	수 상	0.00	석TTP	수 중(신규 5ton)	0.00	흙쌓기	되 메 우 기			비탈면보호	면 고르기	리핑암	전석 반지 처리	전석 반지 처리	1.0m이상
			석TTP	수 상(신규 5ton)	0.00	흙쌓기	측구뚝쌓기			비탈면보호	면 고르기	발파암	전석 반지 처리	인 력	

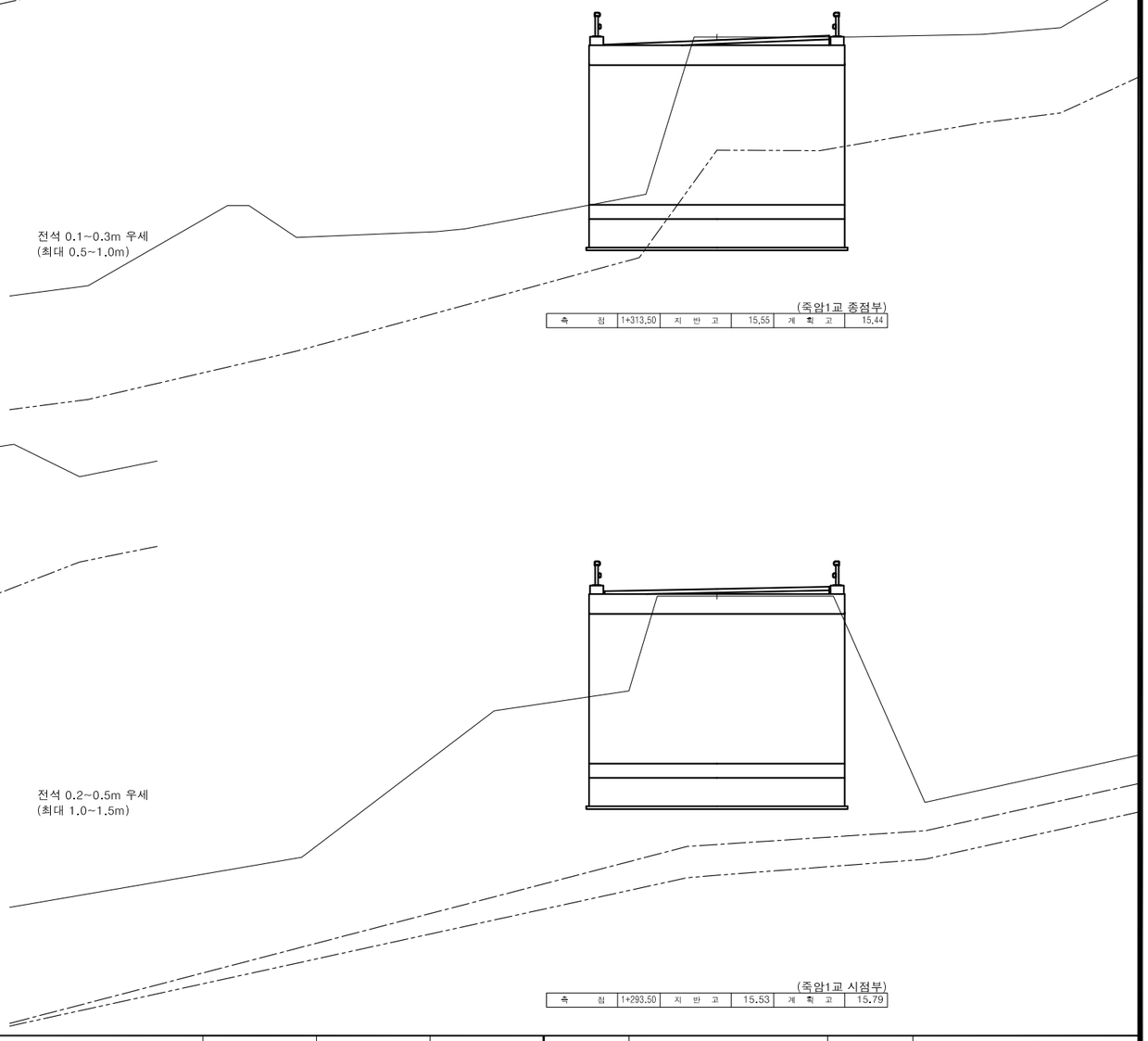

(죽암1교 종점부)

측 점	1+313.50	지 반 고	15.55	계 획 고	15.44

(죽암1교 시점부)

No.	1+290.00			측 점	1+290.00	지 반 고	15.57	계 획 고	15.86
기초사석	수 중	0.00	피복	수 중 0.1m³	0.00	흙쌓기	토 사	0.4	표토제거	단구간	절토부		암절개면 보호석재	리핑암	
기초사석	수 상	0.00	피복	수 상 0.1m³	0.98	흙쌓기	리핑암		표토제거	단구간	노 상		암절개면 보호석재	발파암	
유용	수중속고르기	0.00	피복	수 중 0.2m³	0.00	흙쌓기	발파암	미진동굴착		단연구간	노 체		흙 쌓 기	토 사	노 상
유용	수상속고르기	0.00	피복	수 상 0.2m³	0.00	흙쌓기	발파암	정밀진동제어		단연구간	절토부		흙 쌓 기	사 암	노 체
속채움	수 중	0.00	피복	수중고르기(0.50)하	0.00	흙쌓기	발파암	진동제어 소규모		단연구간	노 상		흙 쌓 기	발 파	노 상
속채움	수 상	0.64	피복	수상고르기(0.50)하	2.21	흙쌓기	발파암	진동제어 중규모		단연구간	노 체		흙 쌓 기	암	노 체
유용	수 중 고 르 기	0.00	피복	수 중 1.0m³	0.00	흙쌓기	발파암	일 반 발 파		노상 비탈면보호	기존도로		측구터파기		
유용	수 상 고 르 기	1.70	피복	수 상 1.0m³	0.00	흙쌓기	발파암	브 레 이 커		노상 비탈면보호	절토부	1.1	발파제고	깎 기 부	
성토	수 중	0.00	석TTP	노 상	6.5	흙쌓기	노 상			비탈면보호	성토부		발파제고	붕괴우려	1.5m이상
고르기	수 상	0.00	석TTP	노 체	6.3	흙쌓기	노 체			비탈면보호	절토부		발파제고	붕괴우려	1.5m미만
필터	수 중	0.00	석TTP	수중고르기(0.60)상	0.00	흙쌓기	비 다 짐	0.8		비탈면보호	녹 지 대		전석 반지 처리	전석 반지 처리	1.0m미만
매트	수 상	0.00	석TTP	수상고르기(0.60)상	0.00	흙쌓기	되 메 우 기			비탈면보호	면 고르기	리핑암	전석 반지 처리	전석 반지 처리	1.0m이상
			석TTP	수 중(신규 5ton)	0.00	흙쌓기	측구뚝쌓기			비탈면보호	면 고르기	발파암	전석 반지 처리	인 력	

(죽암1교 시점부)

측 점	1+293.50	지 반 고	15.53	계 획 고	15.79

경상북도	사 업 명	울릉도 일주도로2 건설공사	△				위치정보	
	시설/공구		△				축 척	1 : 100
대 림 산 업	건설분야	토 목 / 건설단계 / 실시설계	⚠	2015.12.	실시설계 준공	김 성 호 / 노 정 훈 / 박 시 철	도면번호	C0025002-027
			개정번호	날짜	개 정 내 용	과업책임자 / 분야별책임자 / 설계자	도 면 명	6지구 횡 단 면 도 (27) (STA.1+290.00~STA.1+313.66)
							편철번호	2.098

적용표준 GED-01-1104 V1.5

울릉도 일주도로2 건설공사

횡 단 면 도 (28)

6지구 (STA.1+313.66~STA.1+340.00)

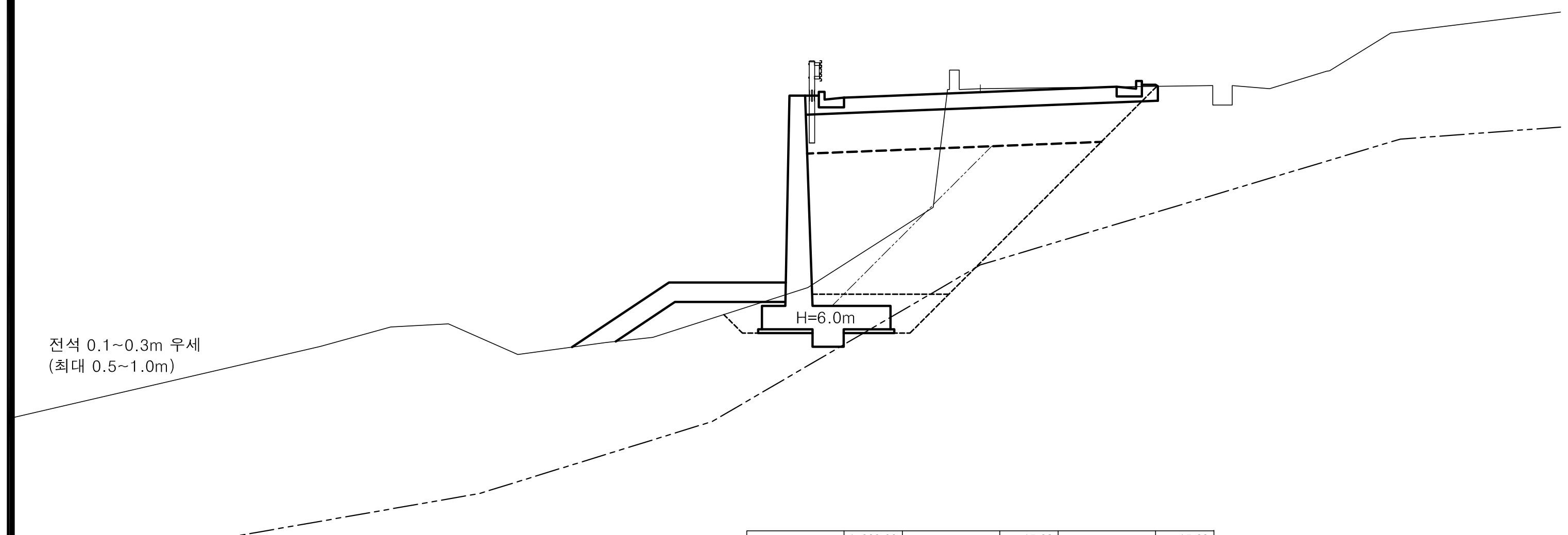

App. H.H.W (+) 0.160
M. S. L (±) 0.000
App. L.L.W (−) 0.160

				측점	1+320.00	지반고	15.32	계획고	15.23
No.	1+320.00			흙깎기 토사	2.5	표토제거 답구간 절토부		암절개면보호식재 리핑암	
기초사석유용 수중	0.00	피복석 수중 0.1m³	0.00	흙깎기 리핑암		표토제거 답구간 노상		암절개면보호식재 발파암	
기초사석유용 수상	0.00	피복석 수상 0.1m³	2.66	흙깎기 발파암 미진동굴착		표토제거 답구간 노체		층따기 토사 노상	
기초사석유용 수중속고르기	0.00	피복석 수중 0.2m³	0.00	흙깎기 발파암 정밀진동제어		표토제거 답외구간 절토부		층따기 토사 노체	
기초사석유용 수상속고르기	0.00	피복석 수상 0.2m³	0.00	흙깎기 발파암 진동제어(소규모)		표토제거 답외구간 노상		층따기 발파 노상	
속채움유용 수중	0.00	피복석 수중고르기0.5이하	0.00	흙깎기 발파암 진동제어(중규모)		표토제거 답외구간 노체		층따기 발파 노체	
속채움유용 수상	1.99	피복석 수상고르기0.5이하	5.99	흙깎기 발파암 일반발파		노상준비 기존도로		측구터파기	
속채움유용 수중고르기	0.00	피복석 수중 1.0m³	0.00	흙깎기 발파암 브레이카		노상준비 절토부	0.4	벌개제근 깎기부	
속채움유용 수상고르기	4.67	피복석 수상 1.0m³	0.00	흙쌓기 노상	8.1	비탈면보호 성토부		벌개제근 쌓기부 1.5m이상	
성토고르기 수중	0.00	피복석 수중고르기0.6이상	0.00	흙쌓기 노체	10.4	비탈면보호 절토부		벌개제근 쌓기부 1.5m미만	
성토고르기 수상	0.00	피복석 수상고르기0.6이상	0.00	흙쌓기 비다짐		비탈면보호 녹지대		전석지반처리 1.0m미만	
필터매트 수중	0.00	TTP 수중(신규 5ton)	0.00	되메우기		비탈면보호 면고르기 리핑암		전석지반처리 1.0m이상	
필터매트 수상	0.00	TTP 수상(신규 5ton)	0.00	측구뚝쌓기		비탈면보호 면고르기 발파암		전석지반처리 인력	

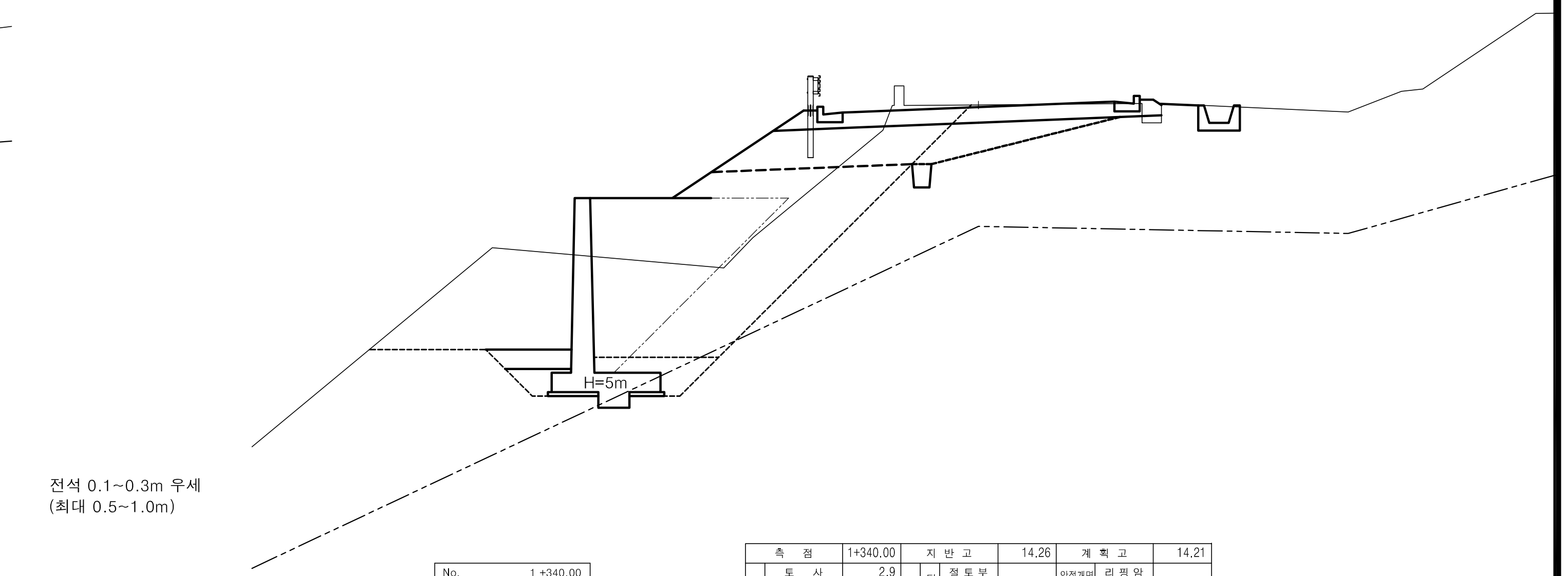

App. H.H.W (+) 0.160
M. S. L (±) 0.000
App. L.L.W (−) 0.160

				측점	1+340.00	지반고	14.26	계획고	14.21
No.	1+340.00			흙깎기 토사	2.9	표토제거 답구간 절토부		암절개면보호식재 리핑암	
기초사석유용 수중	0.00	피복석 수중 0.1m³	0.00	흙깎기 리핑암		표토제거 답구간 노상		암절개면보호식재 발파암	
기초사석유용 수상	0.00	피복석 수상 0.1m³	0.98	흙깎기 발파암 미진동굴착		표토제거 답구간 노체		층따기 토사 노상	2.5
기초사석유용 수중속고르기	0.00	피복석 수중 0.2m³	0.00	흙깎기 발파암 정밀진동제어		표토제거 답외구간 절토부		층따기 토사 노체	
기초사석유용 수상속고르기	0.00	피복석 수상 0.2m³	0.00	흙깎기 발파암 진동제어(소규모)		표토제거 답외구간 노상		층따기 발파 노상	
속채움유용 수중	0.00	피복석 수중고르기0.5이하	0.00	흙깎기 발파암 진동제어(중규모)		표토제거 답외구간 노체		층따기 발파 노체	
속채움유용 수상	0.64	피복석 수상고르기0.5이하	2.21	흙깎기 발파암 일반발파		노상준비 기존도로		측구터파기	
속채움유용 수중고르기	0.00	피복석 수중 1.0m³	0.00	흙깎기 발파암 브레이카		노상준비 절토부	0.6	벌개제근 깎기부	
속채움유용 수상고르기	1.70	피복석 수상 1.0m³	0.00	흙쌓기 노상	4.9	비탈면보호 성토부	4.3	벌개제근 쌓기부 1.5m이상	
성토고르기 수중	0.00	피복석 수중고르기0.6이상	0.00	흙쌓기 노체	13.4	비탈면보호 절토부		벌개제근 쌓기부 1.5m미만	
성토고르기 수상	0.00	피복석 수상고르기0.6이상	0.00	흙쌓기 비다짐		비탈면보호 녹지대		전석지반처리 1.0m미만	
필터매트 수중	0.00	TTP 수중(신규 5ton)	0.00	되메우기		비탈면보호 면고르기 리핑암		전석지반처리 1.0m이상	
필터매트 수상	0.00	TTP 수상(신규 5ton)	0.00	측구뚝쌓기		비탈면보호 면고르기 발파암		전석지반처리 인력	

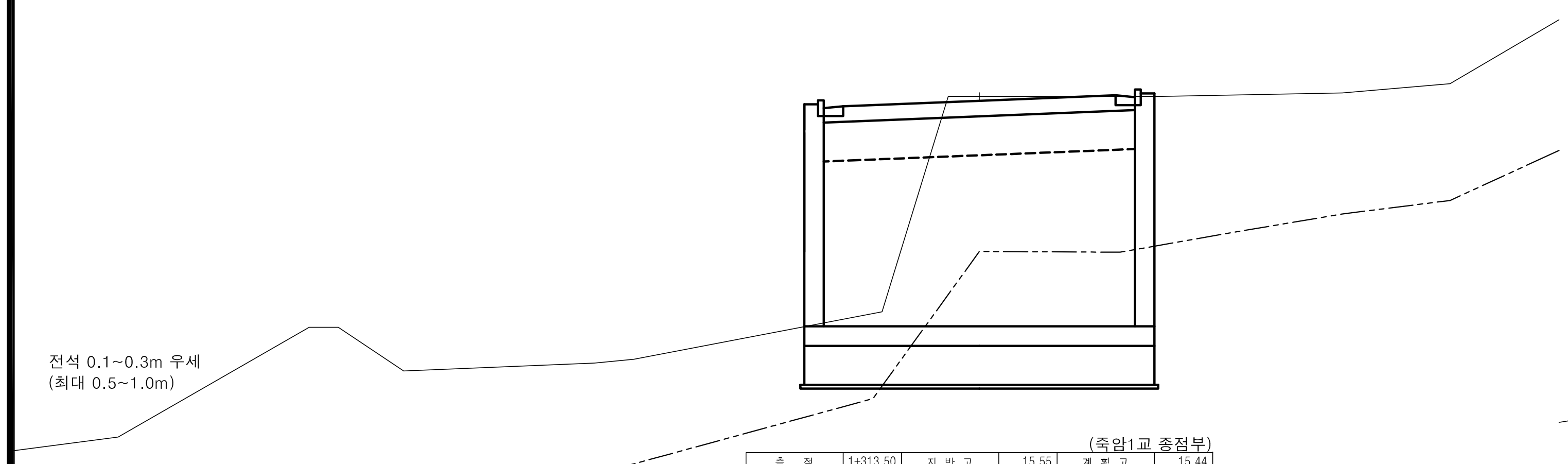

App. H.H.W (+) 0.160
M. S. L (±) 0.000
App. L.L.W (−) 0.160

(죽암1교 종점부)

				측점	1+313.50	지반고	15.55	계획고	15.44
No.	1+313.50			흙깎기 토사	2.2	표토제거 답구간 절토부		암절개면보호식재 리핑암	
기초사석유용 수중	0.00	피복석 수중 0.1m³	0.00	흙깎기 리핑암		표토제거 답구간 노상		암절개면보호식재 발파암	
기초사석유용 수상	0.00	피복석 수상 0.1m³	0.00	흙깎기 발파암 미진동굴착		표토제거 답구간 노체		층따기 토사 노상	
기초사석유용 수중속고르기	0.00	피복석 수중 0.2m³	0.00	흙깎기 발파암 정밀진동제어		표토제거 답외구간 절토부		층따기 토사 노체	
기초사석유용 수상속고르기	0.00	피복석 수상 0.2m³	0.00	흙깎기 발파암 진동제어(소규모)		표토제거 답외구간 노상		층따기 발파 노상	
속채움유용 수중	0.00	피복석 수중고르기0.5이하	0.00	흙깎기 발파암 진동제어(중규모)		표토제거 답외구간 노체		층따기 발파 노체	
속채움유용 수상	0.00	피복석 수상고르기0.5이하	0.00	흙깎기 발파암 일반발파		노상준비 기존도로		측구터파기	
속채움유용 수중고르기	0.00	피복석 수중 1.0m³	0.00	흙깎기 발파암 브레이카		노상준비 절토부	5.0	벌개제근 깎기부	
속채움유용 수상고르기	0.00	피복석 수상 1.0m³	0.00	흙쌓기 노상	8.0	비탈면보호 성토부		벌개제근 쌓기부 1.5m이상	
성토고르기 수중	0.00	피복석 수중고르기0.6이상	0.00	흙쌓기 노체	35.2	비탈면보호 절토부		벌개제근 쌓기부 1.5m미만	
성토고르기 수상	0.00	피복석 수상고르기0.6이상	0.00	흙쌓기 비다짐		비탈면보호 녹지대		전석지반처리 1.0m미만	
필터매트 수중	0.00	TTP 수중(신규 5ton)	0.00	되메우기		비탈면보호 면고르기 리핑암		전석지반처리 1.0m이상	
필터매트 수상	0.00	TTP 수상(신규 5ton)	0.00	측구뚝쌓기		비탈면보호 면고르기 발파암		전석지반처리 인력	

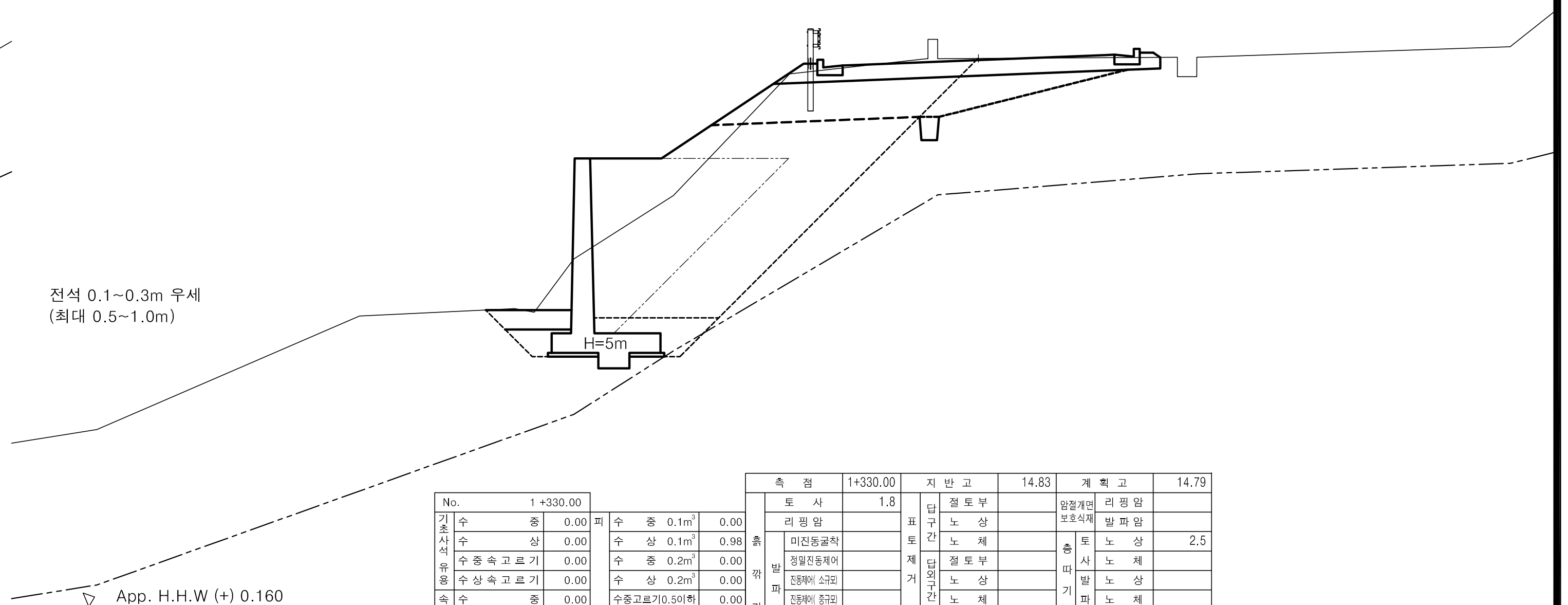

App. H.H.W (+) 0.160
M. S. L (±) 0.000
App. L.L.W (−) 0.160

				측점	1+330.00	지반고	14.83	계획고	14.79
No.	1+330.00			흙깎기 토사	1.8	표토제거 답구간 절토부		암절개면보호식재 리핑암	
기초사석유용 수중	0.00	피복석 수중 0.1m³	0.00	흙깎기 리핑암		표토제거 답구간 노상		암절개면보호식재 발파암	
기초사석유용 수상	0.00	피복석 수상 0.1m³	0.98	흙깎기 발파암 미진동굴착		표토제거 답구간 노체		층따기 토사 노상	2.5
기초사석유용 수중속고르기	0.00	피복석 수중 0.2m³	0.00	흙깎기 발파암 정밀진동제어		표토제거 답외구간 절토부		층따기 토사 노체	
기초사석유용 수상속고르기	0.00	피복석 수상 0.2m³	0.00	흙깎기 발파암 진동제어(소규모)		표토제거 답외구간 노상		층따기 발파 노상	
속채움유용 수중	0.00	피복석 수중고르기0.5이하	0.00	흙깎기 발파암 진동제어(중규모)		표토제거 답외구간 노체		층따기 발파 노체	
속채움유용 수상	0.64	피복석 수상고르기0.5이하	2.21	흙깎기 발파암 일반발파		노상준비 기존도로		측구터파기	
속채움유용 수중고르기	0.00	피복석 수중 1.0m³	0.00	흙깎기 발파암 브레이카		노상준비 절토부	0.8	벌개제근 깎기부	
속채움유용 수상고르기	1.70	피복석 수상 1.0m³	0.00	흙쌓기 노상	5.1	비탈면보호 성토부	4.6	벌개제근 쌓기부 1.5m이상	
성토고르기 수중	0.00	피복석 수중고르기0.6이상	0.00	흙쌓기 노체	14.6	비탈면보호 절토부		벌개제근 쌓기부 1.5m미만	
성토고르기 수상	0.00	피복석 수상고르기0.6이상	0.00	흙쌓기 비다짐		비탈면보호 녹지대		전석지반처리 1.0m미만	
필터매트 수중	0.00	TTP 수중(신규 5ton)	0.00	되메우기		비탈면보호 면고르기 리핑암		전석지반처리 1.0m이상	
필터매트 수상	0.00	TTP 수상(신규 5ton)	0.00	측구뚝쌓기		비탈면보호 면고르기 발파암		전석지반처리 인력	

경상북도	사 업 명	울릉도 일주도로2 건설공사			△			
	시설/공구				△			
대 림 산 업	건설분야	토 목	건설단계	실시설계	△			
					△1	2015.12.	실시설계 준공	김 성 호 / 노 정 훈 / 박 시 철
					개정번호	날짜	개 정 내 용	과업책임자 / 분야별책임자 / 설계자

위치정보		도 면 명	6지구 횡 단 면 도 (28) (STA.1+313.66~STA.1+340.00)
축 척	1 : 100		
도면번호	C0025002-028	편철번호	2.099

적용표준 GED-01-1104 V1.5

울릉도 일주도로2 건설공사

횡 단 면 도 (29)

6지구 (STA.1+350.00~STA.1+380.00)

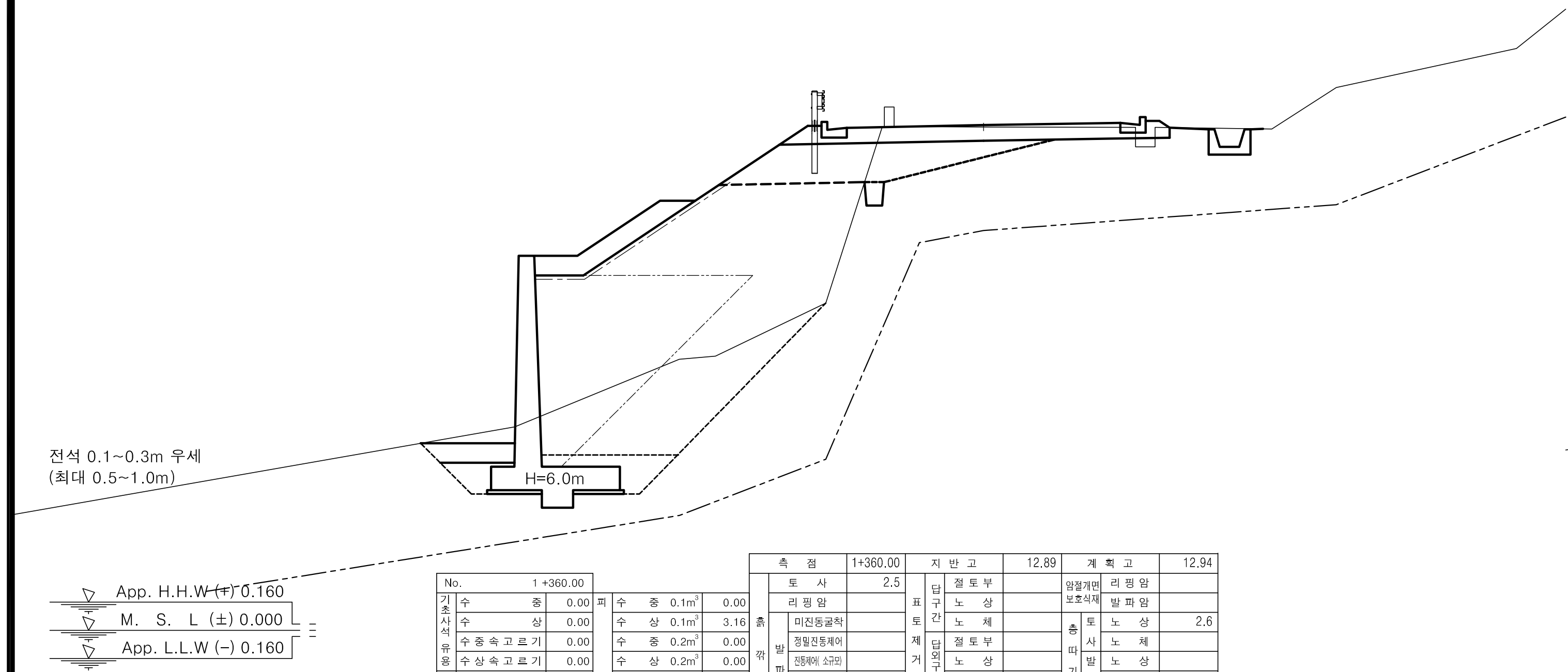

No.	1 +360.00				
기초사석유용	수중	0.00	피복석	수중 0.1m³	0.00
기초사석유용	수상	0.00	피복석	수상 0.1m³	3.16
기초사석유용	수중속고르기	0.00	피복석	수중 0.2m³	0.00
기초사석유용	수상속고르기	0.00	피복석	수상 0.2m³	0.00
속채움유용	수중	0.00	피복석	수중고르기0.5이하	0.00
속채움유용	수상	0.77	피복석	수상고르기0.5이하	6.96
속채움유용	수중고르기	0.00	피복석	수중 1.0m³	0.00
속채움유용	수상고르기	1.90	피복석	수상 1.0m³	0.00
성토고르기	수중	0.00	피복석	수중고르기0.6이상	0.00
성토고르기	수상	4.68	피복석	수상고르기0.6이상	0.00
필터매트	수중	0.00	TTP	수중(신규 5ton)	0.00
필터매트	수상	6.68	TTP	수상(신규 5ton)	0.00

측점		1+360.00	지반고		12.89	계획고		12.94
흙깎기	토사	2.5	표토제거 답구간	절토부		암절개면보호식재	리핑암	
흙깎기	리핑암		표토제거 답구간	노상		암절개면보호식재	발파암	
흙깎기 발파암	미진동굴착		표토제거 답구간	노체		층따기 토사	노상	2.6
흙깎기 발파암	정밀진동제어		표토제거 답외구간	절토부		층따기 토사	노체	
흙깎기 발파암	진동제어(소규모)		표토제거 답외구간	노상		층따기 발파	노상	
흙깎기 발파암	진동제어(중규모)		표토제거 답외구간	노체		층따기 발파	노체	
흙깎기 발파암	일반발파		노상준비	기존도로	0.5	측구터파기		
흙깎기 발파암	브레이카		노상준비	절토부	2.5	벌개제근	깎기부	
흙쌓기	노상	3.2	비탈면보호	성토부	3.8	벌개제근 쌓기부	1.5m이상	
흙쌓기	노체	23.7	비탈면보호	절토부		벌개제근 쌓기부	1.5m미만	
흙쌓기	비다짐		비탈면보호	녹지대		전석지반처리	1.0m미만	
되메우기			비탈면보호 면고르기	리핑암		전석지반처리	1.0m이상	
측구뚝쌓기			비탈면보호 면고르기	발파암		전석지반처리	인력	

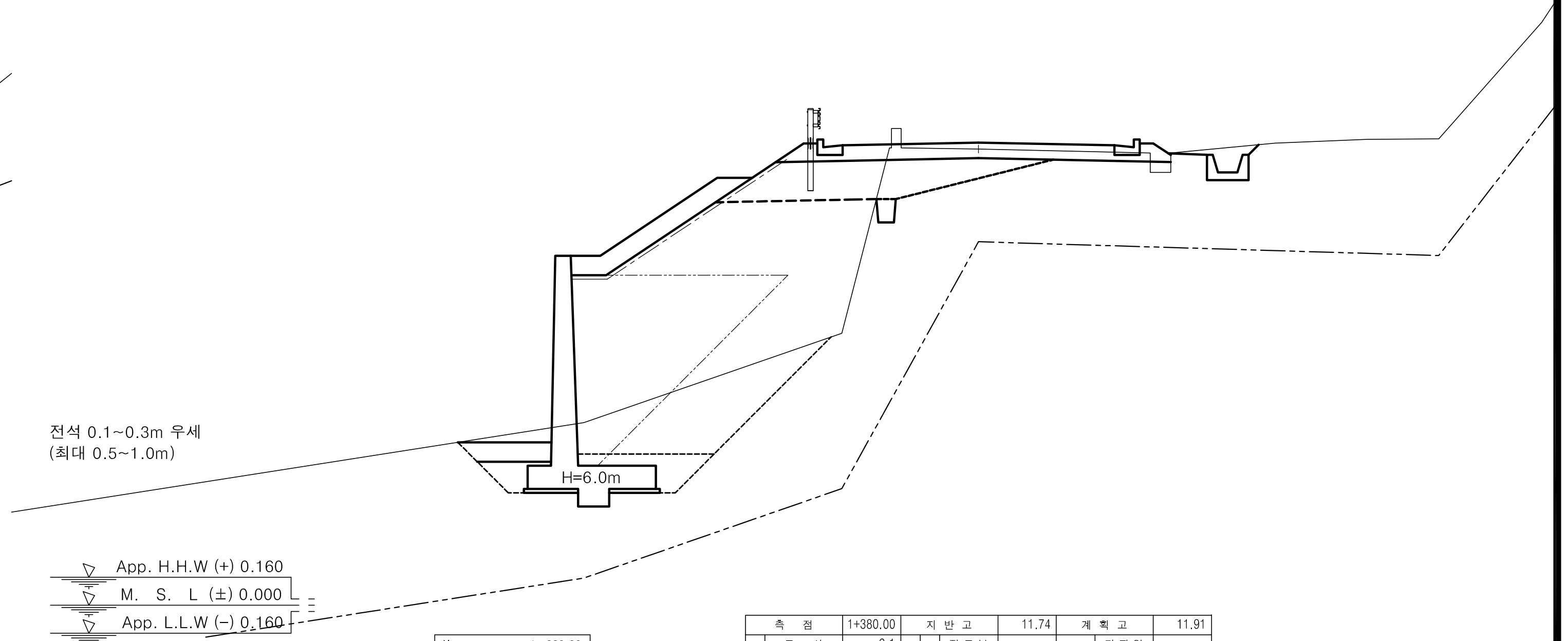

No.	1 +380.00				
기초사석유용	수중	0.00	피복석	수중 0.1m³	0.00
기초사석유용	수상	0.00	피복석	수상 0.1m³	3.53
기초사석유용	수중속고르기	0.00	피복석	수중 0.2m³	0.00
기초사석유용	수상속고르기	0.00	피복석	수상 0.2m³	0.00
속채움유용	수중	0.00	피복석	수중고르기0.5이하	0.00
속채움유용	수상	0.77	피복석	수상고르기0.5이하	7.69
속채움유용	수중고르기	0.00	피복석	수중 1.0m³	0.00
속채움유용	수상고르기	1.90	피복석	수상 1.0m³	0.00
성토고르기	수중	0.00	피복석	수중고르기0.6이상	0.00
성토고르기	수상	5.41	피복석	수상고르기0.6이상	0.00
필터매트	수중	0.00	TTP	수중(신규 5ton)	0.00
필터매트	수상	7.41	TTP	수상(신규 5ton)	0.00

측점		1+380.00	지반고		11.74	계획고		11.91
흙깎기	토사	2.1	표토제거 답구간	절토부		암절개면보호식재	리핑암	
흙깎기	리핑암		표토제거 답구간	노상		암절개면보호식재	발파암	
흙깎기 발파암	미진동굴착		표토제거 답구간	노체		층따기 토사	노상	2.5
흙깎기 발파암	정밀진동제어		표토제거 답외구간	절토부		층따기 토사	노체	
흙깎기 발파암	진동제어(소규모)		표토제거 답외구간	노상		층따기 발파	노상	
흙깎기 발파암	진동제어(중규모)		표토제거 답외구간	노체		층따기 발파	노체	
흙깎기 발파암	일반발파		노상준비	기존도로		측구터파기		
흙깎기 발파암	브레이카		노상준비	절토부	2.5	벌개제근	깎기부	
흙쌓기	노상	3.6	비탈면보호	성토부	2.1	벌개제근 쌓기부	1.5m이상	
흙쌓기	노체	22.0	비탈면보호	절토부		벌개제근 쌓기부	1.5m미만	
흙쌓기	비다짐		비탈면보호	녹지대		전석지반처리	1.0m미만	
되메우기			비탈면보호 면고르기	리핑암		전석지반처리	1.0m이상	
측구뚝쌓기			비탈면보호 면고르기	발파암		전석지반처리	인력	

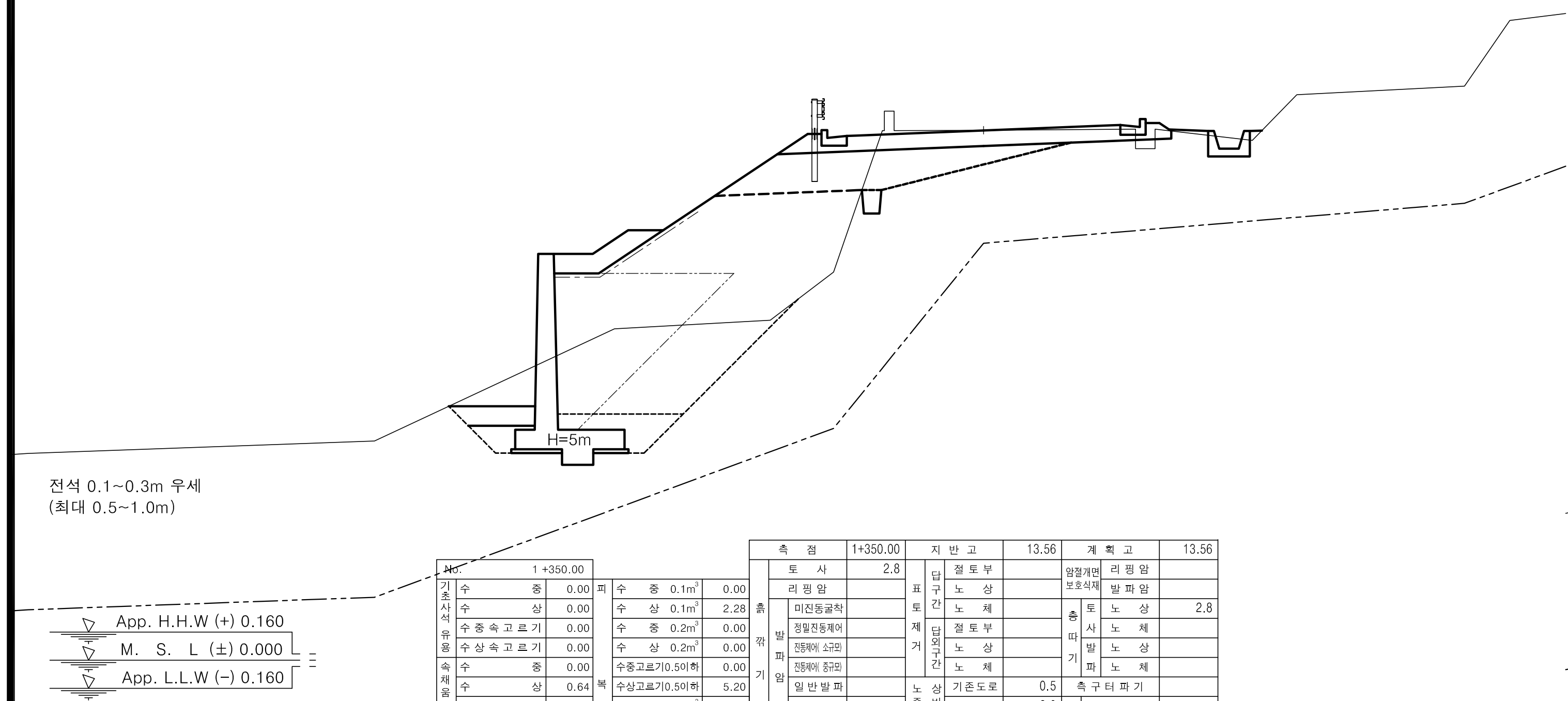

No.	1 +350.00				
기초사석유용	수중	0.00	피복석	수중 0.1m³	0.00
기초사석유용	수상	0.00	피복석	수상 0.1m³	2.28
기초사석유용	수중속고르기	0.00	피복석	수중 0.2m³	0.00
기초사석유용	수상속고르기	0.00	피복석	수상 0.2m³	0.00
속채움유용	수중	0.00	피복석	수중고르기0.5이하	0.00
속채움유용	수상	0.64	피복석	수상고르기0.5이하	5.20
속채움유용	수중고르기	0.00	피복석	수중 1.0m³	0.00
속채움유용	수상고르기	1.70	피복석	수상 1.0m³	0.00
성토고르기	수중	0.00	피복석	수중고르기0.6이상	0.00
성토고르기	수상	3.12	피복석	수상고르기0.6이상	0.00
필터매트	수중	0.00	TTP	수중(신규 5ton)	0.00
필터매트	수상	5.12	TTP	수상(신규 5ton)	0.00

측점		1+350.00	지반고		13.56	계획고		13.56
흙깎기	토사	2.8	표토제거 답구간	절토부		암절개면보호식재	리핑암	
흙깎기	리핑암		표토제거 답구간	노상		암절개면보호식재	발파암	
흙깎기 발파암	미진동굴착		표토제거 답구간	노체		층따기 토사	노상	2.8
흙깎기 발파암	정밀진동제어		표토제거 답외구간	절토부		층따기 토사	노체	
흙깎기 발파암	진동제어(소규모)		표토제거 답외구간	노상		층따기 발파	노상	
흙깎기 발파암	진동제어(중규모)		표토제거 답외구간	노체		층따기 발파	노체	
흙깎기 발파암	일반발파		노상준비	기존도로	0.5	측구터파기		
흙깎기 발파암	브레이카		노상준비	절토부	2.0	벌개제근	깎기부	
흙쌓기	노상	3.3	비탈면보호	성토부	4.8	벌개제근 쌓기부	1.5m이상	
흙쌓기	노체	18.2	비탈면보호	절토부		벌개제근 쌓기부	1.5m미만	
흙쌓기	비다짐		비탈면보호	녹지대		전석지반처리	1.0m미만	0.9
되메우기			비탈면보호 면고르기	리핑암		전석지반처리	1.0m이상	
측구뚝쌓기			비탈면보호 면고르기	발파암		전석지반처리	인력	

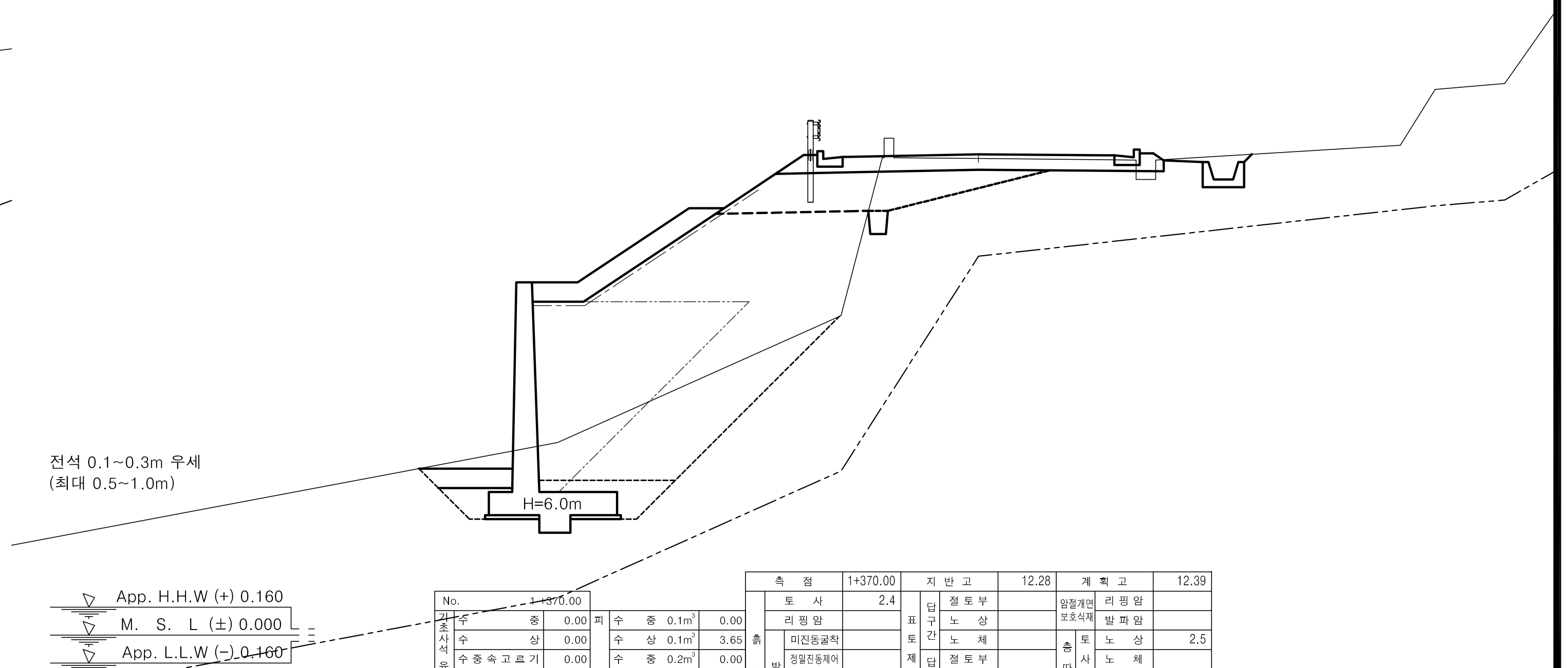

No.	1 +370.00				
기초사석유용	수중	0.00	피복석	수중 0.1m³	0.00
기초사석유용	수상	0.00	피복석	수상 0.1m³	3.65
기초사석유용	수중속고르기	0.00	피복석	수중 0.2m³	0.00
기초사석유용	수상속고르기	0.00	피복석	수상 0.2m³	0.00
속채움유용	수중	0.00	피복석	수중고르기0.5이하	0.00
속채움유용	수상	0.77	피복석	수상고르기0.5이하	7.94
속채움유용	수중고르기	0.00	피복석	수중 1.0m³	0.00
속채움유용	수상고르기	1.90	피복석	수상 1.0m³	0.00
성토고르기	수중	0.00	피복석	수중고르기0.6이상	0.00
성토고르기	수상	5.66	피복석	수상고르기0.6이상	0.00
필터매트	수중	0.00	TTP	수중(신규 5ton)	0.00
필터매트	수상	7.66	TTP	수상(신규 5ton)	0.00

측점		1+370.00	지반고		12.28	계획고		12.39
흙깎기	토사	2.4	표토제거 답구간	절토부		암절개면보호식재	리핑암	
흙깎기	리핑암		표토제거 답구간	노상		암절개면보호식재	발파암	
흙깎기 발파암	미진동굴착		표토제거 답구간	노체		층따기 토사	노상	2.5
흙깎기 발파암	정밀진동제어		표토제거 답외구간	절토부		층따기 토사	노체	
흙깎기 발파암	진동제어(소규모)		표토제거 답외구간	노상		층따기 발파	노상	
흙깎기 발파암	진동제어(중규모)		표토제거 답외구간	노체		층따기 발파	노체	
흙깎기 발파암	일반발파		노상준비	기존도로		측구터파기		
흙깎기 발파암	브레이카		노상준비	절토부	2.2	벌개제근	깎기부	
흙쌓기	노상	3.4	비탈면보호	성토부	2.8	벌개제근 쌓기부	1.5m이상	
흙쌓기	노체	24.6	비탈면보호	절토부		벌개제근 쌓기부	1.5m미만	
흙쌓기	비다짐		비탈면보호	녹지대		전석지반처리	1.0m미만	
되메우기			비탈면보호 면고르기	리핑암		전석지반처리	1.0m이상	
측구뚝쌓기			비탈면보호 면고르기	발파암		전석지반처리	인력	

경상북도	사업명	울릉도 일주도로2 건설공사			△					위치정보		도면명	6지구 횡단면도 (29) (STA.1+350.00~STA.1+380.00)
	시설/공구				△					축척	1 : 100		
대림산업	건설분야	토목	건설단계	실시설계	△								
					△1	2015.12.	실시설계 준공	김 성 호	노 정 훈	박 시 철	도면번호	C0025002-029	편철번호	2.100
					개정번호	날짜	개 정 내 용	과업책임자	분야별책임자	설계자				

적용표준 GED-01-1104 V1.5

울릉도 일주도로2 건설공사

횡 단 면 도 (30)

6지구 (STA.1+390.00~STA.1+420.00)

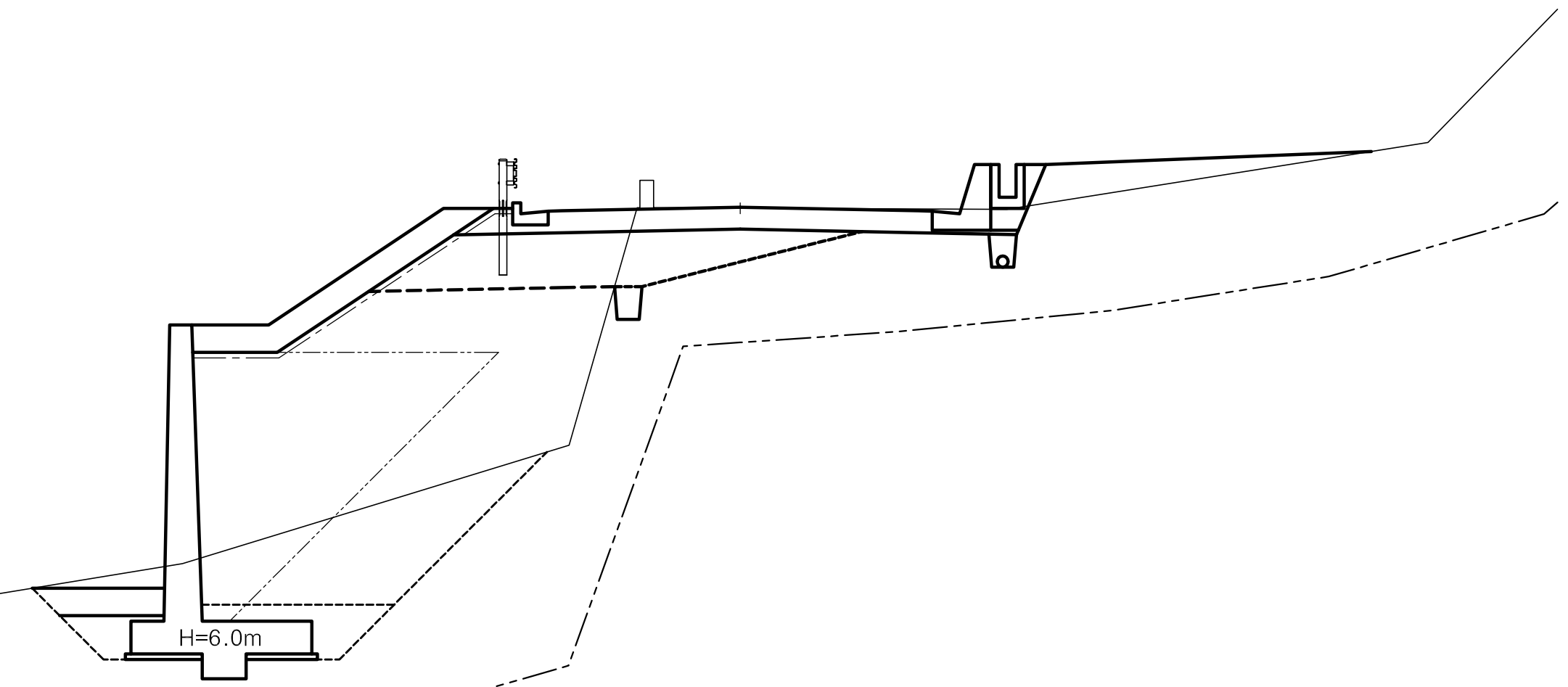

전석 0.1~0.3m 우세
(최대 0.5~1.0m)

App. H.H.W (+) 0.160
M. S. L (±) 0.000
App. L.L.W (−) 0.160

No.	1 +400.00				
기초사석유용	수중	0.00	피복석	수중 0.1m³	0.00
	수상	0.00		수상 0.1m³	3.97
	수중속고르기	0.00		수중 0.2m³	0.00
	수상속고르기	0.00		수상 0.2m³	0.00
속채움유용	수중	0.00		수중고르기0.5이하	0.00
	수상	0.77		수상고르기0.5이하	8.56
	수중고르기	0.00		수중 1.0m³	0.00
	수상고르기	1.90		수상 1.0m³	0.00
성토고르기	수중	0.00		수중고르기0.6이상	0.00
	수상	6.28		수상고르기0.6이상	0.00
필터매트	수중	0.00	TTP	수중(신규 5ton)	0.00
	수상	8.63		수상(신규 5ton)	0.00

측점		1+400.00	지반고		11.12	계획고		11.14
흙깎기	토사	3.1	표토제거 답구간	절토부		암절개면보호식재	리핑암	
	리핑암			노상			발파암	
	발파암 미진동굴착			노체		층따기 토사	노상	2.5
	정밀진동제어		답외구간	절토부			노체	
	진동제어(소규모)			노상		발파	노상	
	진동제어(중규모)			노체			노체	
	일반발파		노상준비	기존도로		측구터파기		
	브레이카			절토부	2.3	벌개제근	깎기부	
흙쌓기	노상	3.9	비탈면보호	성토부		쌓기부	1.5m이상	
	노체	17.8		절토부			1.5m미만	
	비다짐	2.2		녹지대	5.9	전석지반처리	1.0m미만	0.4
되메우기			면고르기	리핑암			1.0m이상	
측구뚝쌓기				발파암			인력	

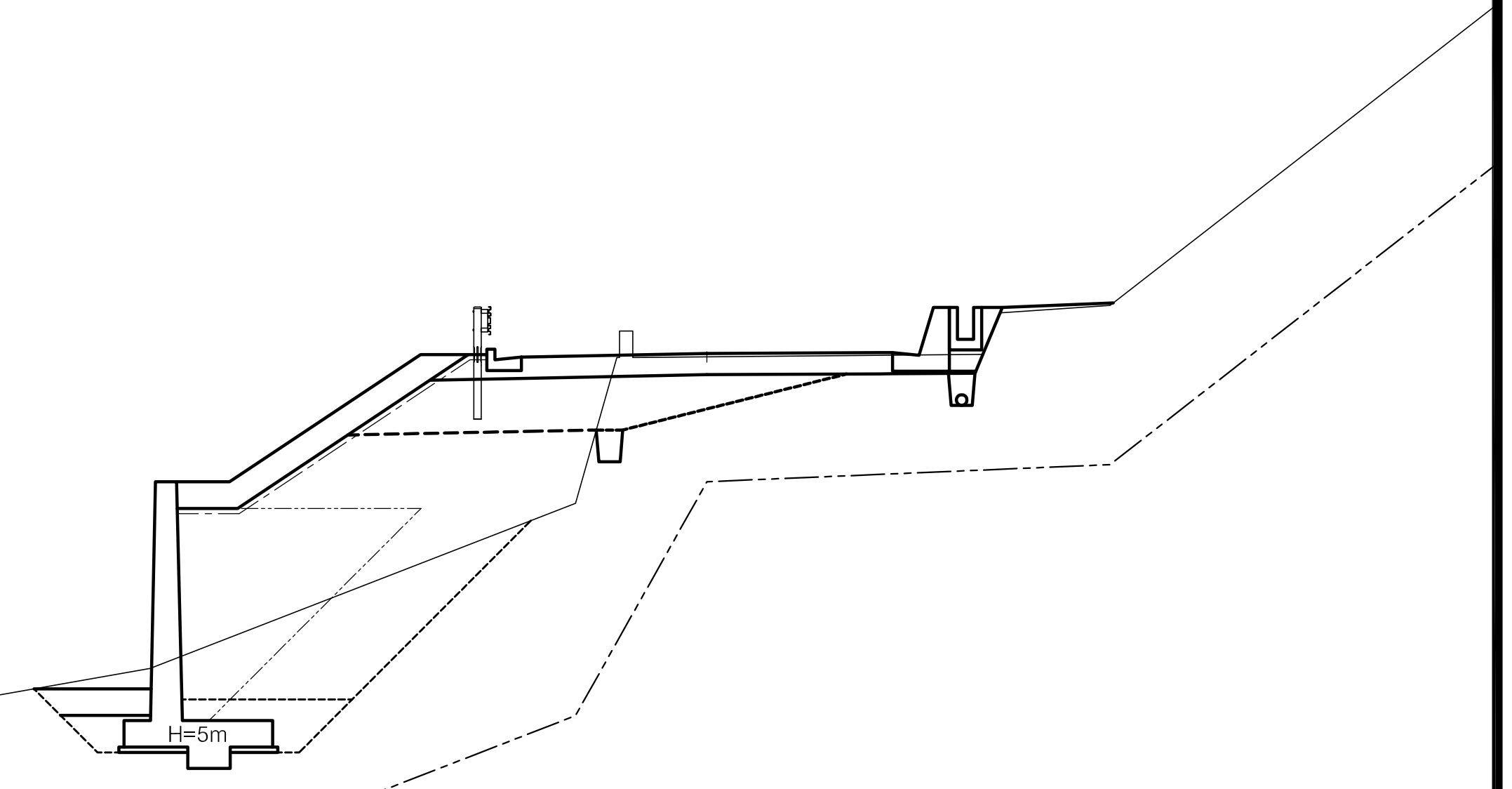

전석 0.1~0.3m 우세
(최대 0.5~1.0m)

App. H.H.W (+) 0.160
M. S. L (±) 0.000
App. L.L.W (−) 0.160

No.	1 +420.00				
기초사석유용	수중	0.00	피복석	수중 0.1m³	0.00
	수상	0.00		수상 0.1m³	3.90
	수중속고르기	0.00		수중 0.2m³	0.00
	수상속고르기	0.00		수상 0.2m³	0.00
속채움유용	수중	0.00		수중고르기0.5이하	0.00
	수상	0.64		수상고르기0.5이하	8.44
	수중고르기	0.00		수중 1.0m³	0.00
	수상고르기	1.70		수상 1.0m³	0.00
성토고르기	수중	0.00		수중고르기0.6이상	0.00
	수상	6.37		수상고르기0.6이상	0.00
필터매트	수중	0.00	TTP	수중(신규 5ton)	0.00
	수상	8.72		수상(신규 5ton)	0.00

측점		1+420.00	지반고		10.54	계획고		10.61
흙깎기	토사	2.5	표토제거 답구간	절토부		암절개면보호식재	리핑암	
	리핑암			노상			발파암	
	발파암 미진동굴착			노체		층따기 토사	노상	2.5
	정밀진동제어		답외구간	절토부			노체	
	진동제어(소규모)			노상		발파	노상	
	진동제어(중규모)			노체			노체	
	일반발파		노상준비	기존도로		측구터파기		
	브레이카			절토부	1.9	벌개제근	깎기부	
흙쌓기	노상	4.1	비탈면보호	성토부		쌓기부	1.5m이상	
	노체	16.1		절토부			1.5m미만	
	비다짐	0.2		녹지대	2.1	전석지반처리	1.0m미만	0.8
되메우기			면고르기	리핑암			1.0m이상	
측구뚝쌓기				발파암			인력	

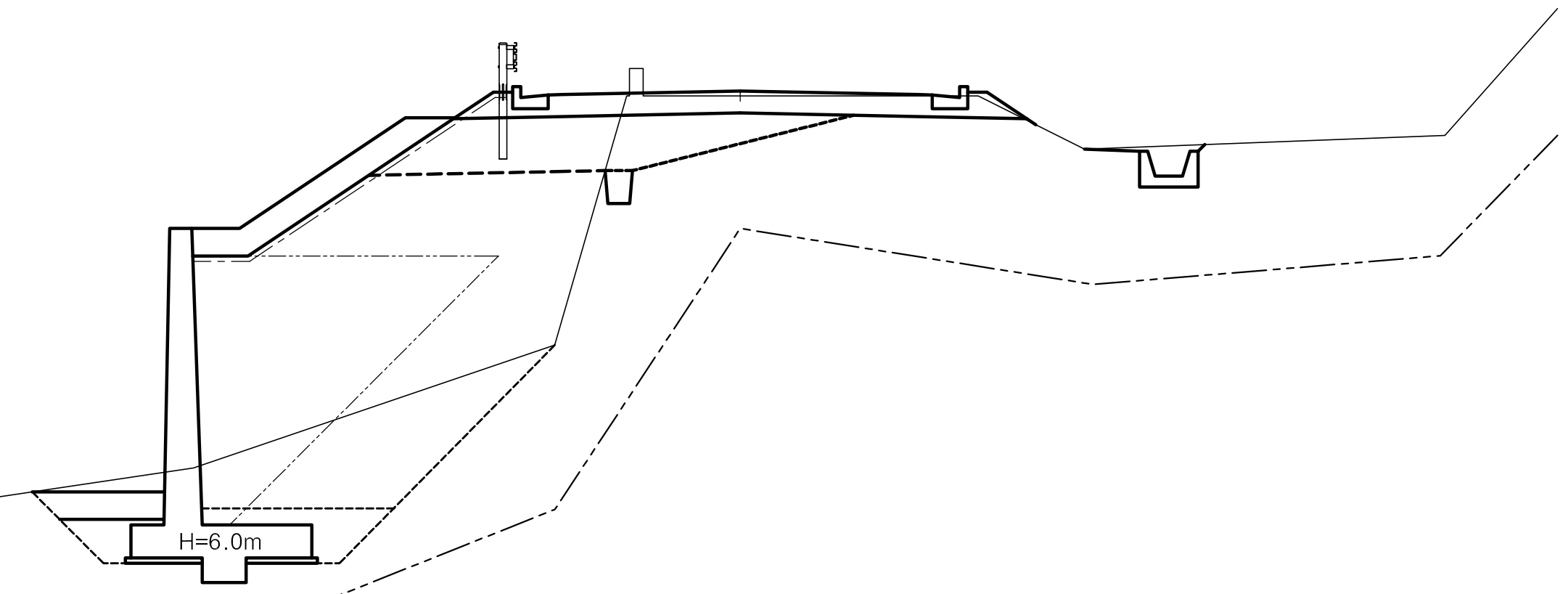

전석 0.1~0.3m 우세
(최대 0.5~1.0m)

App. H.H.W (+) 0.160
M. S. L (±) 0.000
App. L.L.W (−) 0.160

No.	1 +390.00				
기초사석유용	수중	0.00	피복석	수중 0.1m³	0.00
	수상	0.00		수상 0.1m³	3.59
	수중속고르기	0.00		수중 0.2m³	0.00
	수상속고르기	0.00		수상 0.2m³	0.00
속채움유용	수중	0.00		수중고르기0.5이하	0.00
	수상	0.77		수상고르기0.5이하	7.82
	수중고르기	0.00		수중 1.0m³	0.00
	수상고르기	1.90		수상 1.0m³	0.00
성토고르기	수중	0.00		수중고르기0.6이상	0.00
	수상	5.54		수상고르기0.6이상	0.00
필터매트	수중	0.00	TTP	수중(신규 5ton)	0.00
	수상	7.54		수상(신규 5ton)	0.00

측점		1+390.00	지반고		11.40	계획고		11.49
흙깎기	토사	2.5	표토제거 답구간	절토부		암절개면보호식재	리핑암	
	리핑암			노상			발파암	
	발파암 미진동굴착			노체		층따기 토사	노상	2.5
	정밀진동제어		답외구간	절토부			노체	
	진동제어(소규모)			노상		발파	노상	
	진동제어(중규모)			노체			노체	
	일반발파		노상준비	기존도로		측구터파기		
	브레이카			절토부	3.1	벌개제근	깎기부	
흙쌓기	노상	3.7	비탈면보호	성토부	1.9	쌓기부	1.5m이상	
	노체	19.1		절토부			1.5m미만	
	비다짐			녹지대		전석지반처리	1.0m미만	
되메우기			면고르기	리핑암			1.0m이상	
측구뚝쌓기				발파암			인력	

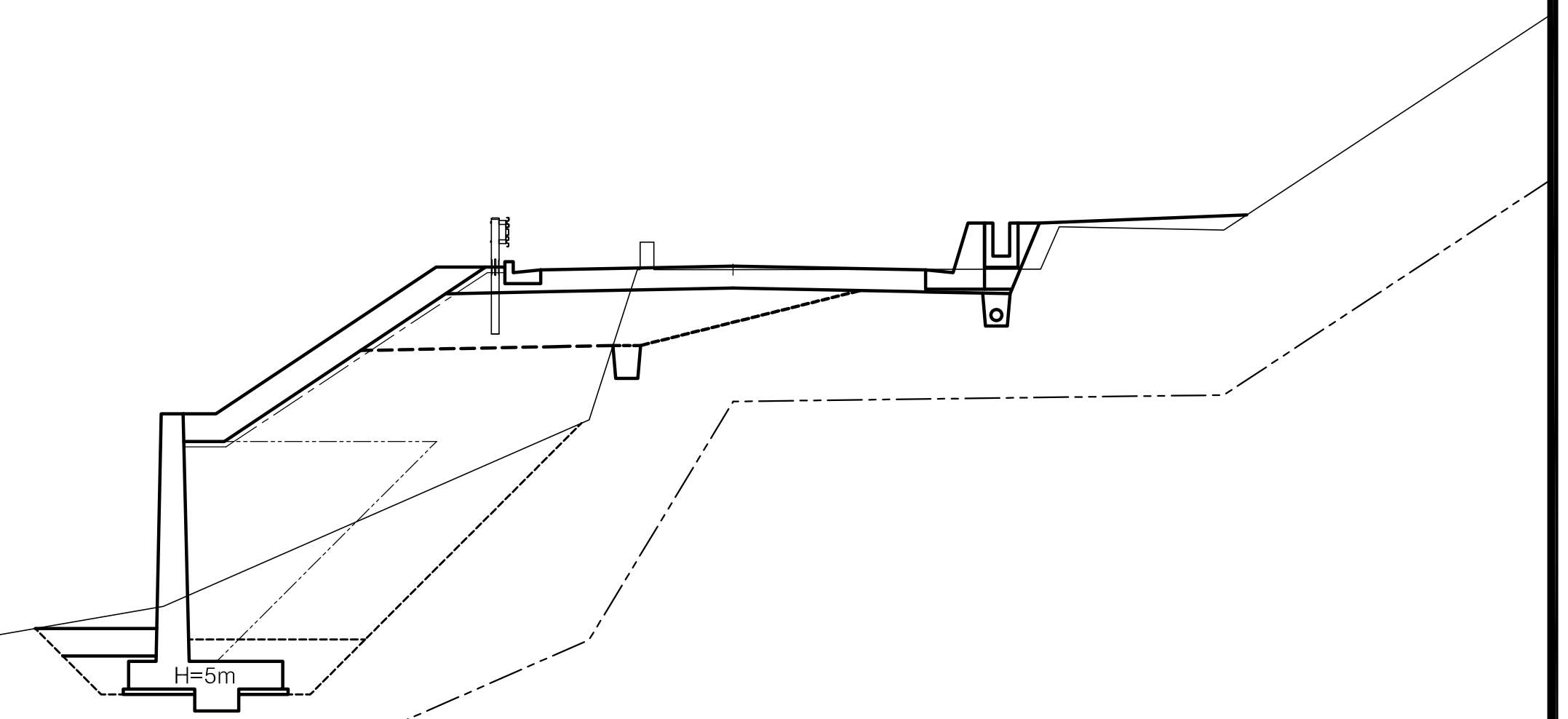

전석 0.1~0.3m 우세
(최대 0.5~1.0m)

App. H.H.W (+) 0.160
M. S. L (±) 0.000
App. L.L.W (−) 0.160

No.	1 +410.00				
기초사석유용	수중	0.00	피복석	수중 0.1m³	0.00
	수상	0.00		수상 0.1m³	3.94
	수중속고르기	0.00		수중 0.2m³	0.00
	수상속고르기	0.00		수상 0.2m³	0.00
속채움유용	수중	0.00		수중고르기0.5이하	0.00
	수상	0.64		수상고르기0.5이하	8.52
	수중고르기	0.00		수중 1.0m³	0.00
	수상고르기	1.70		수상 1.0m³	0.00
성토고르기	수중	0.00		수중고르기0.6이상	0.00
	수상	6.45		수상고르기0.6이상	0.00
필터매트	수중	0.00	TTP	수중(신규 5ton)	0.00
	수상	8.80		수상(신규 5ton)	0.00

측점		1+410.00	지반고		10.79	계획고		10.86
흙깎기	토사	2.8	표토제거 답구간	절토부		암절개면보호식재	리핑암	
	리핑암			노상			발파암	
	발파암 미진동굴착			노체		층따기 토사	노상	2.4
	정밀진동제어		답외구간	절토부			노체	
	진동제어(소규모)			노상		발파	노상	
	진동제어(중규모)			노체			노체	
	일반발파		노상준비	기존도로		측구터파기		
	브레이카			절토부	2.2	벌개제근	깎기부	
흙쌓기	노상	4.0	비탈면보호	성토부		쌓기부	1.5m이상	
	노체	17.5		절토부			1.5m미만	
	비다짐	0.9		녹지대	3.8	전석지반처리	1.0m미만	
되메우기			면고르기	리핑암			1.0m이상	
측구뚝쌓기				발파암			인력	

경상북도	사 업 명	울릉도 일주도로2 건설공사			△						위치정보		도 면 명	6지구 횡 단 면 도 (30) (STA.1+390.00~STA.1+420.00)
	시설/공구				△						축 척	1 : 100		
					△									
대 림 산 업	건설분야	토 목	건설단계	실시설계	△1	2015.12.	실시설계 준공	김 성 호	노 정 훈	박 시 철	도면번호	C0025002-030	편철번호	2.101
					개정번호	날짜	개 정 내 용	과업책임자	분야별책임자	설계자				

적용표준	GED-01-1104	V1.5

횡 단 면 도 (31)

6지구 (STA.1+430.00~STA.1+460.00)

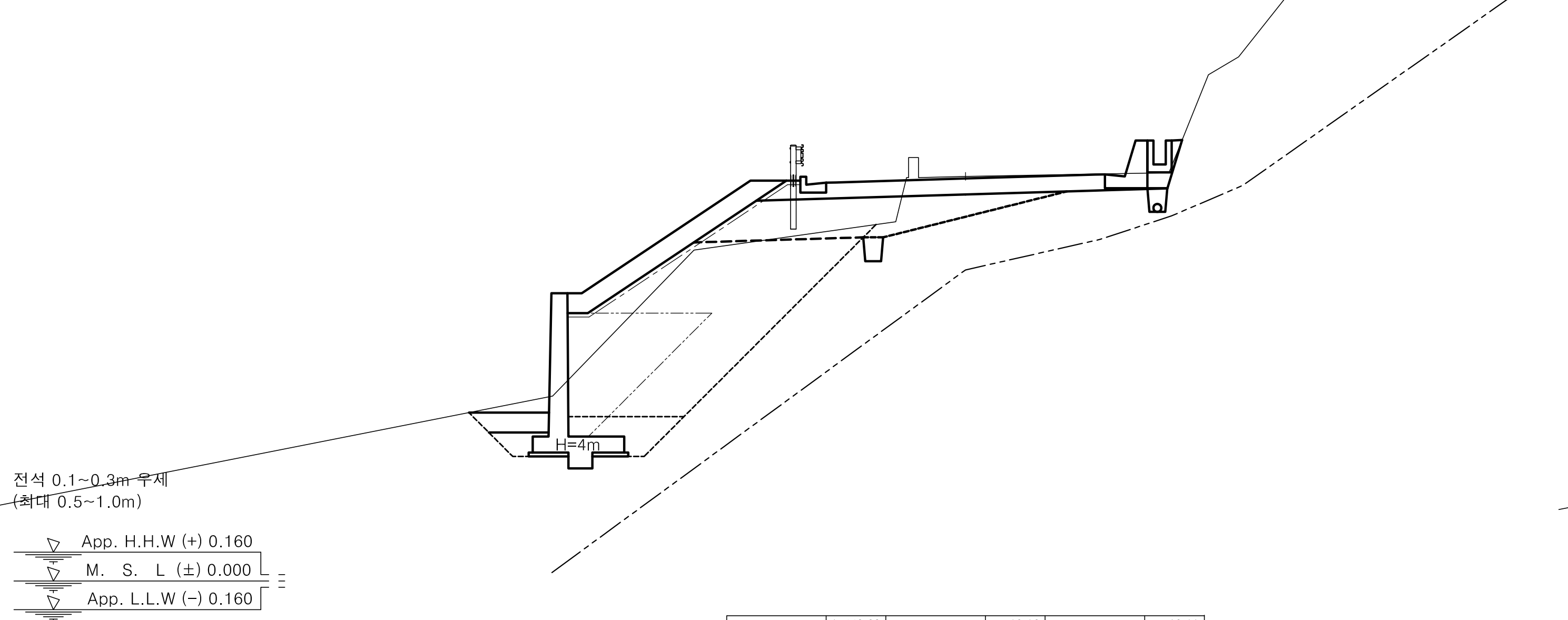

No.		1+ 440.00			
기초사석유용	수중	0.00	피복석	수중 $0.1m^3$	0.00
	수상	0.00		수상 $0.1m^3$	3.87
	수중속고르기	0.00		수중 $0.2m^3$	0.00
	수상속고르기	0.00		수상 $0.2m^3$	0.00
속채움유용	수중	0.00		수중고르기0.5이하	0.00
	수상	0.51		수상고르기0.5이하	8.37
	수중고르기	0.00		수중 $1.0m^3$	0.00
	수상고르기	1.50		수상 $1.0m^3$	0.00
성토고르기	수중	0.00		수중고르기0.6이상	0.00
	수상	6.50		수상고르기0.6이상	0.00
필터매트	수중	0.00	TTP	수중(신규 5ton)	0.00
	수상	8.85		수상(신규 5ton)	0.00

측점		1+440.00	지반고		10.16	계획고		10.11
흙깎기	토사	3.0	표토제거 답구간	절토부		암절개면보호식재	리핑암	
	리핑암			노상			발파암	
	발파암 미진동굴착			노체		층따기 토사	노상	2.2
	정밀진동제어		표토제거 답외구간	절토부			노체	
	진동제어(소규모)			노상		층따기 발파	노상	
	진동제어(중규모)			노체			노체	
	일반발파		노상준비	기존도로		측구터파기		
	브레이카			절토부	2.0	벌개제근	깎기부	
흙쌓기	노상	4.1	비탈면보호	성토부		쌓기부	1.5m이상	
	노체	13.3		절토부			1.5m미만	
	비다짐			녹지대		전석지반처리	1.0m미만	0.5
되메우기			면고르기	리핑암			1.0m이상	
측구뚝쌓기				발파암			인력	

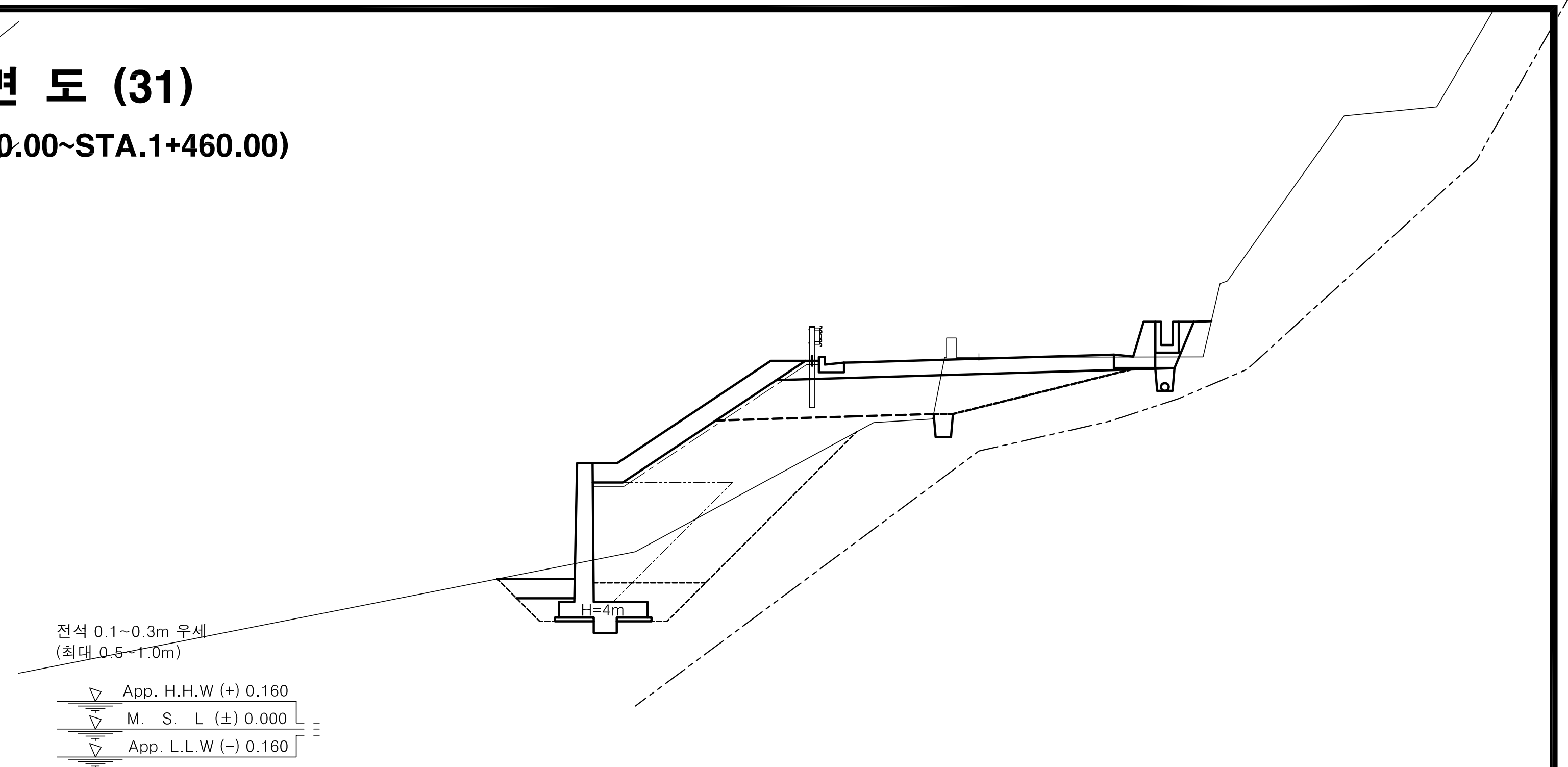

No.		1 +460.00			
기초사석유용	수중	0.00	피복석	수중 $0.1m^3$	0.00
	수상	0.00		수상 $0.1m^3$	3.85
	수중속고르기	0.00		수중 $0.2m^3$	0.00
	수상속고르기	0.00		수상 $0.2m^3$	0.00
속채움유용	수중	0.00		수중고르기0.5이하	0.00
	수상	0.51		수상고르기0.5이하	8.33
	수중고르기	0.00		수중 $1.0m^3$	0.00
	수상고르기	1.50		수상 $1.0m^3$	0.00
성토고르기	수중	0.00		수중고르기0.6이상	0.00
	수상	6.47		수상고르기0.6이상	0.00
필터매트	수중	0.00	TTP	수중(신규 5ton)	0.00
	수상	8.82		수상(신규 5ton)	0.00

측점		1+460.00	지반고		9.64	계획고		9.61
흙깎기	토사	2.4	표토제거 답구간	절토부		암절개면보호식재	리핑암	
	리핑암			노상			발파암	
	발파암 미진동굴착			노체		층따기 토사	노상	2.7
	정밀진동제어		표토제거 답외구간	절토부			노체	
	진동제어(소규모)			노상		층따기 발파	노상	
	진동제어(중규모)			노체			노체	
	일반발파		노상준비	기존도로		측구터파기		
	브레이카			절토부	0.6	벌개제근	깎기부	
흙쌓기	노상	5.0	비탈면보호	성토부		쌓기부	1.5m이상	
	노체	12.4		절토부			1.5m미만	
	비다짐	0.5		녹지대	0.5	전석지반처리	1.0m미만	2.0
되메우기			면고르기	리핑암			1.0m이상	
측구뚝쌓기				발파암			인력	

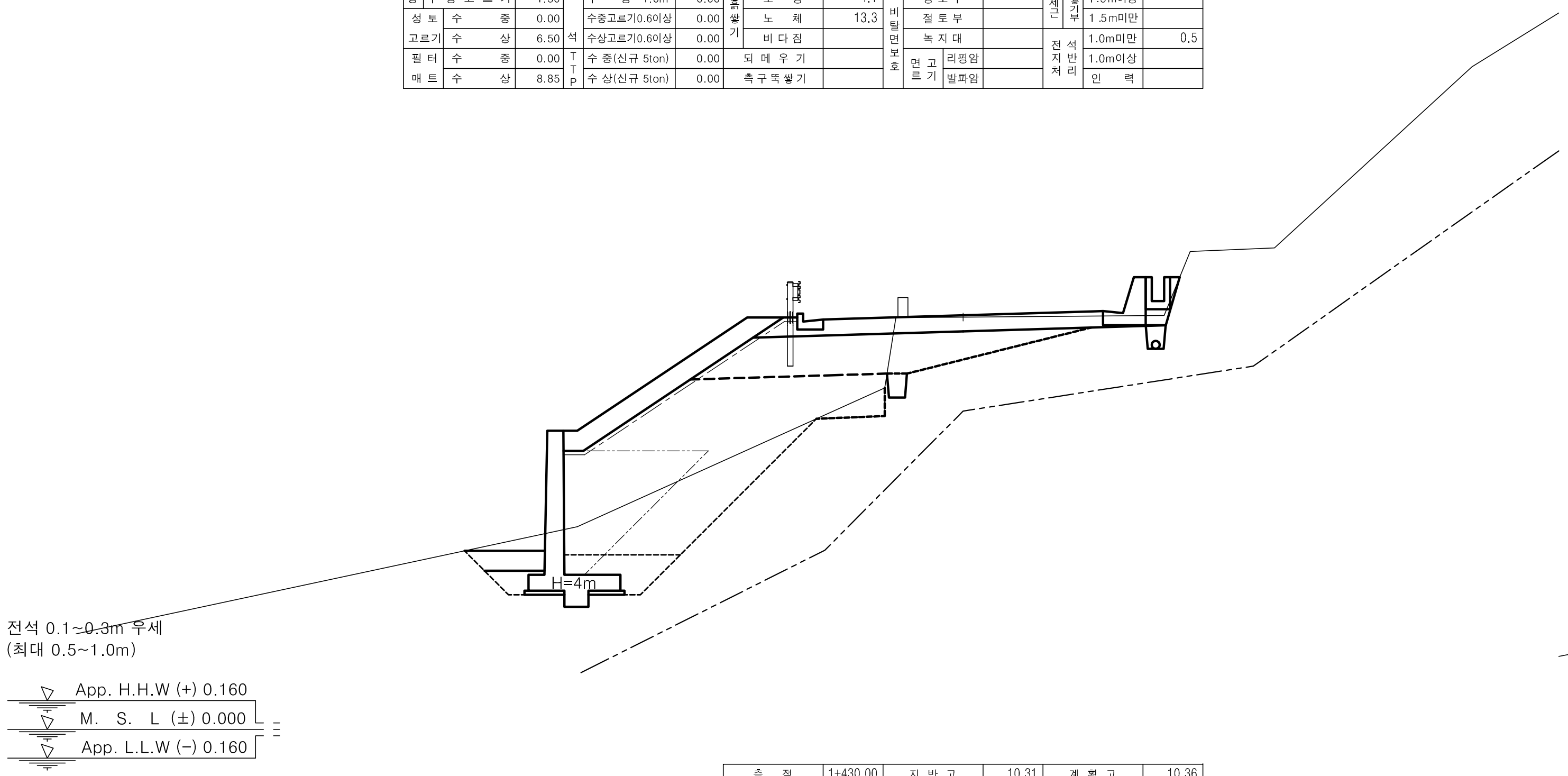

No.		1+ 430.00			
기초사석유용	수중	0.00	피복석	수중 $0.1m^3$	0.00
	수상	0.00		수상 $0.1m^3$	3.87
	수중속고르기	0.00		수중 $0.2m^3$	0.00
	수상속고르기	0.00		수상 $0.2m^3$	0.00
속채움유용	수중	0.00		수중고르기0.5이하	0.00
	수상	0.51		수상고르기0.5이하	8.37
	수중고르기	0.00		수중 $1.0m^3$	0.00
	수상고르기	1.50		수상 $1.0m^3$	0.00
성토고르기	수중	0.00		수중고르기0.6이상	0.00
	수상	6.51		수상고르기0.6이상	0.00
필터매트	수중	0.00	TTP	수중(신규 5ton)	0.00
	수상	8.86		수상(신규 5ton)	0.00

측점		1+430.00	지반고		10.31	계획고		10.36
흙깎기	토사	2.3	표토제거 답구간	절토부		암절개면보호식재	리핑암	
	리핑암			노상			발파암	
	발파암 미진동굴착			노체		층따기 토사	노상	2.8
	정밀진동제어		표토제거 답외구간	절토부			노체	0.6
	진동제어(소규모)			노상		층따기 발파	노상	
	진동제어(중규모)			노체			노체	
	일반발파		노상준비	기존도로		측구터파기		
	브레이카			절토부	1.4	벌개제근	깎기부	
흙쌓기	노상	4.2	비탈면보호	성토부		쌓기부	1.5m이상	
	노체	14.0		절토부			1.5m미만	
	비다짐			녹지대		전석지반처리	1.0m미만	1.7
되메우기			면고르기	리핑암			1.0m이상	
측구뚝쌓기				발파암			인력	

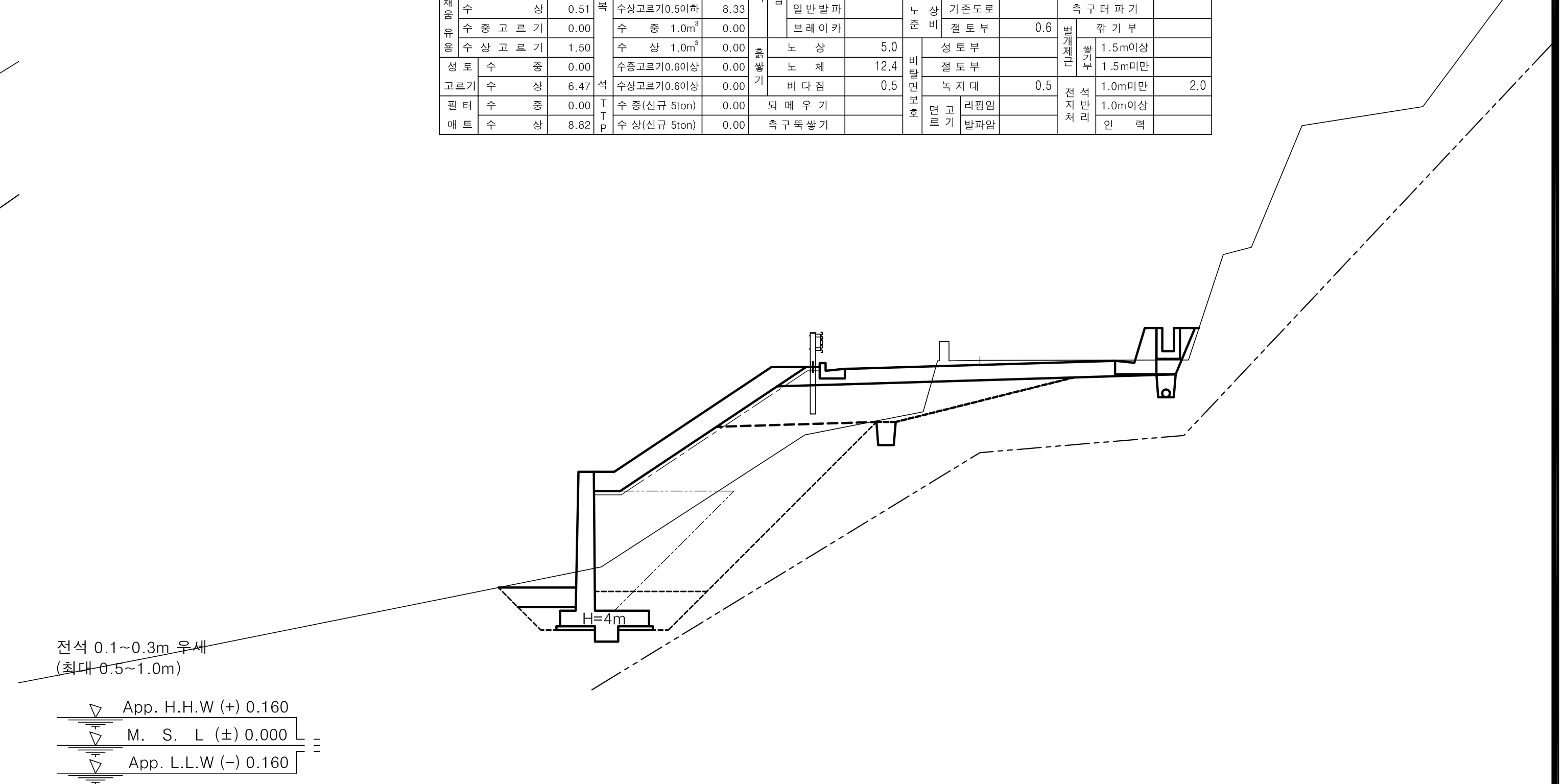

No.		1 +450.00			
기초사석유용	수중	0.00	피복석	수중 $0.1m^3$	0.00
	수상	0.00		수상 $0.1m^3$	3.85
	수중속고르기	0.00		수중 $0.2m^3$	0.00
	수상속고르기	0.00		수상 $0.2m^3$	0.00
속채움유용	수중	0.00		수중고르기0.5이하	0.00
	수상	0.51		수상고르기0.5이하	8.33
	수중고르기	0.00		수중 $1.0m^3$	0.00
	수상고르기	1.50		수상 $1.0m^3$	0.00
성토고르기	수중	0.00		수중고르기0.6이상	0.00
	수상	6.47		수상고르기0.6이상	0.00
필터매트	수중	0.00	TTP	수중(신규 5ton)	0.00
	수상	8.82		수상(신규 5ton)	0.00

측점		1+450.00	지반고		9.97	계획고		9.86
흙깎기	토사	3.0	표토제거 답구간	절토부		암절개면보호식재	리핑암	
	리핑암			노상			발파암	
	발파암 미진동굴착			노체		층따기 토사	노상	1.7
	정밀진동제어		표토제거 답외구간	절토부			노체	
	진동제어(소규모)			노상		층따기 발파	노상	
	진동제어(중규모)			노체			노체	
	일반발파		노상준비	기존도로		측구터파기		
	브레이카			절토부	2.1	벌개제근	깎기부	
흙쌓기	노상	4.5	비탈면보호	성토부		쌓기부	1.5m이상	
	노체	12.6		절토부			1.5m미만	
	비다짐	0.1		녹지대	0.1	전석지반처리	1.0m미만	1.2
되메우기			면고르기	리핑암			1.0m이상	
측구뚝쌓기				발파암			인력	

경상북도	사 업 명	울릉도 일주도로2 건설공사	△			위치정보		도 면 명: 6지구 횡 단 면 도 (31) (STA.1+430.00~STA.1+460.00)
	시설/공구		△			축 척	1 : 100	
대 림 산 업	건설분야	토 목 / 건설단계 / 실시설계	△1	2015.12.	실시설계 준공 / 김 성 호 / 노 정 훈 / 박 시 철	도면번호	C0025002-031	편철번호: 2.102
			개정번호	날짜	개 정 내 용 / 과업책임자 / 분야별책임자 / 설계자			

적용표준	GED-01-1104	V1.5

울릉도 일주도로2 건설공사

횡 단 면 도 (32)

6지구 (STA.1+470.00~STA.1+500.00)

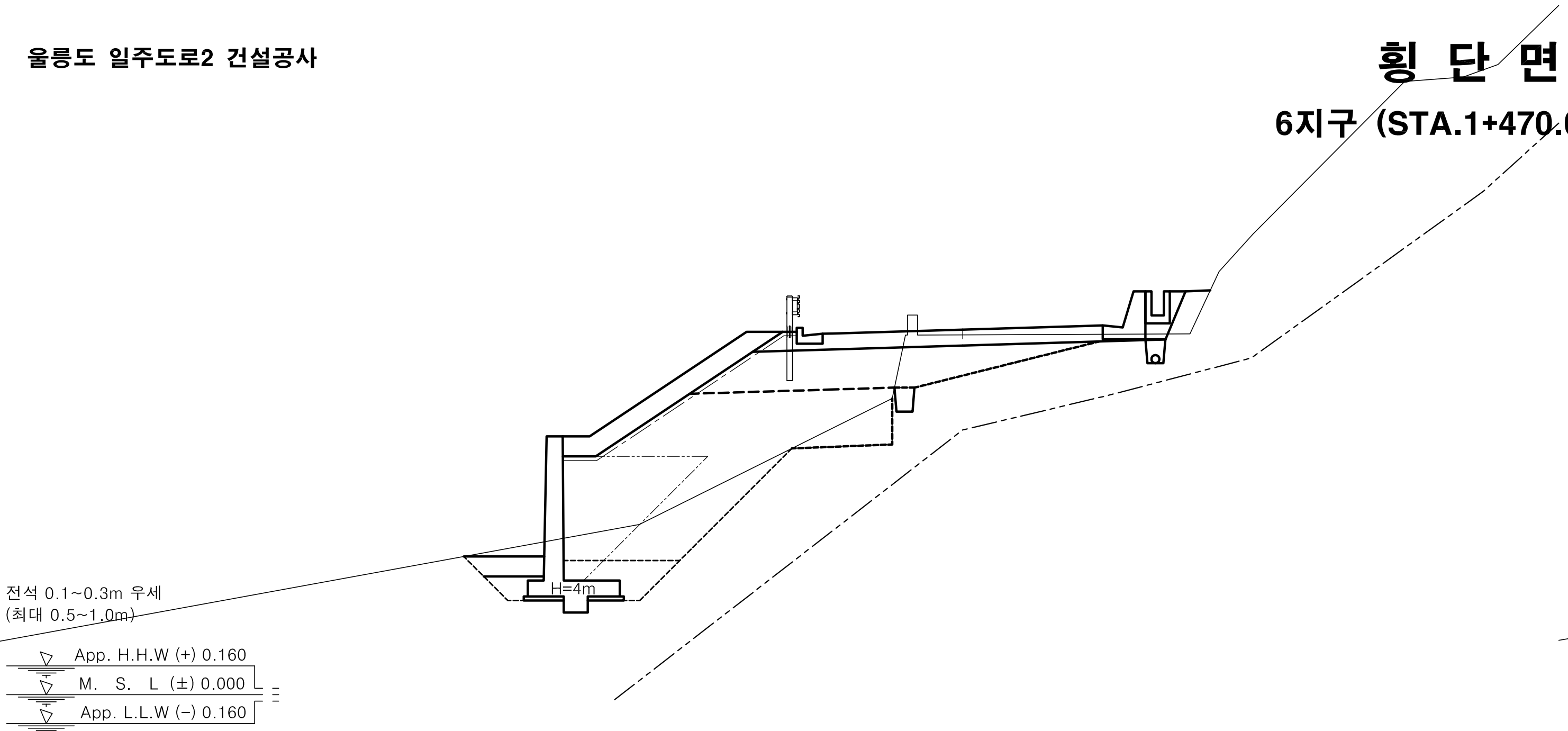

No.	1 +480.00				
기초사석유용	수중	0.00	피복석	수중 0.1m³	0.00
기초사석유용	수상	0.00	피복석	수상 0.1m³	3.84
기초사석유용	수중속고르기	0.00	피복석	수중 0.2m³	0.00
기초사석유용	수상속고르기	0.00	피복석	수상 0.2m³	0.00
속채움유용	수중	0.00	피복석	수중고르기0.5이하	0.00
속채움유용	수상	0.51	피복석	수상고르기0.5이하	8.30
속채움유용	수중고르기	0.00	피복석	수중 1.0m³	0.00
속채움유용	수상고르기	1.50	피복석	수상 1.0m³	0.00
성토고르기	수중	0.00	피복석	수중고르기0.6이상	0.00
성토고르기	수상	6.44	피복석	수상고르기0.6이상	0.00
필터매트	수중	0.00	TTP	수중(신규 5ton)	0.00
필터매트	수상	8.79	TTP	수상(신규 5ton)	0.00

측점	1+480.00	지반고	8.99	계획고	9.12
흙깎기 토사	1.6	표토제거 답구간 절토부		암절개면보호식재 리핑암	
흙깎기 리핑암		표토제거 답구간 노상		암절개면보호식재 발파암	
흙깎기 발파암 미진동굴착		표토제거 답구간 노체		층따기 토사 노상	2.7
흙깎기 발파암 정밀진동제어		표토제거 답외구간 절토부		층따기 토사 노체	1.4
흙깎기 발파암 진동제어(소규모)		표토제거 답외구간 노상		층따기 발파 노상	
흙깎기 발파암 진동제어(중규모)		표토제거 답외구간 노체		층따기 발파 노체	
흙깎기 발파암 일반발파		노상준비 기존도로		측구터파기	
흙깎기 발파암 브레이카		노상준비 절토부	1.2	벌개제근 깎기부	
흙쌓기 노상	4.4	비탈면보호 성토부		벌개제근 쌓기부 1.5m이상	
흙쌓기 노체	13.0	비탈면보호 절토부		벌개제근 쌓기부 1.5m미만	
흙쌓기 비다짐	0.6	비탈면보호 녹지대	0.6	전석지반처리 1.0m미만	2.5
되메우기		비탈면보호 면고르기 리핑암		전석지반처리 1.0m이상	
측구뚝쌓기		비탈면보호 면고르기 발파암		전석지반처리 인력	

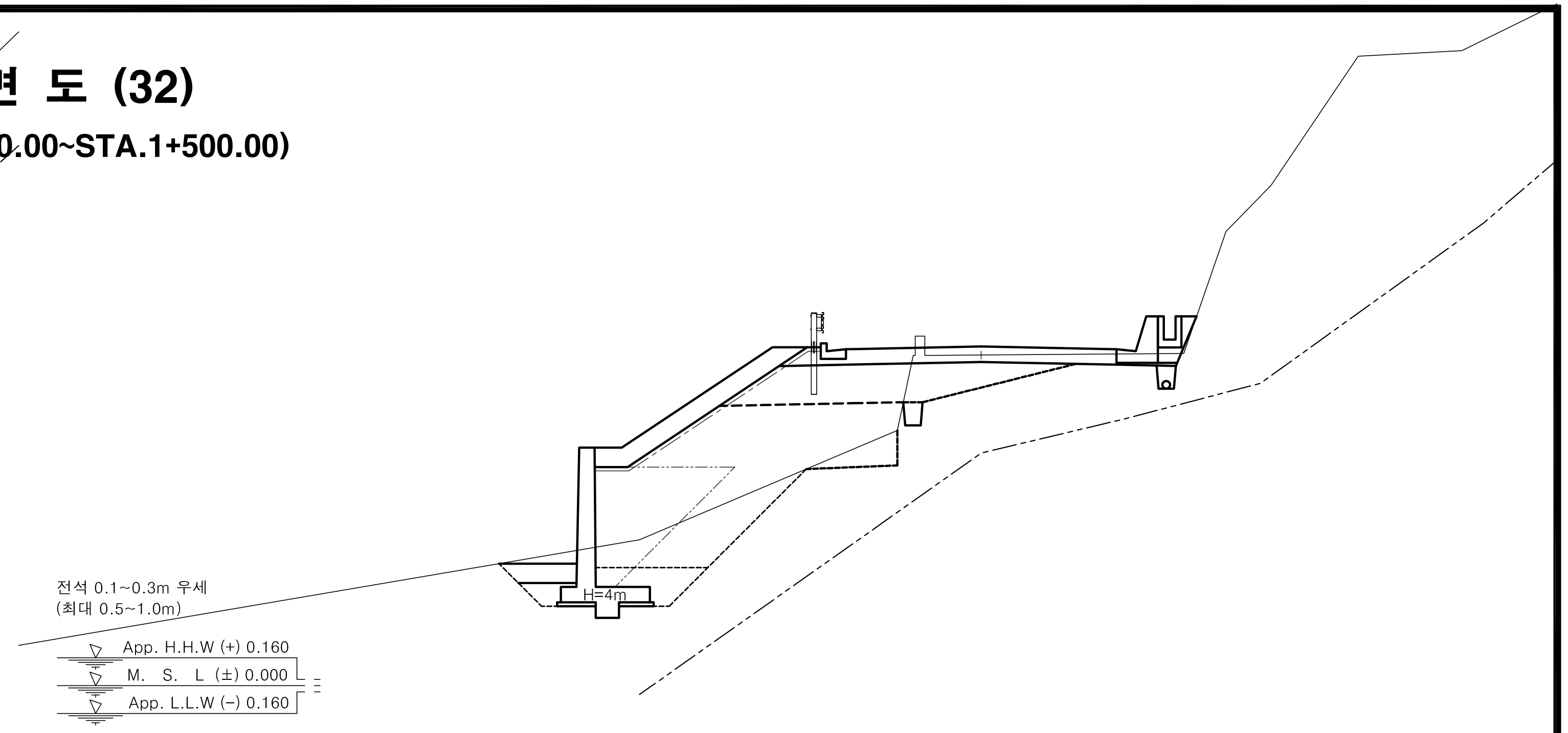

No.	1 +500.00				
기초사석유용	수중	0.00	피복석	수중 0.1m³	0.00
기초사석유용	수상	0.00	피복석	수상 0.1m³	3.83
기초사석유용	수중속고르기	0.00	피복석	수중 0.2m³	0.00
기초사석유용	수상속고르기	0.00	피복석	수상 0.2m³	0.00
속채움유용	수중	0.00	피복석	수중고르기0.5이하	0.00
속채움유용	수상	0.51	피복석	수상고르기0.5이하	8.30
속채움유용	수중고르기	0.00	피복석	수중 1.0m³	0.00
속채움유용	수상고르기	1.50	피복석	수상 1.0m³	0.00
성토고르기	수중	0.00	피복석	수중고르기0.6이상	0.00
성토고르기	수상	6.43	피복석	수상고르기0.6이상	0.00
필터매트	수중	0.00	TTP	수중(신규 5ton)	0.00
필터매트	수상	8.78	TTP	수상(신규 5ton)	0.00

측점	1+500.00	지반고	8.55	계획고	8.77
흙깎기 토사	1.7	표토제거 답구간 절토부		암절개면보호식재 리핑암	
흙깎기 리핑암		표토제거 답구간 노상		암절개면보호식재 발파암	
흙깎기 발파암 미진동굴착		표토제거 답구간 노체		층따기 토사 노상	2.5
흙깎기 발파암 정밀진동제어		표토제거 답외구간 절토부		층따기 토사 노체	1.1
흙깎기 발파암 진동제어(소규모)		표토제거 답외구간 노상		층따기 발파 노상	
흙깎기 발파암 진동제어(중규모)		표토제거 답외구간 노체		층따기 발파 노체	
흙깎기 발파암 일반발파		노상준비 기존도로		측구터파기	
흙깎기 발파암 브레이카		노상준비 절토부	2.1	벌개제근 깎기부	
흙쌓기 노상	4.1	비탈면보호 성토부		벌개제근 쌓기부 1.5m이상	
흙쌓기 노체	13.3	비탈면보호 절토부		벌개제근 쌓기부 1.5m미만	
흙쌓기 비다짐		비탈면보호 녹지대		전석지반처리 1.0m미만	2.4
되메우기		비탈면보호 면고르기 리핑암		전석지반처리 1.0m이상	
측구뚝쌓기		비탈면보호 면고르기 발파암		전석지반처리 인력	

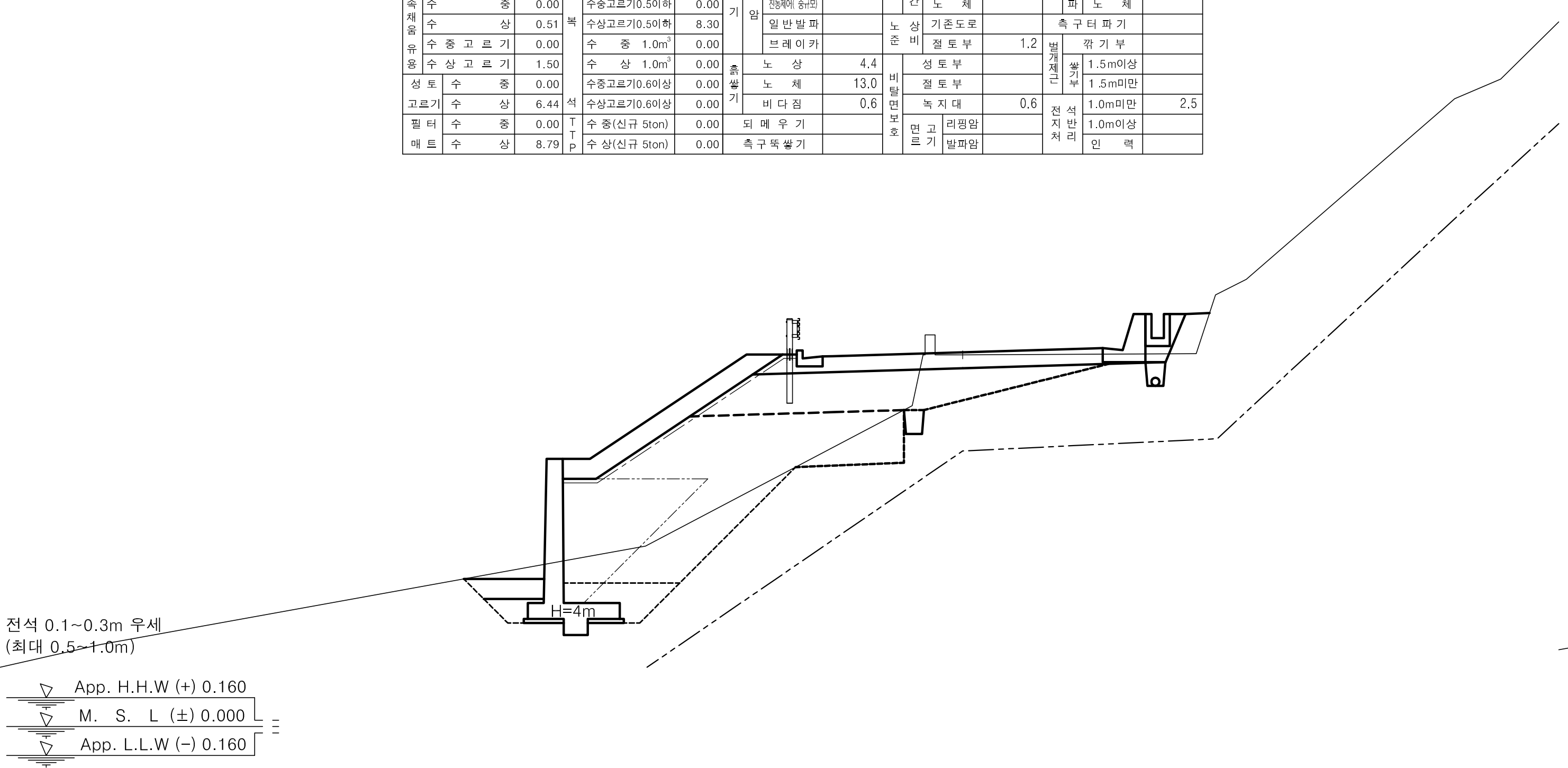

No.	1 +470.00				
기초사석유용	수중	0.00	피복석	수중 0.1m³	0.00
기초사석유용	수상	0.00	피복석	수상 0.1m³	3.84
기초사석유용	수중속고르기	0.00	피복석	수중 0.2m³	0.00
기초사석유용	수상속고르기	0.00	피복석	수상 0.2m³	0.00
속채움유용	수중	0.00	피복석	수중고르기0.5이하	0.00
속채움유용	수상	0.51	피복석	수상고르기0.5이하	8.30
속채움유용	수중고르기	0.00	피복석	수중 1.0m³	0.00
속채움유용	수상고르기	1.50	피복석	수상 1.0m³	0.00
성토고르기	수중	0.00	피복석	수중고르기0.6이상	0.00
성토고르기	수상	6.44	피복석	수상고르기0.6이상	0.00
필터매트	수중	0.00	TTP	수중(신규 5ton)	0.00
필터매트	수상	8.79	TTP	수상(신규 5ton)	0.00

측점	1+470.00	지반고	9.29	계획고	9.36
흙깎기 토사	1.9	표토제거 답구간 절토부		암절개면보호식재 리핑암	
흙깎기 리핑암		표토제거 답구간 노상		암절개면보호식재 발파암	
흙깎기 발파암 미진동굴착		표토제거 답구간 노체		층따기 토사 노상	2.6
흙깎기 발파암 정밀진동제어		표토제거 답외구간 절토부		층따기 토사 노체	1.8
흙깎기 발파암 진동제어(소규모)		표토제거 답외구간 노상		층따기 발파 노상	
흙깎기 발파암 진동제어(중규모)		표토제거 답외구간 노체		층따기 발파 노체	
흙깎기 발파암 일반발파		노상준비 기존도로		측구터파기	
흙깎기 발파암 브레이카		노상준비 절토부	0.9	벌개제근 깎기부	
흙쌓기 노상	4.9	비탈면보호 성토부		벌개제근 쌓기부 1.5m이상	
흙쌓기 노체	12.8	비탈면보호 절토부		벌개제근 쌓기부 1.5m미만	
흙쌓기 비다짐	0.6	비탈면보호 녹지대	0.6	전석지반처리 1.0m미만	2.9
되메우기		비탈면보호 면고르기 리핑암		전석지반처리 1.0m이상	
측구뚝쌓기		비탈면보호 면고르기 발파암		전석지반처리 인력	

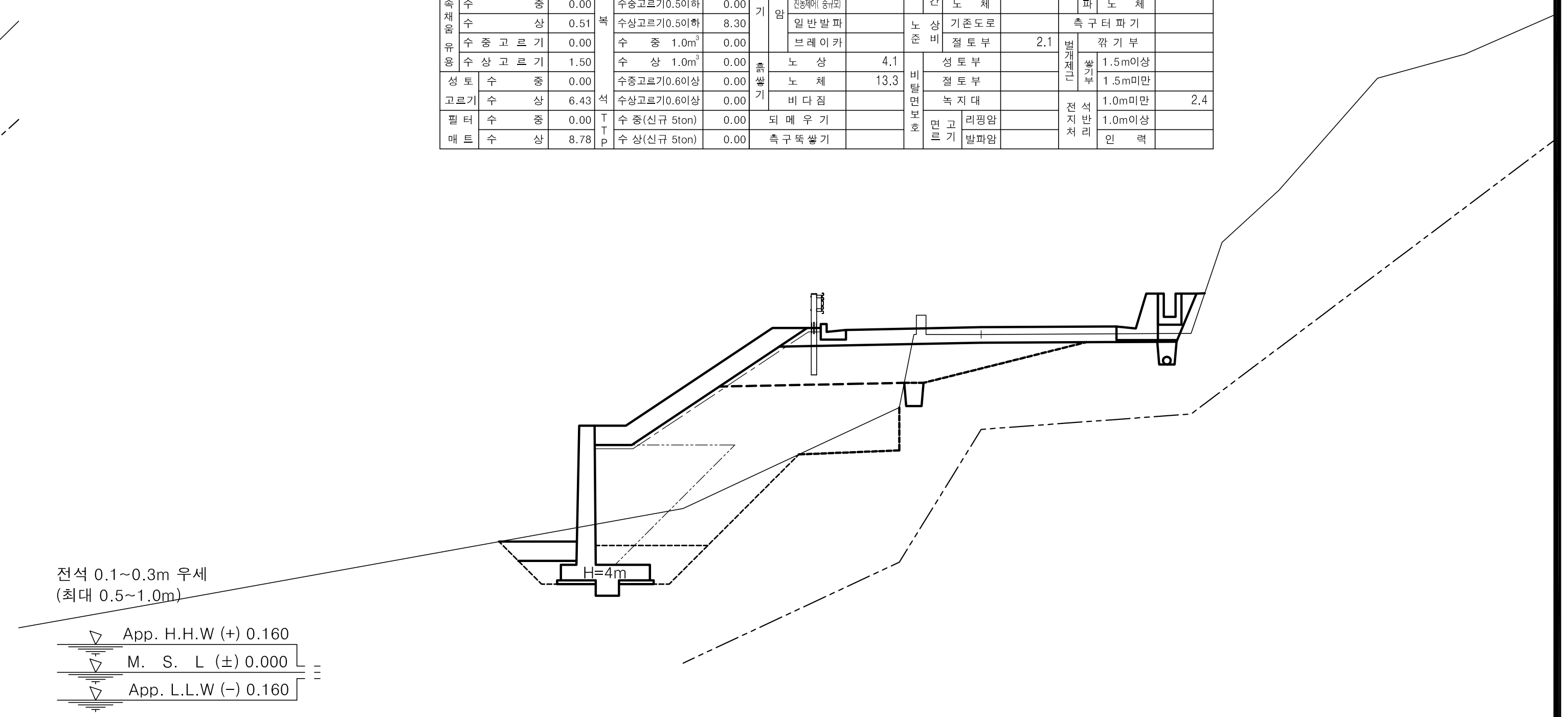

No.	1 +490.00				
기초사석유용	수중	0.00	피복석	수중 0.1m³	0.00
기초사석유용	수상	0.00	피복석	수상 0.1m³	3.82
기초사석유용	수중속고르기	0.00	피복석	수중 0.2m³	0.00
기초사석유용	수상속고르기	0.00	피복석	수상 0.2m³	0.00
속채움유용	수중	0.00	피복석	수중고르기0.5이하	0.00
속채움유용	수상	0.51	피복석	수상고르기0.5이하	8.27
속채움유용	수중고르기	0.00	피복석	수중 1.0m³	0.00
속채움유용	수상고르기	1.50	피복석	수상 1.0m³	0.00
성토고르기	수중	0.00	피복석	수중고르기0.6이상	0.00
성토고르기	수상	6.41	피복석	수상고르기0.6이상	0.00
필터매트	수중	0.00	TTP	수중(신규 5ton)	0.00
필터매트	수상	8.76	TTP	수상(신규 5ton)	0.00

측점	1+490.00	지반고	8.74	계획고	8.93
흙깎기 토사	1.6	표토제거 답구간 절토부		암절개면보호식재 리핑암	
흙깎기 리핑암		표토제거 답구간 노상		암절개면보호식재 발파암	
흙깎기 발파암 미진동굴착		표토제거 답구간 노체		층따기 토사 노상	2.6
흙깎기 발파암 정밀진동제어		표토제거 답외구간 절토부		층따기 토사 노체	1.4
흙깎기 발파암 진동제어(소규모)		표토제거 답외구간 노상		층따기 발파 노상	
흙깎기 발파암 진동제어(중규모)		표토제거 답외구간 노체		층따기 발파 노체	
흙깎기 발파암 일반발파		노상준비 기존도로		측구터파기	
흙깎기 발파암 브레이카		노상준비 절토부	1.8	벌개제근 깎기부	
흙쌓기 노상	4.1	비탈면보호 성토부		벌개제근 쌓기부 1.5m이상	
흙쌓기 노체	13.0	비탈면보호 절토부		벌개제근 쌓기부 1.5m미만	
흙쌓기 비다짐	0.3	비탈면보호 녹지대	0.2	전석지반처리 1.0m미만	2.6
되메우기		비탈면보호 면고르기 리핑암		전석지반처리 1.0m이상	
측구뚝쌓기		비탈면보호 면고르기 발파암		전석지반처리 인력	

경상북도	사 업 명	울릉도 일주도로2 건설공사			△			
	시설/공구				△			
대 림 산 업	건설분야	토 목	건설단계	실시설계	△			
					△1	2015.12.	실시설계 준공	김 성 호 / 노 정 훈 / 박 시 철
					개정번호	날짜	개 정 내 용	과업책임자 / 분야별책임자 / 설계자

위치정보		도 면 명	6지구 횡 단 면 도 (32) (STA.1+470.00~STA.1+500.00)
축 척	1 : 100		
도면번호	C0025002-032	편철번호	2.103

적용표준 GED-01-1104 V1.5

울릉도 일주도로2 건설공사

횡 단 면 도 (33)

6지구 (STA.1+510.00~STA.1+540.00)

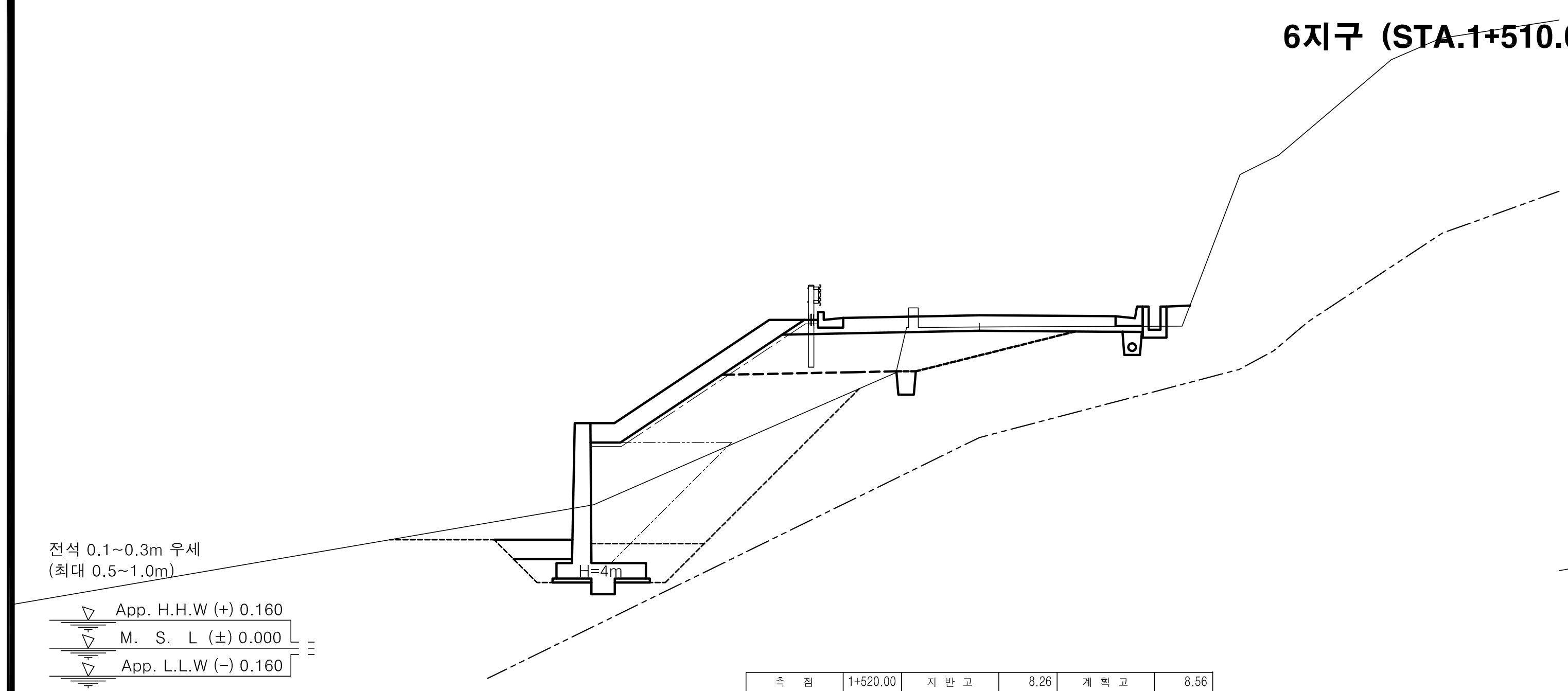

						측 점		1+520.00	지반고		8.26	계획고		8.56
No.		1+520.00				토사		0.8	표토제거 답구간	절토부		암절개면보호식재	리핑암	
기초사석유용	수중	0.00	피복석	수중 0.1m³	0.00	흙깎기	리핑암			노상			발파암	
	수상	0.00		수상 0.1m³	3.84	발파암	미진동굴착			노체		층따기 토사	노상	2.5
	수중속고르기	0.00		수중 0.2m³	0.00		정밀진동제어		답외구간	절토부			노체	
	수상속고르기	0.00		수상 0.2m³	0.00		진동제어(소규모)			노상		발파	노상	
속채움유용	수중	0.00		수중고르기0.5이하	0.00		진동제어(중규모)			노체			노체	
	수상	0.51		수상고르기0.5이하	8.31		일반발파		노상준비	기존도로		측구터파기		
	수중고르기	0.00		수중 1.0m³	0.00		브레이카			절토부	1.2	벌개제근	깎기부	
	수상고르기	1.50		수상 1.0m³	0.00	흙쌓기	노상	4.0	비탈면보호	성토부		쌓기부	1.5m이상	
성토고르기	수중	0.00		수중고르기0.6이상	0.00		노체	10.4		절토부			1.5m미만	
	수상	6.45		수상고르기0.6이상	0.00		비다짐	0.3		녹지대	0.6	전석지반처리	1.0m미만	1.0
필터매트	수중	0.00	TTP	수중(신규 5ton)	0.00	되메우기			면고르기	리핑암			1.0m이상	
	수상	8.80		수상(신규 5ton)	0.00	측구뚝쌓기				발파암			인력	

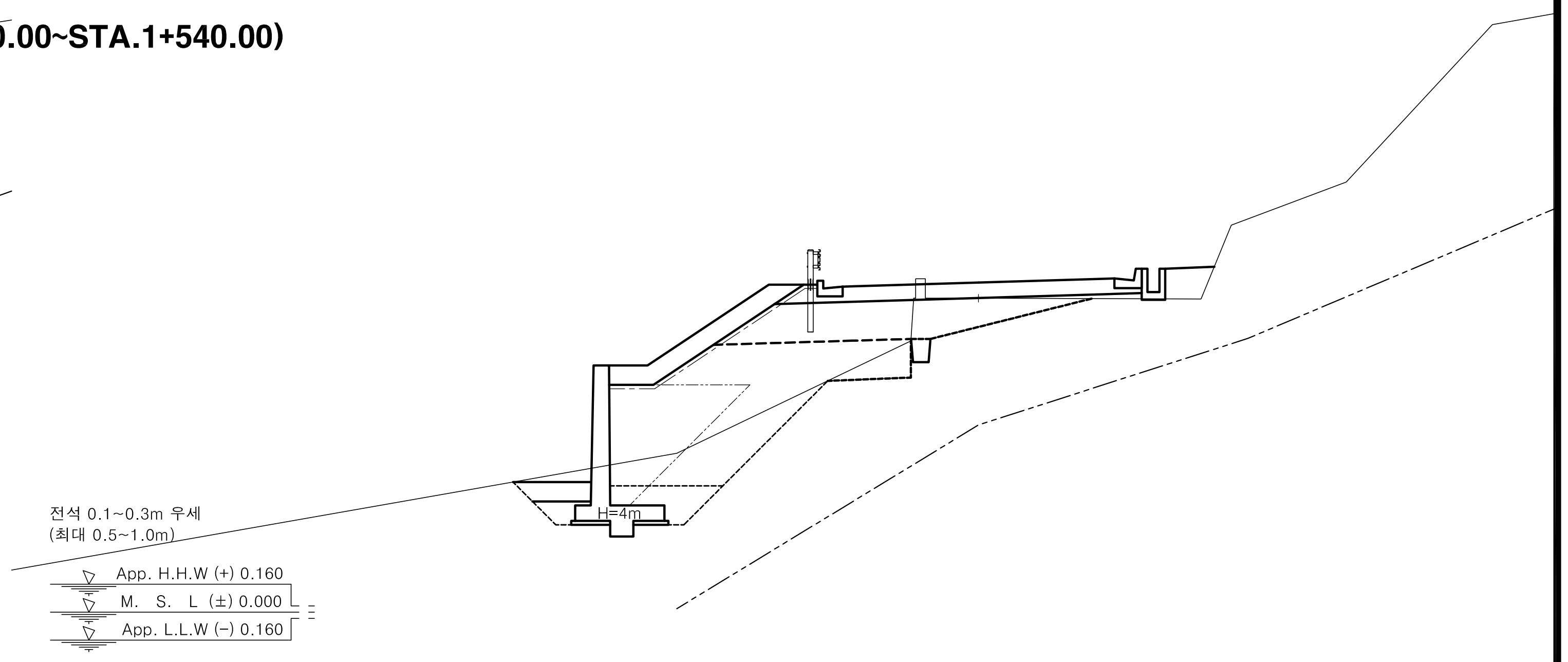

						측 점		1+540.00	지반고		8.08	계획고		8.48
No.		1+540.00				토사		0.2	표토제거 답구간	절토부		암절개면보호식재	리핑암	
기초사석유용	수중	0.00	피복석	수중 0.1m³	0.00	흙깎기	리핑암			노상			발파암	
	수상	0.00		수상 0.1m³	3.51	발파암	미진동굴착			노체		층따기 토사	노상	2.6
	수중속고르기	0.00		수중 0.2m³	0.00		정밀진동제어		답외구간	절토부			노체	1.0
	수상속고르기	0.00		수상 0.2m³	0.00		진동제어(소규모)			노상		발파	노상	
속채움유용	수중	0.00		수중고르기0.5이하	0.00		진동제어(중규모)			노체			노체	
	수상	0.51		수상고르기0.5이하	7.65		일반발파		노상준비	기존도로	1.3	측구터파기		
	수중고르기	0.00		수중 1.0m³	0.00		브레이카			절토부		벌개제근	깎기부	
	수상고르기	1.50		수상 1.0m³	0.00	흙쌓기	노상	4.7	비탈면보호	성토부		쌓기부	1.5m이상	
성토고르기	수중	0.00		수중고르기0.6이상	0.00		노체	10.0		절토부			1.5m미만	
	수상	5.79		수상고르기0.6이상	0.00		비다짐	0.9		녹지대	1.3	전석지반처리	1.0m미만	2.1
필터매트	수중	0.00	TTP	수중(신규 5ton)	0.00	되메우기			면고르기	리핑암			1.0m이상	
	수상	8.14		수상(신규 5ton)	0.00	측구뚝쌓기				발파암			인력	

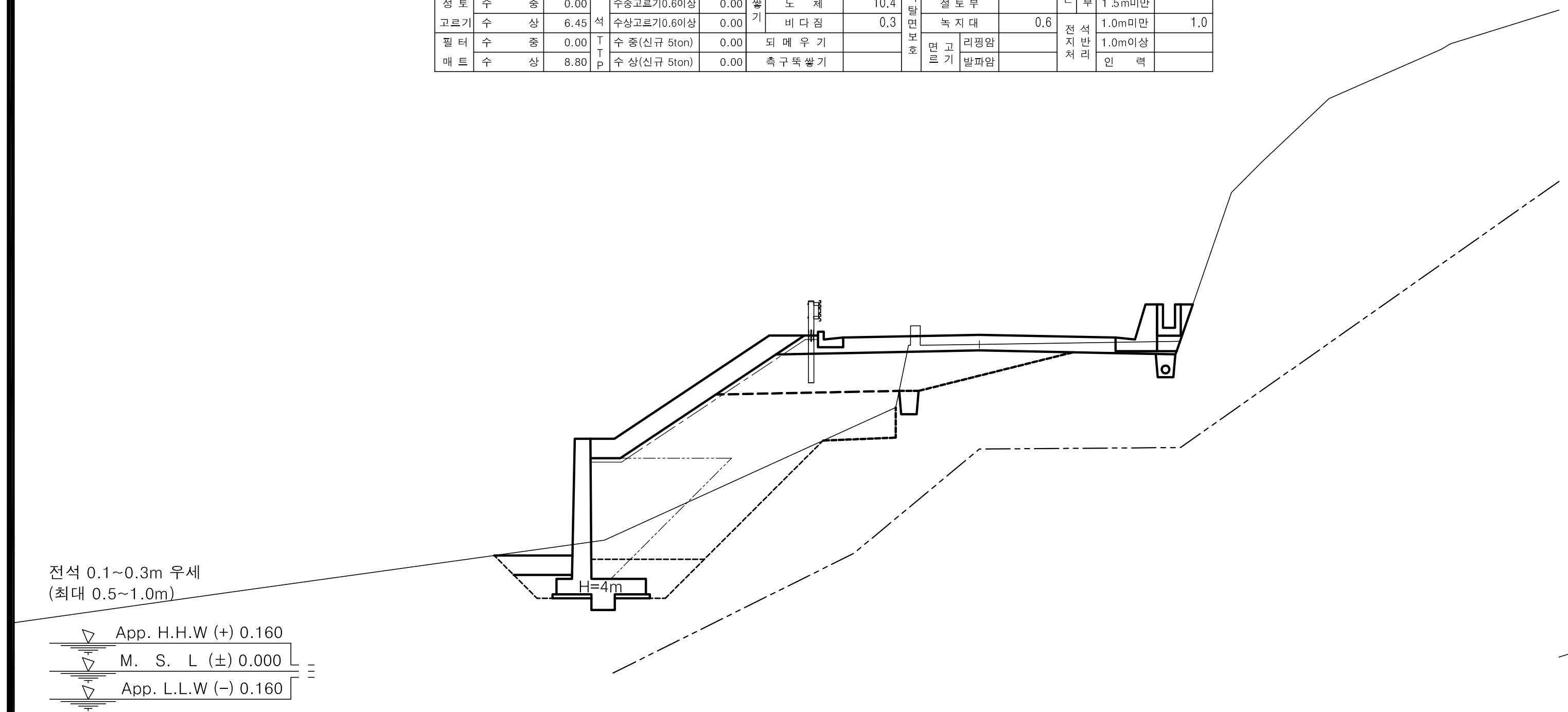

						측 점		1+510.00	지반고		8.40	계획고		8.65
No.		1+510.00				토사		1.7	표토제거 답구간	절토부		암절개면보호식재	리핑암	
기초사석유용	수중	0.00	피복석	수중 0.1m³	0.00	흙깎기	리핑암			노상			발파암	
	수상	0.00		수상 0.1m³	3.84	발파암	미진동굴착			노체		층따기 토사	노상	2.5
	수중속고르기	0.00		수중 0.2m³	0.00		정밀진동제어		답외구간	절토부			노체	0.7
	수상속고르기	0.00		수상 0.2m³	0.00		진동제어(소규모)			노상		발파	노상	
속채움유용	수중	0.00		수중고르기0.5이하	0.00		진동제어(중규모)			노체			노체	
	수상	0.51		수상고르기0.5이하	8.31		일반발파		노상준비	기존도로		측구터파기		
	수중고르기	0.00		수중 1.0m³	0.00		브레이카			절토부	2.1	벌개제근	깎기부	
	수상고르기	1.50		수상 1.0m³	0.00	흙쌓기	노상	4.0	비탈면보호	성토부		쌓기부	1.5m이상	
성토고르기	수중	0.00		수중고르기0.6이상	0.00		노체	13.0		절토부			1.5m미만	
	수상	6.45		수상고르기0.6이상	0.00		비다짐			녹지대		전석지반처리	1.0m미만	1.9
필터매트	수중	0.00	TTP	수중(신규 5ton)	0.00	되메우기			면고르기	리핑암			1.0m이상	
	수상	8.80		수상(신규 5ton)	0.00	측구뚝쌓기				발파암			인력	

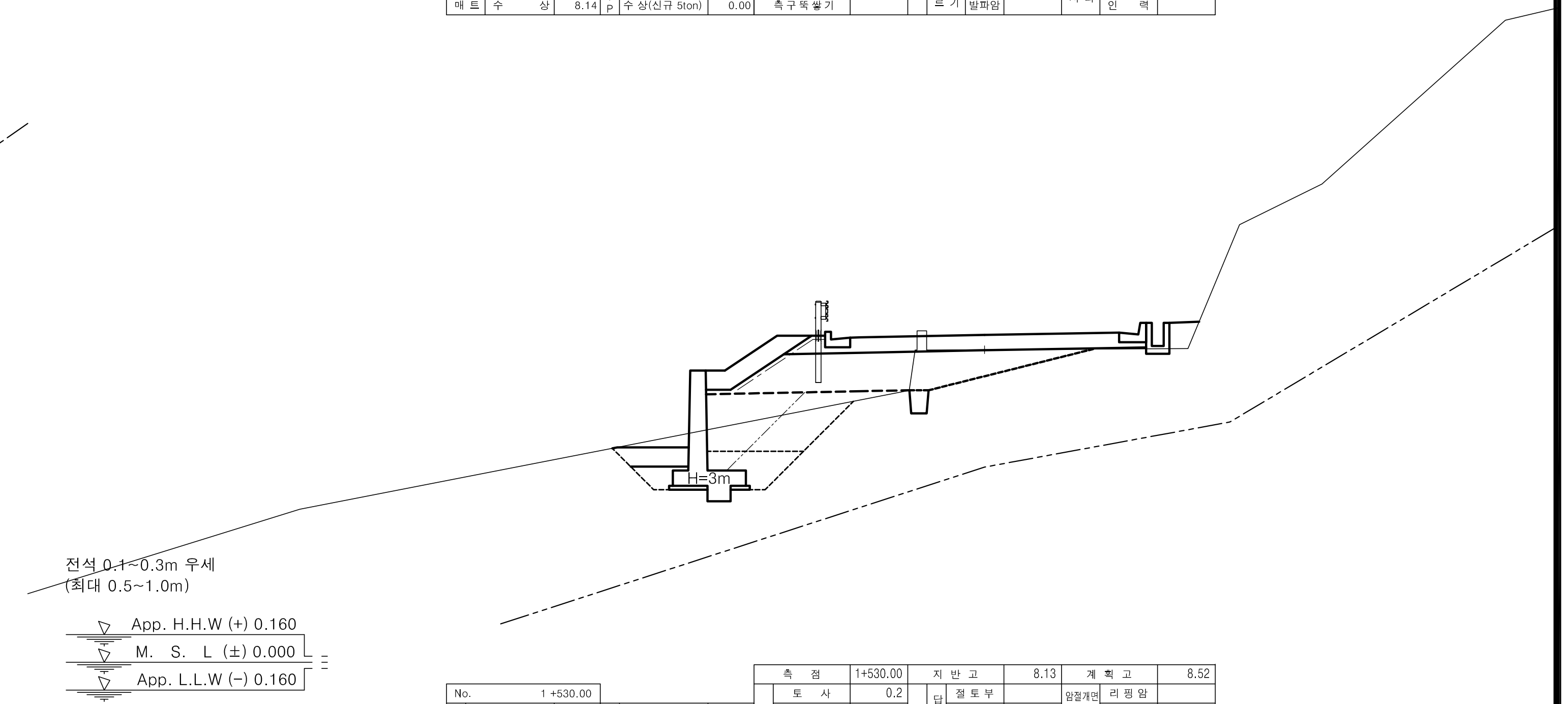

						측 점		1+530.00	지반고		8.13	계획고		8.52
No.		1+530.00				토사		0.2	표토제거 답구간	절토부		암절개면보호식재	리핑암	
기초사석유용	수중	0.00	피복석	수중 0.1m³	0.00	흙깎기	리핑암			노상			발파암	
	수상	0.00		수상 0.1m³	2.20	발파암	미진동굴착			노체		층따기 토사	노상	2.6
	수중속고르기	0.00		수중 0.2m³	0.00		정밀진동제어		답외구간	절토부			노체	
	수상속고르기	0.00		수상 0.2m³	0.00		진동제어(소규모)			노상		발파	노상	
속채움유용	수중	0.00		수중고르기0.5이하	0.00		진동제어(중규모)			노체			노체	
	수상	0.51		수상고르기0.5이하	5.02		일반발파		노상준비	기존도로	1.4	측구터파기		
	수중고르기	0.00		수중 1.0m³	0.00		브레이카			절토부		벌개제근	깎기부	
	수상고르기	1.50		수상 1.0m³	0.00	흙쌓기	노상	4.2	비탈면보호	성토부		쌓기부	1.5m이상	
성토고르기	수중	0.00		수중고르기0.6이상	0.00		노체	2.5		절토부			1.5m미만	
	수상	3.18		수상고르기0.6이상	0.00		비다짐	0.4		녹지대	0.8	전석지반처리	1.0m미만	1.5
필터매트	수중	0.00	TTP	수중(신규 5ton)	0.00	되메우기			면고르기	리핑암			1.0m이상	
	수상	5.53		수상(신규 5ton)	0.00	측구뚝쌓기				발파암			인력	

경상북도	사 업 명	울릉도 일주도로2 건설공사			△						위치정보		도 면 명	6지구 횡 단 면 도 (33) (STA.1+510.00~STA.1+540.00)
	시설/공구				△						축 척	1 : 100		
					△									
대 림 산 업	건설분야	토 목	건설단계	실시설계	1	2015.12.	실시설계 준공	김 성 호	노 정 훈	박 시 철	도면번호	C0025002-033	편철번호	2.104
					개정번호	날짜	개 정 내 용	과업책임자	분야별책임자	설계자				

적용표준 GED-01-1104 V1.5

울릉도 일주도로2 건설공사

횡 단 면 도 (34)

6지구 (STA.1+550.00~STA.1+580.00)

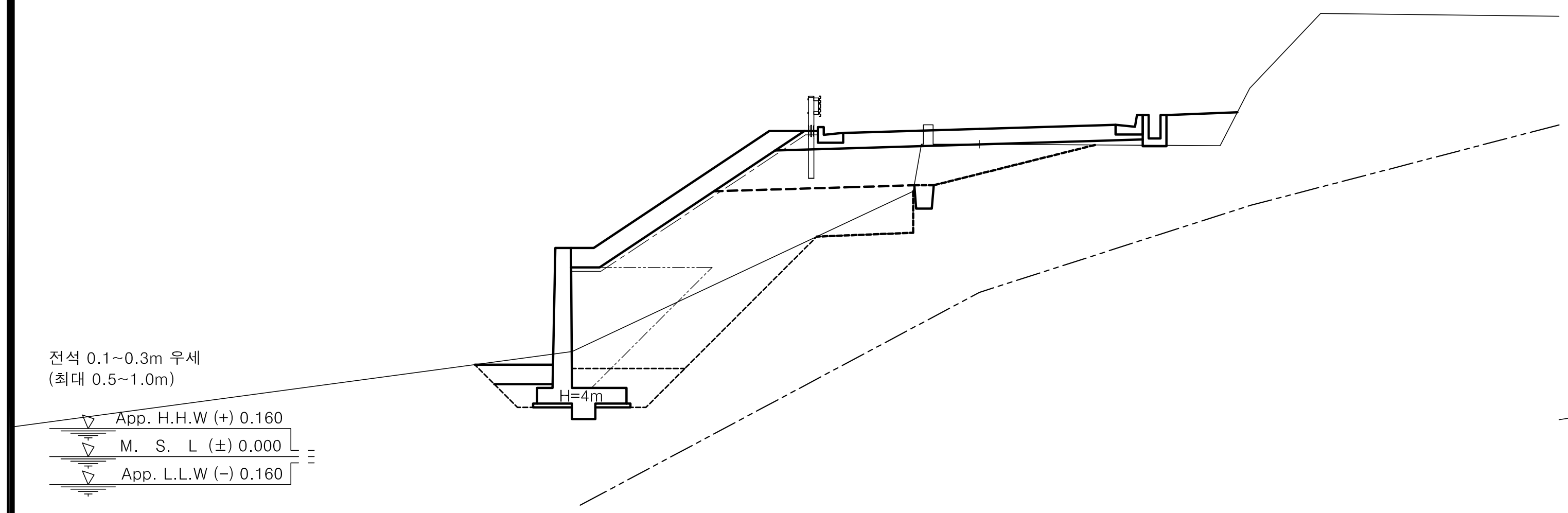

No.		1 +560.00			
기초사석 유용	수 중	0.00	피복석	수 중 0.1m³	0.00
	수 상	0.00		수 상 0.1m³	4.15
	수중속고르기	0.00		수 중 0.2m³	0.00
	수상속고르기	0.00		수 상 0.2m³	0.00
속채움 유용	수 중	0.00		수중고르기0.5이하	0.00
	수 상	0.51		수상고르기0.5이하	8.92
	수중고르기	0.00		수 중 1.0m³	0.00
	수상고르기	1.50		수 상 1.0m³	0.00
성토 고르기	수 중	0.00		수중고르기0.6이상	0.00
	수 상	7.06		수상고르기0.6이상	0.00
필터 매트	수 중	0.00	TTP	수 중(신규 5ton)	0.00
	수 상	9.41		수 상(신규 5ton)	0.00

측 점		1+560.00	지 반 고		8.03	계 획 고		8.43
흙깎기	토 사	0.2	표토제거 답구간	절토부		암절개면 보호식재	리핑암	
	리핑암			노 상			발파암	
발파암	미진동굴착			노 체		층따기 토사	노 상	2.6
	정밀진동제어		답외구간	절토부			노 체	1.3
	진동제어(소규모)			노 상		층따기 발파	노 상	
	진동제어(중규모)			노 체			노 체	
	일반발파		노상준비	기존도로	1.2	측구터파기		
	브레이카			절토부		벌개제근	깎기부	
흙쌓기	노 상	4.8	비탈면보호	성토부		쌓기부	1.5m이상	
	노 체	14.5		절토부			1.5m미만	
	비다짐	1.3		녹지대	1.8	전석지반처리	1.0m미만	2.6
되메우기			면고르기	리핑암			1.0m이상	
측구뚝쌓기				발파암			인 력	

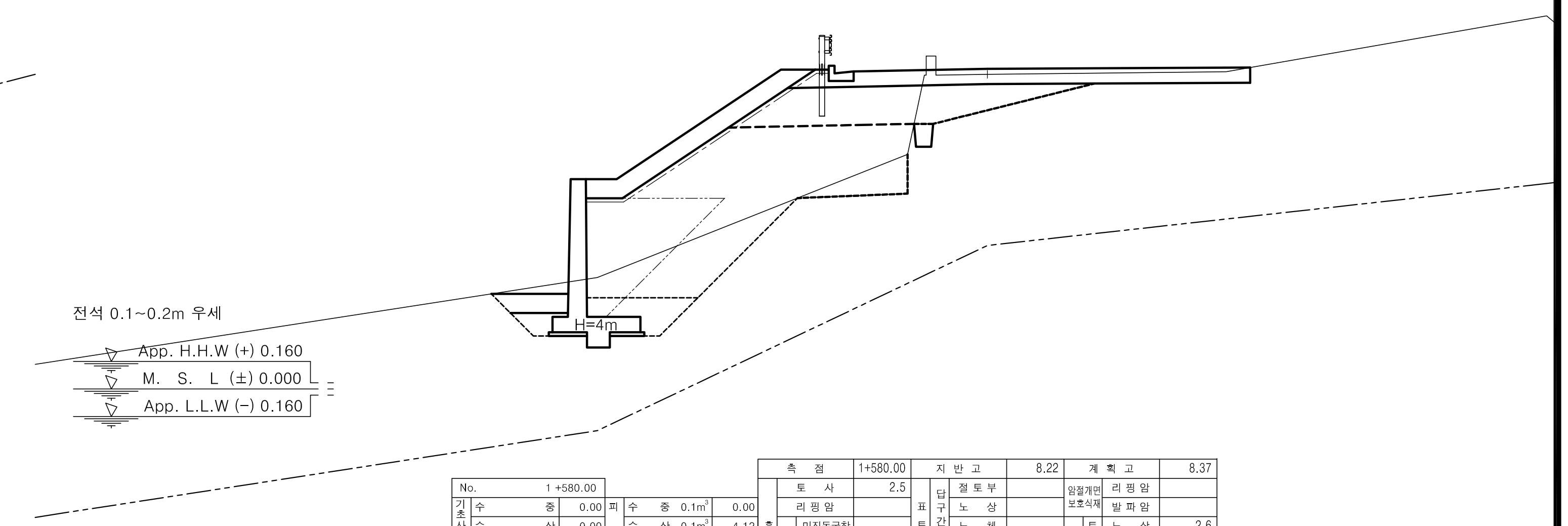

No.		1 +580.00			
기초사석 유용	수 중	0.00	피복석	수 중 0.1m³	0.00
	수 상	0.00		수 상 0.1m³	4.12
	수중속고르기	0.00		수 중 0.2m³	0.00
	수상속고르기	0.00		수 상 0.2m³	0.00
속채움 유용	수 중	0.00		수중고르기0.5이하	0.00
	수 상	0.51		수상고르기0.5이하	8.88
	수중고르기	0.00		수 중 1.0m³	0.00
	수상고르기	1.50		수 상 1.0m³	0.00
성토 고르기	수 중	0.00		수중고르기0.6이상	0.00
	수 상	7.01		수상고르기0.6이상	0.00
필터 매트	수 중	0.00	TTP	수 중(신규 5ton)	0.00
	수 상	9.36		수 상(신규 5ton)	0.00

측 점		1+580.00	지 반 고		8.22	계 획 고		8.37
흙깎기	토 사	2.5	표토제거 답구간	절토부		암절개면 보호식재	리핑암	
	리핑암			노 상			발파암	
발파암	미진동굴착			노 체		층따기 토사	노 상	2.6
	정밀진동제어		답외구간	절토부			노 체	1.5
	진동제어(소규모)			노 상		층따기 발파	노 상	
	진동제어(중규모)			노 체			노 체	
	일반발파		노상준비	기존도로		측구터파기		
	브레이카			절토부	4.1	벌개제근	깎기부	
흙쌓기	노 상	4.2	비탈면보호	성토부		쌓기부	1.5m이상	
	노 체	14.8		절토부			1.5m미만	
	비다짐			녹지대		전석지반처리	1.0m미만	2.9
되메우기			면고르기	리핑암			1.0m이상	
측구뚝쌓기				발파암			인 력	

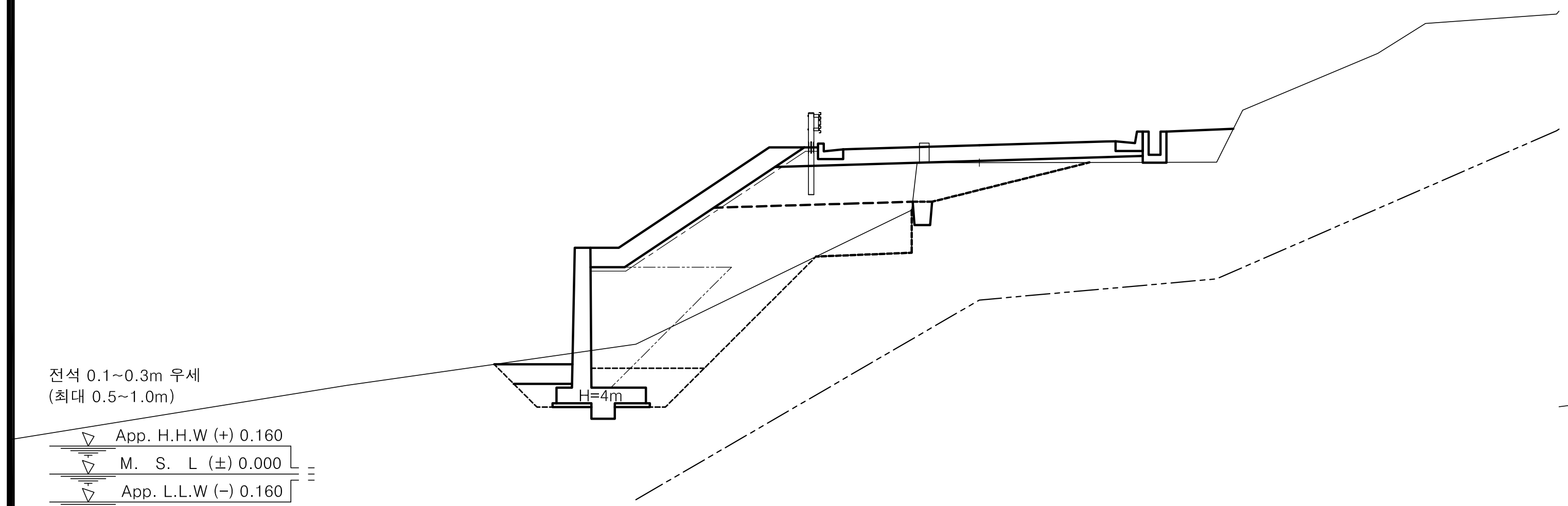

No.		1 +550.00			
기초사석 유용	수 중	0.00	피복석	수 중 0.1m³	0.00
	수 상	0.00		수 상 0.1m³	3.83
	수중속고르기	0.00		수 중 0.2m³	0.00
	수상속고르기	0.00		수 상 0.2m³	0.00
속채움 유용	수 중	0.00		수중고르기0.5이하	0.00
	수 상	0.51		수상고르기0.5이하	8.29
	수중고르기	0.00		수 중 1.0m³	0.00
	수상고르기	1.50		수 상 1.0m³	0.00
성토 고르기	수 중	0.00		수중고르기0.6이상	0.00
	수 상	6.43		수상고르기0.6이상	0.00
필터 매트	수 중	0.00	TTP	수 중(신규 5ton)	0.00
	수 상	8.78		수 상(신규 5ton)	0.00

측 점		1+550.00	지 반 고		8.01	계 획 고		8.46
흙깎기	토 사	0.1	표토제거 답구간	절토부		암절개면 보호식재	리핑암	
	리핑암			노 상			발파암	
발파암	미진동굴착			노 체		층따기 토사	노 상	2.5
	정밀진동제어		답외구간	절토부			노 체	1.4
	진동제어(소규모)			노 상		층따기 발파	노 상	
	진동제어(중규모)			노 체			노 체	
	일반발파		노상준비	기존도로	1.4	측구터파기		
	브레이카			절토부		벌개제근	깎기부	
흙쌓기	노 상	4.8	비탈면보호	성토부		쌓기부	1.5m이상	
	노 체	12.7		절토부			1.5m미만	
	비다짐	1.2		녹지대	1.7	전석지반처리	1.0m미만	2.5
되메우기			면고르기	리핑암			1.0m이상	
측구뚝쌓기				발파암			인 력	

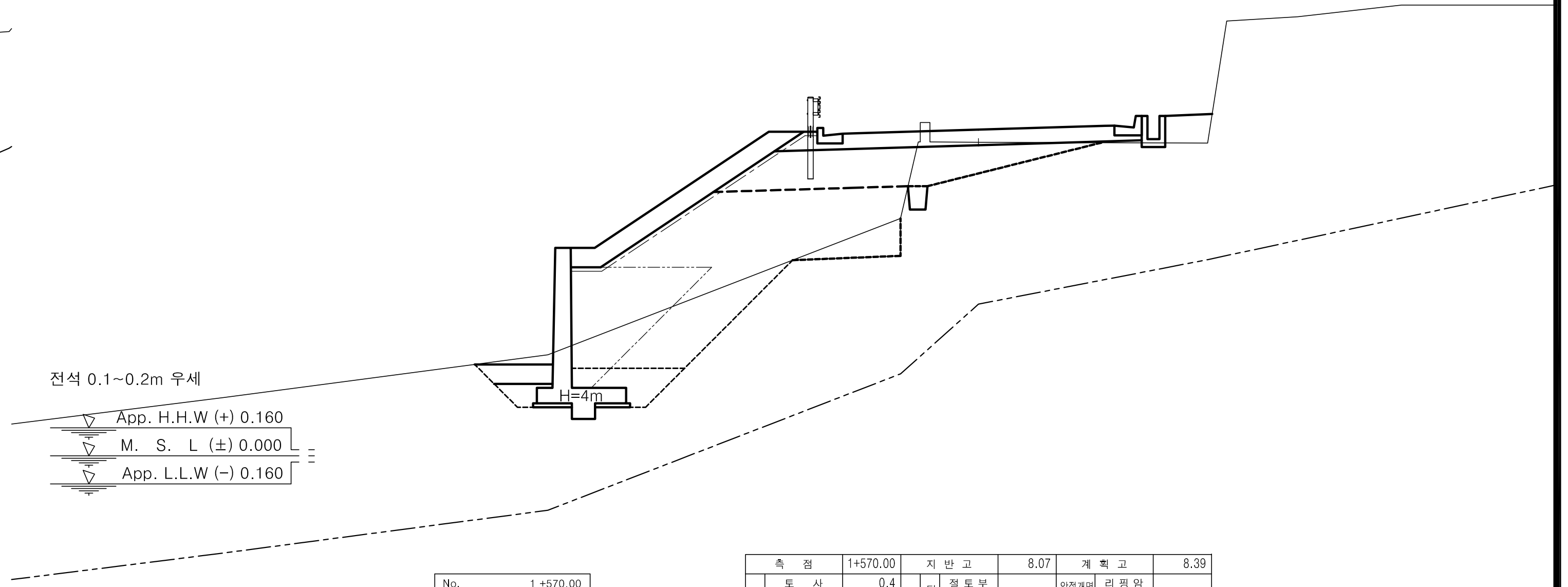

No.		1 +570.00			
기초사석 유용	수 중	0.00	피복석	수 중 0.1m³	0.00
	수 상	0.00		수 상 0.1m³	4.14
	수중속고르기	0.00		수 중 0.2m³	0.00
	수상속고르기	0.00		수 상 0.2m³	0.00
속채움 유용	수 중	0.00		수중고르기0.5이하	0.00
	수 상	0.51		수상고르기0.5이하	8.91
	수중고르기	0.00		수 중 1.0m³	0.00
	수상고르기	1.50		수 상 1.0m³	0.00
성토 고르기	수 중	0.00		수중고르기0.6이상	0.00
	수 상	7.05		수상고르기0.6이상	0.00
필터 매트	수 중	0.00	TTP	수 중(신규 5ton)	0.00
	수 상	9.40		수 상(신규 5ton)	0.00

측 점		1+570.00	지 반 고		8.07	계 획 고		8.39
흙깎기	토 사	0.4	표토제거 답구간	절토부		암절개면 보호식재	리핑암	
	리핑암			노 상			발파암	
발파암	미진동굴착			노 체		층따기 토사	노 상	2.7
	정밀진동제어		답외구간	절토부			노 체	1.3
	진동제어(소규모)			노 상		층따기 발파	노 상	
	진동제어(중규모)			노 체			노 체	
	일반발파		노상준비	기존도로	1.0	측구터파기		
	브레이카			절토부		벌개제근	깎기부	
흙쌓기	노 상	4.4	비탈면보호	성토부		쌓기부	1.5m이상	
	노 체	15.5		절토부			1.5m미만	
	비다짐	0.8		녹지대	1.2	전석지반처리	1.0m미만	2.8
되메우기			면고르기	리핑암			1.0m이상	
측구뚝쌓기				발파암			인 력	

경상북도	사 업 명	울릉도 일주도로2 건설공사			△						위치정보		도 면 명	6지구 횡 단 면 도 (34) (STA.1+550.00~STA.1+580.00)
	시설/공구				△						축 척	1 : 100		
대 림 산 업	건설분야	토 목	건설단계	실시설계	△1	2015.12.	실시설계 준공	김 성 호	노 정 훈	박 시 철	도면번호	C0025002-034	편철번호	2.105
					개정번호	날짜	개 정 내 용	과업책임자	분야별책임자	설계자				

적용표준 GED-01-1104 V1.5

횡 단 면 도 (35)

6지구 (STA.1+590.00~STA.1+620.00)

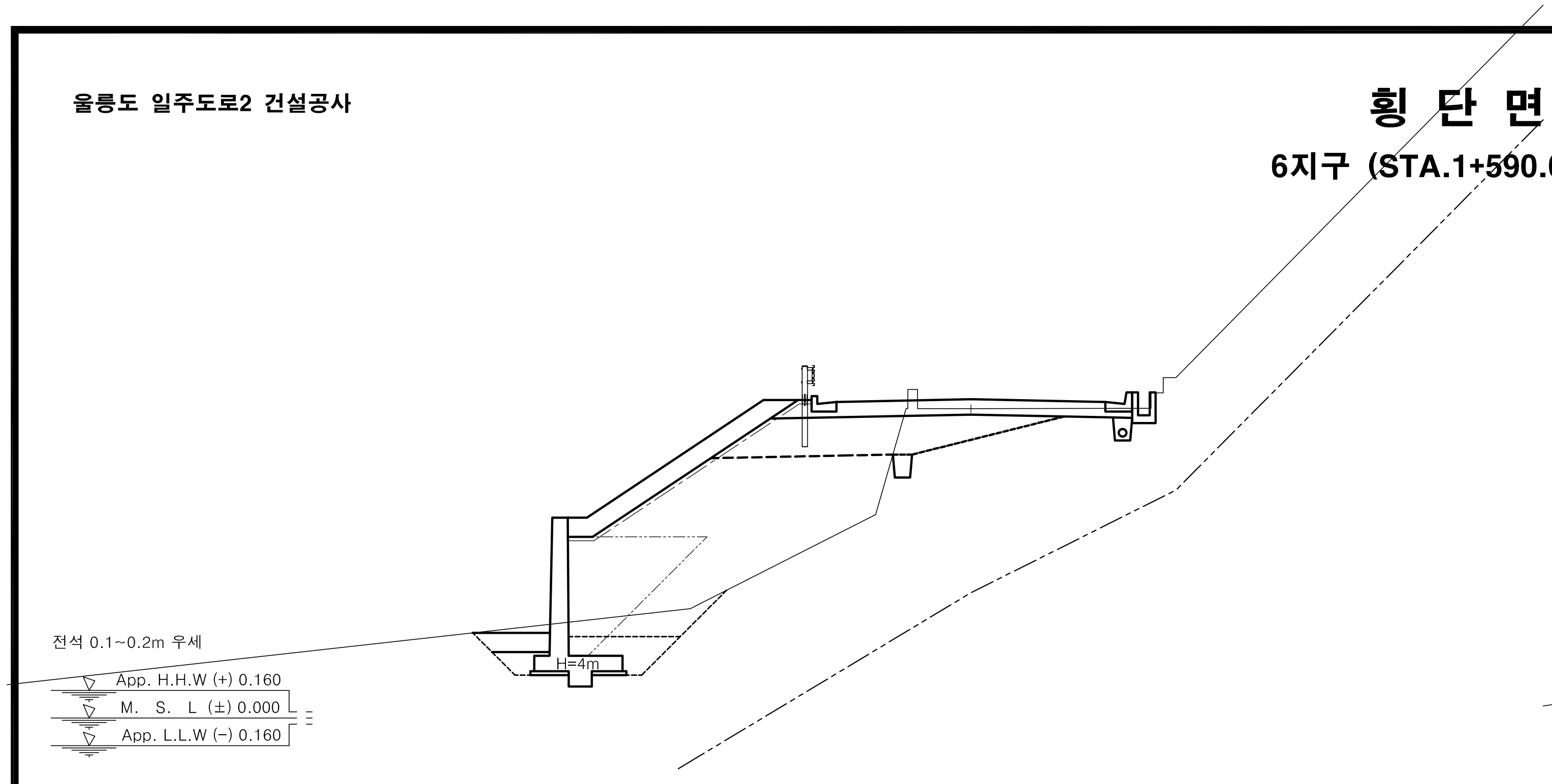

No.		1 +600.00			
기초사석	수중	0.00	피복석	수중 0.1m³	0.00
기초사석	수상	0.00	피복석	수상 0.1m³	4.15
유용	수중속고르기	0.00	피복석	수중 0.2m³	0.00
유용	수상속고르기	0.00	피복석	수상 0.2m³	0.00
속채움	수중	0.00	피복석	수중고르기0.5이하	0.00
속채움	수상	0.51	피복석	수상고르기0.5이하	8.94
유용	수중고르기	0.00	피복석	수중 1.0m³	0.00
유용	수상고르기	1.50	피복석	수상 1.0m³	0.00
성토고르기	수중	0.00	피복석	수중고르기0.6이상	0.00
성토고르기	수상	7.08	피복석	수상고르기0.6이상	0.00
필터매트	수중	0.00	TTP	수중(신규 5ton)	0.00
필터매트	수상	9.43	TTP	수상(신규 5ton)	0.00

측점		1+600.00	지반고		8.06	계획고		8.30
흙깎기	토사	1.3	표토제거 답구간	절토부		암절개면보호식재	리핑암	
흙깎기	리핑암		표토제거 답구간	노상		암절개면보호식재	발파암	
흙깎기 발파암	미진동굴착		표토제거 답구간	노체		층따기 토사	노상	2.4
흙깎기 발파암	정밀진동제어		표토제거 답외구간	절토부		층따기 토사	노체	
흙깎기 발파암	진동제어(소규모)		표토제거 답외구간	노상		층따기 발파	노상	
흙깎기 발파암	진동제어(중규모)		표토제거 답외구간	노체		층따기 발파	노체	
흙깎기 발파암	일반발파		노상준비	기존도로		측구터파기		
흙깎기 발파암	브레이카		노상준비	절토부	1.3	벌개제근	깎기부	
흙쌓기	노상	4.1	비탈면보호	성토부		벌개제근 쌓기부	1.5m이상	
흙쌓기	노체	18.0	비탈면보호	절토부		벌개제근 쌓기부	1.5m미만	
흙쌓기	비다짐		비탈면보호	녹지대		전석지반처리	1.0m미만	3.9
되메우기			면고르기	리핑암		전석지반처리	1.0m이상	
측구뚝쌓기			면고르기	발파암		전석지반처리	인력	

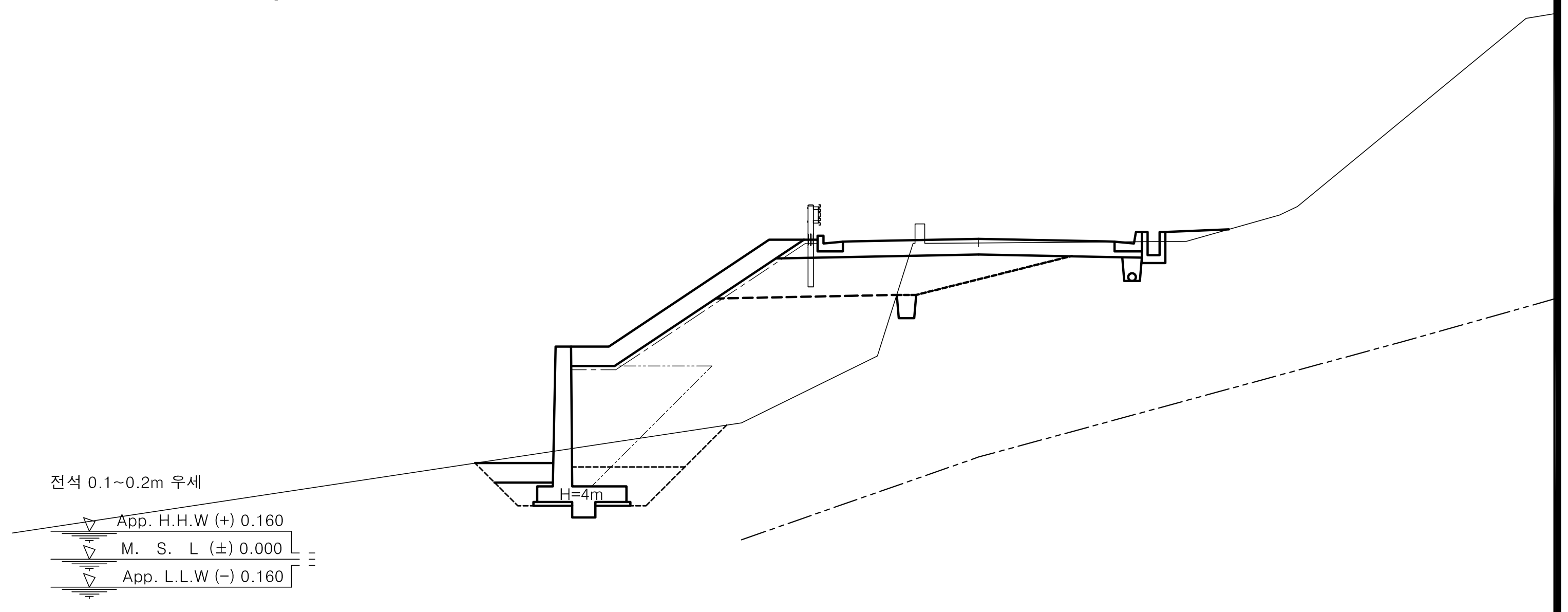

No.		1 +620.00			
기초사석	수중	0.00	피복석	수중 0.1m³	0.00
기초사석	수상	0.00	피복석	수상 0.1m³	4.11
유용	수중속고르기	0.00	피복석	수중 0.2m³	0.00
유용	수상속고르기	0.00	피복석	수상 0.2m³	0.00
속채움	수중	0.00	피복석	수중고르기0.5이하	0.00
속채움	수상	0.51	피복석	수상고르기0.5이하	8.84
유용	수중고르기	0.00	피복석	수중 1.0m³	0.00
유용	수상고르기	1.50	피복석	수상 1.0m³	0.00
성토고르기	수중	0.00	피복석	수중고르기0.6이상	0.00
성토고르기	수상	6.98	피복석	수상고르기0.6이상	0.00
필터매트	수중	0.00	TTP	수중(신규 5ton)	0.00
필터매트	수상	9.33	TTP	수상(신규 5ton)	0.00

측점		1+620.00	지반고		8.14	계획고		8.24
흙깎기	토사	2.1	표토제거 답구간	절토부		암절개면보호식재	리핑암	
흙깎기	리핑암		표토제거 답구간	노상		암절개면보호식재	발파암	
흙깎기 발파암	미진동굴착		표토제거 답구간	노체		층따기 토사	노상	2.4
흙깎기 발파암	정밀진동제어		표토제거 답외구간	절토부		층따기 토사	노체	
흙깎기 발파암	진동제어(소규모)		표토제거 답외구간	노상		층따기 발파	노상	
흙깎기 발파암	진동제어(중규모)		표토제거 답외구간	노체		층따기 발파	노체	
흙깎기 발파암	일반발파		노상준비	기존도로		측구터파기		
흙깎기 발파암	브레이카		노상준비	절토부	1.3	벌개제근	깎기부	
흙쌓기	노상	4.0	비탈면보호	성토부		벌개제근 쌓기부	1.5m이상	
흙쌓기	노체	16.5	비탈면보호	절토부		벌개제근 쌓기부	1.5m미만	
흙쌓기	비다짐	0.3	비탈면보호	녹지대	1.6	전석지반처리	1.0m미만	3.9
되메우기			면고르기	리핑암		전석지반처리	1.0m이상	
측구뚝쌓기			면고르기	발파암		전석지반처리	인력	

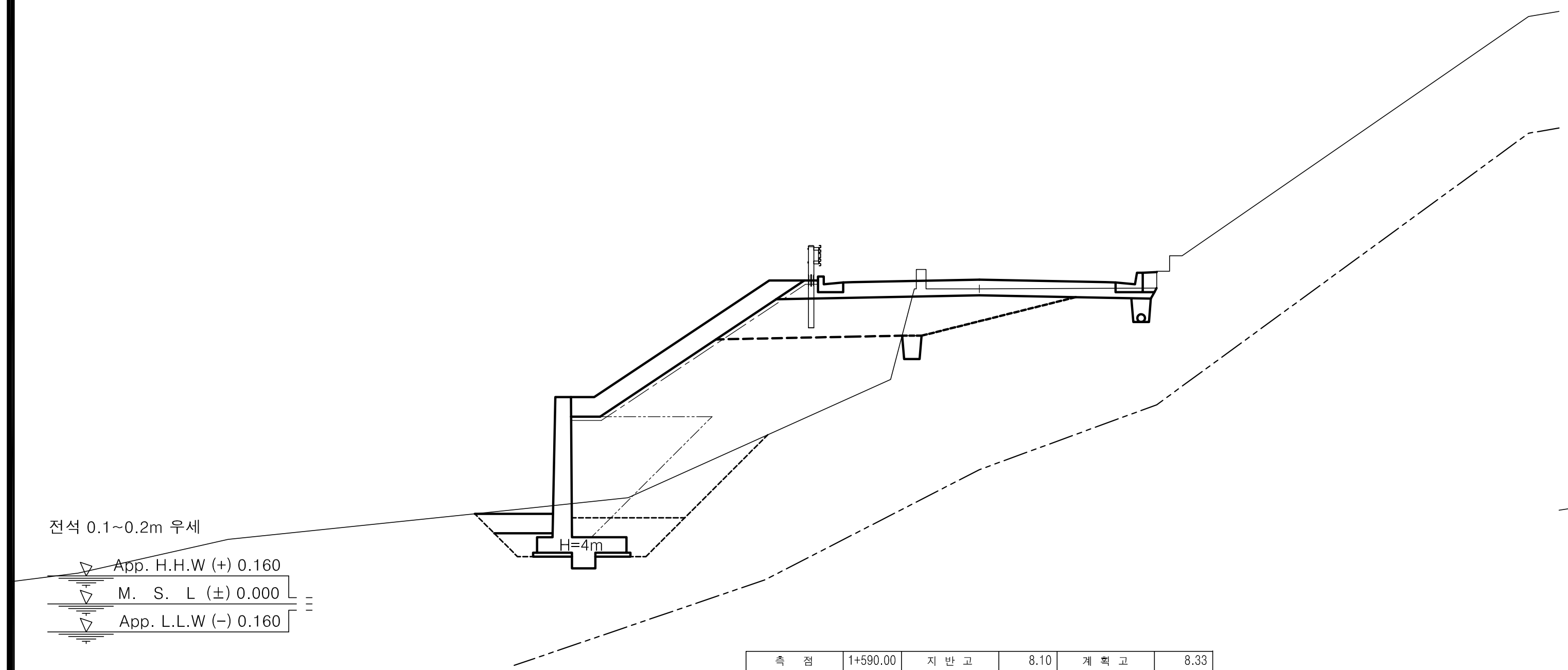

No.		1 +590.00			
기초사석	수중	0.00	피복석	수중 0.1m³	0.00
기초사석	수상	0.00	피복석	수상 0.1m³	4.14
유용	수중속고르기	0.00	피복석	수중 0.2m³	0.00
유용	수상속고르기	0.00	피복석	수상 0.2m³	0.00
속채움	수중	0.00	피복석	수중고르기0.5이하	0.00
속채움	수상	0.51	피복석	수상고르기0.5이하	8.92
유용	수중고르기	0.00	피복석	수중 1.0m³	0.00
유용	수상고르기	1.50	피복석	수상 1.0m³	0.00
성토고르기	수중	0.00	피복석	수중고르기0.6이상	0.00
성토고르기	수상	7.06	피복석	수상고르기0.6이상	0.00
필터매트	수중	0.00	TTP	수중(신규 5ton)	0.00
필터매트	수상	9.41	TTP	수상(신규 5ton)	0.00

측점		1+590.00	지반고		8.10	계획고		8.33
흙깎기	토사	1.4	표토제거 답구간	절토부		암절개면보호식재	리핑암	
흙깎기	리핑암		표토제거 답구간	노상		암절개면보호식재	발파암	
흙깎기 발파암	미진동굴착		표토제거 답구간	노체		층따기 토사	노상	2.4
흙깎기 발파암	정밀진동제어		표토제거 답외구간	절토부		층따기 토사	노체	
흙깎기 발파암	진동제어(소규모)		표토제거 답외구간	노상		층따기 발파	노상	
흙깎기 발파암	진동제어(중규모)		표토제거 답외구간	노체		층따기 발파	노체	
흙깎기 발파암	일반발파		노상준비	기존도로		측구터파기		
흙깎기 발파암	브레이카		노상준비	절토부	1.4	벌개제근	깎기부	
흙쌓기	노상	4.1	비탈면보호	성토부		벌개제근 쌓기부	1.5m이상	
흙쌓기	노체	16.3	비탈면보호	절토부		벌개제근 쌓기부	1.5m미만	
흙쌓기	비다짐		비탈면보호	녹지대		전석지반처리	1.0m미만	3.4
되메우기			면고르기	리핑암		전석지반처리	1.0m이상	
측구뚝쌓기			면고르기	발파암		전석지반처리	인력	

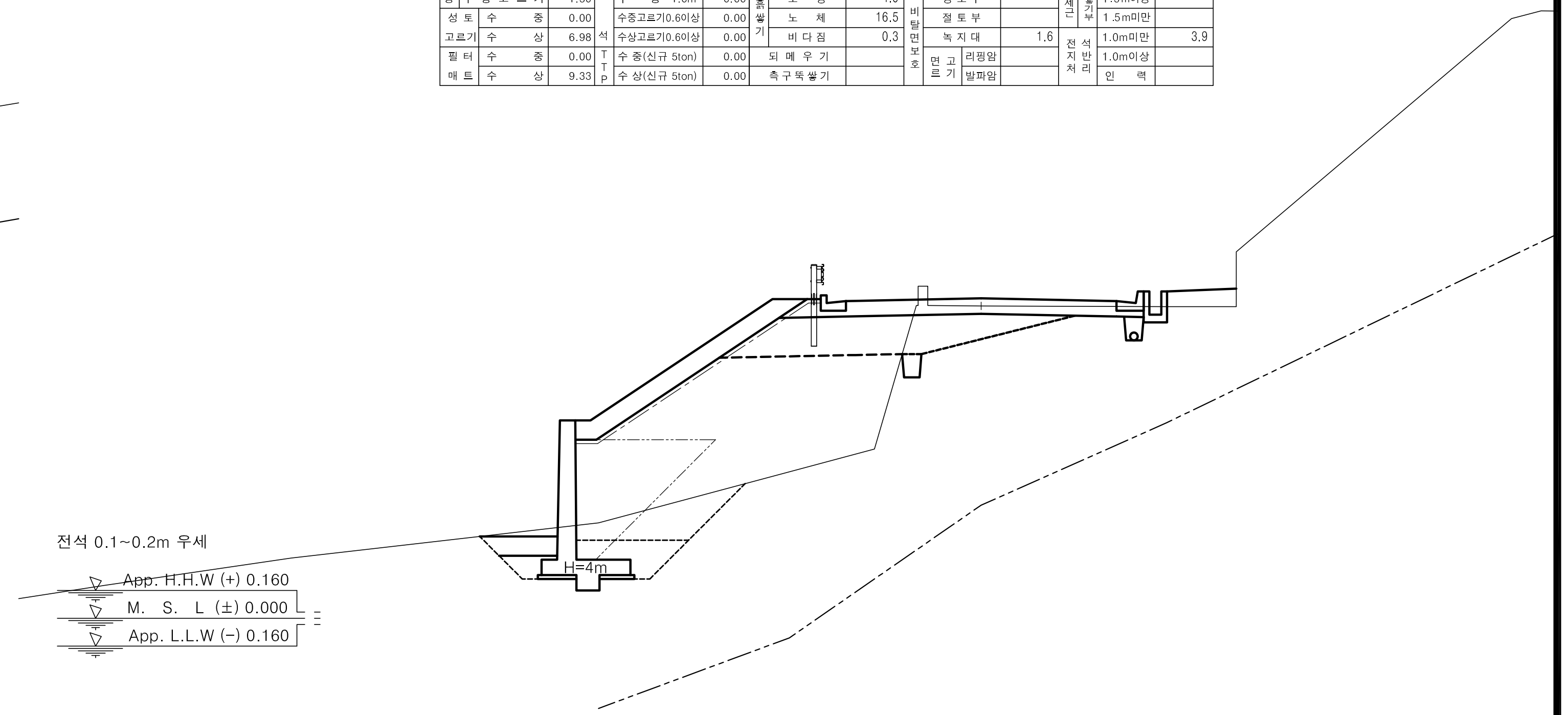

No.		1 +610.00			
기초사석	수중	0.00	피복석	수중 0.1m³	0.00
기초사석	수상	0.00	피복석	수상 0.1m³	4.16
유용	수중속고르기	0.00	피복석	수중 0.2m³	0.00
유용	수상속고르기	0.00	피복석	수상 0.2m³	0.00
속채움	수중	0.00	피복석	수중고르기0.5이하	0.00
속채움	수상	0.51	피복석	수상고르기0.5이하	8.96
유용	수중고르기	0.00	피복석	수중 1.0m³	0.00
유용	수상고르기	1.50	피복석	수상 1.0m³	0.00
성토고르기	수중	0.00	피복석	수중고르기0.6이상	0.00
성토고르기	수상	7.10	피복석	수상고르기0.6이상	0.00
필터매트	수중	0.00	TTP	수중(신규 5ton)	0.00
필터매트	수상	9.45	TTP	수상(신규 5ton)	0.00

측점		1+610.00	지반고		8.08	계획고		8.28
흙깎기	토사	1.5	표토제거 답구간	절토부		암절개면보호식재	리핑암	
흙깎기	리핑암		표토제거 답구간	노상		암절개면보호식재	발파암	
흙깎기 발파암	미진동굴착		표토제거 답구간	노체		층따기 토사	노상	2.4
흙깎기 발파암	정밀진동제어		표토제거 답외구간	절토부		층따기 토사	노체	
흙깎기 발파암	진동제어(소규모)		표토제거 답외구간	노상		층따기 발파	노상	
흙깎기 발파암	진동제어(중규모)		표토제거 답외구간	노체		층따기 발파	노체	
흙깎기 발파암	일반발파		노상준비	기존도로		측구터파기		
흙깎기 발파암	브레이카		노상준비	절토부	1.3	벌개제근	깎기부	
흙쌓기	노상	4.1	비탈면보호	성토부		벌개제근 쌓기부	1.5m이상	
흙쌓기	노체	19.5	비탈면보호	절토부		벌개제근 쌓기부	1.5m미만	
흙쌓기	비다짐	0.8	비탈면보호	녹지대	1.8	전석지반처리	1.0m미만	3.3
되메우기			면고르기	리핑암		전석지반처리	1.0m이상	
측구뚝쌓기			면고르기	발파암		전석지반처리	인력	

경상북도	사 업 명	울릉도 일주도로2 건설공사		
	시설/공구			
대 림 산 업	건설분야	토 목	건설단계	실시설계

개정번호	날짜	개 정 내 용	과업책임자	분야별책임자	설계자
△					
△					
△					
1	2015.12.	실시설계 준공	김 성 호	노 정 훈	박 시 철

위치정보		도 면 명	6지구 횡 단 면 도 (35) (STA.1+590.00~STA.1+620.00)
축 척	1 : 100		
도면번호	C0025002-035	편철번호	2.106

적용표준 GED-01-1104 V1.5

울릉도 일주도로2 건설공사

횡 단 면 도 (36)

6지구 (STA.1+630.00~STA.1+660.00)

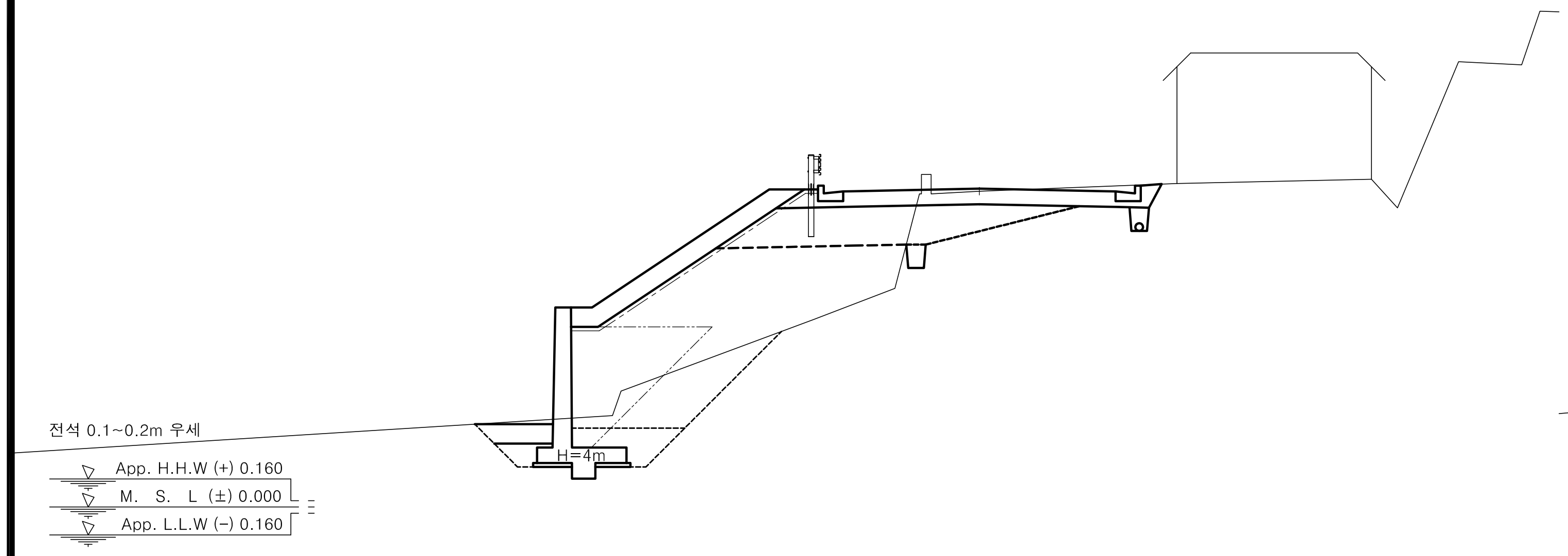

						측 점		1+640.00	지 반 고		8.12	계 획 고		8.18
No.	1 +640.00					흙깎기	토 사	2.7	표토제거 답구간	절토부		암절개면 보호식재	리핑암	
기초사석유용	수 중	0.00	피복석	수 중 0.1m³	0.00	흙깎기	리핑암		표토제거 답구간	노 상		암절개면 보호식재	발파암	
기초사석유용	수 상	0.00	피복석	수 상 0.1m³	4.15	흙깎기 발파암	미진동굴착		표토제거 답구간	노 체		층따기 토사	노 상	2.4
기초사석유용	수중속고르기	0.00	피복석	수 중 0.2m³	0.00	흙깎기 발파암	정밀진동제어		표토제거 답외구간	절토부		층따기 토사	노 체	
기초사석유용	수상속고르기	0.00	피복석	수 상 0.2m³	0.00	흙깎기 발파암	진동제어(소규모)		표토제거 답외구간	노 상		층따기 발파	노 상	
속채움유용	수 중	0.00	피복석	수중고르기0.5이하	0.00	흙깎기 발파암	진동제어(중규모)		표토제거 답외구간	노 체		층따기 발파	노 체	
속채움유용	수 상	0.51	피복석	수상고르기0.5이하	8.93	흙깎기 발파암	일반발파		노상준비	기존도로		측구터파기		
속채움유용	수중고르기	0.00	피복석	수 중 1.0m³	0.00	흙깎기 발파암	브레이카		노상준비	절토부	1.3	벌개제근	깎기부	
속채움유용	수상고르기	1.50	피복석	수 상 1.0m³	0.00	흙쌓기	노 상	4.3	비탈면보호	성토부		벌개제근 쌓기부	1.5m이상	
성토고르기	수 중	0.00	피복석	수중고르기0.6이상	0.00	흙쌓기	노 체	16.4	비탈면보호	절토부		벌개제근 쌓기부	1.5m미만	
성토고르기	수 상	7.07	피복석	수상고르기0.6이상	0.00	흙쌓기	비다짐		비탈면보호	녹지대		전석지반처리	1.0m미만	2.9
필터매트	수 중	0.00	TTP	수 중(신규 5ton)	0.00	되메우기			비탈면보호 면고르기	리핑암		전석지반처리	1.0m이상	
필터매트	수 상	9.42	TTP	수 상(신규 5ton)	0.00	측구뚝쌓기			비탈면보호 면고르기	발파암		전석지반처리	인 력	

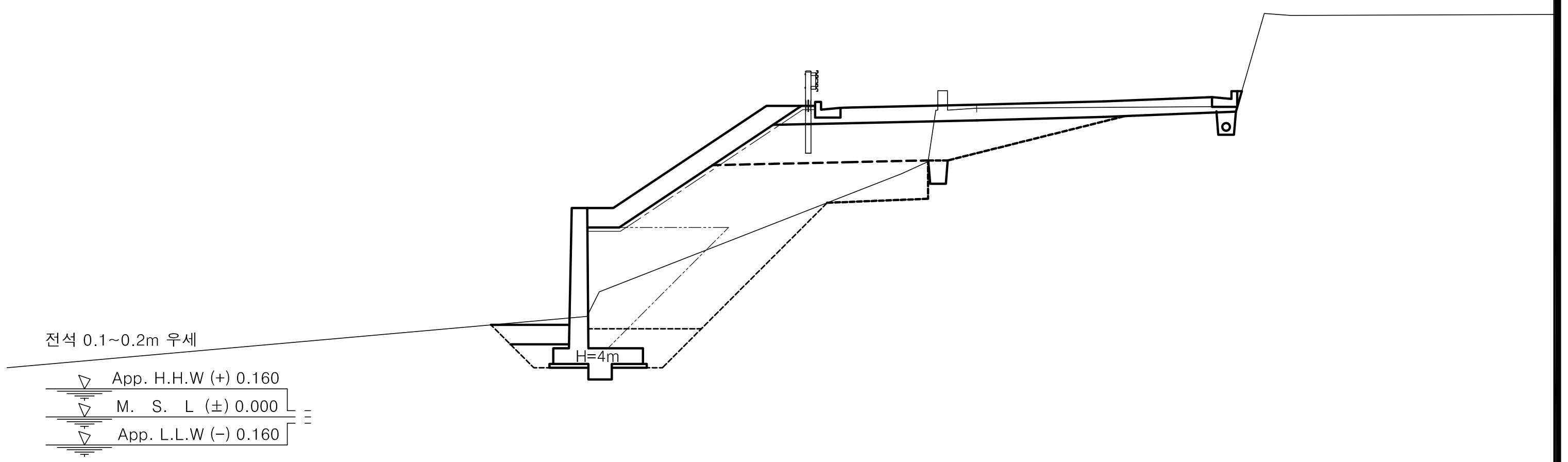

						측 점		1+660.00	지 반 고		7.92	계 획 고		8.01
No.	1 +660.00					흙깎기	토 사	2.0	표토제거 답구간	절토부		암절개면 보호식재	리핑암	
기초사석유용	수 중	0.00	피복석	수 중 0.1m³	0.00	흙깎기	리핑암		표토제거 답구간	노 상		암절개면 보호식재	발파암	
기초사석유용	수 상	0.00	피복석	수 상 0.1m³	3.84	흙깎기 발파암	미진동굴착		표토제거 답구간	노 체		층따기 토사	노 상	2.7
기초사석유용	수중속고르기	0.00	피복석	수 중 0.2m³	0.00	흙깎기 발파암	정밀진동제어		표토제거 답외구간	절토부		층따기 토사	노 체	1.2
기초사석유용	수상속고르기	0.00	피복석	수 상 0.2m³	0.00	흙깎기 발파암	진동제어(소규모)		표토제거 답외구간	노 상		층따기 발파	노 상	
속채움유용	수 중	0.00	피복석	수중고르기0.5이하	0.00	흙깎기 발파암	진동제어(중규모)		표토제거 답외구간	노 체		층따기 발파	노 체	
속채움유용	수 상	0.51	피복석	수상고르기0.5이하	8.30	흙깎기 발파암	일반발파		노상준비	기존도로		측구터파기		
속채움유용	수중고르기	0.00	피복석	수 중 1.0m³	0.00	흙깎기 발파암	브레이카		노상준비	절토부	2.4	벌개제근	깎기부	
속채움유용	수상고르기	1.50	피복석	수 상 1.0m³	0.00	흙쌓기	노 상	4.8	비탈면보호	성토부		벌개제근 쌓기부	1.5m이상	
성토고르기	수 중	0.00	피복석	수중고르기0.6이상	0.00	흙쌓기	노 체	12.9	비탈면보호	절토부		벌개제근 쌓기부	1.5m미만	
성토고르기	수 상	6.44	피복석	수상고르기0.6이상	0.00	흙쌓기	비다짐		비탈면보호	녹지대		전석지반처리	1.0m미만	2.6
필터매트	수 중	0.00	TTP	수 중(신규 5ton)	0.00	되메우기			비탈면보호 면고르기	리핑암		전석지반처리	1.0m이상	
필터매트	수 상	8.79	TTP	수 상(신규 5ton)	0.00	측구뚝쌓기			비탈면보호 면고르기	발파암		전석지반처리	인 력	

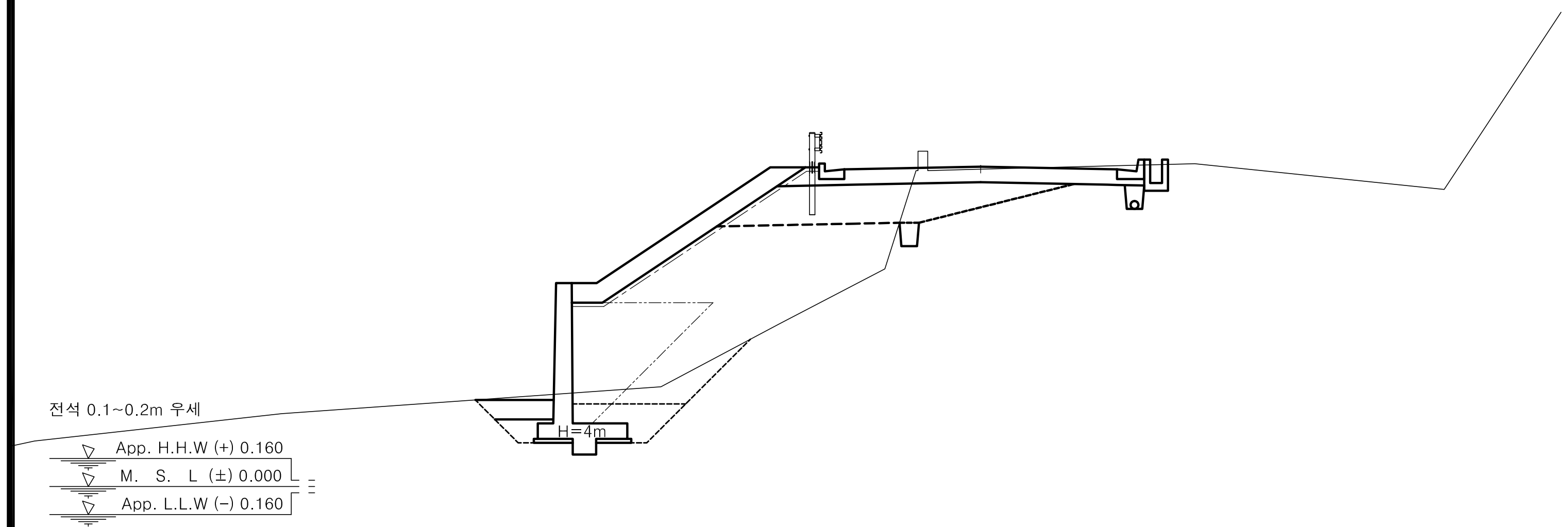

						측 점		1+630.00	지 반 고		8.15	계 획 고		8.21
No.	1 +630.00					흙깎기	토 사	2.5	표토제거 답구간	절토부		암절개면 보호식재	리핑암	
기초사석유용	수 중	0.00	피복석	수 중 0.1m³	0.00	흙깎기	리핑암		표토제거 답구간	노 상		암절개면 보호식재	발파암	
기초사석유용	수 상	0.00	피복석	수 상 0.1m³	4.14	흙깎기 발파암	미진동굴착		표토제거 답구간	노 체		층따기 토사	노 상	2.4
기초사석유용	수중속고르기	0.00	피복석	수 중 0.2m³	0.00	흙깎기 발파암	정밀진동제어		표토제거 답외구간	절토부		층따기 토사	노 체	
기초사석유용	수상속고르기	0.00	피복석	수 상 0.2m³	0.00	흙깎기 발파암	진동제어(소규모)		표토제거 답외구간	노 상		층따기 발파	노 상	
속채움유용	수 중	0.00	피복석	수중고르기0.5이하	0.00	흙깎기 발파암	진동제어(중규모)		표토제거 답외구간	노 체		층따기 발파	노 체	
속채움유용	수 상	0.51	피복석	수상고르기0.5이하	8.91	흙깎기 발파암	일반발파		노상준비	기존도로		측구터파기		
속채움유용	수중고르기	0.00	피복석	수 중 1.0m³	0.00	흙깎기 발파암	브레이카		노상준비	절토부	1.3	벌개제근	깎기부	
속채움유용	수상고르기	1.50	피복석	수 상 1.0m³	0.00	흙쌓기	노 상	4.1	비탈면보호	성토부		벌개제근 쌓기부	1.5m이상	
성토고르기	수 중	0.00	피복석	수중고르기0.6이상	0.00	흙쌓기	노 체	16.3	비탈면보호	절토부		벌개제근 쌓기부	1.5m미만	
성토고르기	수 상	7.05	피복석	수상고르기0.6이상	0.00	흙쌓기	비다짐		비탈면보호	녹지대		전석지반처리	1.0m미만	3.5
필터매트	수 중	0.00	TTP	수 중(신규 5ton)	0.00	되메우기			비탈면보호 면고르기	리핑암		전석지반처리	1.0m이상	
필터매트	수 상	9.40	TTP	수 상(신규 5ton)	0.00	측구뚝쌓기			비탈면보호 면고르기	발파암		전석지반처리	인 력	

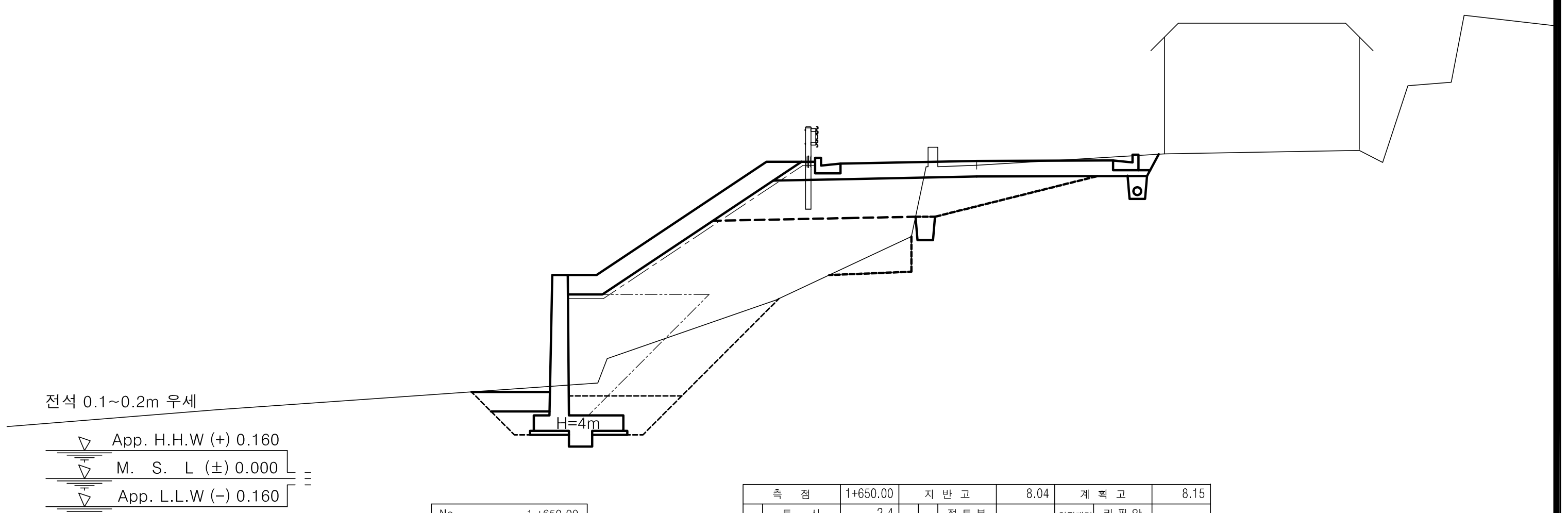

						측 점		1+650.00	지 반 고		8.04	계 획 고		8.15
No.	1 +650.00					흙깎기	토 사	2.4	표토제거 답구간	절토부		암절개면 보호식재	리핑암	
기초사석유용	수 중	0.00	피복석	수 중 0.1m³	0.00	흙깎기	리핑암		표토제거 답구간	노 상		암절개면 보호식재	발파암	
기초사석유용	수 상	0.00	피복석	수 상 0.1m³	4.13	흙깎기 발파암	미진동굴착		표토제거 답구간	노 체		층따기 토사	노 상	2.5
기초사석유용	수중속고르기	0.00	피복석	수 중 0.2m³	0.00	흙깎기 발파암	정밀진동제어		표토제거 답외구간	절토부		층따기 토사	노 체	0.9
기초사석유용	수상속고르기	0.00	피복석	수 상 0.2m³	0.00	흙깎기 발파암	진동제어(소규모)		표토제거 답외구간	노 상		층따기 발파	노 상	
속채움유용	수 중	0.00	피복석	수중고르기0.5이하	0.00	흙깎기 발파암	진동제어(중규모)		표토제거 답외구간	노 체		층따기 발파	노 체	
속채움유용	수 상	0.51	피복석	수상고르기0.5이하	8.89	흙깎기 발파암	일반발파		노상준비	기존도로		측구터파기		
속채움유용	수중고르기	0.00	피복석	수 중 1.0m³	0.00	흙깎기 발파암	브레이카		노상준비	절토부	0.8	벌개제근	깎기부	
속채움유용	수상고르기	1.50	피복석	수 상 1.0m³	0.00	흙쌓기	노 상	4.5	비탈면보호	성토부		벌개제근 쌓기부	1.5m이상	
성토고르기	수 중	0.00	피복석	수중고르기0.6이상	0.00	흙쌓기	노 체	15.2	비탈면보호	절토부		벌개제근 쌓기부	1.5m미만	
성토고르기	수 상	7.03	피복석	수상고르기0.6이상	0.00	흙쌓기	비다짐		비탈면보호	녹지대		전석지반처리	1.0m미만	3.5
필터매트	수 중	0.00	TTP	수 중(신규 5ton)	0.00	되메우기			비탈면보호 면고르기	리핑암		전석지반처리	1.0m이상	
필터매트	수 상	9.38	TTP	수 상(신규 5ton)	0.00	측구뚝쌓기			비탈면보호 면고르기	발파암		전석지반처리	인 력	

경상북도	사 업 명	울릉도 일주도로2 건설공사			△					위치정보		도 면 명	6지구 횡 단 면 도 (36) (STA.1+630.00~STA.1+660.00)
	시설/공구				△					축 척	1 : 100		
					△								
대 림 산 업	건설분야	토 목	건설단계	실시설계	△1	2015.12.	실시설계 준공	김 성 호	노 정 훈	박 시 철	도면번호	C0025002-036	편철번호	2.107
					개정번호	날짜	개 정 내 용	과업책임자	분야별책임자	설계자				

적용표준 GED-01-1104 V1.5

울릉도 일주도로2 건설공사

횡 단 면 도 (37)

6지구 (STA.1+670.00~STA.1+700.00)

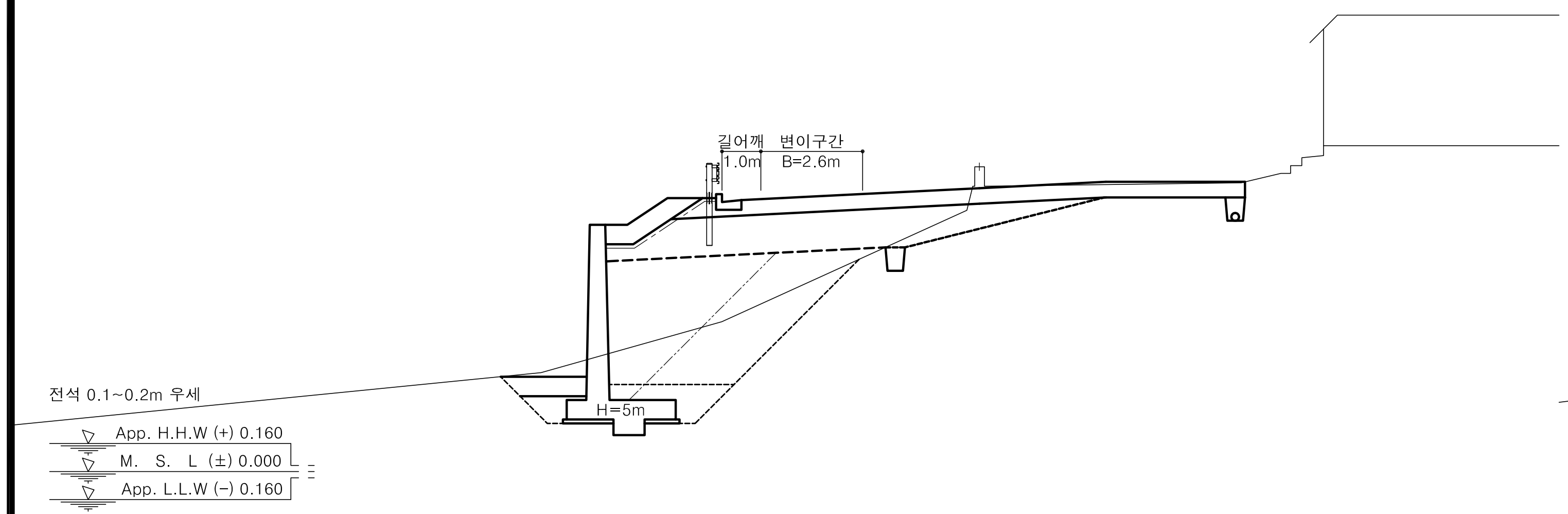

						측 점		1+680.00	지 반 고		7.83	계 획 고		7.28
No.	1 +680.00					흙깎기	토 사	2.8	표토제거 답구간	절 토 부		암절개면 보호식재	리 핑 암	
기초사석유용	수 중	0.00	피복석	수 중 0.1m³	0.00	흙깎기	리 핑 암		답구간	노 상		암절개면 보호식재	발 파 암	
기초사석유용	수 상	0.00	피복석	수 상 0.1m³	2.14	발파암	미진동굴착		답구간	노 체		층따기 토사	노 상	1.9
기초사석유용	수중속고르기	0.00	피복석	수 중 0.2m³	0.00	발파암	정밀진동제어		답외구간	절 토 부		층따기 토사	노 체	
기초사석유용	수상속고르기	0.00	피복석	수 상 0.2m³	0.00	발파암	진동제어(소규모)		답외구간	노 상		층따기 발파	노 상	
속채움유용	수 중	0.00	피복석	수중고르기0.5이하	0.00	발파암	진동제어(중규모)		답외구간	노 체		층따기 발파	노 체	
속채움유용	수 상	0.64	피복석	수상고르기0.5이하	4.92	발파암	일반발파		노상준비	기존도로		측구터파기		
속채움유용	수중고르기	0.00	피복석	수 중 1.0m³	0.00	발파암	브레이카		노상준비	절 토 부	3.1	벌개제근	깎기부	
속채움유용	수상고르기	1.70	피복석	수 상 1.0m³	0.00	흙쌓기	노 상	7.7	비탈면보호	성 토 부		벌개제근 쌓기부	1.5m이상	
성토고르기	수 중	0.00	피복석	수중고르기0.6이상	0.00	흙쌓기	노 체	8.0	비탈면보호	절 토 부		벌개제근 쌓기부	1.5m미만	
성토고르기	수 상	2.85	피복석	수상고르기0.6이상	0.00	흙쌓기	비 다 짐		비탈면보호	녹 지 대		전석지반처리	1.0m미만	2.8
필터매트	수 중	0.00	TTP	수 중(신규 5ton)	0.00	되 메 우 기			면고르기	리핑암		전석지반처리	1.0m이상	
필터매트	수 상	5.20	TTP	수 상(신규 5ton)	0.00	측구뚝쌓기			면고르기	발파암		전석지반처리	인 력	

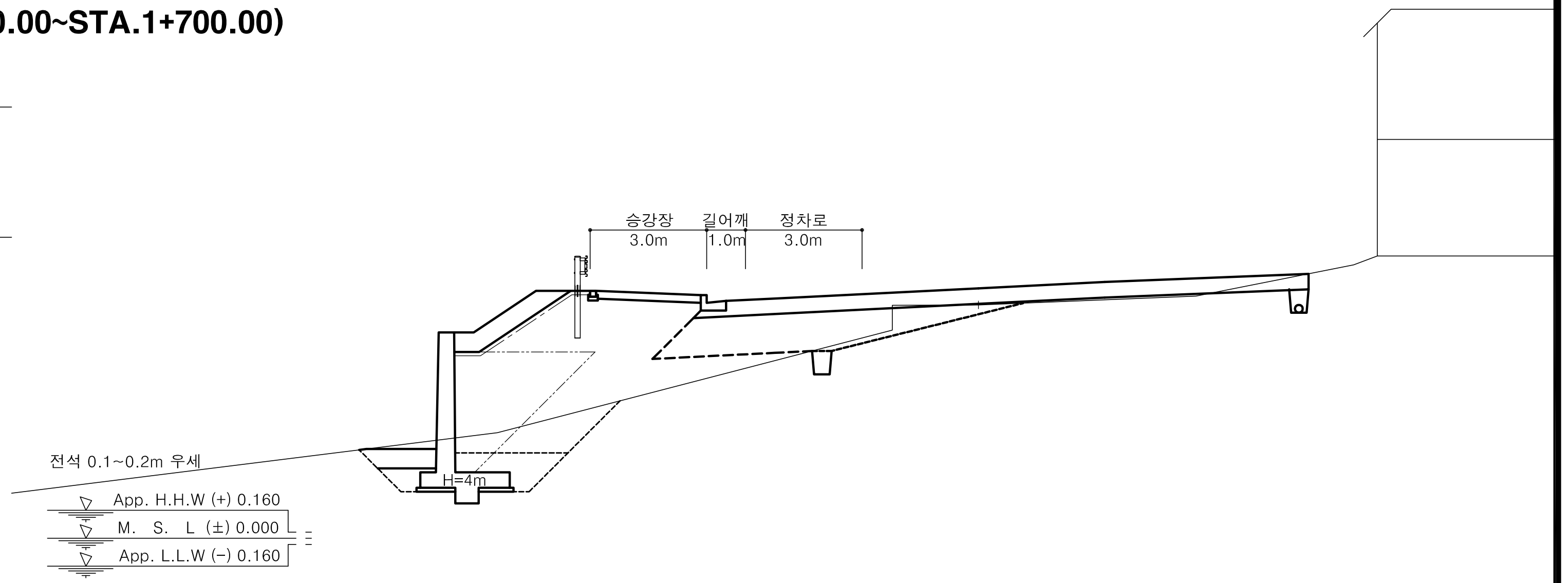

						측 점		1+700.00	지 반 고		6.01	계 획 고		6.44
No.	1 +700.00					흙깎기	토 사	0.6	표토제거 답구간	절 토 부		암절개면 보호식재	리 핑 암	
기초사석유용	수 중	0.00	피복석	수 중 0.1m³	0.00	흙깎기	리 핑 암		답구간	노 상		암절개면 보호식재	발 파 암	
기초사석유용	수 상	0.00	피복석	수 상 0.1m³	2.34	발파암	미진동굴착		답구간	노 체		층따기 토사	노 상	1.5
기초사석유용	수중속고르기	0.00	피복석	수 중 0.2m³	0.00	발파암	정밀진동제어		답외구간	절 토 부		층따기 토사	노 체	
기초사석유용	수상속고르기	0.00	피복석	수 상 0.2m³	0.00	발파암	진동제어(소규모)		답외구간	노 상		층따기 발파	노 상	
속채움유용	수 중	0.00	피복석	수중고르기0.5이하	0.00	발파암	진동제어(중규모)		답외구간	노 체		층따기 발파	노 체	
속채움유용	수 상	0.51	피복석	수상고르기0.5이하	5.31	발파암	일반발파		노상준비	기존도로	4.8	측구터파기		
속채움유용	수중고르기	0.00	피복석	수 중 1.0m³	0.00	발파암	브레이카		노상준비	절 토 부	2.0	벌개제근	깎기부	
속채움유용	수상고르기	1.50	피복석	수 상 1.0m³	0.00	흙쌓기	노 상	5.5	비탈면보호	성 토 부		벌개제근 쌓기부	1.5m이상	
성토고르기	수 중	0.00	피복석	수중고르기0.6이상	0.00	흙쌓기	노 체	12.7	비탈면보호	절 토 부		벌개제근 쌓기부	1.5m미만	
성토고르기	수 상	3.47	피복석	수상고르기0.6이상	0.00	흙쌓기	비 다 짐		비탈면보호	녹 지 대		전석지반처리	1.0m미만	7.0
필터매트	수 중	0.00	TTP	수 중(신규 5ton)	0.00	되 메 우 기			면고르기	리핑암		전석지반처리	1.0m이상	
필터매트	수 상	5.82	TTP	수 상(신규 5ton)	0.00	측구뚝쌓기			면고르기	발파암		전석지반처리	인 력	

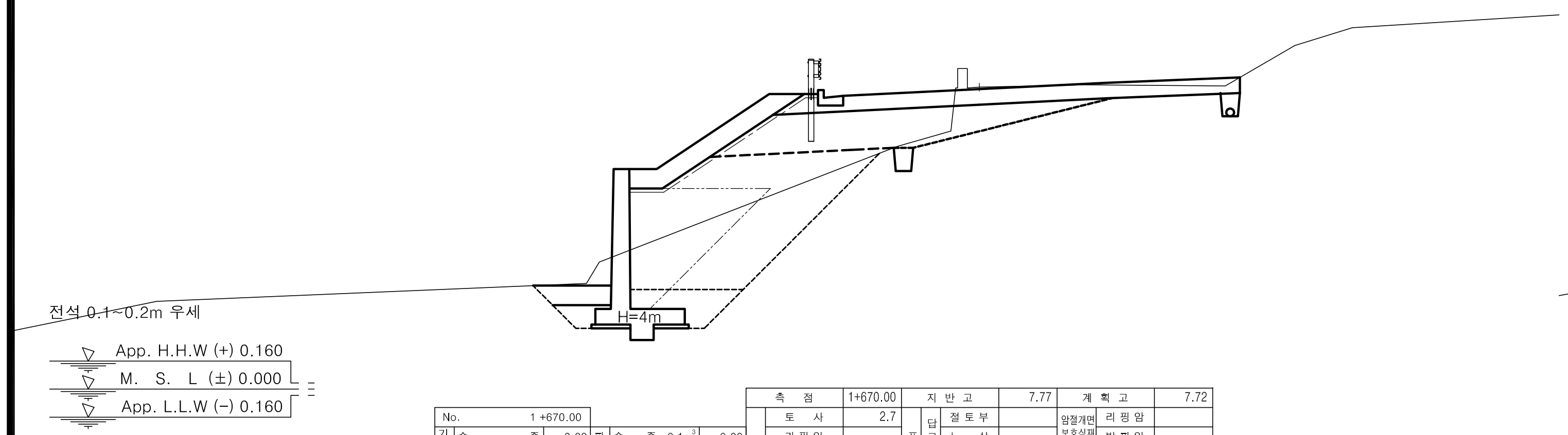

						측 점		1+670.00	지 반 고		7.77	계 획 고		7.72
No.	1 +670.00					흙깎기	토 사	2.7	표토제거 답구간	절 토 부		암절개면 보호식재	리 핑 암	
기초사석유용	수 중	0.00	피복석	수 중 0.1m³	0.00	흙깎기	리 핑 암		답구간	노 상		암절개면 보호식재	발 파 암	
기초사석유용	수 상	0.00	피복석	수 상 0.1m³	3.23	발파암	미진동굴착		답구간	노 체		층따기 토사	노 상	1.9
기초사석유용	수중속고르기	0.00	피복석	수 중 0.2m³	0.00	발파암	정밀진동제어		답외구간	절 토 부		층따기 토사	노 체	
기초사석유용	수상속고르기	0.00	피복석	수 상 0.2m³	0.00	발파암	진동제어(소규모)		답외구간	노 상		층따기 발파	노 상	
속채움유용	수 중	0.00	피복석	수중고르기0.5이하	0.00	발파암	진동제어(중규모)		답외구간	노 체		층따기 발파	노 체	
속채움유용	수 상	0.51	피복석	수상고르기0.5이하	7.09	발파암	일반발파		노상준비	기존도로		측구터파기		
속채움유용	수중고르기	0.00	피복석	수 중 1.0m³	0.00	발파암	브레이카		노상준비	절 토 부	2.8	벌개제근	깎기부	
속채움유용	수상고르기	1.50	피복석	수 상 1.0m³	0.00	흙쌓기	노 상	5.1	비탈면보호	성 토 부		벌개제근 쌓기부	1.5m이상	
성토고르기	수 중	0.00	피복석	수중고르기0.6이상	0.00	흙쌓기	노 체	9.1	비탈면보호	절 토 부		벌개제근 쌓기부	1.5m미만	
성토고르기	수 상	5.23	피복석	수상고르기0.6이상	0.00	흙쌓기	비 다 짐		비탈면보호	녹 지 대		전석지반처리	1.0m미만	1.8
필터매트	수 중	0.00	TTP	수 중(신규 5ton)	0.00	되 메 우 기			면고르기	리핑암		전석지반처리	1.0m이상	
필터매트	수 상	7.58	TTP	수 상(신규 5ton)	0.00	측구뚝쌓기			면고르기	발파암		전석지반처리	인 력	

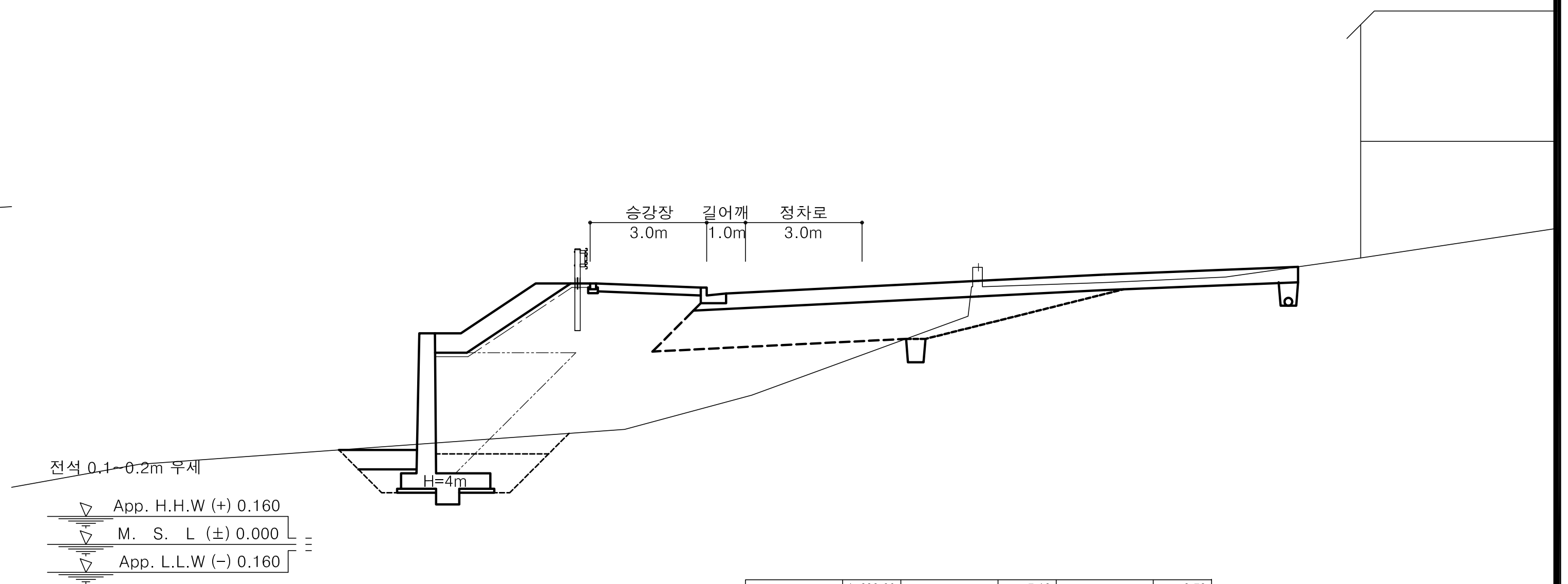

						측 점		1+690.00	지 반 고		7.13	계 획 고		6.78
No.	1 +690.00					흙깎기	토 사	2.1	표토제거 답구간	절 토 부		암절개면 보호식재	리 핑 암	
기초사석유용	수 중	0.00	피복석	수 중 0.1m³	0.00	흙깎기	리 핑 암		답구간	노 상		암절개면 보호식재	발 파 암	
기초사석유용	수 상	0.00	피복석	수 상 0.1m³	2.63	발파암	미진동굴착		답구간	노 체		층따기 토사	노 상	1.9
기초사석유용	수중속고르기	0.00	피복석	수 중 0.2m³	0.00	발파암	정밀진동제어		답외구간	절 토 부		층따기 토사	노 체	
기초사석유용	수상속고르기	0.00	피복석	수 상 0.2m³	0.00	발파암	진동제어(소규모)		답외구간	노 상		층따기 발파	노 상	
속채움유용	수 중	0.00	피복석	수중고르기0.5이하	0.00	발파암	진동제어(중규모)		답외구간	노 체		층따기 발파	노 체	
속채움유용	수 상	0.51	피복석	수상고르기0.5이하	5.90	발파암	일반발파		노상준비	기존도로		측구터파기		
속채움유용	수중고르기	0.00	피복석	수 중 1.0m³	0.00	발파암	브레이카		노상준비	절 토 부	4.0	벌개제근	깎기부	
속채움유용	수상고르기	1.50	피복석	수 상 1.0m³	0.00	흙쌓기	노 상	7.2	비탈면보호	성 토 부		벌개제근 쌓기부	1.5m이상	
성토고르기	수 중	0.00	피복석	수중고르기0.6이상	0.00	흙쌓기	노 체	20.2	비탈면보호	절 토 부		벌개제근 쌓기부	1.5m미만	
성토고르기	수 상	4.03	피복석	수상고르기0.6이상	0.00	흙쌓기	비 다 짐		비탈면보호	녹 지 대		전석지반처리	1.0m미만	10.3
필터매트	수 중	0.00	TTP	수 중(신규 5ton)	0.00	되 메 우 기			면고르기	리핑암		전석지반처리	1.0m이상	
필터매트	수 상	6.38	TTP	수 상(신규 5ton)	0.00	측구뚝쌓기			면고르기	발파암		전석지반처리	인 력	

경상북도	사 업 명	울릉도 일주도로2 건설공사			위치정보	
	시설/공구				축 척	1 : 100
대 림 산 업	건설분야	토 목	건설단계	실시설계	도면번호	C0025002-037

개정번호	날짜	개 정 내 용	과업책임자	분야별책임자	설계자
△					
△					
△					
1	2015.12.	실시설계 준공	김 성 호	노 정 훈	박 시 철

도 면 명	6지구 횡 단 면 도 (37) (STA.1+670.00~STA.1+700.00)
편철번호	2.108

적용표준 GED-01-1104 V1.5

울릉도 일주도로2 건설공사

횡 단 면 도 (38)

6지구 (STA.1+710.00~STA.1+740.00)

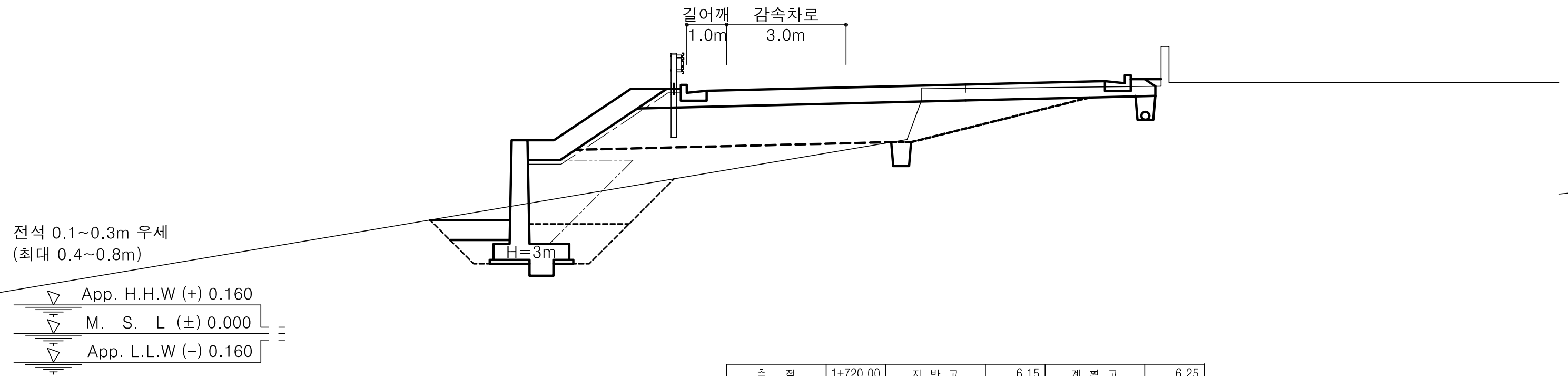

						측점		1+720.00	지반고		6.15	계획고		6.25
No.		1 +720.00				흙깎기	토사	1.6	표토제거 답구간	절토부		암절개면보호식재	리핑암	
기초사석유용	수중	0.00	피복석	수중 0.1m^3	0.00		리핑암			노상			발파암	
	수상	0.00		수상 0.1m^3	2.63	발파암	미진동굴착			노체		층따기 토사	노상	2.2
	수중속고르기	0.00		수중 0.2m^3	0.00		정밀진동제어		답외구간	절토부			노체	
	수상속고르기	0.00		수상 0.2m^3	0.00		진동제어(소규모)			노상		층따기 발파	노상	
속채움유용	수중	0.00		수중고르기0.5이하	0.00		진동제어(중규모)			노체			노체	
	수상	0.51		수상고르기0.5이하	5.90		일반발파		노상준비	기존도로		측구터파기		
	수중고르기	0.00		수중 1.0m^3	0.00		브레이카			절토부	1.2	벌개제근	깎기부	
	수상고르기	1.50		수상 1.0m^3	0.00	흙쌓기	노상	7.7	비탈면보호	성토부		쌓기부	1.5m이상	
성토고르기	수중	0.00		수중고르기0.6이상	0.00		노체	5.2		절토부			1.5m미만	
	수상	4.03		수상고르기0.6이상	0.00		비다짐			녹지대		전석지반처리	1.0m미만	5.8
필터매트	수중	0.00	TTP	수중(신규 5ton)	0.00	되메우기			면고르기	리핑암			1.0m이상	
	수상	6.38		수상(신규 5ton)	0.00	측구뚝쌓기				발파암			인력	

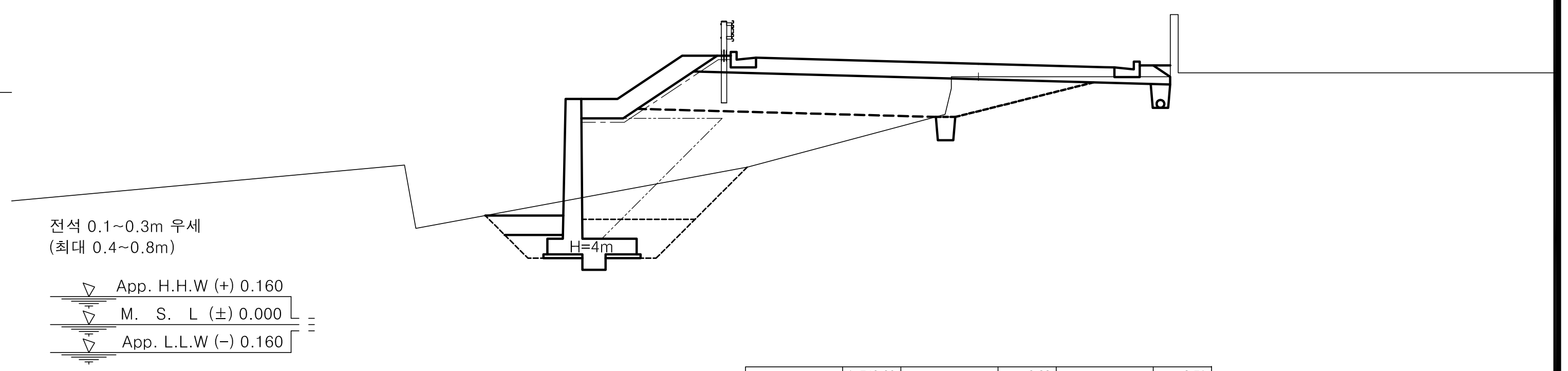

						측점		1+740.00	지반고		6.38	계획고		6.71
No.		1 +740.00				흙깎기	토사	0.7	표토제거 답구간	절토부		암절개면보호식재	리핑암	
기초사석유용	수중	0.00	피복석	수중 0.1m^3	0.00		리핑암			노상			발파암	
	수상	0.00		수상 0.1m^3	2.61	발파암	미진동굴착			노체		층따기 토사	노상	1.9
	수중속고르기	0.00		수중 0.2m^3	0.00		정밀진동제어		답외구간	절토부			노체	
	수상속고르기	0.00		수상 0.2m^3	0.00		진동제어(소규모)			노상		층따기 발파	노상	
속채움유용	수중	0.00		수중고르기0.5이하	0.00		진동제어(중규모)			노체			노체	
	수상	0.51		수상고르기0.5이하	5.85		일반발파		노상준비	기존도로		측구터파기		
	수중고르기	0.00		수중 1.0m^3	0.00		브레이카			절토부	1.5	벌개제근	깎기부	
	수상고르기	1.50		수상 1.0m^3	0.00	흙쌓기	노상	7.3	비탈면보호	성토부		쌓기부	1.5m이상	
성토고르기	수중	0.00		수중고르기0.6이상	0.00		노체	8.2		절토부			1.5m미만	
	수상	3.98		수상고르기0.6이상	0.00		비다짐	0.1		녹지대		전석지반처리	1.0m미만	5.1
필터매트	수중	0.00	TTP	수중(신규 5ton)	0.00	되메우기			면고르기	리핑암			1.0m이상	
	수상	6.33		수상(신규 5ton)	0.00	측구뚝쌓기				발파암			인력	

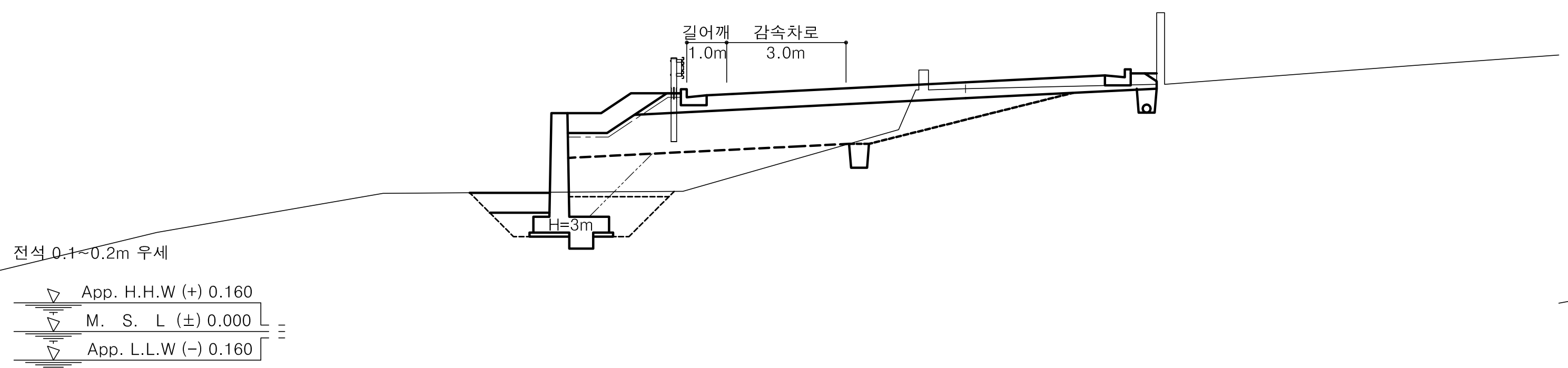

						측점		1+710.00	지반고		6.10	계획고		6.26
No.		1 +710.00				흙깎기	토사	1.3	표토제거 답구간	절토부		암절개면보호식재	리핑암	
기초사석유용	수중	0.00	피복석	수중 0.1m^3	0.00		리핑암			노상			발파암	
	수상	0.00		수상 0.1m^3	2.01	발파암	미진동굴착			노체		층따기 토사	노상	2.0
	수중속고르기	0.00		수중 0.2m^3	0.00		정밀진동제어		답외구간	절토부			노체	
	수상속고르기	0.00		수상 0.2m^3	0.00		진동제어(소규모)			노상		층따기 발파	노상	
속채움유용	수중	0.00		수중고르기0.5이하	0.00		진동제어(중규모)			노체			노체	
	수상	0.51		수상고르기0.5이하	4.66		일반발파		노상준비	기존도로		측구터파기		
	수중고르기	0.00		수중 1.0m^3	0.00		브레이카			절토부	1.6	벌개제근	깎기부	
	수상고르기	1.50		수상 1.0m^3	0.00	흙쌓기	노상	7.7	비탈면보호	성토부		쌓기부	1.5m이상	
성토고르기	수중	0.00		수중고르기0.6이상	0.00		노체	3.5		절토부			1.5m미만	
	수상	2.79		수상고르기0.6이상	0.00		비다짐			녹지대		전석지반처리	1.0m미만	5.6
필터매트	수중	0.00	TTP	수중(신규 5ton)	0.00	되메우기			면고르기	리핑암			1.0m이상	
	수상	5.14		수상(신규 5ton)	0.00	측구뚝쌓기				발파암			인력	

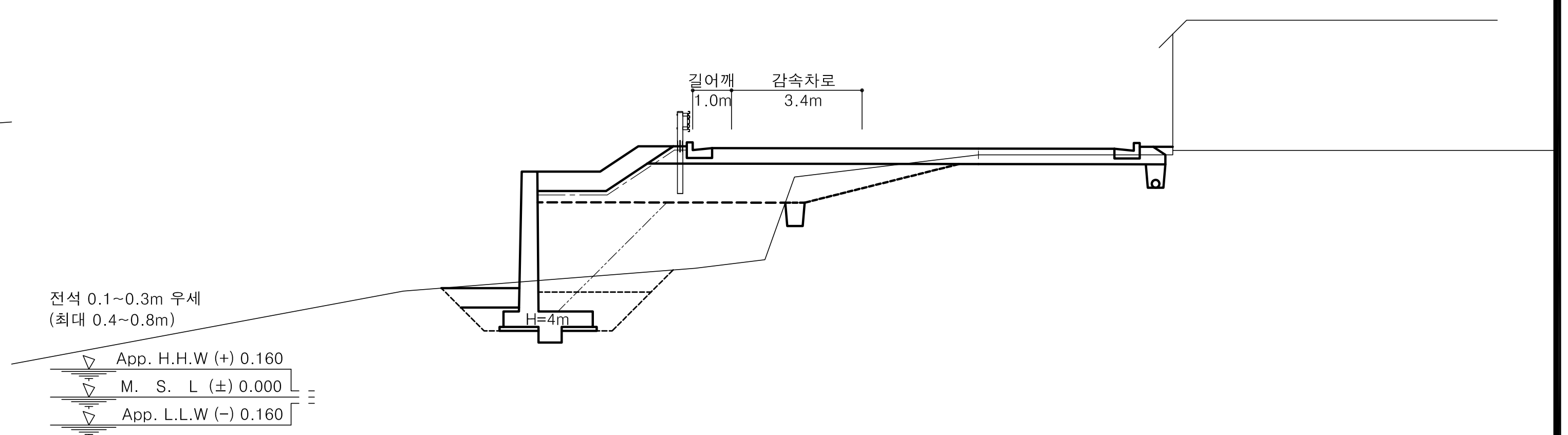

						측점		1+730.00	지반고		6.24	계획고		6.40
No.		1 +730.00				흙깎기	토사	1.4	표토제거 답구간	절토부		암절개면보호식재	리핑암	
기초사석유용	수중	0.00	피복석	수중 0.1m^3	0.00		리핑암			노상			발파암	
	수상	0.00		수상 0.1m^3	2.54	발파암	미진동굴착			노체		층따기 토사	노상	1.9
	수중속고르기	0.00		수중 0.2m^3	0.00		정밀진동제어		답외구간	절토부			노체	
	수상속고르기	0.00		수상 0.2m^3	0.00		진동제어(소규모)			노상		층따기 발파	노상	
속채움유용	수중	0.00		수중고르기0.5이하	0.00		진동제어(중규모)			노체			노체	
	수상	0.51		수상고르기0.5이하	5.71		일반발파		노상준비	기존도로		측구터파기		
	수중고르기	0.00		수중 1.0m^3	0.00		브레이카			절토부	4.8	벌개제근	깎기부	
	수상고르기	1.50		수상 1.0m^3	0.00	흙쌓기	노상	5.4	비탈면보호	성토부		쌓기부	1.5m이상	
성토고르기	수중	0.00		수중고르기0.6이상	0.00		노체	7.1		절토부			1.5m미만	
	수상	3.85		수상고르기0.6이상	0.00		비다짐			녹지대		전석지반처리	1.0m미만	2.4
필터매트	수중	0.00	TTP	수중(신규 5ton)	0.00	되메우기			면고르기	리핑암			1.0m이상	
	수상	6.20		수상(신규 5ton)	0.00	측구뚝쌓기				발파암			인력	

경상북도	사 업 명	울릉도 일주도로2 건설공사	△					위치정보	
	시설/공구		△					축 척	1 : 100
대 림 산 업			△					도 면 명	6지구 횡 단 면 도 (38) (STA.1+710.00~STA.1+740.00)
	건설분야	토 목 / 건설단계 실시설계	△1	2015.12.	실시설계 준공	김 성 호	노 정 훈	박 시 철	
			개정번호	날짜	개 정 내 용	과업책임자	분야별책임자	설계자	
								도면번호	C0025002-038
								편철번호	2.109

적용표준 GED-01-1104 V1.5

울릉도 일주도로2 건설공사

횡 단 면 도 (39)

6지구 (STA.1+750.00~STA.1+773.30)

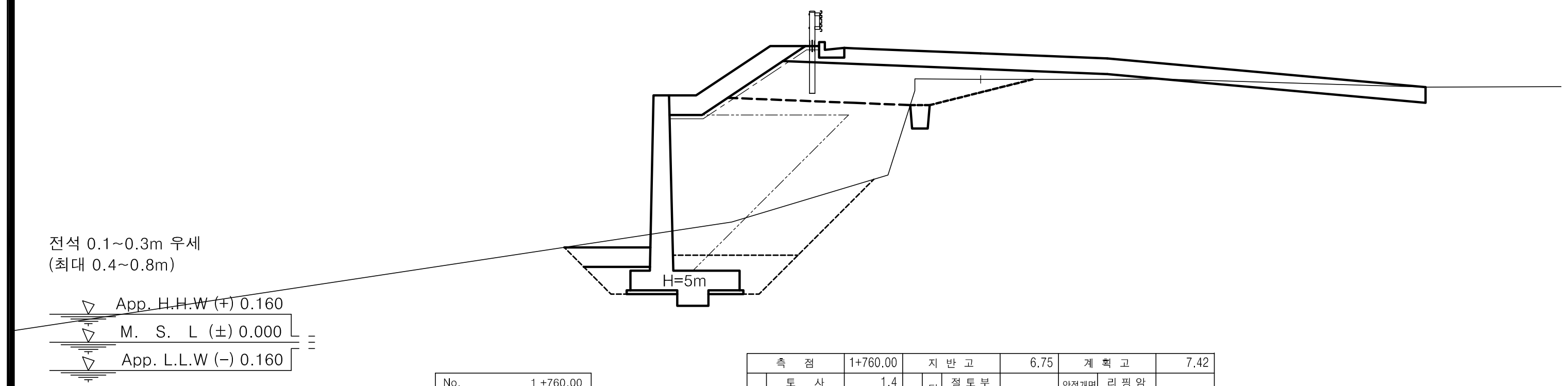

No.		1 +760.00			
기초사석유용	수 중	0.00	피복석	수 중 0.1m³	0.00
	수 상	0.00		수 상 0.1m³	2.73
	수중속고르기	0.00		수 중 0.2m³	0.00
	수상속고르기	0.00		수 상 0.2m³	0.00
속채움유용	수 중	0.00		수중고르기0.5이하	0.00
	수 상	0.64		수상고르기0.5이하	6.10
	수중고르기	0.00		수 중 1.0m³	0.00
	수상고르기	1.70		수 상 1.0m³	0.00
성토고르기	수 중	0.00		수중고르기0.6이상	0.00
	수 상	4.02		수상고르기0.6이상	0.00
필터매트	수 중	0.00	TTP	수 중(신규 5ton)	0.00
	수 상	6.37		수 상(신규 5ton)	0.00

측 점		1+760.00	지 반 고		6.75	계 획 고		7.42
	토 사	1.4	표토제거 답구간	절토부		암절개면보호식재	리핑암	
	리핑암			노 상			발파암	
흙깎기 발파암	미진동굴착			노 체		층따기 토사	노 상	1.2
	정밀진동제어		답외구간	절토부			노 체	
	진동제어(소규모)			노 상		층따기 발파	노 상	
	진동제어(중규모)			노 체			노 체	
	일반발파		노상준비	기존도로	3.3	측구터파기		
	브레이카			절토부	6.8	벌개제근	깎기부	
흙쌓기	노 상	5.3	비탈면보호	성토부		쌓기부	1.5m이상	
	노 체	9.6		절토부			1.5m미만	
	비다짐			녹지대		전석지반처리	1.0m미만	0.4
되메우기			면고르기	리핑암			1.0m이상	
측구뚝쌓기				발파암			인 력	

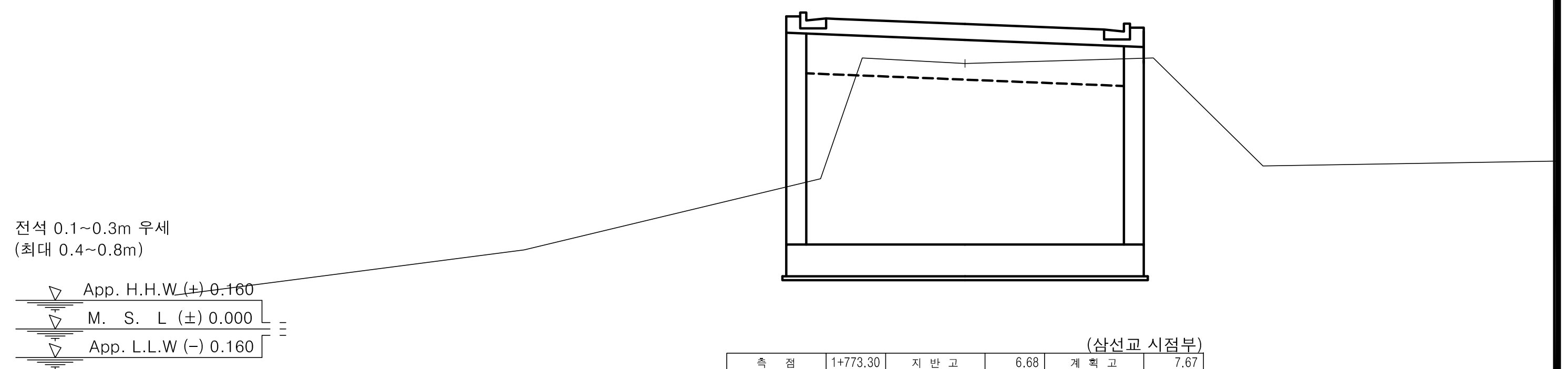

(삼선교 시점부)

No.		1 +773.30			
기초사석유용	수 중	0.00	피복석	수 중 0.1m³	0.00
	수 상	0.00		수 상 0.1m³	0.00
	수중속고르기	0.00		수 중 0.2m³	0.00
	수상속고르기	0.00		수 상 0.2m³	0.00
속채움유용	수 중	0.00		수중고르기0.5이하	0.00
	수 상	0.00		수상고르기0.5이하	0.00
	수중고르기	0.00		수 중 1.0m³	0.00
	수상고르기	0.00		수 상 1.0m³	0.00
성토고르기	수 중	0.00		수중고르기0.6이상	0.00
	수 상	0.00		수상고르기0.6이상	0.00
필터매트	수 중	0.00	TTP	수 중(신규 5ton)	0.00
	수 상	0.00		수 상(신규 5ton)	0.00

측 점		1+773.30	지 반 고		6.68	계 획 고		7.67
	토 사		표토제거 답구간	절토부		암절개면보호식재	리핑암	
	리핑암			노 상			발파암	
흙깎기 발파암	미진동굴착			노 체		층따기 토사	노 상	
	정밀진동제어		답외구간	절토부			노 체	
	진동제어(소규모)			노 상		층따기 발파	노 상	
	진동제어(중규모)			노 체			노 체	
	일반발파		노상준비	기존도로	6.6	측구터파기		
	브레이카			절토부		벌개제근	깎기부	
흙쌓기	노 상	8.0	비탈면보호	성토부		쌓기부	1.5m이상	
	노 체	33.2		절토부			1.5m미만	
	비다짐			녹지대		전석지반처리	1.0m미만	
되메우기			면고르기	리핑암			1.0m이상	
측구뚝쌓기				발파암			인 력	

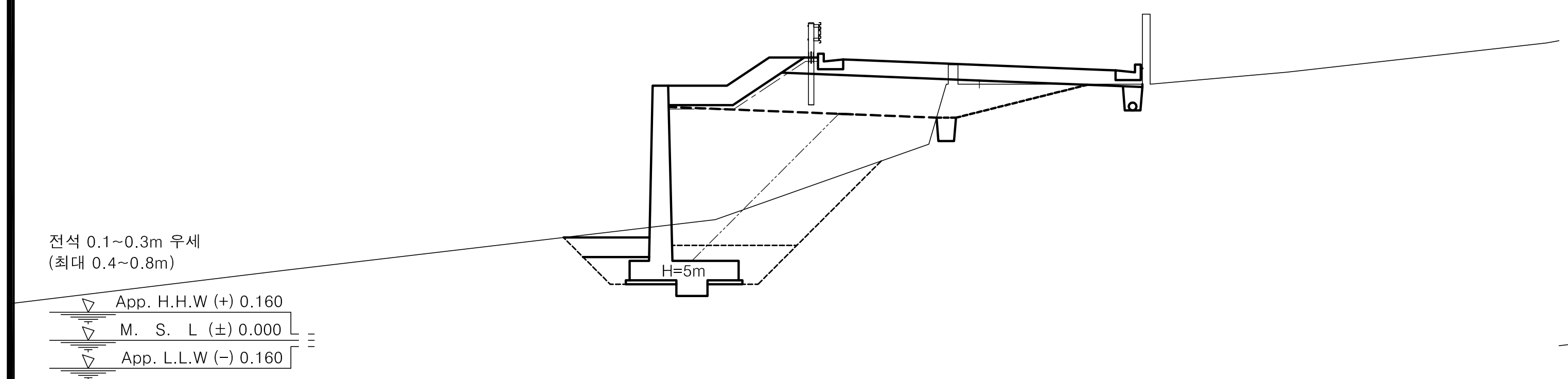

No.		1 +750.00			
기초사석유용	수 중	0.00	피복석	수 중 0.1m³	0.00
	수 상	0.00		수 상 0.1m³	2.65
	수중속고르기	0.00		수 중 0.2m³	0.00
	수상속고르기	0.00		수 상 0.2m³	0.00
속채움유용	수 중	0.00		수중고르기0.5이하	0.00
	수 상	0.64		수상고르기0.5이하	5.93
	수중고르기	0.00		수 중 1.0m³	0.00
	수상고르기	1.70		수 상 1.0m³	0.00
성토고르기	수 중	0.00		수중고르기0.6이상	0.00
	수 상	3.86		수상고르기0.6이상	0.00
필터매트	수 중	0.00	TTP	수 중(신규 5ton)	0.00
	수 상	6.21		수 상(신규 5ton)	0.00

측 점		1+750.00	지 반 고		6.58	계 획 고		7.07
	토 사	0.2	표토제거 답구간	절토부		암절개면보호식재	리핑암	
	리핑암			노 상			발파암	
흙깎기 발파암	미진동굴착			노 체		층따기 토사	노 상	1.8
	정밀진동제어		답외구간	절토부			노 체	
	진동제어(소규모)			노 상		층따기 발파	노 상	
	진동제어(중규모)			노 체			노 체	
	일반발파		노상준비	기존도로		측구터파기		
	브레이카			절토부	0.9	벌개제근	깎기부	
흙쌓기	노 상	5.0	비탈면보호	성토부		쌓기부	1.5m이상	
	노 체	8.2		절토부			1.5m미만	
	비다짐			녹지대		전석지반처리	1.0m미만	1.2
되메우기			면고르기	리핑암			1.0m이상	
측구뚝쌓기				발파암			인 력	

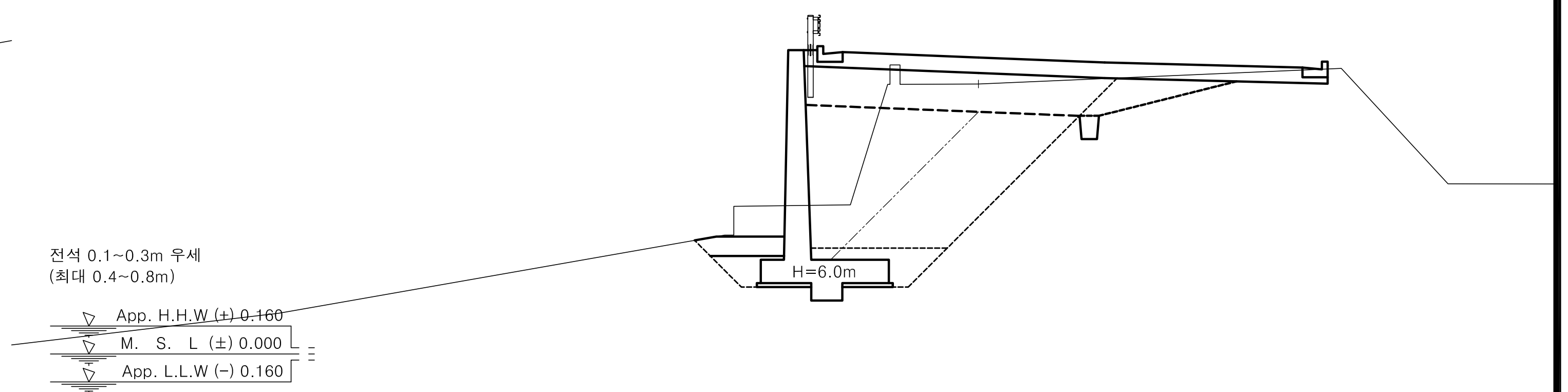

No.		1 +770.00			
기초사석유용	수 중	0.00	피복석	수 중 0.1m³	0.00
	수 상	0.00		수 상 0.1m³	1.05
	수중속고르기	0.00		수 중 0.2m³	0.00
	수상속고르기	0.00		수 상 0.2m³	0.00
속채움유용	수 중	0.00		수중고르기0.5이하	0.00
	수 상	0.77		수상고르기0.5이하	2.32
	수중고르기	0.00		수 중 1.0m³	0.00
	수상고르기	1.90		수 상 1.0m³	0.00
성토고르기	수 중	0.00		수중고르기0.6이상	0.00
	수 상	0.00		수상고르기0.6이상	0.00
필터매트	수 중	0.00	TTP	수 중(신규 5ton)	0.00
	수 상	0.00		수 상(신규 5ton)	0.00

측 점		1+770.00	지 반 고		6.95	계 획 고		7.63
	토 사	1.0	표토제거 답구간	절토부		암절개면보호식재	리핑암	
	리핑암			노 상			발파암	
흙깎기 발파암	미진동굴착			노 체		층따기 토사	노 상	1.7
	정밀진동제어		답외구간	절토부			노 체	
	진동제어(소규모)			노 상		층따기 발파	노 상	
	진동제어(중규모)			노 체			노 체	
	일반발파		노상준비	기존도로		측구터파기		
	브레이카			절토부	5.1	벌개제근	깎기부	
흙쌓기	노 상	7.5	비탈면보호	성토부		쌓기부	1.5m이상	
	노 체	9.3		절토부			1.5m미만	
	비다짐			녹지대		전석지반처리	1.0m미만	
되메우기			면고르기	리핑암			1.0m이상	
측구뚝쌓기				발파암			인 력	

경상북도	사 업 명	울릉도 일주도로2 건설공사			△						위치정보		도 면 명	6지구 횡 단 면 도 (39) (STA.1+750.00~STA.1+773.30)
	시설/공구				△						축 척	1 : 100		
대 림 산 업	건설분야	토 목	건설단계	실시설계	△									
					△1	2015.12.	실시설계 준공	김 성 호	노 정 훈	박 시 철	도면번호	C0025002-039	편철번호	2.110
					개정번호	날짜	개 정 내 용	과업책임자	분야별책임자	설계자				

적용표준	GED-01-1104	V1.5

울릉도 일주도로2 건설공사

횡 단 면 도 (40)

6지구 (STA.1+773.30~STA.1+800.00)

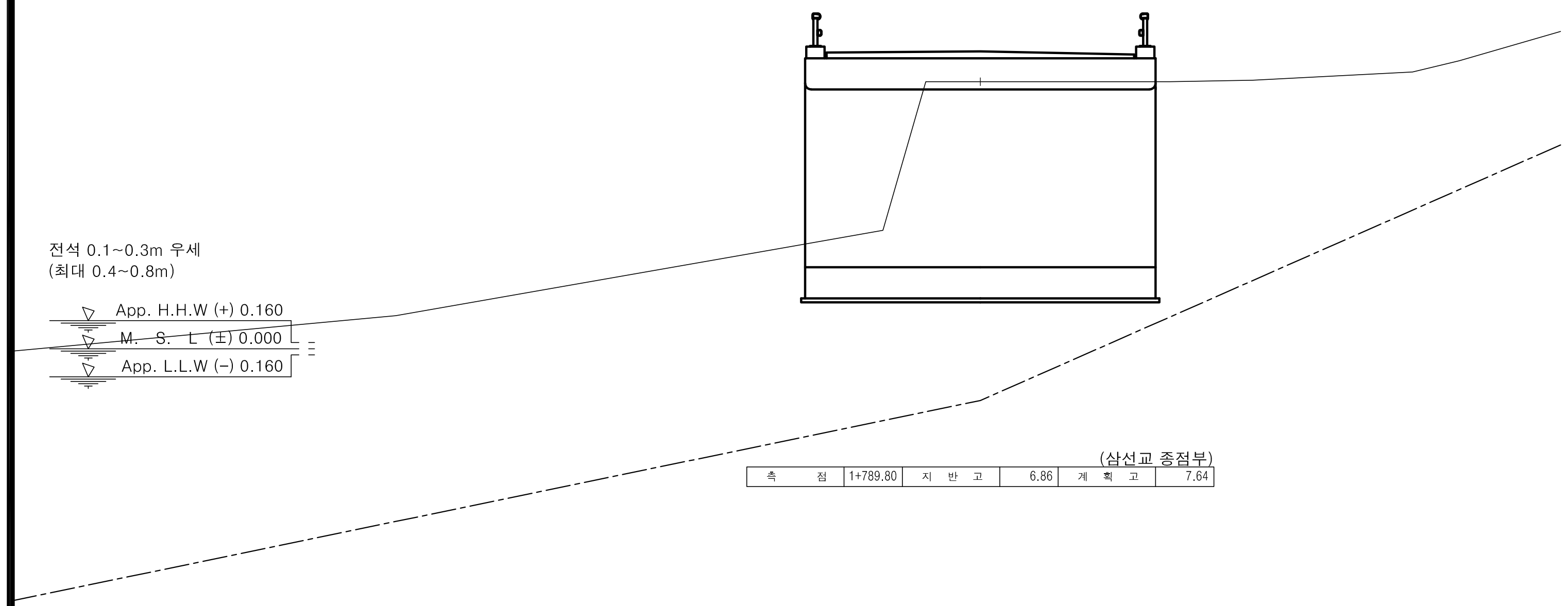

(삼선교 종점부)

측 점	1+789.80	지 반 고	6.86	계 획 고	7.64

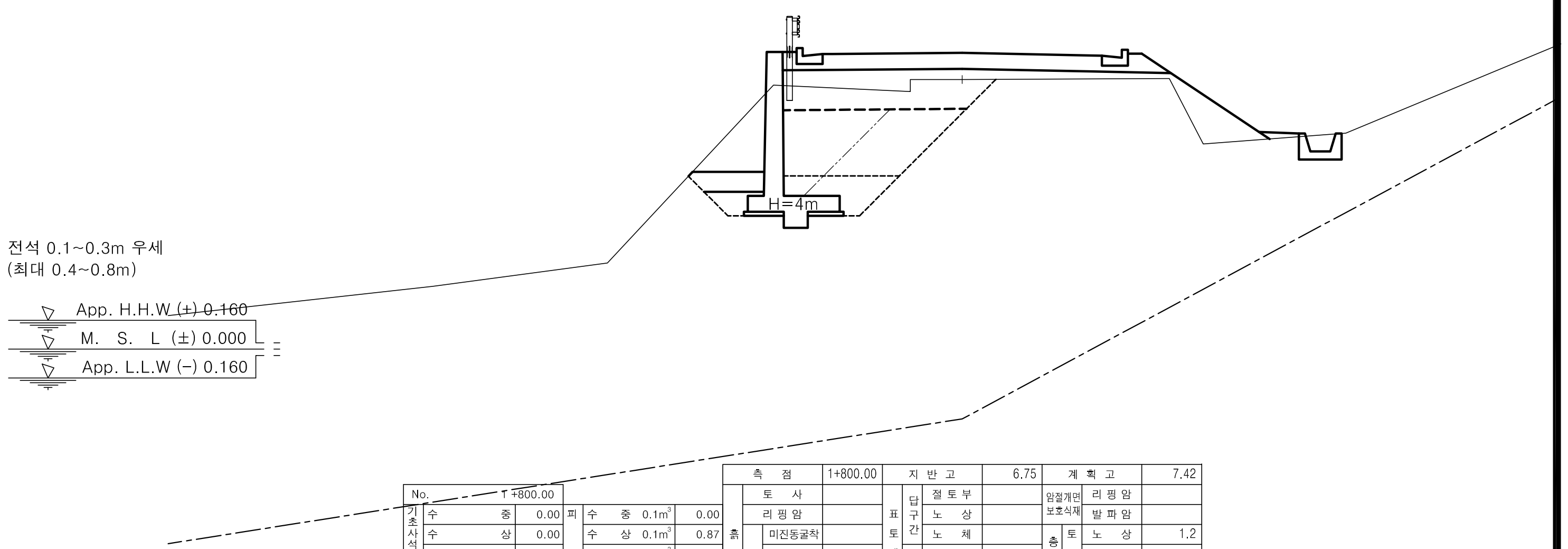

No.		1+800.00			
기초사석유용	수 중	0.00	피복석	수 중 0.1m³	0.00
	수 상	0.00		수 상 0.1m³	0.87
	수중속고르기	0.00		수 중 0.2m³	0.00
	수상속고르기	0.00		수 상 0.2m³	0.00
속채움유용	수 중	0.00		수중고르기0.5이하	0.00
	수 상	0.51		수상고르기0.5이하	1.95
	수 중 고 르 기	0.00		수 중 1.0m³	0.00
	수 상 고 르 기	1.50		수 상 1.0m³	0.00
성토고르기	수 중	0.00		수중고르기0.6이상	0.00
	수 상	0.00		수상고르기0.6이상	0.00
필터매트	수 중	0.00	TTP	수 중(신규 5ton)	0.00
	수 상	0.00		수 상(신규 5ton)	0.00

측 점		1+800.00	지 반 고		6.75	계 획 고		7.42
흙깎기	토 사		표토제거 답구간	절 토 부		암절개면보호식재	리 핑 암	
	리 핑 암			노 상			발 파 암	
	발파암 미진동굴착			노 체		층따기 토사	노 상	1.2
	정밀진동제어		답외구간	절 토 부			노 체	
	진동제어(소규모)			노 상		발파	노 상	
	진동제어(중규모)			노 체			노 체	
	일 반 발 파		노상준비	기존도로	3.7	측 구 터 파 기		
	브 레 이 카			절 토 부		벌개제근	깎 기 부	
흙쌓기	노 상	5.8	비탈면보호	성 토 부	3.8	쌓기부	1.5m이상	
	노 체	4.2		절 토 부			1.5m미만	
	비 다 짐			녹 지 대		전석지반처리	1.0m미만	
되 메 우 기			면고르기	리핑암			1.0m이상	
측구뚝쌓기				발파암			인 력	

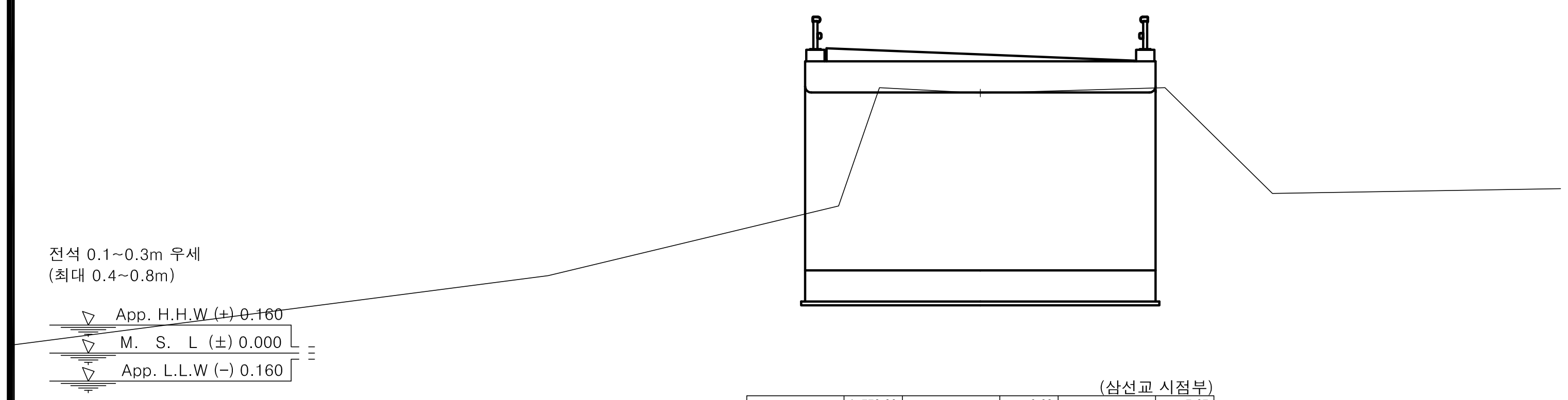

(삼선교 시점부)

측 점	1+773.30	지 반 고	6.68	계 획 고	7.67

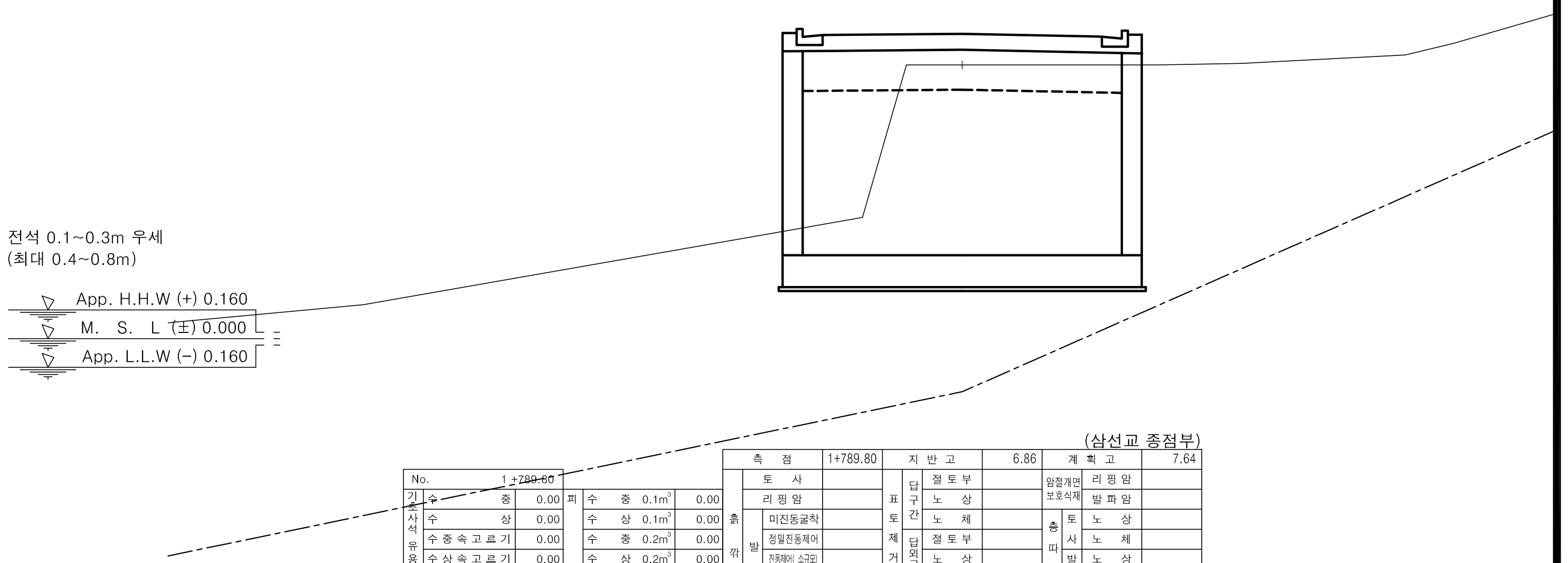

(삼선교 종점부)

No.		1+789.80			
기초사석유용	수 중	0.00	피복석	수 중 0.1m³	0.00
	수 상	0.00		수 상 0.1m³	0.00
	수중속고르기	0.00		수 중 0.2m³	0.00
	수상속고르기	0.00		수 상 0.2m³	0.00
속채움유용	수 중	0.00		수중고르기0.5이하	0.00
	수 상	0.00		수상고르기0.5이하	0.00
	수 중 고 르 기	0.00		수 중 1.0m³	0.00
	수 상 고 르 기	0.00		수 상 1.0m³	0.00
성토고르기	수 중	0.00		수중고르기0.6이상	0.00
	수 상	0.00		수상고르기0.6이상	0.00
필터매트	수 중	0.00	TTP	수 중(신규 5ton)	0.00
	수 상	0.00		수 상(신규 5ton)	0.00

측 점		1+789.80	지 반 고		6.86	계 획 고		7.64
흙깎기	토 사		표토제거 답구간	절 토 부		암절개면보호식재	리 핑 암	
	리 핑 암			노 상			발 파 암	
	발파암 미진동굴착			노 체		층따기 토사	노 상	
	정밀진동제어		답외구간	절 토 부			노 체	
	진동제어(소규모)			노 상		발파	노 상	
	진동제어(중규모)			노 체			노 체	
	일 반 발 파		노상준비	기존도로	5.9	측 구 터 파 기		
	브 레 이 카			절 토 부		벌개제근	깎 기 부	
흙쌓기	노 상	8.0	비탈면보호	성 토 부		쌓기부	1.5m이상	
	노 체	33.0		절 토 부			1.5m미만	
	비 다 짐			녹 지 대		전석지반처리	1.0m미만	2.0
되 메 우 기			면고르기	리핑암			1.0m이상	
측구뚝쌓기				발파암			인 력	

경상북도 / 대 림 산 업	사 업 명	울릉도 일주도로2 건설공사			위치정보		도 면 명	6지구 횡 단 면 도 (40) (STA.1+773.30~STA.1+800.00)
	시설/공구				축 척	1 : 100		
	건설분야	토 목	건설단계	실시설계	도면번호	C0025002-040	편철번호	2.111

개정번호	날짜	개 정 내 용	과업책임자	분야별책임자	설계자
△					
△					
△					
△1	2015.12.	실시설계 준공	김 성 호	노 정 훈	박 시 철

적용표준 GED-01-1104 V1.5

울릉도 일주도로2 건설공사

횡 단 면 도 (41)

6지구 (STA.1+810.00~STA.1+840.00)

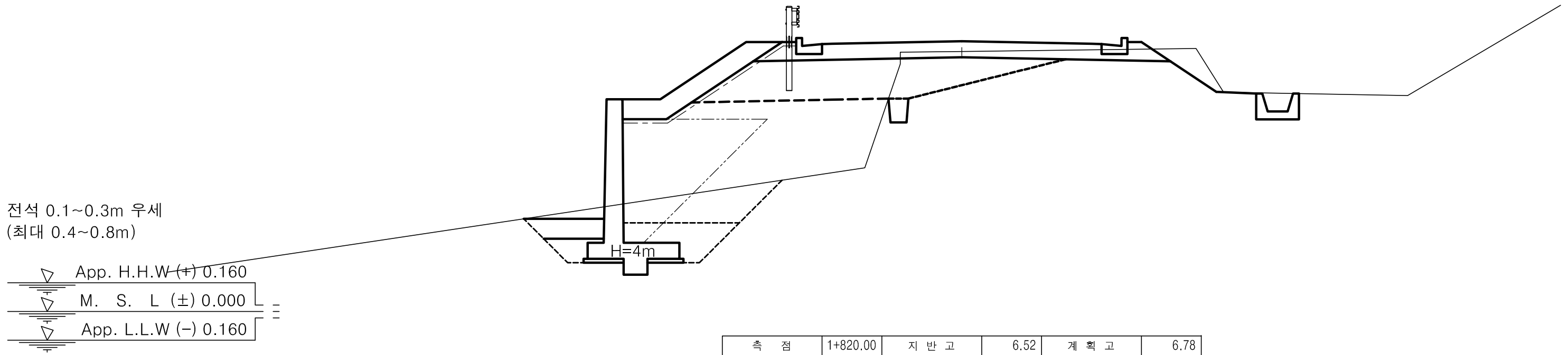

No.	1 +820.00				
기초사석	수 중	0.00	피	수 중 0.1m³	0.00
기초사석	수 상	0.00		수 상 0.1m³	2.91
유용	수중속고르기	0.00		수 중 0.2m³	0.00
유용	수상속고르기	0.00		수 상 0.2m³	0.00
속채움	수 중	0.00		수중고르기0.5이하	0.00
속채움	수 상	0.51	복	수상고르기0.5이하	6.44
유용	수중고르기	0.00		수 중 1.0m³	0.00
유용	수상고르기	1.50		수 상 1.0m³	0.00
성토	수 중	0.00		수중고르기0.6이상	0.00
고르기	수 상	4.58	석	수상고르기0.6이상	0.00
필터	수 중	0.00	TTP	수 중(신규 5ton)	0.00
매트	수 상	6.93	TTP	수 상(신규 5ton)	0.00

측 점		1+820.00	지 반 고		6.52	계 획 고		6.78
토 사		2.1	표토제거 답구간	절토부		암절개면 보호식재	리핑암	
리핑암			표토제거 답구간	노 상		암절개면 보호식재	발파암	
흙깎기 발파암	미진동굴착		표토제거 답구간	노 체		층따기 토사	노 상	2.4
흙깎기 발파암	정밀진동제어		표토제거 답외구간	절토부		층따기 토사	노 체	
흙깎기 발파암	진동제어(소규모)		표토제거 답외구간	노 상		층따기 발파	노 상	
흙깎기 발파암	진동제어(중규모)		표토제거 답외구간	노 체		층따기 발파	노 체	
흙깎기 발파암	일반발파		노상준비	기존도로		측구터파기		
흙깎기 발파암	브레이카		노상준비	절토부	2.2	벌개제근	깎기부	
흙쌓기	노 상	4.3	비탈면보호	성토부	0.3	벌개제근 쌓기부	1.5m이상	
흙쌓기	노 체	9.3	비탈면보호	절토부		벌개제근 쌓기부	1.5m미만	
흙쌓기	비다짐		비탈면보호	녹지대		전석지반처리	1.0m미만	2.1
되메우기			비탈면보호 면고르기	리핑암		전석지반처리	1.0m이상	
측구뚝쌓기			비탈면보호 면고르기	발파암		전석지반처리	인 력	

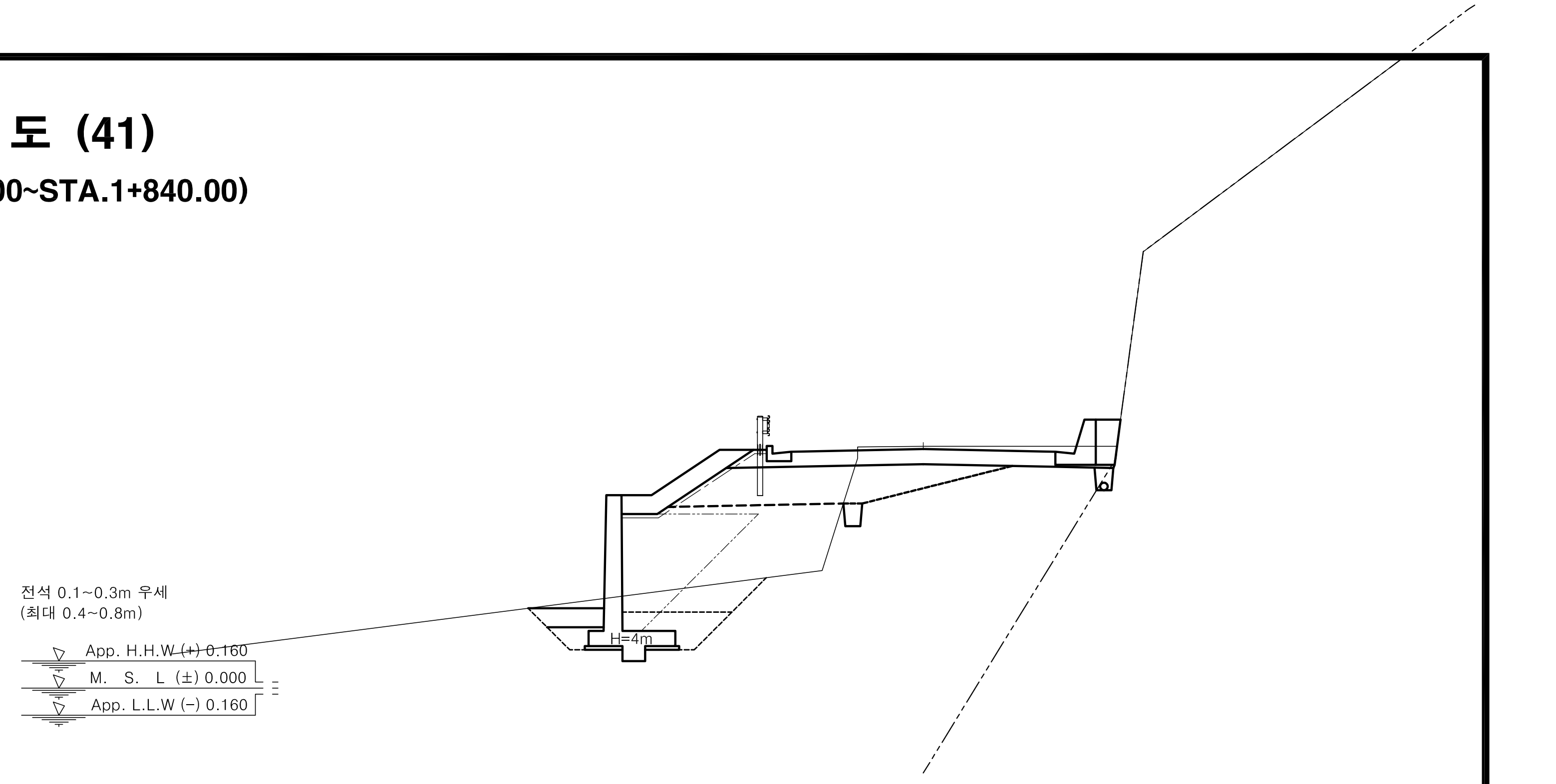

No.	1 +840.00				
기초사석	수 중	0.00	피	수 중 0.1m³	0.00
기초사석	수 상	0.00		수 상 0.1m³	2.62
유용	수중속고르기	0.00		수 중 0.2m³	0.00
유용	수상속고르기	0.00		수 상 0.2m³	0.00
속채움	수 중	0.00		수중고르기0.5이하	0.00
속채움	수 상	0.51	복	수상고르기0.5이하	5.87
유용	수중고르기	0.00		수 중 1.0m³	0.00
유용	수상고르기	1.50		수 상 1.0m³	0.00
성토	수 중	0.00		수중고르기0.6이상	0.00
고르기	수 상	4.01	석	수상고르기0.6이상	0.00
필터	수 중	0.00	TTP	수 중(신규 5ton)	0.00
매트	수 상	6.36	TTP	수 상(신규 5ton)	0.00

측 점		1+840.00	지 반 고		6.41	계 획 고		6.34
토 사		3.5	표토제거 답구간	절토부		암절개면 보호식재	리핑암	
리핑암			표토제거 답구간	노 상		암절개면 보호식재	발파암	
흙깎기 발파암	미진동굴착		표토제거 답구간	노 체		층따기 토사	노 상	2.4
흙깎기 발파암	정밀진동제어		표토제거 답외구간	절토부		층따기 토사	노 체	
흙깎기 발파암	진동제어(소규모)		표토제거 답외구간	노 상		층따기 발파	노 상	
흙깎기 발파암	진동제어(중규모)		표토제거 답외구간	노 체		층따기 발파	노 체	
흙깎기 발파암	일반발파		노상준비	기존도로		측구터파기		
흙깎기 발파암	브레이카		노상준비	절토부	2.2	벌개제근	깎기부	
흙쌓기	노 상	4.0	비탈면보호	성토부		벌개제근 쌓기부	1.5m이상	
흙쌓기	노 체	7.3	비탈면보호	절토부		벌개제근 쌓기부	1.5m미만	
흙쌓기	비다짐		비탈면보호	녹지대		전석지반처리	1.0m미만	1.5
되메우기			비탈면보호 면고르기	리핑암		전석지반처리	1.0m이상	
측구뚝쌓기			비탈면보호 면고르기	발파암		전석지반처리	인 력	

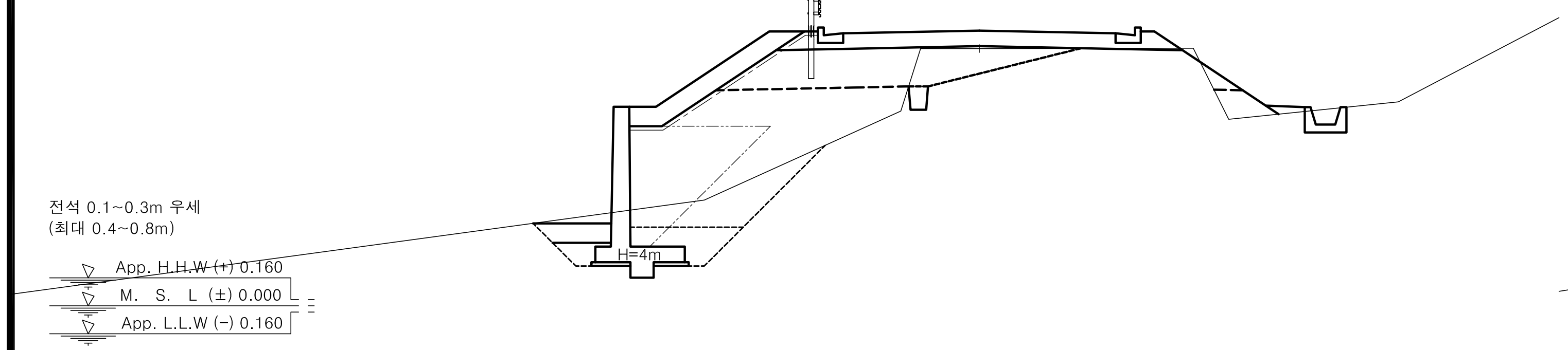

No.	1 +810.00				
기초사석	수 중	0.00	피	수 중 0.1m³	0.00
기초사석	수 상	0.00		수 상 0.1m³	3.23
유용	수중속고르기	0.00		수 중 0.2m³	0.00
유용	수상속고르기	0.00		수 상 0.2m³	0.00
속채움	수 중	0.00		수중고르기0.5이하	0.00
속채움	수 상	0.51	복	수상고르기0.5이하	7.10
유용	수중고르기	0.00		수 중 1.0m³	0.00
유용	수상고르기	1.50		수 상 1.0m³	0.00
성토	수 중	0.00		수중고르기0.6이상	0.00
고르기	수 상	5.24	석	수상고르기0.6이상	0.00
필터	수 중	0.00	TTP	수 중(신규 5ton)	0.00
매트	수 상	7.59	TTP	수 상(신규 5ton)	0.00

측 점		1+810.00	지 반 고		6.62	계 획 고		7.08
토 사		0.1	표토제거 답구간	절토부		암절개면 보호식재	리핑암	
리핑암			표토제거 답구간	노 상		암절개면 보호식재	발파암	
흙깎기 발파암	미진동굴착		표토제거 답구간	노 체		층따기 토사	노 상	2.2
흙깎기 발파암	정밀진동제어		표토제거 답외구간	절토부		층따기 토사	노 체	
흙깎기 발파암	진동제어(소규모)		표토제거 답외구간	노 상		층따기 발파	노 상	
흙깎기 발파암	진동제어(중규모)		표토제거 답외구간	노 체		층따기 발파	노 체	
흙깎기 발파암	일반발파		노상준비	기존도로		측구터파기		
흙깎기 발파암	브레이카		노상준비	절토부	2.6	벌개제근	깎기부	
흙쌓기	노 상	4.8	비탈면보호	성토부	0.8	벌개제근 쌓기부	1.5m이상	
흙쌓기	노 체	10.9	비탈면보호	절토부		벌개제근 쌓기부	1.5m미만	
흙쌓기	비다짐		비탈면보호	녹지대		전석지반처리	1.0m미만	1.9
되메우기			비탈면보호 면고르기	리핑암		전석지반처리	1.0m이상	
측구뚝쌓기			비탈면보호 면고르기	발파암		전석지반처리	인 력	

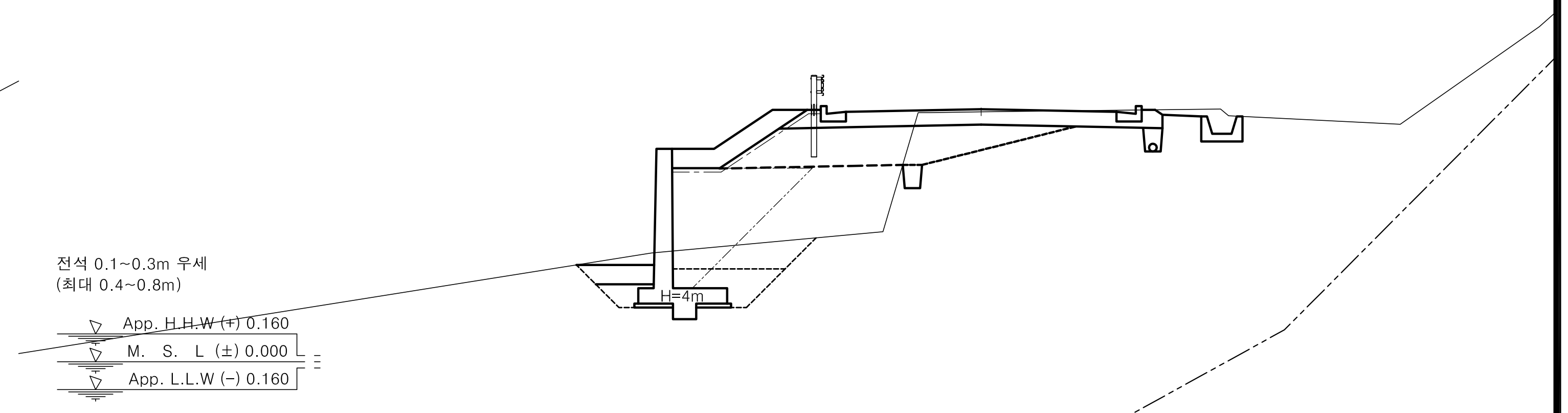

No.	1 +830.00				
기초사석	수 중	0.00	피	수 중 0.1m³	0.00
기초사석	수 상	0.00		수 상 0.1m³	2.59
유용	수중속고르기	0.00		수 중 0.2m³	0.00
유용	수상속고르기	0.00		수 상 0.2m³	0.00
속채움	수 중	0.00		수중고르기0.5이하	0.00
속채움	수 상	0.51	복	수상고르기0.5이하	5.81
유용	수중고르기	0.00		수 중 1.0m³	0.00
유용	수상고르기	1.50		수 상 1.0m³	0.00
성토	수 중	0.00		수중고르기0.6이상	0.00
고르기	수 상	3.95	석	수상고르기0.6이상	0.00
필터	수 중	0.00	TTP	수 중(신규 5ton)	0.00
매트	수 상	6.30	TTP	수 상(신규 5ton)	0.00

측 점		1+830.00	지 반 고		6.46	계 획 고		6.53
토 사		2.7	표토제거 답구간	절토부		암절개면 보호식재	리핑암	
리핑암			표토제거 답구간	노 상		암절개면 보호식재	발파암	
흙깎기 발파암	미진동굴착		표토제거 답구간	노 체		층따기 토사	노 상	2.4
흙깎기 발파암	정밀진동제어		표토제거 답외구간	절토부		층따기 토사	노 체	
흙깎기 발파암	진동제어(소규모)		표토제거 답외구간	노 상		층따기 발파	노 상	
흙깎기 발파암	진동제어(중규모)		표토제거 답외구간	노 체		층따기 발파	노 체	
흙깎기 발파암	일반발파		노상준비	기존도로		측구터파기		
흙깎기 발파암	브레이카		노상준비	절토부	1.6	벌개제근	깎기부	
흙쌓기	노 상	4.1	비탈면보호	성토부		벌개제근 쌓기부	1.5m이상	
흙쌓기	노 체	6.9	비탈면보호	절토부		벌개제근 쌓기부	1.5m미만	
흙쌓기	비다짐		비탈면보호	녹지대		전석지반처리	1.0m미만	1.7
되메우기			비탈면보호 면고르기	리핑암		전석지반처리	1.0m이상	
측구뚝쌓기			비탈면보호 면고르기	발파암		전석지반처리	인 력	

경상북도	사 업 명	울릉도 일주도로2 건설공사			위치정보		도 면 명	6지구 횡 단 면 도 (41) (STA.1+810.00~STA.1+840.00)
	시설/공구				축 척	1 : 100		
대 림 산 업	건설분야	토 목	건설단계	실시설계	도면번호	C0025002-041	편철번호	2.112

개정번호	날짜	개 정 내 용	과업책임자	분야별책임자	설계자
△					
△					
△					
⚠1	2015.12.	실시설계 준공	김 성 호	노 정 훈	박 시 철

적용표준 GED-01-1104 V1.5

울릉도 일주도로2 건설공사

횡 단 면 도 (42)

6지구 (STA.1+850.00~STA.1+880.00)

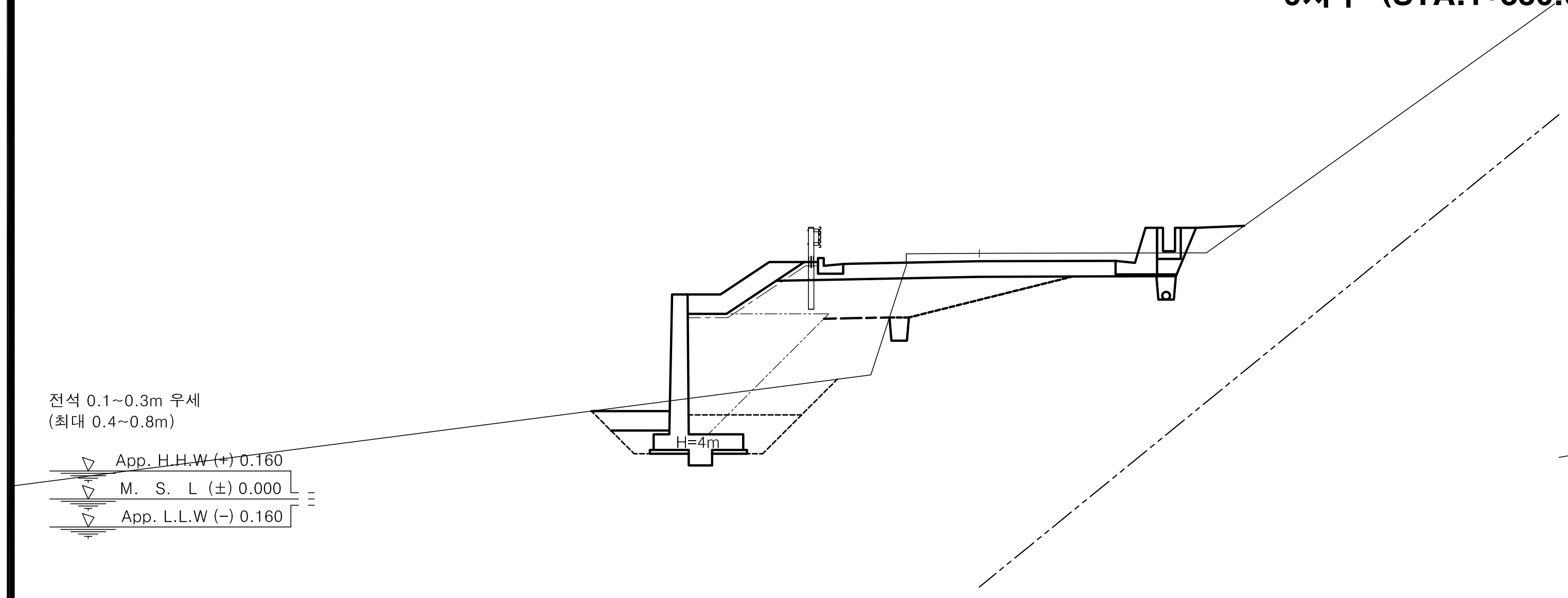

No.	1 +860.00					측 점		1+860.00	지 반 고		6.32	계 획 고		6.12
						흙깎기	토 사	4.3	표토제거 답구간	절토부		암절개면 보호식재	리핑암	
기초사석유용	수 중	0.00	피복석	수 중 0.1m³	0.00		리핑암			노 상			발파암	
	수 상	0.00		수 상 0.1m³	2.32	발파암	미진동굴착			노 체		층따기 토사	노 상	2.5
	수중속고르기	0.00		수 중 0.2m³	0.00		정밀진동제어		답외구간	절토부			노 체	
	수상속고르기	0.00		수 상 0.2m³	0.00		진동제어(소규모)			노 상		발파	노 상	
속채움유용	수 중	0.00		수중고르기0.5이하	0.00		진동제어(중규모)			노 체			노 체	
	수 상	0.51		수상고르기0.5이하	5.26		일반발파		노준 상비	기존도로		측구터파기		
	수중고르기	0.00		수 중 1.0m³	0.00		브레이카			절토부	2.2	벌개제근	깎기부	
	수상고르기	1.50		수 상 1.0m³	0.00	흙쌓기	노 상	3.4	비탈면보호	성토부		쌓기부	1.5m이상	
성토고르기	수 중	0.00		수중고르기0.6이상	0.00		노 체	5.2		절토부			1.5m미만	
	수 상	3.40		수상고르기0.6이상	0.00		비다짐	0.6		녹지대	1.2	전석지반처리	1.0m미만	0.9
필터매트	수 중	0.00	TTP	수 중(신규 5ton)	0.00	되메우기			면고르기	리핑암			1.0m이상	
	수 상	5.75		수 상(신규 5ton)	0.00	측구뚝쌓기				발파암			인 력	

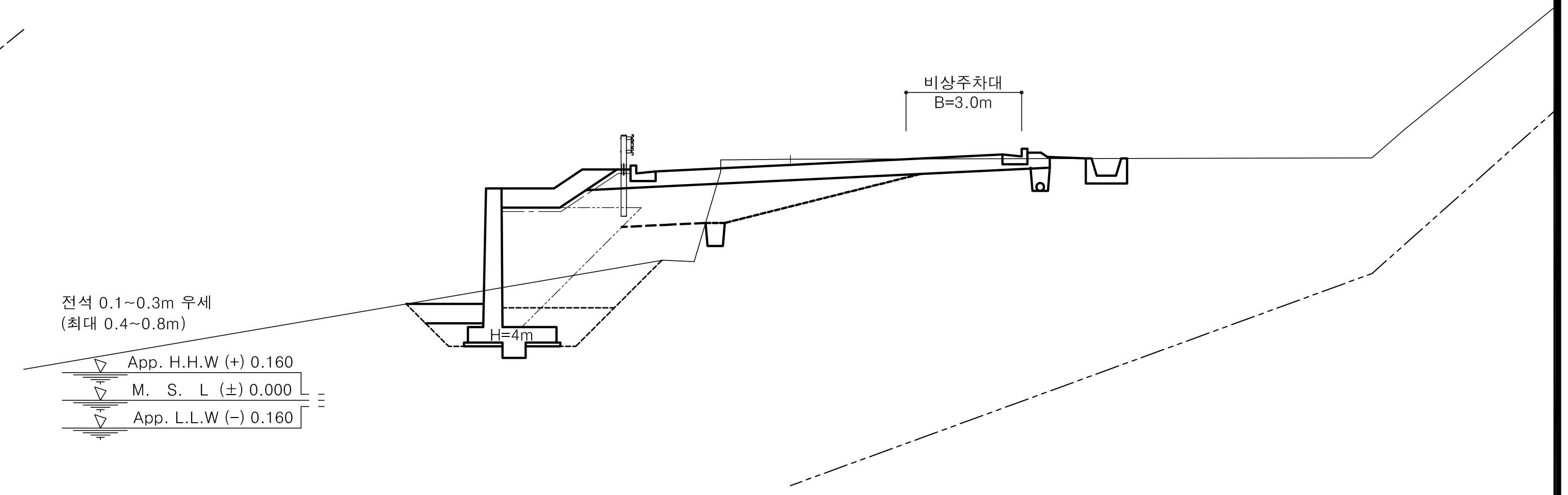

No.	1 +880.00					측 점		1+880.00	지 반 고		6.26	계 획 고		6.12
						흙깎기	토 사	3.7	표토제거 답구간	절토부		암절개면 보호식재	리핑암	
기초사석유용	수 중	0.00	피복석	수 중 0.1m³	0.00		리핑암			노 상			발파암	
	수 상	0.00		수 상 0.1m³	2.26	발파암	미진동굴착			노 체		층따기 토사	노 상	3.0
	수중속고르기	0.00		수 중 0.2m³	0.00		정밀진동제어		답외구간	절토부			노 체	
	수상속고르기	0.00		수 상 0.2m³	0.00		진동제어(소규모)			노 상		발파	노 상	
속채움유용	수 중	0.00		수중고르기0.5이하	0.00		진동제어(중규모)			노 체			노 체	
	수 상	0.51		수상고르기0.5이하	5.16		일반발파		노준 상비	기존도로		측구터파기		
	수중고르기	0.00		수 중 1.0m³	0.00		브레이카			절토부	2.9	벌개제근	깎기부	
	수상고르기	1.50		수 상 1.0m³	0.00	흙쌓기	노 상	2.8	비탈면보호	성토부	0.2	쌓기부	1.5m이상	
성토고르기	수 중	0.00		수중고르기0.6이상	0.00		노 체	4.6		절토부			1.5m미만	
	수 상	3.30		수상고르기0.6이상	0.00		비다짐			녹지대		전석지반처리	1.0m미만	0.8
필터매트	수 중	0.00	TTP	수 중(신규 5ton)	0.00	되메우기			면고르기	리핑암			1.0m이상	
	수 상	5.65		수 상(신규 5ton)	0.00	측구뚝쌓기				발파암			인 력	

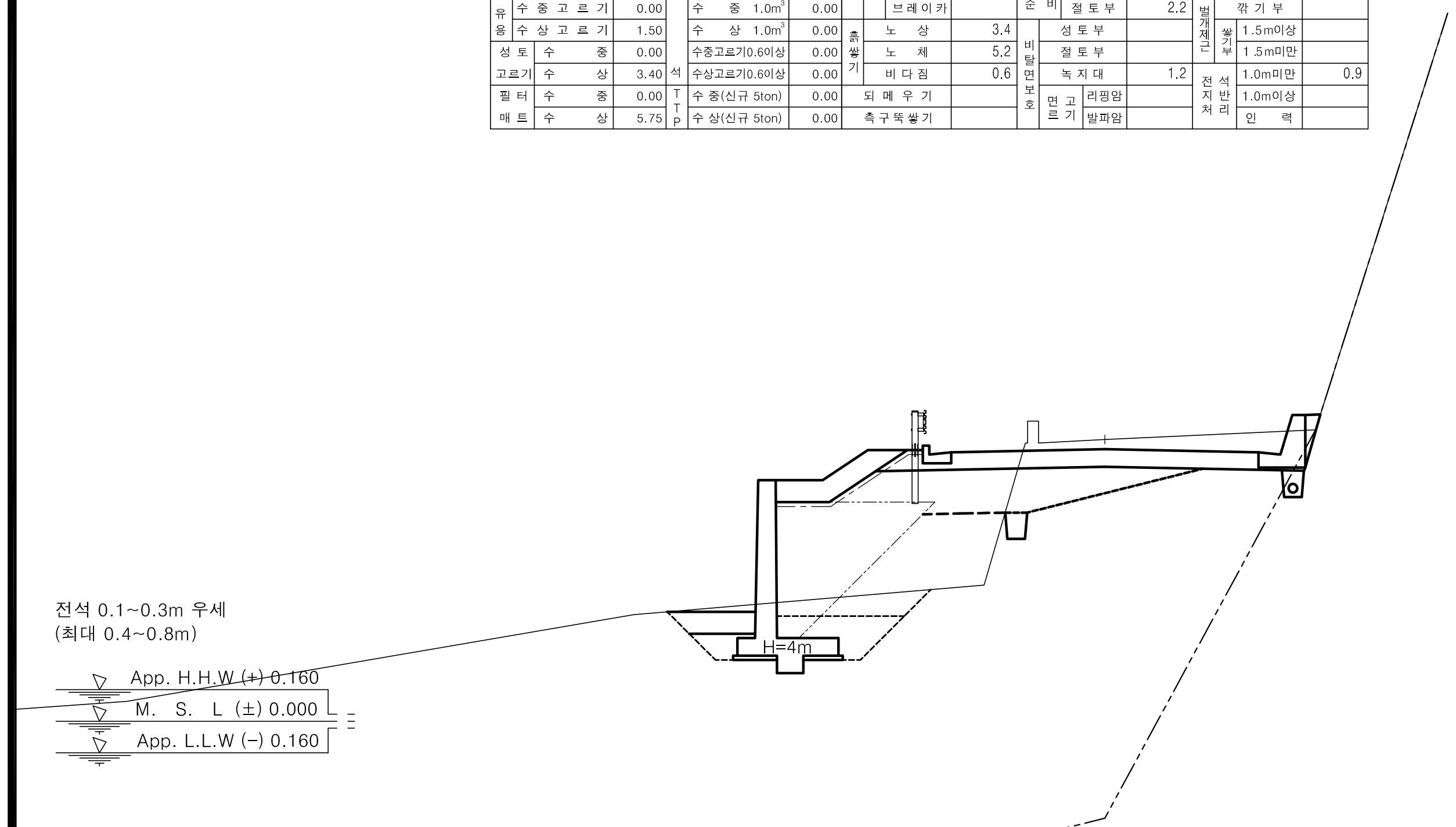

No.	1 +850.00					측 점		1+850.00	지 반 고		6.42	계 획 고		6.20
						흙깎기	토 사	4.7	표토제거 답구간	절토부		암절개면 보호식재	리핑암	
기초사석유용	수 중	0.00	피복석	수 중 0.1m³	0.00		리핑암			노 상			발파암	
	수 상	0.00		수 상 0.1m³	2.29	발파암	미진동굴착			노 체		층따기 토사	노 상	2.5
	수중속고르기	0.00		수 중 0.2m³	0.00		정밀진동제어		답외구간	절토부			노 체	
	수상속고르기	0.00		수 상 0.2m³	0.00		진동제어(소규모)			노 상		발파	노 상	
속채움유용	수 중	0.00		수중고르기0.5이하	0.00		진동제어(중규모)			노 체			노 체	
	수 상	0.51		수상고르기0.5이하	5.22		일반발파		노준 상비	기존도로		측구터파기		
	수중고르기	0.00		수 중 1.0m³	0.00		브레이카	0.1		절토부	1.8	벌개제근	깎기부	
	수상고르기	1.50		수 상 1.0m³	0.00	흙쌓기	노 상	3.1	비탈면보호	성토부		쌓기부	1.5m이상	
성토고르기	수 중	0.00		수중고르기0.6이상	0.00		노 체	5.4		절토부			1.5m미만	
	수 상	3.36		수상고르기0.6이상	0.00		비다짐			녹지대		전석지반처리	1.0m미만	1.2
필터매트	수 중	0.00	TTP	수 중(신규 5ton)	0.00	되메우기			면고르기	리핑암			1.0m이상	
	수 상	5.71		수 상(신규 5ton)	0.00	측구뚝쌓기				발파암			인 력	

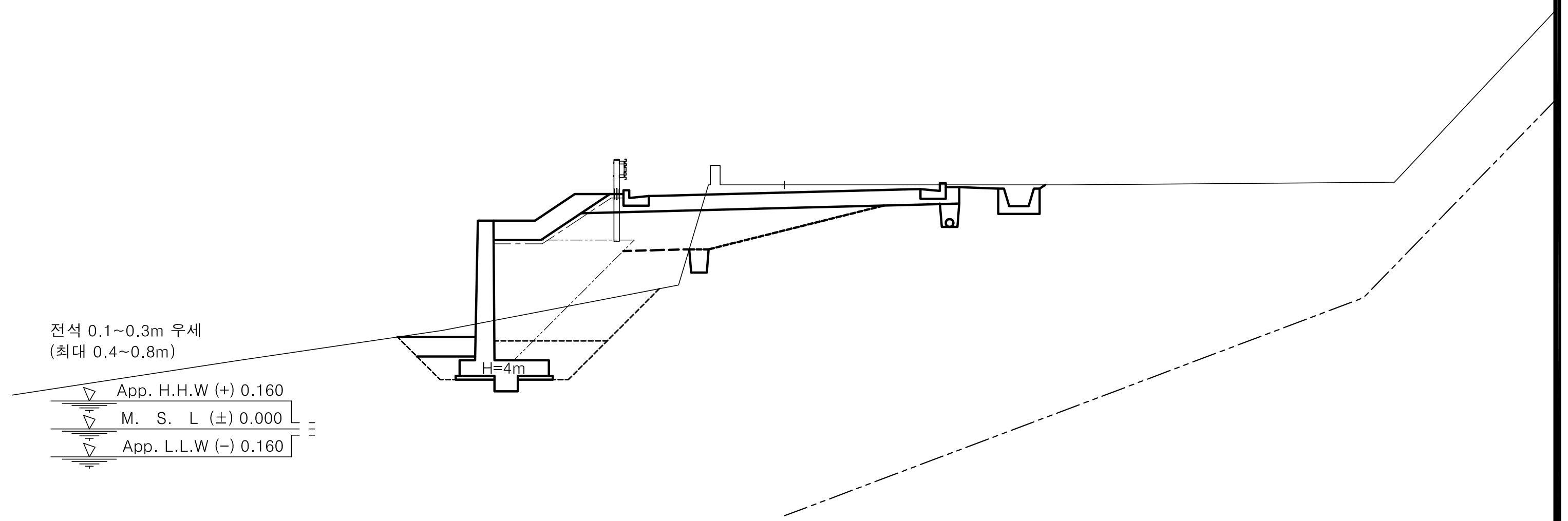

No.	1 +870.00					측 점		1+870.00	지 반 고		6.29	계 획 고		6.09
						흙깎기	토 사	4.0	표토제거 답구간	절토부		암절개면 보호식재	리핑암	
기초사석유용	수 중	0.00	피복석	수 중 0.1m³	0.00		리핑암			노 상			발파암	
	수 상	0.00		수 상 0.1m³	2.29	발파암	미진동굴착			노 체		층따기 토사	노 상	2.6
	수중속고르기	0.00		수 중 0.2m³	0.00		정밀진동제어		답외구간	절토부			노 체	
	수상속고르기	0.00		수 상 0.2m³	0.00		진동제어(소규모)			노 상		발파	노 상	
속채움유용	수 중	0.00		수중고르기0.5이하	0.00		진동제어(중규모)			노 체			노 체	
	수 상	0.51		수상고르기0.5이하	5.22		일반발파		노준 상비	기존도로		측구터파기		
	수중고르기	0.00		수 중 1.0m³	0.00		브레이카			절토부	1.4	벌개제근	깎기부	
	수상고르기	1.50		수 상 1.0m³	0.00	흙쌓기	노 상	2.9	비탈면보호	성토부		쌓기부	1.5m이상	
성토고르기	수 중	0.00		수중고르기0.6이상	0.00		노 체	4.5		절토부	0.2		1.5m미만	
	수 상	3.35		수상고르기0.6이상	0.00		비다짐			녹지대		전석지반처리	1.0m미만	0.5
필터매트	수 중	0.00	TTP	수 중(신규 5ton)	0.00	되메우기			면고르기	리핑암			1.0m이상	
	수 상	5.70		수 상(신규 5ton)	0.00	측구뚝쌓기				발파암			인 력	

경상북도	사 업 명	울릉도 일주도로2 건설공사			개정번호	날짜	개 정 내 용	과업책임자	분야별책임자	설계자	위치정보		도 면 명	6지구 횡 단 면 도 (42) (STA.1+850.00~STA.1+880.00)
	시설/공구				1	2015.12.	실시설계 준공	김 성 호	노 정 훈	박 시 철	축 척	1 : 100		
대 림 산 업	건설분야	토 목	건설단계	실시설계							도면번호	C0025002-042	편철번호	2.113

적용표준 GED-01-1104 V1.5

울릉도 일주도로2 건설공사

횡 단 면 도 (43)

6지구 (STA.1+890.00~STA.1+920.00)

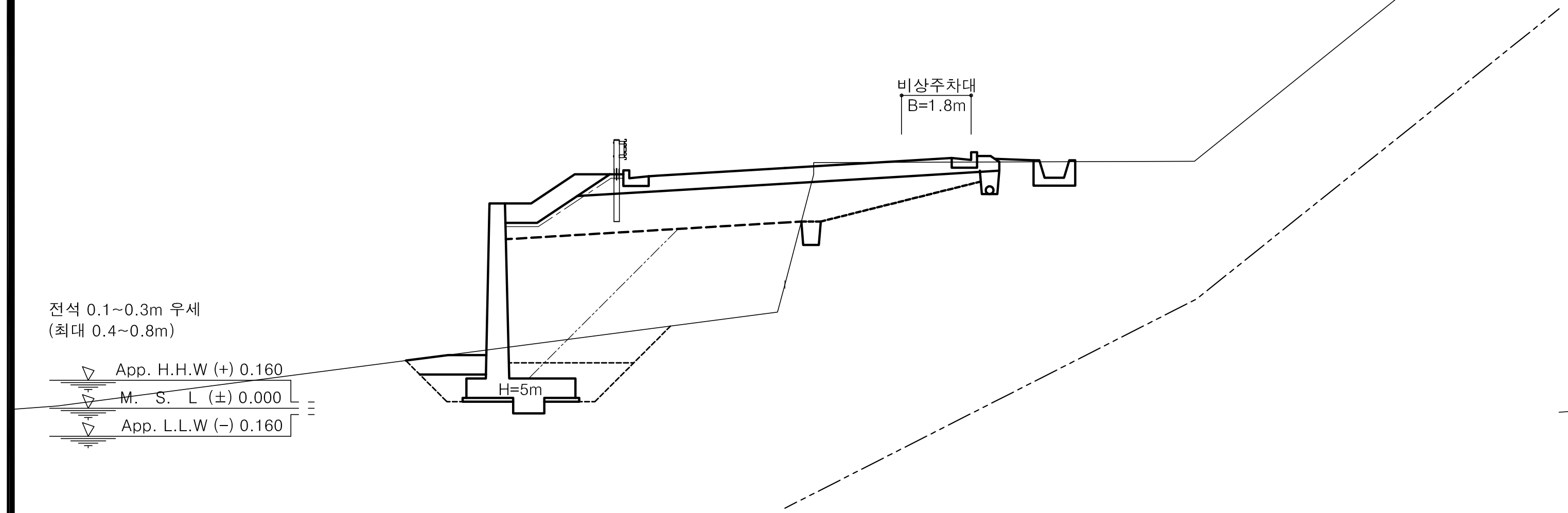

측 점	1+900.00	지 반 고	3.18	계 획 고	6.17

No.		1 +900.00			
기초사석유용	수 중	0.00	피복석	수 중 0.1m³	0.00
	수 상	0.00		수 상 0.1m³	2.16
	수중속고르기	0.00		수 중 0.2m³	0.00
	수상속고르기	0.00		수 상 0.2m³	0.00
속채움유용	수 중	0.00		수중고르기0.5이하	0.00
	수 상	0.64		수상고르기0.5이하	5.01
	수중고르기	0.00		수 중 1.0m³	0.00
	수상고르기	1.70		수 상 1.0m³	0.00
성토고르기	수 중	0.00		수중고르기0.6이상	0.00
	수 상	3.07		수상고르기0.6이상	0.00
필터매트	수 중	0.00	TTP	수 중(신규 5ton)	0.00
	수 상	5.42		수 상(신규 5ton)	0.00

구분	항목	값	구분	항목	값	구분	항목	값
흙깎기	토 사	1.7	표토제거 답구간	절토부		암절개면보호식재	리핑암	
	리핑암			노 상			발파암	
	발파암 미진동굴착			노 체		층따기 토사	노 상	3.0
	정밀진동제어		답외구간	절토부			노 체	
	진동제어(소규모)			노 상		발파	노 상	
	진동제어(중규모)			노 체			노 체	
	일반발파		노준 상비	기존도로		측구터파기		
	브레이카			절토부		벌개제근	깎기부	
흙쌓기	노 상	6.9	비탈면보호	성토부	0.1	쌓기부	1.5m이상	
	노 체	12.1		절토부			1.5m미만	
	비다짐			녹지대		전석지반처리	1.0m미만	2.8
되메우기			면고르기	리핑암			1.0m이상	
측구뚝쌓기				발파암			인 력	

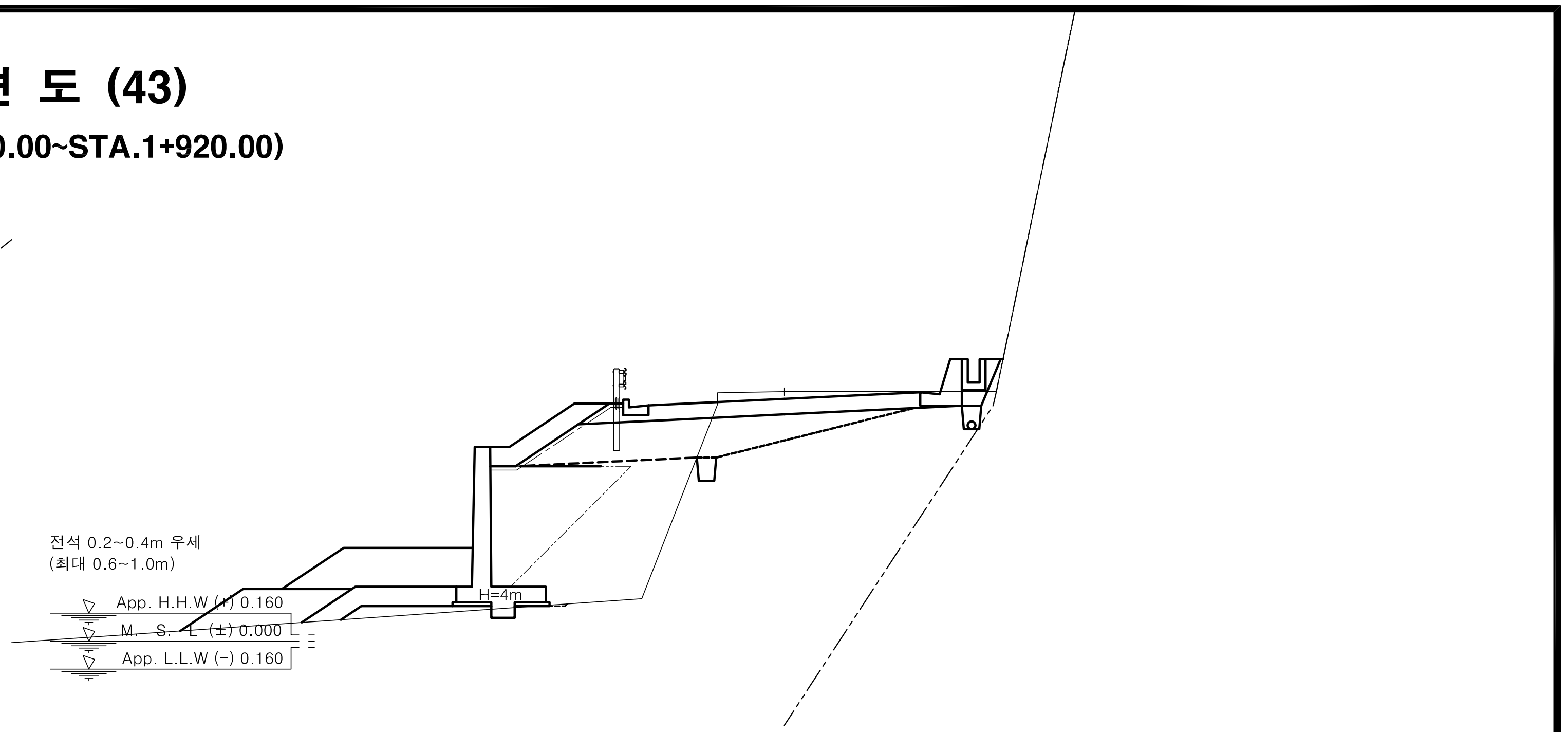

측 점	1+920.00	지 반 고	6.42	계 획 고	6.24

No.		1 +920.00			
기초사석유용	수 중	0.00	피복석	수 중 0.1m³	0.00
	수 상	0.74		수 상 0.1m³	3.34
	수중속고르기	0.00		수 중 0.2m³	0.00
	수상속고르기	2.98		수 상 0.2m³	0.00
속채움유용	수 중	0.00		수중고르기0.5이하	0.00
	수 상	0.00		수상고르기0.5이하	7.67
	수중고르기	0.00		수 중 1.0m³	0.00
	수상고르기	0.00		수 상 1.0m³	6.89
성토고르기	수 중	0.00		수중고르기0.6이상	0.00
	수 상	3.56		수상고르기0.6이상	8.18
필터매트	수 중	0.00	TTP	수 중(신규 5ton)	0.00
	수 상	5.91		수 상(신규 5ton)	0.00

구분	항목	값	구분	항목	값	구분	항목	값
흙깎기	토 사	3.5	표토제거 답구간	절토부		암절개면보호식재	리핑암	
	리핑암			노 상			발파암	
	발파암 미진동굴착			노 체		층따기 토사	노 상	2.9
	정밀진동제어		답외구간	절토부			노 체	
	진동제어(소규모)			노 상		발파	노 상	
	진동제어(중규모)			노 체			노 체	
	일반발파		노준 상비	기존도로		측구터파기		
	브레이카			절토부	1.2	벌개제근	깎기부	
흙쌓기	노 상	4.1	비탈면보호	성토부		쌓기부	1.5m이상	
	노 체	9.4		절토부			1.5m미만	
	비다짐	0.1		녹지대	0.1	전석지반처리	1.0m미만	2.4
되메우기			면고르기	리핑암			1.0m이상	
측구뚝쌓기				발파암			인 력	

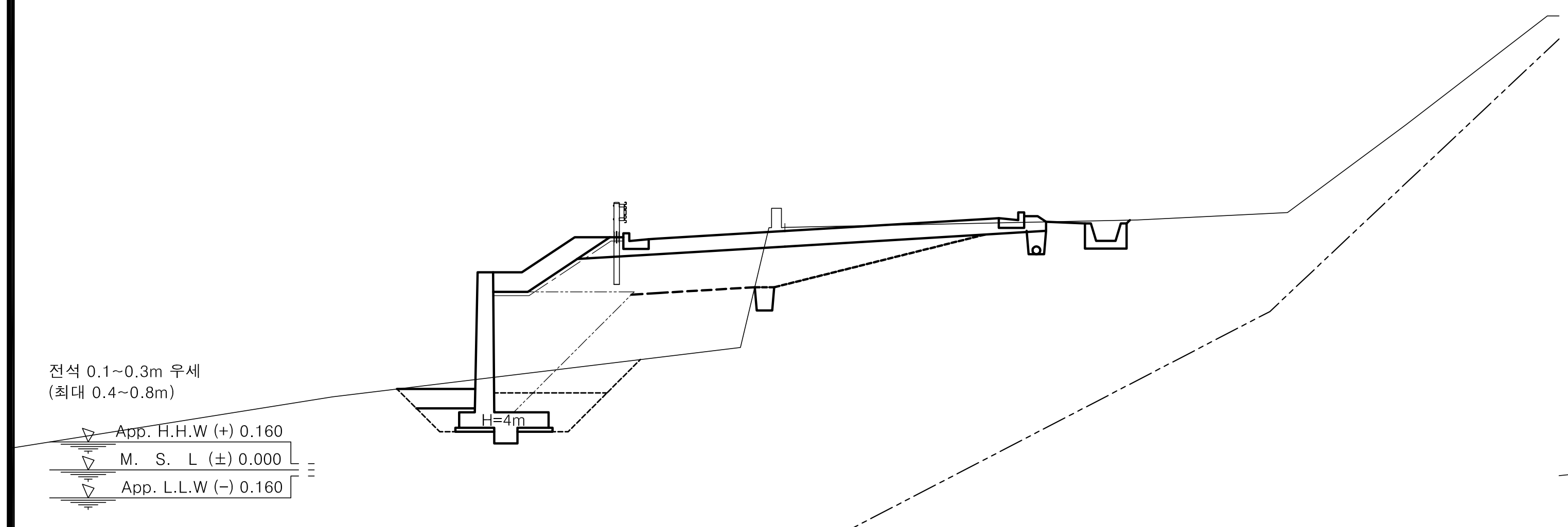

측 점	1+890.00	지 반 고	6.24	계 획 고	6.15

No.		1 +890.00			
기초사석유용	수 중	0.00	피복석	수 중 0.1m³	0.00
	수 상	0.00		수 상 0.1m³	2.33
	수중속고르기	0.00		수 중 0.2m³	0.00
	수상속고르기	0.00		수 상 0.2m³	0.00
속채움유용	수 중	0.00		수중고르기0.5이하	0.00
	수 상	0.51		수상고르기0.5이하	5.28
	수중고르기	0.00		수 중 1.0m³	0.00
	수상고르기	1.50		수 상 1.0m³	0.00
성토고르기	수 중	0.00		수중고르기0.6이상	0.00
	수 상	3.42		수상고르기0.6이상	0.00
필터매트	수 중	0.00	TTP	수 중(신규 5ton)	0.00
	수 상	5.77		수 상(신규 5ton)	0.00

구분	항목	값	구분	항목	값	구분	항목	값
흙깎기	토 사	2.8	표토제거 답구간	절토부		암절개면보호식재	리핑암	
	리핑암			노 상			발파암	
	발파암 미진동굴착			노 체		층따기 토사	노 상	3.2
	정밀진동제어		답외구간	절토부			노 체	
	진동제어(소규모)			노 상		발파	노 상	
	진동제어(중규모)			노 체			노 체	
	일반발파		노준 상비	기존도로		측구터파기		
	브레이카			절토부	1.1	벌개제근	깎기부	
흙쌓기	노 상	5.1	비탈면보호	성토부	0.1	쌓기부	1.5m이상	
	노 체	7.8		절토부	0.1		1.5m미만	
	비다짐			녹지대		전석지반처리	1.0m미만	2.6
되메우기			면고르기	리핑암			1.0m이상	
측구뚝쌓기				발파암			인 력	

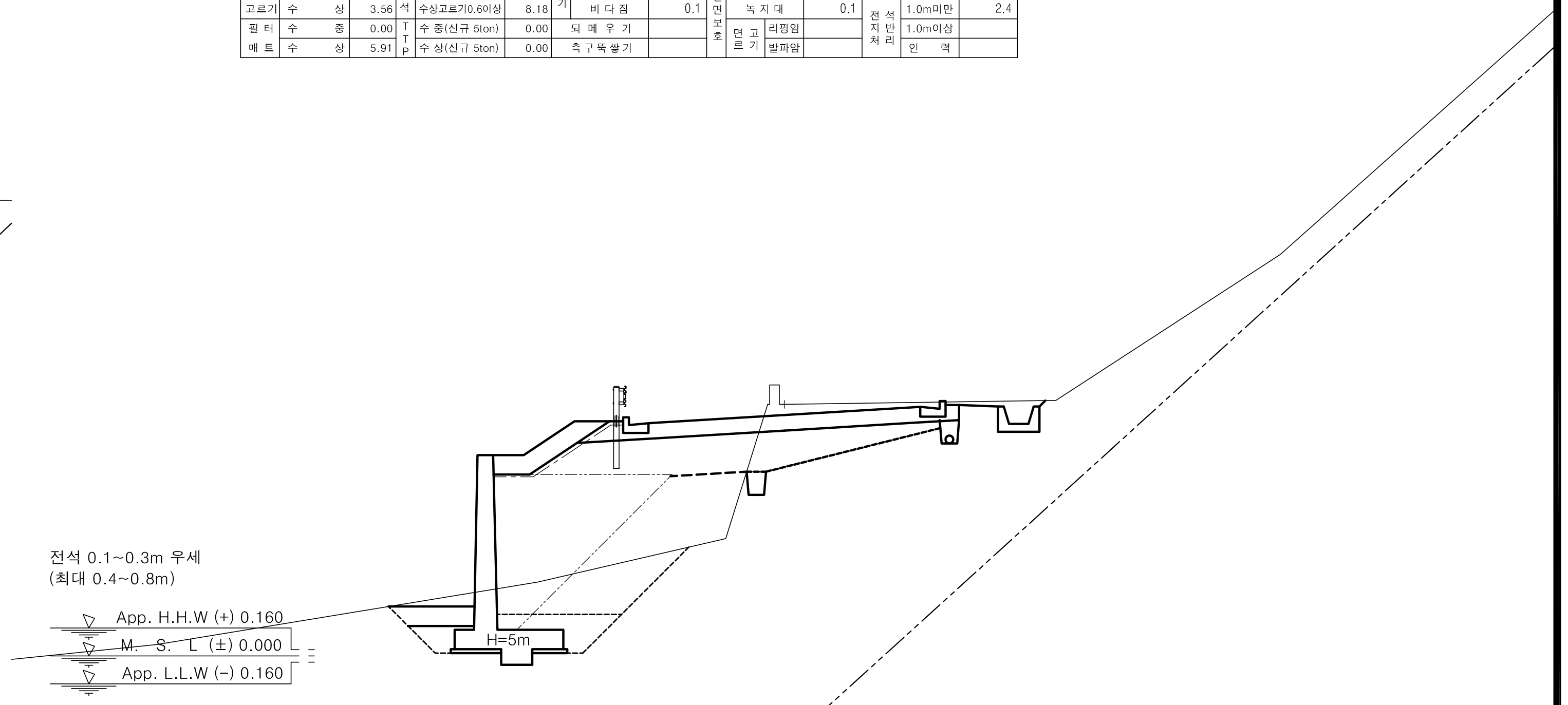

측 점	1+910.00	지 반 고	6.48	계 획 고	6.21

No.		1 +910.00			
기초사석유용	수 중	0.00	피복석	수 중 0.1m³	0.00
	수 상	0.00		수 상 0.1m³	2.42
	수중속고르기	0.00		수 중 0.2m³	0.00
	수상속고르기	0.00		수 상 0.2m³	0.00
속채움유용	수 중	0.00		수중고르기0.5이하	0.00
	수 상	0.64		수상고르기0.5이하	5.48
	수중고르기	0.00		수 중 1.0m³	0.00
	수상고르기	1.70		수 상 1.0m³	0.00
성토고르기	수 중	0.00		수중고르기0.6이상	0.00
	수 상	3.40		수상고르기0.6이상	0.00
필터매트	수 중	0.00	TTP	수 중(신규 5ton)	0.00
	수 상	5.75		수 상(신규 5ton)	0.00

구분	항목	값	구분	항목	값	구분	항목	값
흙깎기	토 사	3.3	표토제거 답구간	절토부		암절개면보호식재	리핑암	
	리핑암			노 상			발파암	
	발파암 미진동굴착			노 체		층따기 토사	노 상	3.1
	정밀진동제어		답외구간	절토부			노 체	
	진동제어(소규모)			노 상		발파	노 상	
	진동제어(중규모)			노 체			노 체	
	일반발파		노준 상비	기존도로		측구터파기		
	브레이카			절토부		벌개제근	깎기부	
흙쌓기	노 상	4.7	비탈면보호	성토부		쌓기부	1.5m이상	
	노 체	8.7		절토부	0.2		1.5m미만	
	비다짐			녹지대		전석지반처리	1.0m미만	1.0
되메우기			면고르기	리핑암			1.0m이상	
측구뚝쌓기				발파암			인 력	

경상북도 / 대 림 산 업				
사 업 명	울릉도 일주도로2 건설공사			
시설/공구				
건설분야	토 목	건설단계	실시설계	

개정번호	날짜	개 정 내 용	과업책임자	분야별책임자	설계자
△					
△					
△					
△1	2015.12.	실시설계 준공	김 성 호	노 정 훈	박 시 철

위치정보		도 면 명	6지구 횡 단 면 도 (43) (STA.1+890.00~STA.1+920.00)
축 척	1 : 100		
도면번호	C0025002-043	편철번호	2.114

적용표준 GED-01-1104 V1.5

울릉도 일주도로2 건설공사

횡 단 면 도 (44)

6지구 (STA.1+930.00~STA.1+960.00)

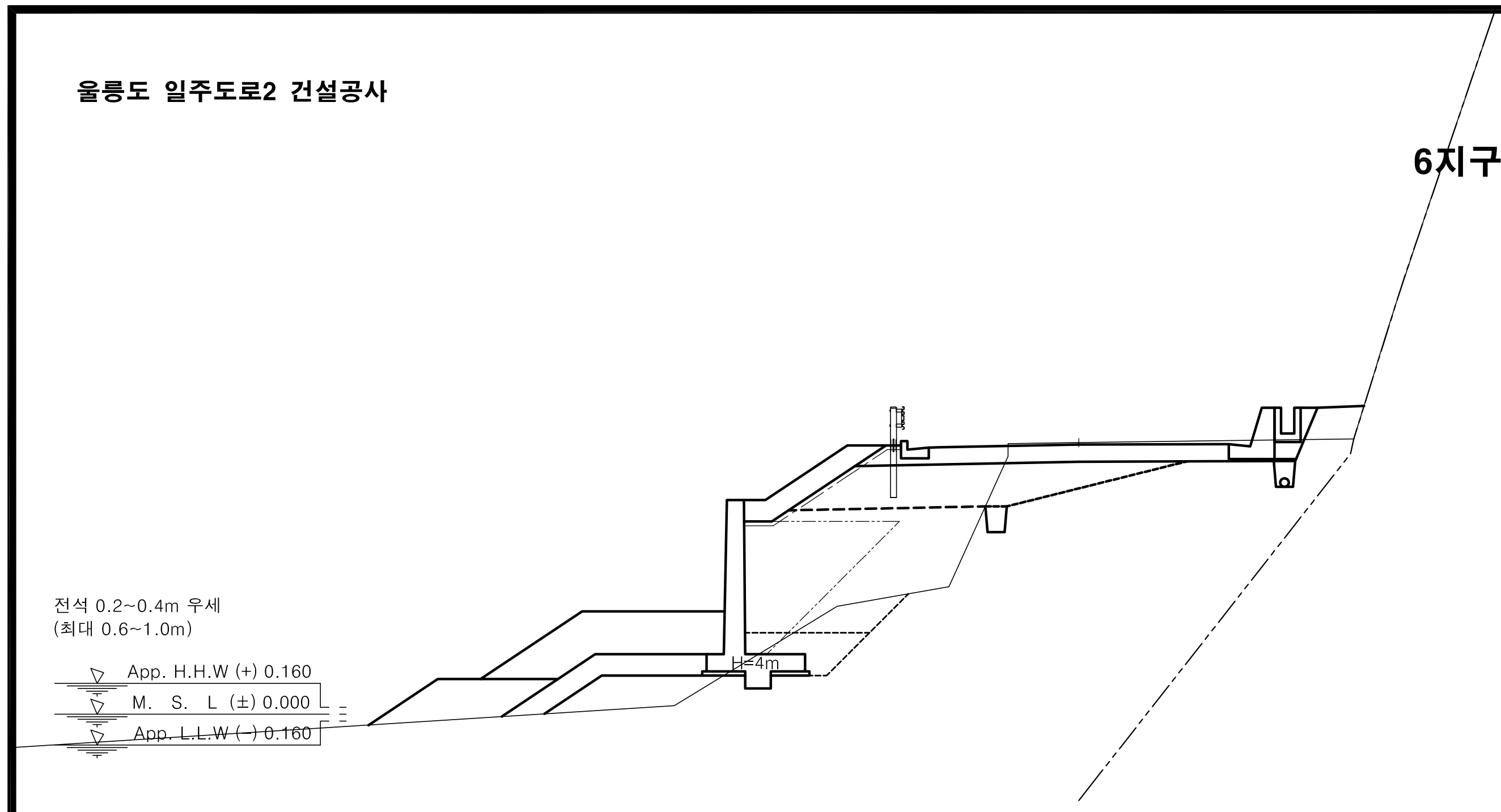

						측 점		1+940.00	지 반 고		6.34	계 획 고		6.29
No.		1 +940.00				흙깎기	토 사	3.2	표토제거 답구간	절토부		암절개면보호식재	리핑암	
기초사석유용	수 중	0.00	피복석	수 중 0.1m^3	0.00		리핑암			노 상			발파암	
	수 상	2.22		수 상 0.1m^3	3.97	발파암	미진동굴착			노 체		층따기 토사	노 상	2.4
	수중속고르기	0.00		수 중 0.2m^3	0.00		정밀진동제어		답외구간	절토부			노 체	
	수상속고르기	3.96		수 상 0.2m^3	0.00		진동제어(소규모)			노 상		발파	노 상	
속채움유용	수 중	0.00		수중고르기0.5이하	0.00		진동제어(중규모)			노 체			노 체	
	수 상	0.00		수상고르기0.5이하	8.92		일반발파		노상준비	기존도로		측구터파기		
	수중고르기	0.00		수 중 1.0m^3	0.00		브레이카			절토부	2.0	벌개제근	깎기부	
	수상고르기	0.00		수 상 1.0m^3	7.83	흙쌓기	노 상	4.0	비탈면보호	성토부		쌓기부	1.5m이상	
성토고르기	수 중	0.00		수중고르기0.6이상	0.00		노 체	7.0		절토부			1.5m미만	
	수 상	3.85		수상고르기0.6이상	9.11		비다짐	0.8		녹지대	1.1	전석지반처리	1.0m미만	
필터매트	수 중	0.00	TTP	수 중(신규 5ton)	0.00	되메우기			면고르기	리핑암			1.0m이상	0.9
	수 상	6.20		수 상(신규 5ton)	0.00	측구뚝쌓기				발파암			인 력	

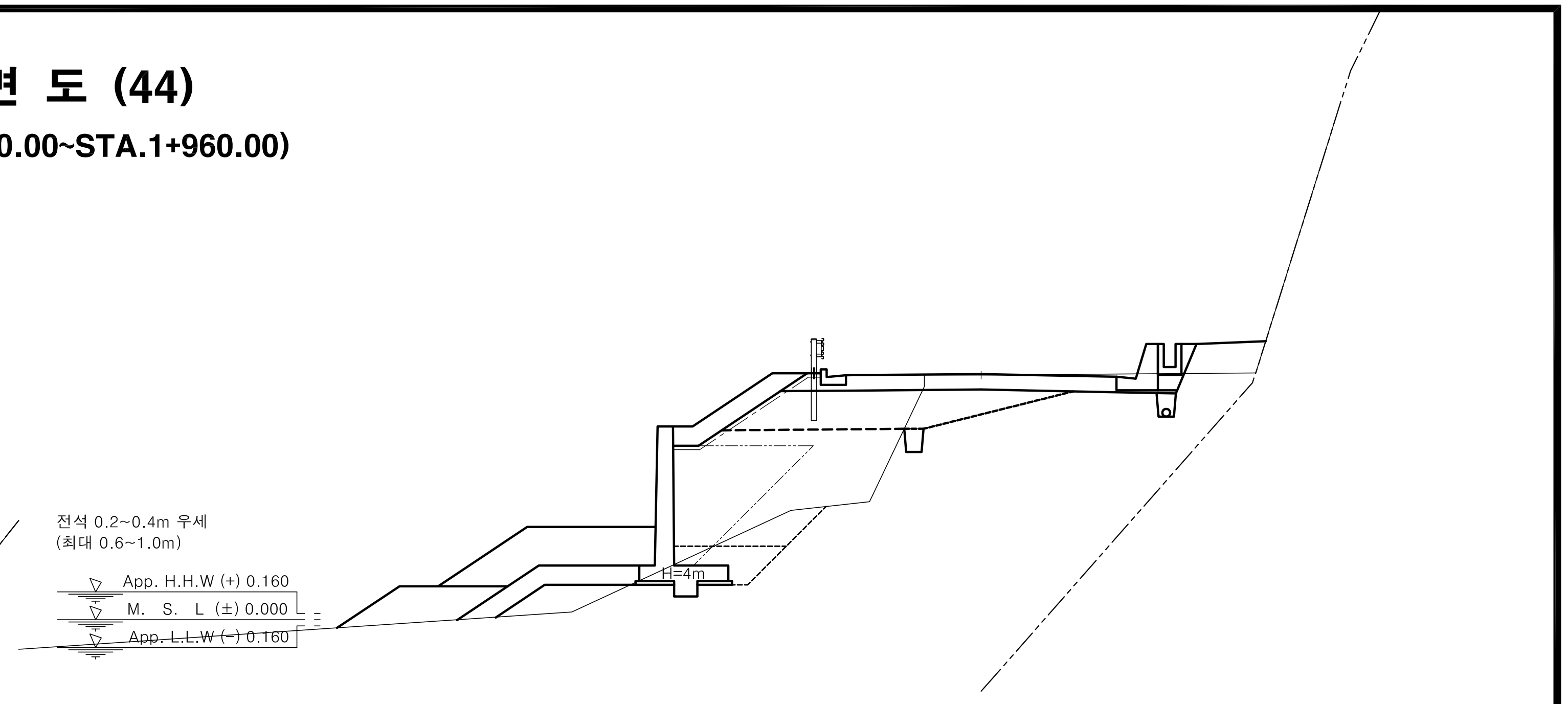

						측 점		1+960.00	지 반 고		6.33	계 획 고		6.36
No.		1 +960.00				흙깎기	토 사	1.9	표토제거 답구간	절토부		암절개면보호식재	리핑암	
기초사석유용	수 중	0.00	피복석	수 중 0.1m^3	0.00		리핑암			노 상			발파암	
	수 상	1.50		수 상 0.1m^3	4.01	발파암	미진동굴착			노 체		층따기 토사	노 상	2.3
	수중속고르기	0.00		수 중 0.2m^3	0.00		정밀진동제어		답외구간	절토부			노 체	
	수상속고르기	3.87		수 상 0.2m^3	0.00		진동제어(소규모)			노 상		발파	노 상	
속채움유용	수 중	0.00		수중고르기0.5이하	0.00		진동제어(중규모)			노 체			노 체	
	수 상	0.00		수상고르기0.5이하	9.03		일반발파		노상준비	기존도로		측구터파기		
	수중고르기	0.00		수 중 1.0m^3	0.00		브레이카			절토부	2.2	벌개제근	깎기부	
	수상고르기	0.00		수 상 1.0m^3	7.75	흙쌓기	노 상	4.2	비탈면보호	성토부		쌓기부	1.5m이상	
성토고르기	수 중	0.00		수중고르기0.6이상	0.00		노 체	8.0		절토부			1.5m미만	
	수 상	4.04		수상고르기0.6이상	9.03		비다짐	1.4		녹지대	1.8	전석지반처리	1.0m미만	
필터매트	수 중	0.00	TTP	수 중(신규 5ton)	0.00	되메우기			면고르기	리핑암			1.0m이상	1.1
	수 상	6.39		수 상(신규 5ton)	0.00	측구뚝쌓기				발파암			인 력	

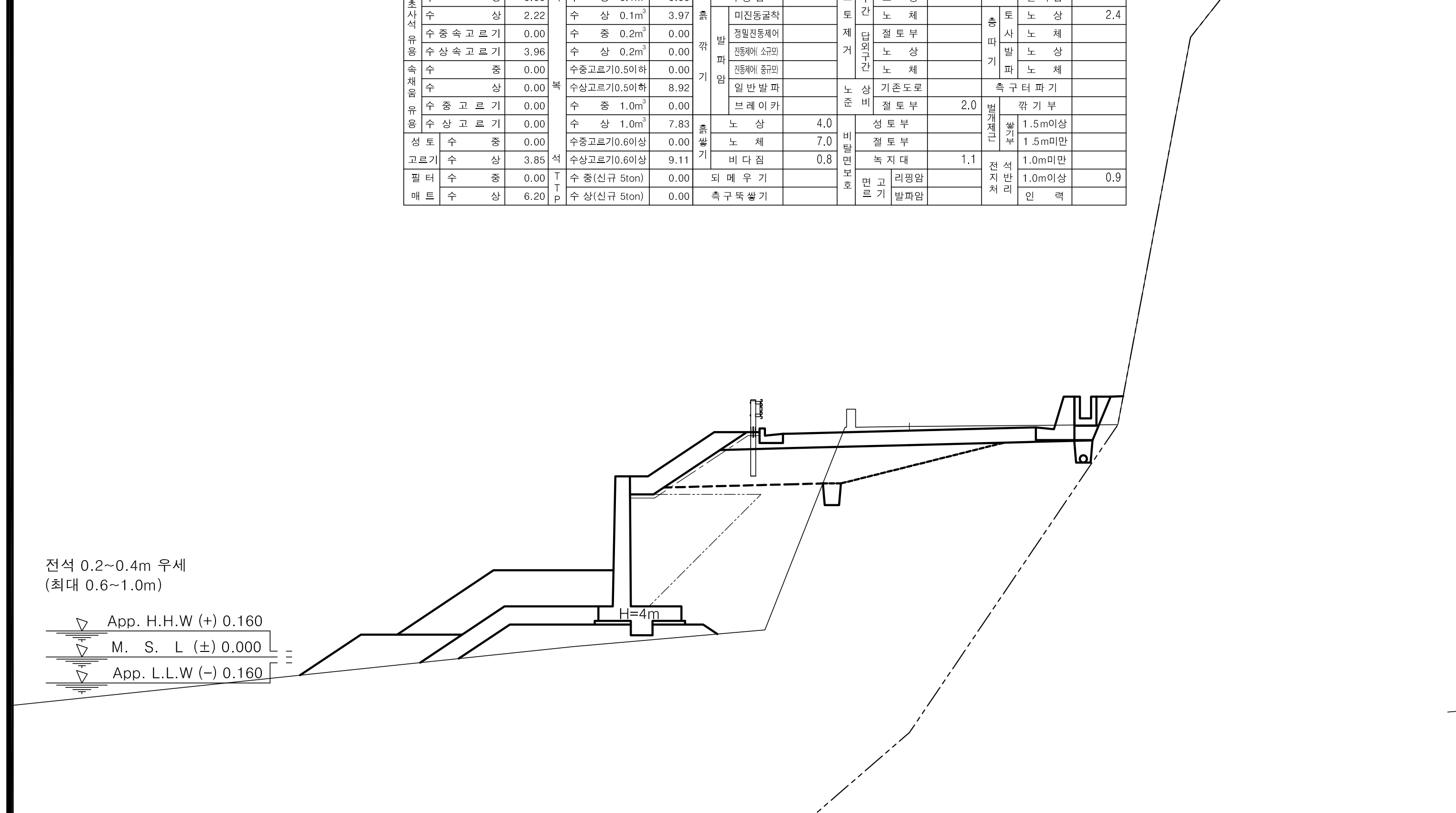

						측 점		1+930.00	지 반 고		6.38	계 획 고		6.27
No.		1 +930.00				흙깎기	토 사	3.5	표토제거 답구간	절토부		암절개면보호식재	리핑암	
기초사석유용	수 중	0.00	피복석	수 중 0.1m^3	0.00		리핑암			노 상			발파암	
	수 상	3.31		수 상 0.1m^3	3.99	발파암	미진동굴착			노 체		층따기 토사	노 상	2.6
	수중속고르기	0.00		수 중 0.2m^3	0.00		정밀진동제어		답외구간	절토부			노 체	
	수상속고르기	5.02		수 상 0.2m^3	0.00		진동제어(소규모)			노 상		발파	노 상	
속채움유용	수 중	0.00		수중고르기0.5이하	0.00		진동제어(중규모)			노 체			노 체	
	수 상	0.00		수상고르기0.5이하	9.01		일반발파		노상준비	기존도로		측구터파기		
	수중고르기	0.00		수 중 1.0m^3	0.00		브레이카	68.4		절토부	1.9	벌개제근	깎기부	
	수상고르기	0.00		수 상 1.0m^3	8.13	흙쌓기	노 상	3.8	비탈면보호	성토부		쌓기부	1.5m이상	
성토고르기	수 중	0.00		수중고르기0.6이상	0.00		노 체	10.5		절토부			1.5m미만	
	수 상	3.76		수상고르기0.6이상	9.56		비다짐	0.3		녹지대	0.3	전석지반처리	1.0m미만	1.3
필터매트	수 중	0.00	TTP	수 중(신규 5ton)	0.00	되메우기			면고르기	리핑암			1.0m이상	
	수 상	6.11		수 상(신규 5ton)	0.00	측구뚝쌓기				발파암			인 력	

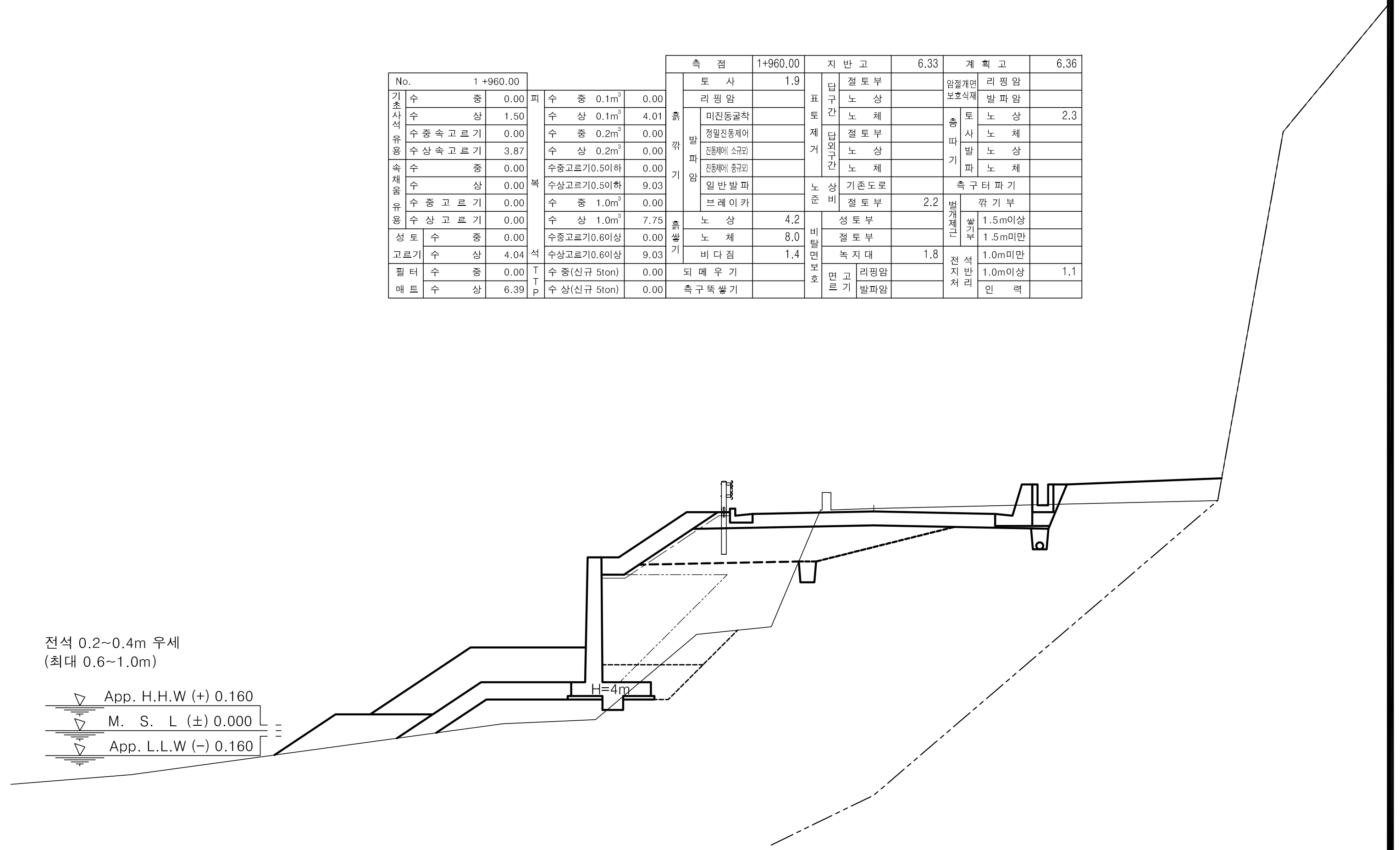

						측 점		1+950.00	지 반 고		6.41	계 획 고		6.33
No.		1 +950.00				흙깎기	토 사	4.0	표토제거 답구간	절토부		암절개면보호식재	리핑암	
기초사석유용	수 중	0.00	피복석	수 중 0.1m^3	0.00		리핑암			노 상			발파암	
	수 상	2.72		수 상 0.1m^3	4.11	발파암	미진동굴착			노 체		층따기 토사	노 상	2.4
	수중속고르기	0.00		수 중 0.2m^3	0.00		정밀진동제어		답외구간	절토부			노 체	
	수상속고르기	4.09		수 상 0.2m^3	0.00		진동제어(소규모)			노 상		발파	노 상	
속채움유용	수 중	0.00		수중고르기0.5이하	0.00		진동제어(중규모)			노 체			노 체	
	수 상	0.00		수상고르기0.5이하	9.27		일반발파		노상준비	기존도로		측구터파기		
	수중고르기	0.00		수 중 1.0m^3	0.00		브레이카			절토부	2.2	벌개제근	깎기부	
	수상고르기	0.00		수 상 1.0m^3	8.35	흙쌓기	노 상	4.0	비탈면보호	성토부		쌓기부	1.5m이상	
성토고르기	수 중	0.00		수중고르기0.6이상	0.00		노 체	7.2		절토부			1.5m미만	
	수 상	3.90		수상고르기0.6이상	9.92		비다짐	2.7		녹지대	4.5	전석지반처리	1.0m미만	
필터매트	수 중	0.00	TTP	수 중(신규 5ton)	0.00	되메우기			면고르기	리핑암			1.0m이상	1.0
	수 상	6.25		수 상(신규 5ton)	0.00	측구뚝쌓기				발파암			인 력	

경상북도 / 대 림 산 업	사 업 명	울릉도 일주도로2 건설공사		
	시설/공구			
	건설분야	토 목	건설단계	실시설계

개정번호	날짜	개 정 내 용	과업책임자	분야별책임자	설계자
△					
△					
△					
⚠1	2015.12.	실시설계 준공	김 성 호	노 정 훈	박 시 철

위치정보		도 면 명	6지구 횡 단 면 도 (44) (STA.1+930.00~STA.1+960.00)
축 척	1 : 100		
도면번호	C0025002-044	편철번호	2.115

적용표준 GED-01-1104 V1.5

횡 단 면 도 (45)

6지구 (STA.1+970.00~STA.2+000.00)

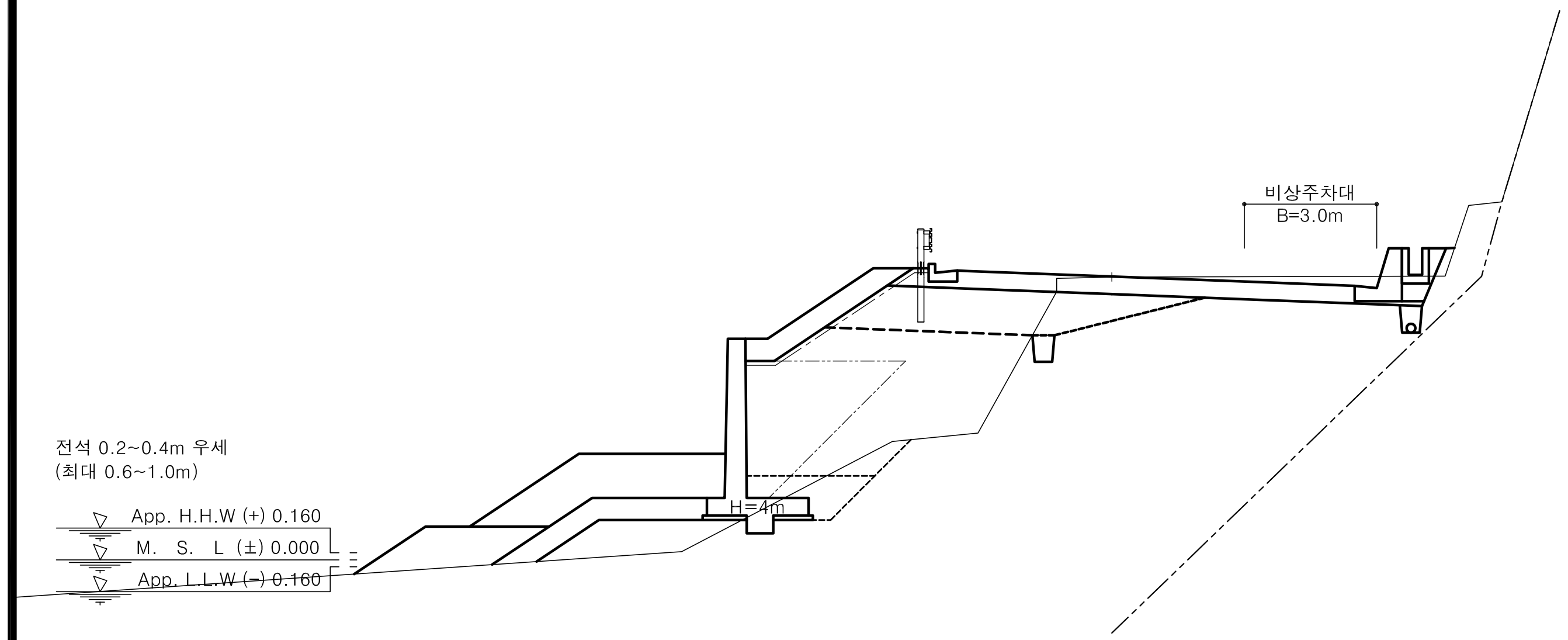

				측 점	1+980.00	지 반 고	6.40	계 획 고	6.42
No.	1+980.00			흙깎기 토 사	4.3	표토제거 답구간 절토부		암절개면보호식재 리핑암	
기초사석유용 수 중	0.00	피복석 수 중 0.1m^3	0.00	리 핑 암		노 상		발 파 암	
수 상	2.55	수 상 0.1m^3	4.31	발파암 미진동굴착		노 체		층따기 토사 노 상	1.9
수중속고르기	0.00	수 중 0.2m^3	0.00	정밀진동제어		답외구간 절토부		노 체	
수상속고르기	4.04	수 상 0.2m^3	0.00	진동제어(소규모)		노 상		발파 노 상	
속채움유용 수 중	0.00	수중고르기0.5이하	0.00	진동제어(중규모)		노 체		노 체	
수 상	0.00	수상고르기0.5이하	9.60	일반발파		노상준비 기존도로		측구터파기	
수중고르기	0.00	수 중 1.0m^3	0.00	브레이카		절토부	4.4	벌개제근 깎기부	
수상고르기	0.00	수 상 1.0m^3	7.95	흙쌓기 노 상	4.3	비탈면보호 성토부		쌓기부 1.5m이상	
성토고르기 수 중	0.00	수중고르기0.6이상	0.00	노 체	10.2	절토부		1.5m미만	
수 상	4.43	수상고르기0.6이상	9.23	비 다 짐	0.1	녹지대	0.2	전석지반처리 1.0m미만	
필터매트 수 중	0.00	TTP 수 중(신규 5ton)	0.00	되 메 우 기		면고르기 리핑암		1.0m이상	1.5
수 상	6.78	수 상(신규 5ton)	0.00	측구뚝쌓기		발파암		인 력	

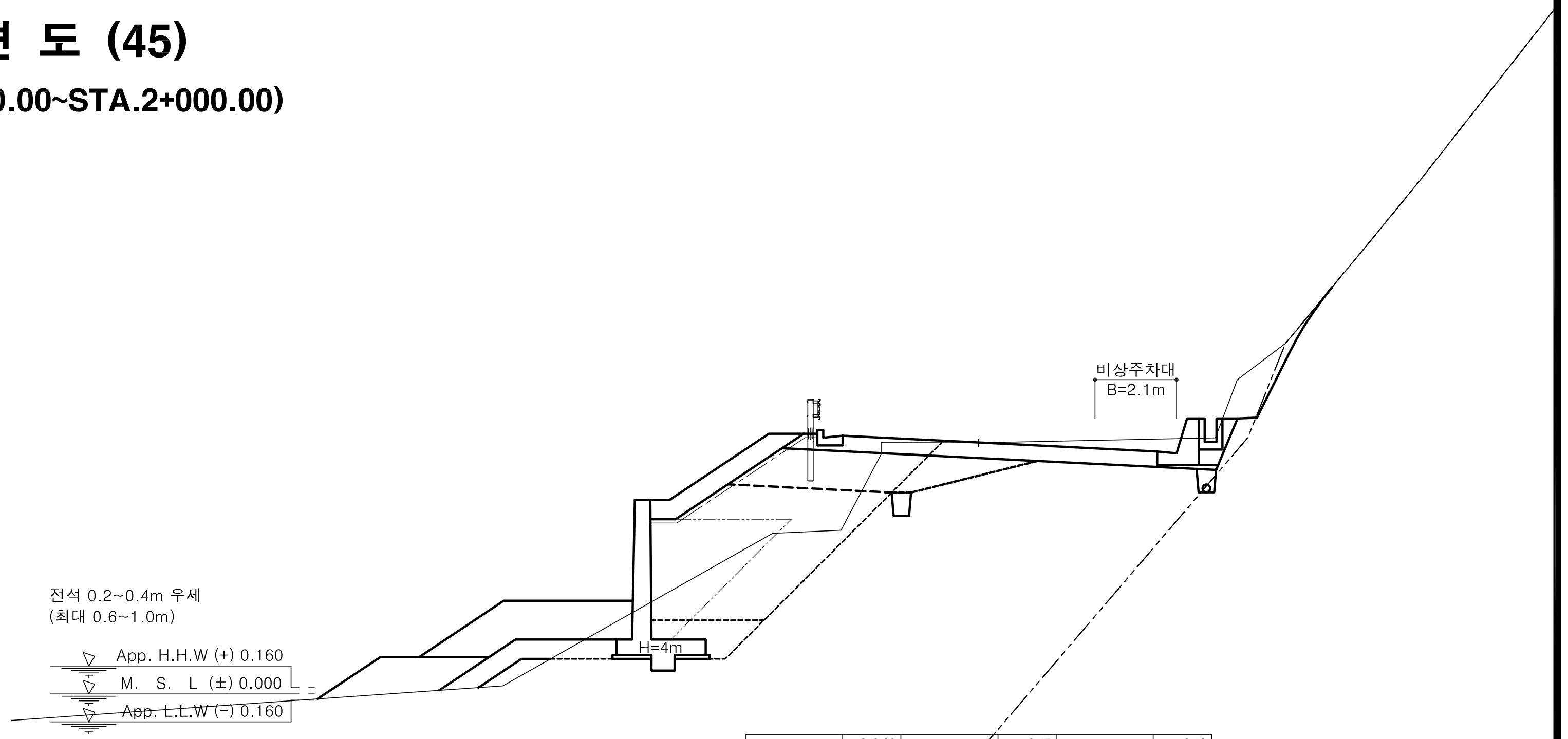

				측 점	2+0.00	지 반 고	6.47	계 획 고	6.48
No.	2+0.00			흙깎기 토 사	6.2	표토제거 답구간 절토부		암절개면보호식재 리핑암	
기초사석유용 수 중	0.00	피복석 수 중 0.1m^3	0.00	리 핑 암		노 상		발 파 암	
수 상	0.47	수 상 0.1m^3	4.22	발파암 미진동굴착		노 체		층따기 토사 노 상	1.6
수중속고르기	0.00	수 중 0.2m^3	0.00	정밀진동제어		답외구간 절토부		노 체	
수상속고르기	3.68	수 상 0.2m^3	0.00	진동제어(소규모)		노 상		발파 노 상	
속채움유용 수 중	0.00	수중고르기0.5이하	0.00	진동제어(중규모)		노 체		노 체	
수 상	0.00	수상고르기0.5이하	9.43	일반발파		노상준비 기존도로		측구터파기	
수중고르기	0.00	수 중 1.0m^3	0.00	브레이카	0.3	절토부	2.2	벌개제근 깎기부	
수상고르기	0.00	수 상 1.0m^3	7.17	흙쌓기 노 상	4.0	비탈면보호 성토부		쌓기부 1.5m이상	
성토고르기 수 중	0.00	수중고르기0.6이상	0.00	노 체	8.6	절토부		1.5m미만	
수 상	4.61	수상고르기0.6이상	8.88	비 다 짐		녹지대		전석지반처리 1.0m미만	
필터매트 수 중	0.00	TTP 수 중(신규 5ton)	0.00	되 메 우 기		면고르기 리핑암		1.0m이상	
수 상	6.96	수 상(신규 5ton)	0.00	측구뚝쌓기		발파암		인 력	

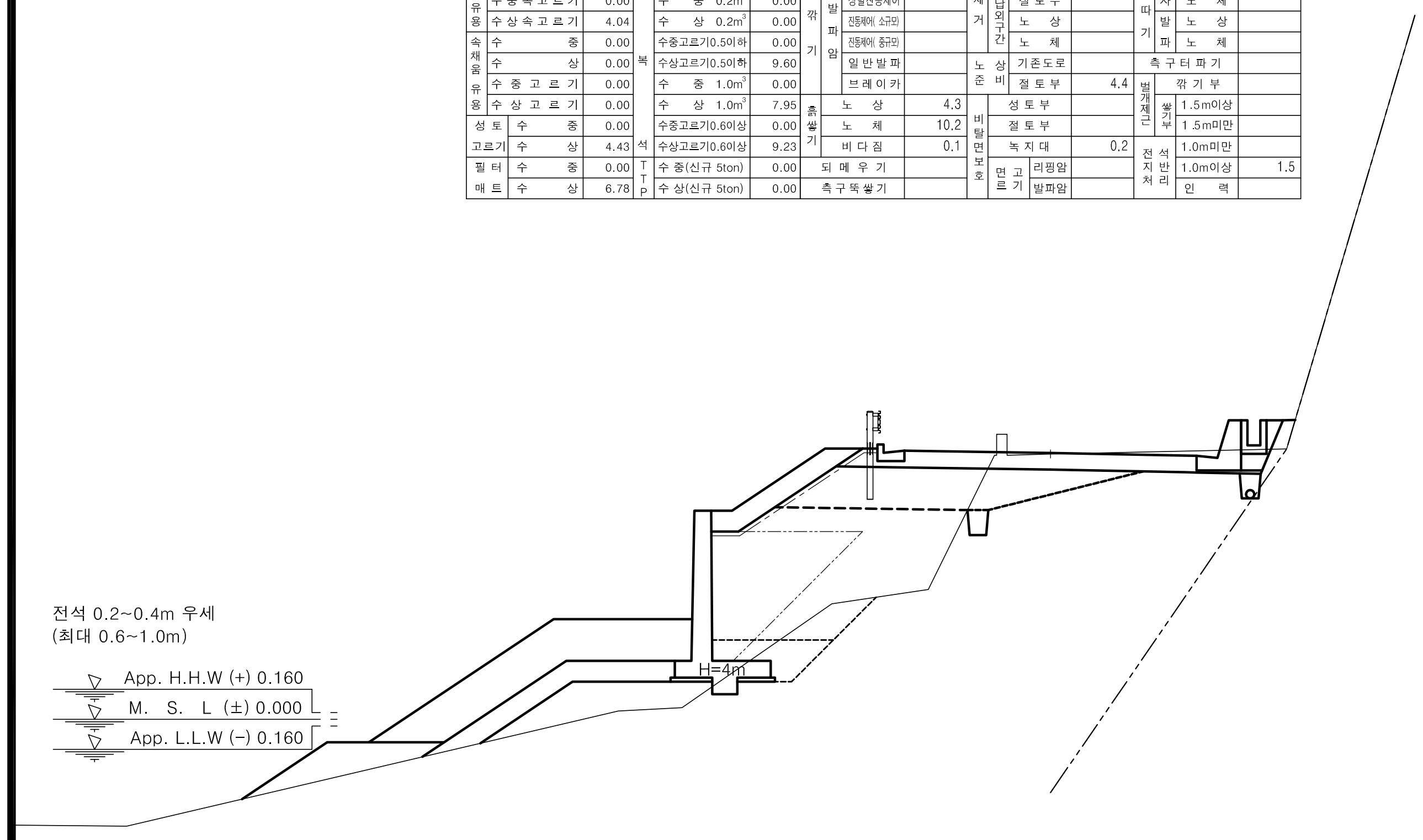

				측 점	1+970.00	지 반 고	6.36	계 획 고	6.38
No.	1+970.00			흙깎기 토 사	3.1	표토제거 답구간 절토부		암절개면보호식재 리핑암	
기초사석유용 수 중	0.46	피복석 수 중 0.1m^3	0.66	리 핑 암		노 상		발 파 암	
수 상	2.78	수 상 0.1m^3	4.14	발파암 미진동굴착		노 체		층따기 토사 노 상	2.1
수중속고르기	1.04	수 중 0.2m^3	0.00	정밀진동제어		답외구간 절토부		노 체	
수상속고르기	3.97	수 상 0.2m^3	0.00	진동제어(소규모)		노 상		발파 노 상	
속채움유용 수 중	0.00	수중고르기0.5이하	1.62	진동제어(중규모)		노 체		노 체	
수 상	0.00	수상고르기0.5이하	9.21	일반발파		노상준비 기존도로		측구터파기	
수중고르기	0.00	수 중 1.0m^3	3.39	브레이카		절토부	2.3	벌개제근 깎기부	
수상고르기	0.00	수 상 1.0m^3	6.59	흙쌓기 노 상	4.1	비탈면보호 성토부		쌓기부 1.5m이상	
성토고르기 수 중	0.00	수중고르기0.6이상	4.45	노 체	8.8	절토부		1.5m미만	
수 상	4.23	수상고르기0.6이상	7.65	비 다 짐	0.2	녹지대	0.3	전석지반처리 1.0m미만	
필터매트 수 중	0.00	TTP 수 중(신규 5ton)	0.00	되 메 우 기		면고르기 리핑암		1.0m이상	1.2
수 상	6.58	수 상(신규 5ton)	0.00	측구뚝쌓기		발파암		인 력	

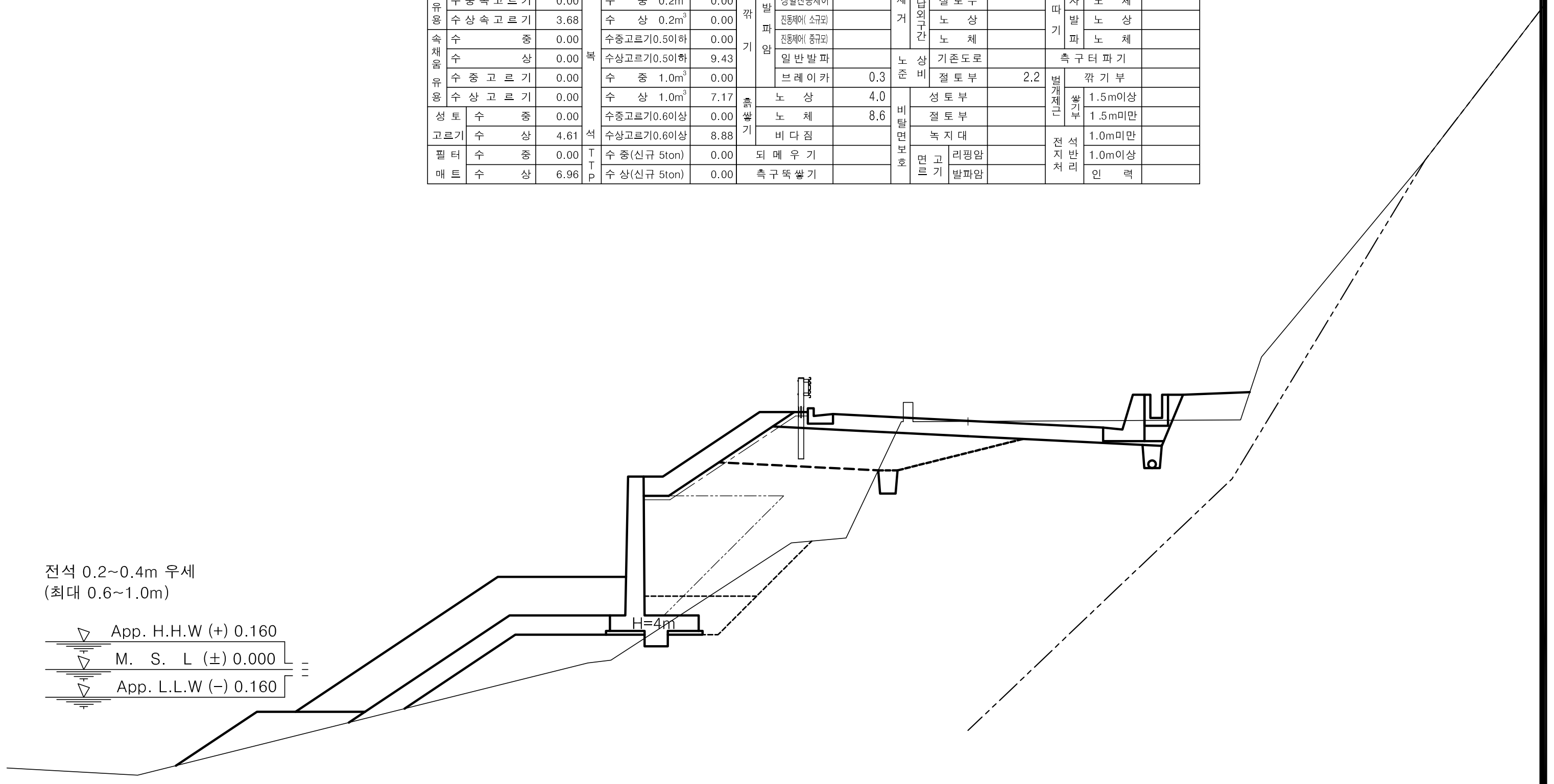

				측 점	1+990.00	지 반 고	6.43	계 획 고	6.45
No.	1+990.00			흙깎기 토 사	3.5	표토제거 답구간 절토부		암절개면보호식재 리핑암	
기초사석유용 수 중	2.98	피복석 수 중 0.1m^3	1.08	리 핑 암		노 상		발 파 암	
수 상	1.29	수 상 0.1m^3	4.31	발파암 미진동굴착		노 체		층따기 토사 노 상	1.8
수중속고르기	1.83	수 중 0.2m^3	0.00	정밀진동제어		답외구간 절토부		노 체	
수상속고르기	3.97	수 상 0.2m^3	0.00	진동제어(소규모)		노 상		발파 노 상	
속채움유용 수 중	0.00	수중고르기0.5이하	2.26	진동제어(중규모)		노 체		노 체	
수 상	0.00	수상고르기0.5이하	9.51	일반발파		노상준비 기존도로		측구터파기	
수중고르기	0.00	수 중 1.0m^3	4.33	브레이카		절토부	3.1	벌개제근 깎기부	
수상고르기	0.00	수 상 1.0m^3	6.59	흙쌓기 노 상	3.7	비탈면보호 성토부		쌓기부 1.5m이상	
성토고르기 수 중	0.00	수중고르기0.6이상	5.49	노 체	9.2	절토부		1.5m미만	
수 상	4.56	수상고르기0.6이상	7.65	비 다 짐	1.2	녹지대	1.7	전석지반처리 1.0m미만	
필터매트 수 중	0.00	TTP 수 중(신규 5ton)	0.00	되 메 우 기		면고르기 리핑암		1.0m이상	0.9
수 상	6.91	수 상(신규 5ton)	0.00	측구뚝쌓기		발파암		인 력	

경상북도	사 업 명	울릉도 일주도로2 건설공사	위치정보	
	시설/공구		축 척	1 : 100
대 림 산 업	건설분야	토 목 / 건설단계 실시설계	도면번호	C0025002-045

개정번호	날짜	개 정 내 용	과업책임자	분야별책임자	설계자
△					
△					
△					
△1	2015.12.	실시설계 준공	김 성 호	노 정 훈	박 시 철

도 면 명	6지구 횡 단 면 도 (45) (STA.1+970.00~STA.2+000.00)
편철번호	2.116

적용표준 GED-01-1104 V1.5

울릉도 일주도로2 건설공사

횡 단 면 도 (46)

6지구 (STA.2+010.00~STA.2+040.00)

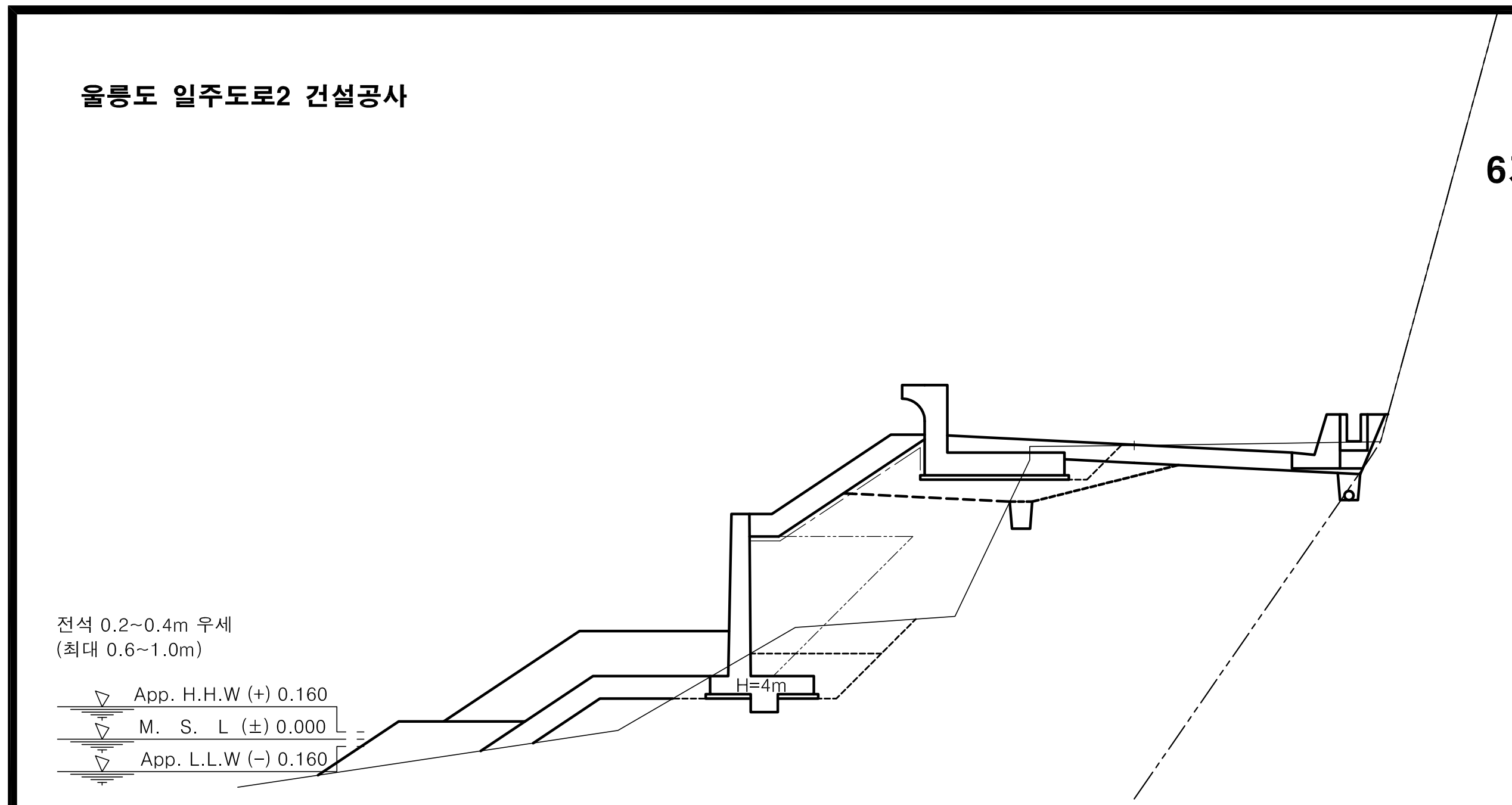

						측점		2+20.00	지반고		6.52	계획고		6.54
No.		2 +20.00				흙깎기	토사	3.0	표토제거 답구간	절토부		암절개면보호식재	리핑암	
기초사석유용	수중	0.00	피복석	수중 0.1m³	0.00		리핑암			노상			발파암	
	수상	1.29		수상 0.1m³	4.35	발파암	미진동굴착			노체		층따기 토사	노상	1.1
	수중속고르기	0.00		수중 0.2m³	0.00		정밀진동제어		답외구간	절토부			노체	
	수상속고르기	4.13		수상 0.2m³	0.00		진동제어(소규모)			노상		층따기 발파	노상	
속채움유용	수중	0.00		수중고르기0.5이하	0.00		진동제어(중규모)			노체			노체	
	수상	0.00		수상고르기0.5이하	10.02		일반발파		노상준비	기존도로		측구터파기		
	수중고르기	0.00		수중 1.0m³	0.00		브레이카			절토부	0.8	벌개제근	깎기부	
	수상고르기	0.00		수상 1.0m³	8.43	흙쌓기	노상	2.0	비탈면보호	성토부			쌓기부 1.5m이상	
성토고르기	수중	0.00		수중고르기0.6이상	0.00		노체	9.3		절토부			쌓기부 1.5m미만	
	수상	4.54		수상고르기0.6이상	10.09		비다짐	0.1		녹지대	0.1	전석지반처리	1.0m미만	
필터매트	수중	0.00	TTP	수중(신규 5ton)	0.00		되메우기			면고르기 리핑암			1.0m이상	0.9
	수상	6.54		수상(신규 5ton)	0.00		측구뚝쌓기			면고르기 발파암			인력	

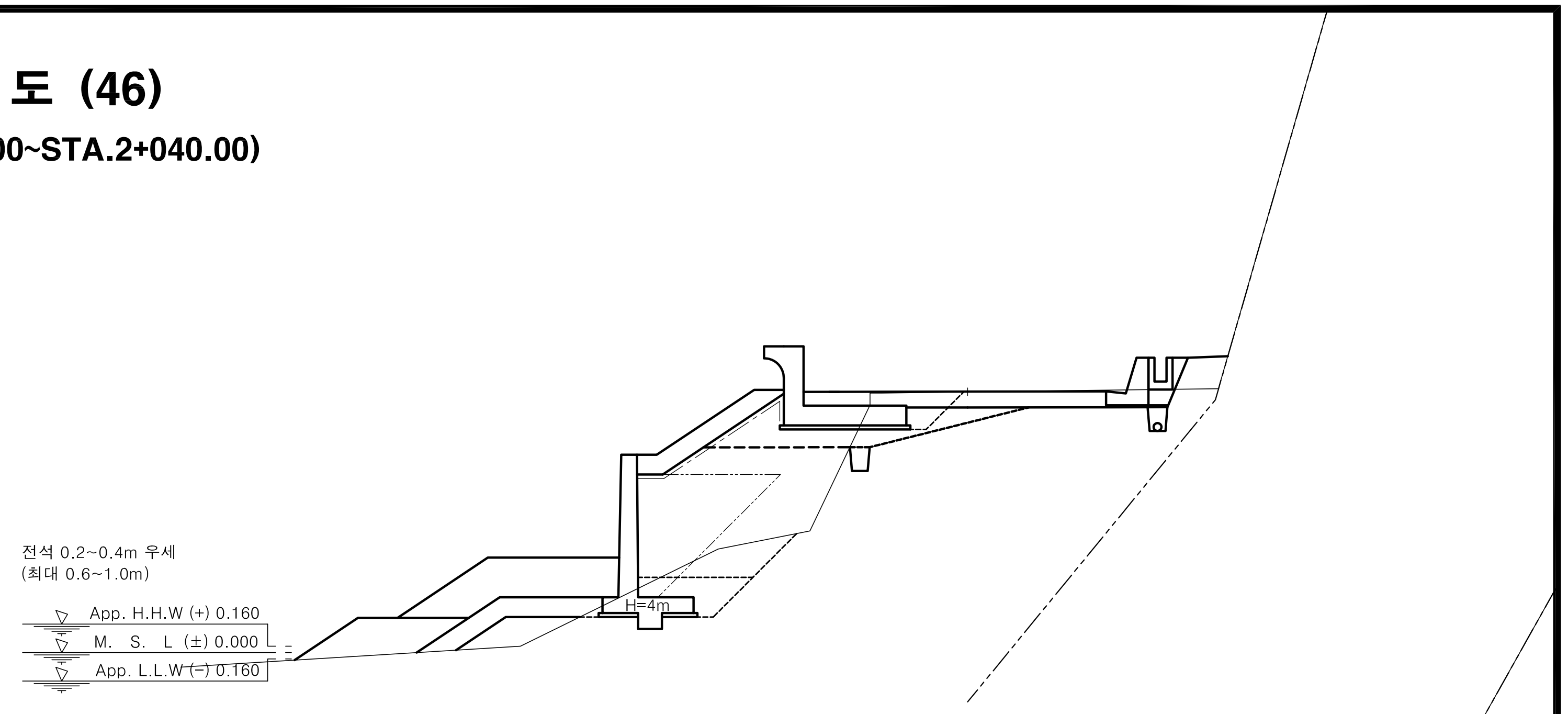

						측점		2+40.00	지반고		6.59	계획고		6.60
No.		2 +40.00				흙깎기	토사	2.3	표토제거 답구간	절토부		암절개면보호식재	리핑암	
기초사석유용	수중	0.00	피복석	수중 0.1m³	0.00		리핑암			노상			발파암	
	수상	1.31		수상 0.1m³	4.17	발파암	미진동굴착			노체		층따기 토사	노상	1.2
	수중속고르기	0.00		수중 0.2m³	0.00		정밀진동제어		답외구간	절토부			노체	
	수상속고르기	3.86		수상 0.2m³	0.00		진동제어(소규모)			노상		층따기 발파	노상	
속채움유용	수중	0.00		수중고르기0.5이하	0.00		진동제어(중규모)			노체			노체	
	수상	0.00		수상고르기0.5이하	9.33		일반발파		노상준비	기존도로		측구터파기		
	수중고르기	0.00		수중 1.0m³	0.00		브레이카			절토부	3.0	벌개제근	깎기부	
	수상고르기	0.00		수상 1.0m³	7.73	흙쌓기	노상	2.2	비탈면보호	성토부			쌓기부 1.5m이상	
성토고르기	수중	0.00		수중고르기0.6이상	0.00		노체	7.6		절토부			쌓기부 1.5m미만	
	수상	4.33		수상고르기0.6이상	8.99		비다짐	0.8		녹지대	1.0	전석지반처리	1.0m미만	
필터매트	수중	0.00	TTP	수중(신규 5ton)	0.00		되메우기			면고르기 리핑암			1.0m이상	0.3
	수상	6.33		수상(신규 5ton)	0.00		측구뚝쌓기			면고르기 발파암			인력	

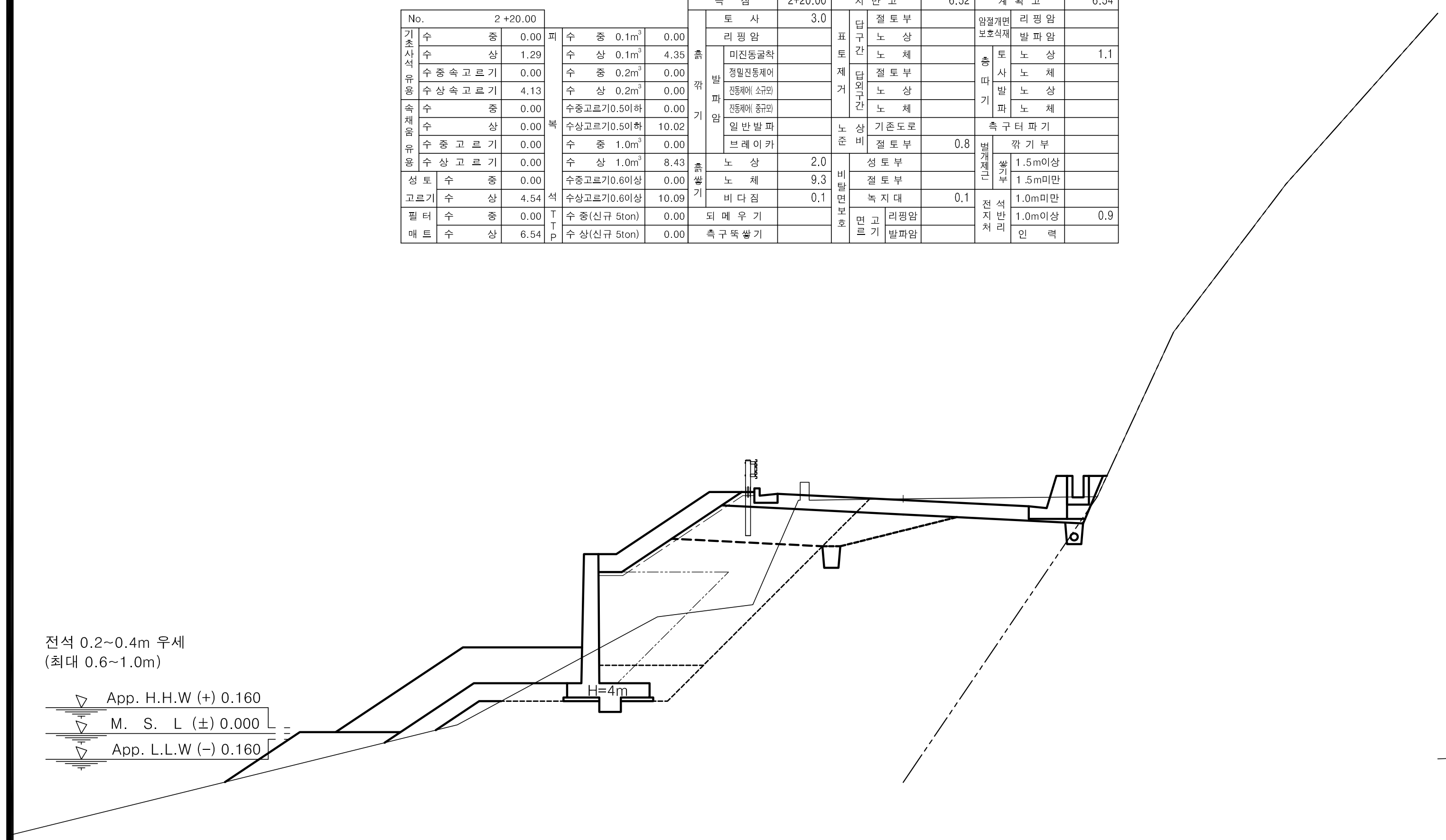

						측점		2+10.00	지반고		6.54	계획고		6.50
No.		2 +10.00				흙깎기	토사	3.5	표토제거 답구간	절토부		암절개면보호식재	리핑암	
기초사석유용	수중	0.00	피복석	수중 0.1m³	0.00		리핑암			노상			발파암	
	수상	0.35		수상 0.1m³	3.76	발파암	미진동굴착			노체		층따기 토사	노상	1.6
	수중속고르기	0.00		수중 0.2m³	0.00		정밀진동제어		답외구간	절토부			노체	
	수상속고르기	3.80		수상 0.2m³	0.00		진동제어(소규모)			노상		층따기 발파	노상	
속채움유용	수중	0.00		수중고르기0.5이하	0.00		진동제어(중규모)			노체			노체	
	수상	0.00		수상고르기0.5이하	10.11		일반발파		노상준비	기존도로		측구터파기		
	수중고르기	0.00		수중 1.0m³	0.00		브레이카			절토부	3.0	벌개제근	깎기부	
	수상고르기	0.00		수상 1.0m³	8.42	흙쌓기	노상	4.0	비탈면보호	성토부			쌓기부 1.5m이상	
성토고르기	수중	0.00		수중고르기0.6이상	0.00		노체	8.8		절토부			쌓기부 1.5m미만	
	수상	4.67		수상고르기0.6이상	11.09		비다짐	0.1		녹지대	0.1	전석지반처리	1.0m미만	
필터매트	수중	0.00	TTP	수중(신규 5ton)	0.00		되메우기			면고르기 리핑암			1.0m이상	
	수상	7.02		수상(신규 5ton)	0.00		측구뚝쌓기			면고르기 발파암			인력	

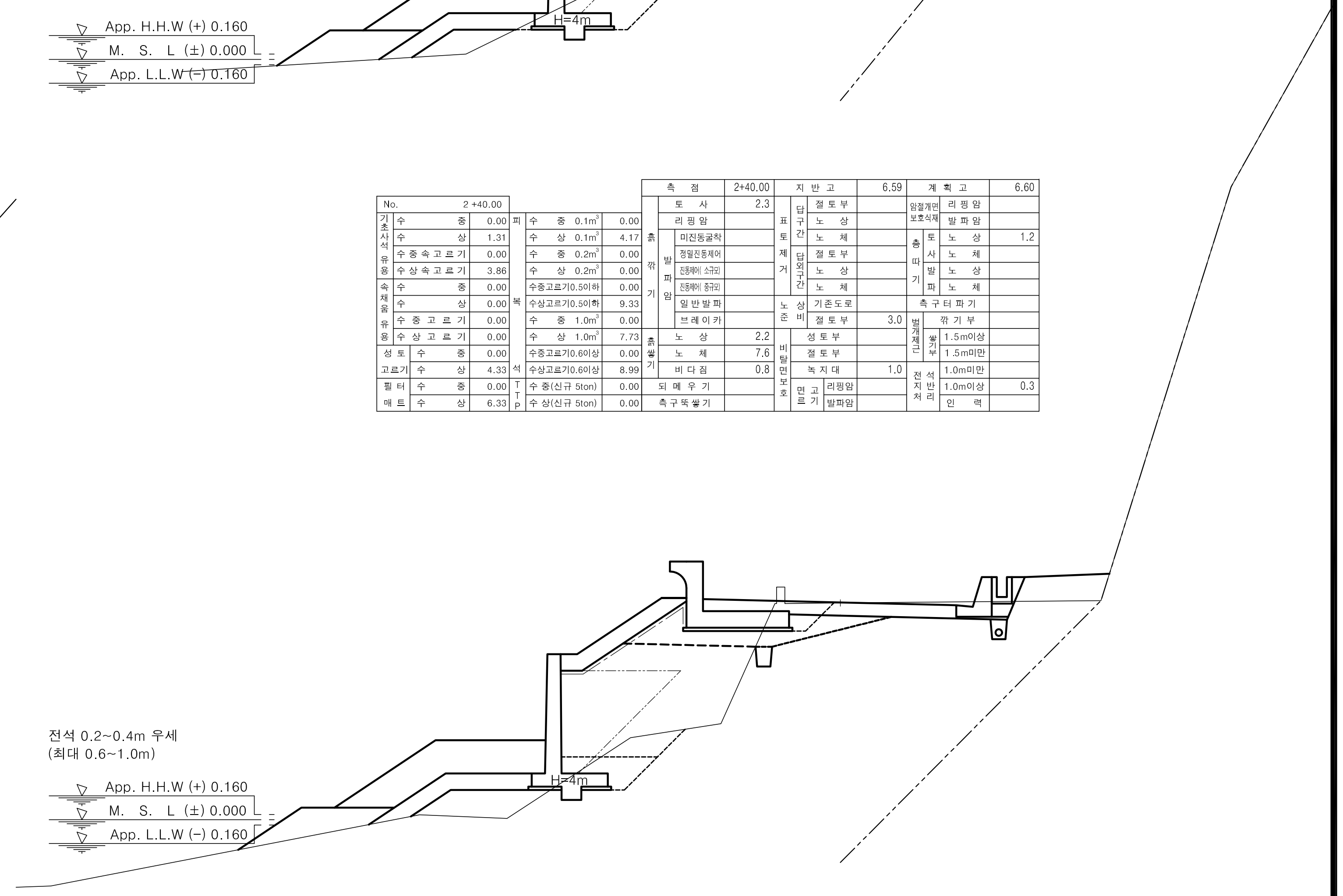

						측점		2+30.00	지반고		6.55	계획고		6.57
No.		2 +30.00				흙깎기	토사	2.6	표토제거 답구간	절토부		암절개면보호식재	리핑암	
기초사석유용	수중	0.00	피복석	수중 0.1m³	0.00		리핑암			노상			발파암	
	수상	2.41		수상 0.1m³	4.35	발파암	미진동굴착			노체		층따기 토사	노상	1.3
	수중속고르기	0.00		수중 0.2m³	0.00		정밀진동제어		답외구간	절토부			노체	
	수상속고르기	3.79		수상 0.2m³	0.00		진동제어(소규모)			노상		층따기 발파	노상	
속채움유용	수중	0.00		수중고르기0.5이하	0.00		진동제어(중규모)			노체			노체	
	수상	0.00		수상고르기0.5이하	10.45		일반발파		노상준비	기존도로		측구터파기		
	수중고르기	0.00		수중 1.0m³	0.00		브레이카			절토부	3.0	벌개제근	깎기부	
	수상고르기	0.00		수상 1.0m³	8.43	흙쌓기	노상	2.2	비탈면보호	성토부			쌓기부 1.5m이상	
성토고르기	수중	0.00		수중고르기0.6이상	0.00		노체	18.2		절토부			쌓기부 1.5m미만	
	수상	4.43		수상고르기0.6이상	10.28		비다짐	2.0		녹지대	2.6	전석지반처리	1.0m미만	
필터매트	수중	0.00	TTP	수중(신규 5ton)	0.00		되메우기			면고르기 리핑암			1.0m이상	1.1
	수상	6.43		수상(신규 5ton)	0.00		측구뚝쌓기			면고르기 발파암			인력	

경상북도	사업명	울릉도 일주도로2 건설공사			위치정보	
	시설/공구				축척	1 : 100
대림산업	건설분야	토목	건설단계	실시설계	도면번호	C0025002-046

개정번호	날짜	개정내용	과업책임자	분야별책임자	설계자
△					
△					
△					
△1	2015.12.	실시설계 준공	김성호	노정훈	박시철

도면명	6지구 횡단면도 (46) (STA.2+010.00~STA.2+040.00)
편철번호	2.117

적용표준 GED-01-1104 V1.5

울릉도 일주도로2 건설공사

횡 단 면 도 (47)

6지구 (STA.2+050.00~STA.2+080.00)

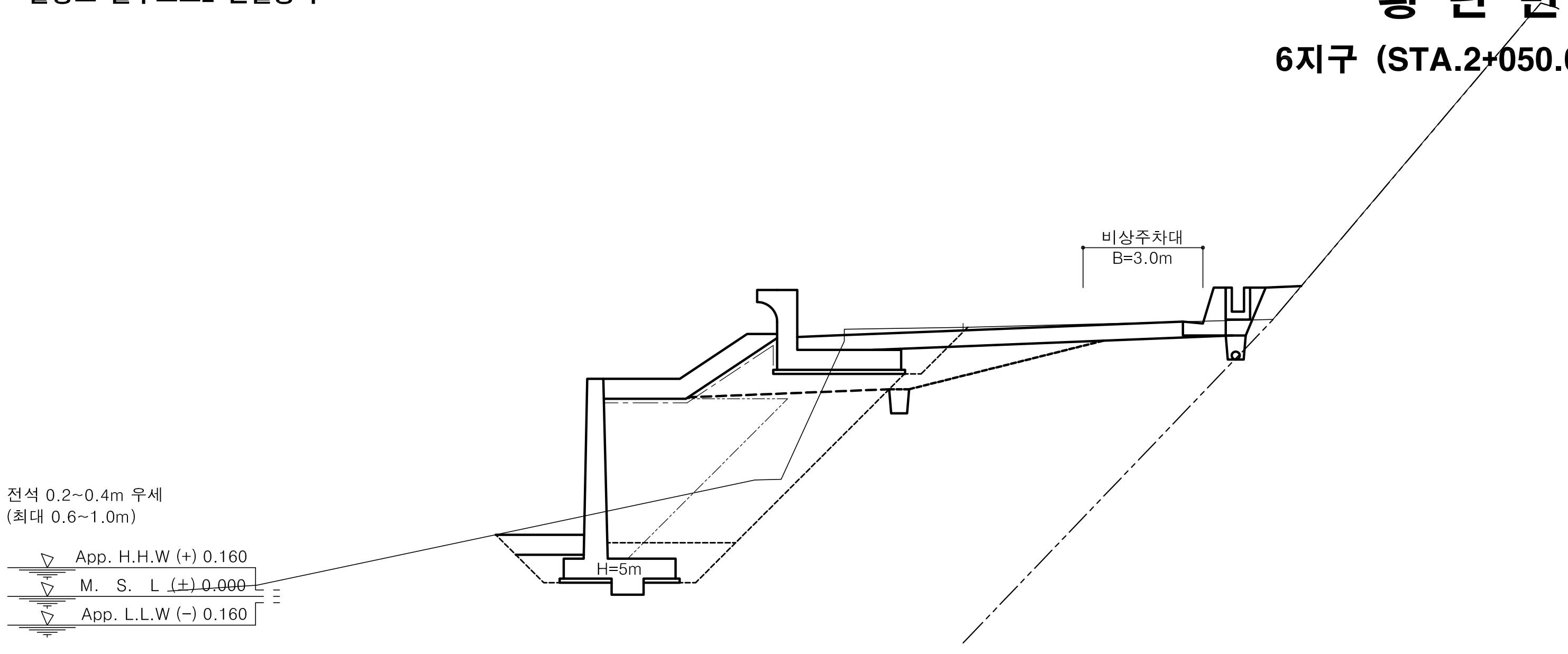

				측점	2+60.00	지반고	6.73	계획고	6.66
No.	2+60.00			흙깎기 토사	3.1	표토제거 답구간 절토부		암절개면보호식재 리핑암	
기초사석유용 수중	0.00	피복석 수중 0.1m^3	0.00	흙깎기 리핑암		표토제거 답구간 노상		암절개면보호식재 발파암	
기초사석유용 수상	0.00	피복석 수상 0.1m^3	3.20	흙깎기 발파암 미진동굴착		표토제거 답구간 노체		층따기 토사 노상	2.2
기초사석유용 수중속고르기	0.00	피복석 수중 0.2m^3	0.00	흙깎기 발파암 정밀진동제어		표토제거 답외구간 절토부		층따기 토사 노체	
기초사석유용 수상속고르기	0.00	피복석 수상 0.2m^3	0.00	흙깎기 발파암 진동제어(소규모)		표토제거 답외구간 노상		층따기 발파 노상	
속채움유용 수중	0.00	피복석 수중고르기0.5이하	0.00	흙깎기 발파암 진동제어(중규모)		표토제거 답외구간 노체		층따기 발파 노체	
속채움유용 수상	0.64	피복석 수상고르기0.5이하	6.90	흙깎기 발파암 일반발파		노상준비 기존도로		측구터파기	
속채움유용 수중고르기	0.00	피복석 수중 1.0m^3	0.00	흙깎기 발파암 브레이카		노상준비 절토부	3.1	벌개제근 깍기부	
속채움유용 수상고르기	1.70	피복석 수상 1.0m^3	0.00	흙쌓기 노상	2.9	비탈면보호 성토부		벌개제근 쌓기부 1.5m이상	
성토고르기 수중	0.00	피복석 수중고르기0.6이상	0.00	흙쌓기 노체	9.0	비탈면보호 절토부		벌개제근 쌓기부 1.5m미만	
성토고르기 수상	4.80	피복석 수상고르기0.6이상	0.00	흙쌓기 비다짐	0.6	비탈면보호 녹지대	0.9	전석지반처리 1.0m미만	
필터매트 수중	0.00	TTP 수중(신규 5ton)	0.00	되메우기		비탈면보호 면고르기 리핑암		전석지반처리 1.0m이상	
필터매트 수상	6.80	TTP 수상(신규 5ton)	0.00	측구뚝쌓기		비탈면보호 면고르기 발파암		전석지반처리 인력	

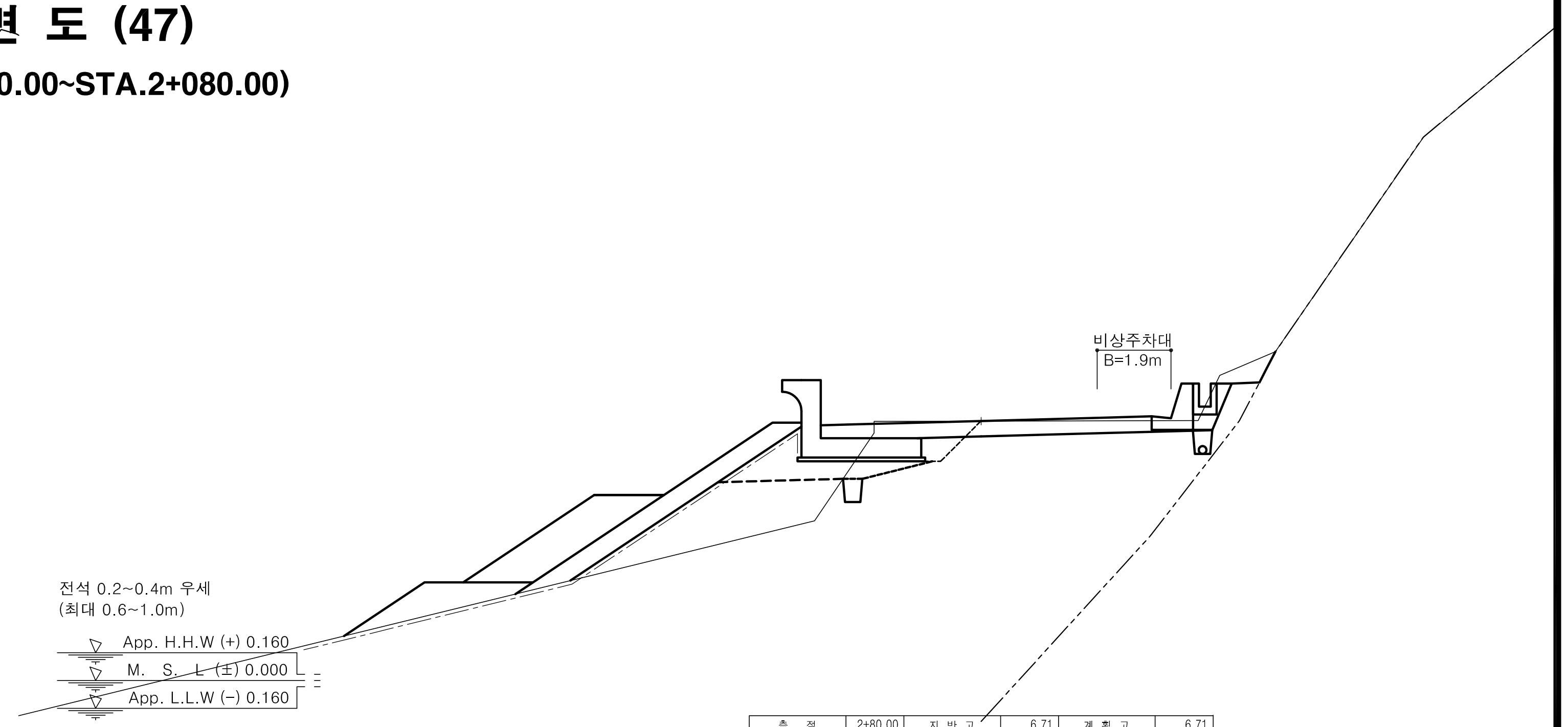

				측점	2+80.00	지반고	6.71	계획고	6.71
No.	2+80.00			흙깎기 토사	2.9	표토제거 답구간 절토부		암절개면보호식재 리핑암	
기초사석유용 수중	0.00	피복석 수중 0.1m^3	0.00	흙깎기 리핑암		표토제거 답구간 노상		암절개면보호식재 발파암	
기초사석유용 수상	0.00	피복석 수상 0.1m^3	3.83	흙깎기 발파암 미진동굴착		표토제거 답구간 노체		층따기 토사 노상	0.6
기초사석유용 수중속고르기	0.00	피복석 수중 0.2m^3	0.00	흙깎기 발파암 정밀진동제어		표토제거 답외구간 절토부		층따기 토사 노체	
기초사석유용 수상속고르기	0.00	피복석 수상 0.2m^3	0.00	흙깎기 발파암 진동제어(소규모)		표토제거 답외구간 노상		층따기 발파 노상	
속채움유용 수중	0.00	피복석 수중고르기0.5이하	0.00	흙깎기 발파암 진동제어(중규모)		표토제거 답외구간 노체		층따기 발파 노체	
속채움유용 수상	0.00	피복석 수상고르기0.5이하	8.74	흙깎기 발파암 일반발파		노상준비 기존도로		측구터파기	
속채움유용 수중고르기	0.00	피복석 수중 1.0m^3	0.00	흙깎기 발파암 브레이카		노상준비 절토부	5.9	벌개제근 깍기부	
속채움유용 수상고르기	0.00	피복석 수상 1.0m^3	6.44	흙쌓기 노상	2.1	비탈면보호 성토부		벌개제근 쌓기부 1.5m이상	
성토고르기 수중	0.00	피복석 수중고르기0.6이상	0.00	흙쌓기 노체	6.8	비탈면보호 절토부		벌개제근 쌓기부 1.5m미만	
성토고르기 수상	7.18	피복석 수상고르기0.6이상	9.38	흙쌓기 비다짐		비탈면보호 녹지대	0.7	전석지반처리 1.0m미만	
필터매트 수중	0.00	TTP 수중(신규 5ton)	0.00	되메우기		비탈면보호 면고르기 리핑암		전석지반처리 1.0m이상	6.3
필터매트 수상	15.21	TTP 수상(신규 5ton)	0.00	측구뚝쌓기		비탈면보호 면고르기 발파암		전석지반처리 인력	

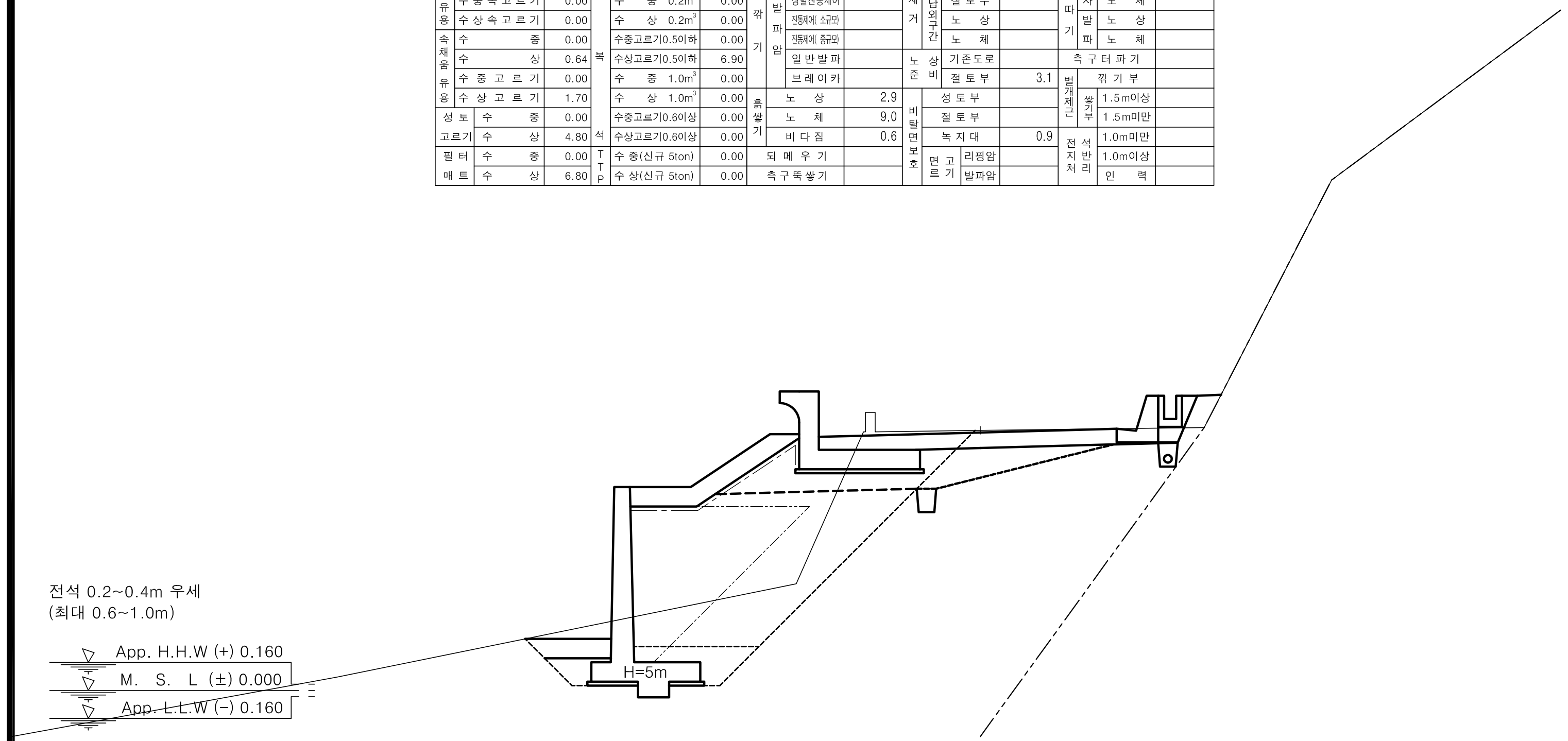

				측점	2+50.00	지반고	6.68	계획고	6.63
No.	2+50.00			흙깎기 토사	2.3	표토제거 답구간 절토부		암절개면보호식재 리핑암	
기초사석유용 수중	0.00	피복석 수중 0.1m^3	0.00	흙깎기 리핑암		표토제거 답구간 노상		암절개면보호식재 발파암	
기초사석유용 수상	0.00	피복석 수상 0.1m^3	3.24	흙깎기 발파암 미진동굴착		표토제거 답구간 노체		층따기 토사 노상	2.3
기초사석유용 수중속고르기	0.00	피복석 수중 0.2m^3	0.00	흙깎기 발파암 정밀진동제어		표토제거 답외구간 절토부		층따기 토사 노체	
기초사석유용 수상속고르기	0.00	피복석 수상 0.2m^3	0.00	흙깎기 발파암 진동제어(소규모)		표토제거 답외구간 노상		층따기 발파 노상	
속채움유용 수중	0.00	피복석 수중고르기0.5이하	0.00	흙깎기 발파암 진동제어(중규모)		표토제거 답외구간 노체		층따기 발파 노체	
속채움유용 수상	0.64	피복석 수상고르기0.5이하	6.97	흙깎기 발파암 일반발파		노상준비 기존도로		측구터파기	
속채움유용 수중고르기	0.00	피복석 수중 1.0m^3	0.00	흙깎기 발파암 브레이카		노상준비 절토부	1.2	벌개제근 깍기부	
속채움유용 수상고르기	1.70	피복석 수상 1.0m^3	0.00	흙쌓기 노상	3.3	비탈면보호 성토부		벌개제근 쌓기부 1.5m이상	
성토고르기 수중	0.00	피복석 수중고르기0.6이상	0.00	흙쌓기 노체	10.3	비탈면보호 절토부		벌개제근 쌓기부 1.5m미만	
성토고르기 수상	4.87	피복석 수상고르기0.6이상	0.00	흙쌓기 비다짐	0.5	비탈면보호 녹지대	0.6	전석지반처리 1.0m미만	
필터매트 수중	0.00	TTP 수중(신규 5ton)	0.00	되메우기		비탈면보호 면고르기 리핑암		전석지반처리 1.0m이상	
필터매트 수상	6.87	TTP 수상(신규 5ton)	0.00	측구뚝쌓기		비탈면보호 면고르기 발파암		전석지반처리 인력	

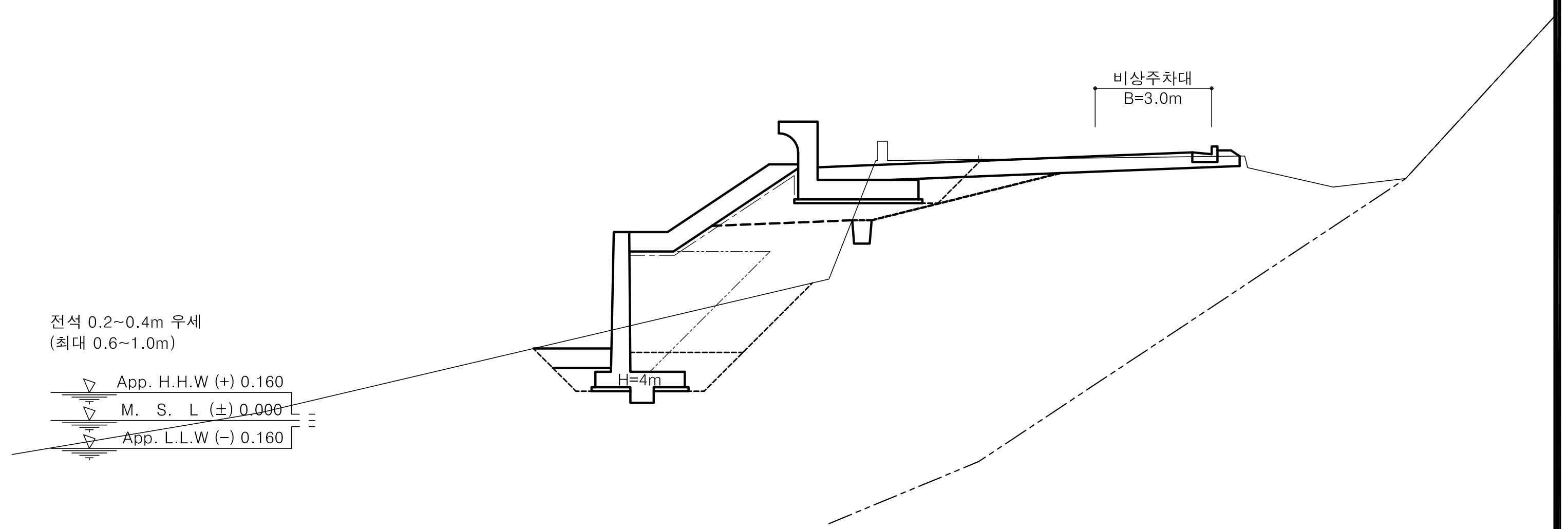

				측점	2+70.00	지반고	6.72	계획고	6.69
No.	2+70.00			흙깎기 토사	2.4	표토제거 답구간 절토부		암절개면보호식재 리핑암	
기초사석유용 수중	0.00	피복석 수중 0.1m^3	0.00	흙깎기 리핑암		표토제거 답구간 노상		암절개면보호식재 발파암	
기초사석유용 수상	0.00	피복석 수상 0.1m^3	3.20	흙깎기 발파암 미진동굴착		표토제거 답구간 노체		층따기 토사 노상	1.4
기초사석유용 수중속고르기	0.00	피복석 수중 0.2m^3	0.00	흙깎기 발파암 정밀진동제어		표토제거 답외구간 절토부		층따기 토사 노체	
기초사석유용 수상속고르기	0.00	피복석 수상 0.2m^3	0.00	흙깎기 발파암 진동제어(소규모)		표토제거 답외구간 노상		층따기 발파 노상	
속채움유용 수중	0.00	피복석 수중고르기0.5이하	0.00	흙깎기 발파암 진동제어(중규모)		표토제거 답외구간 노체		층따기 발파 노체	
속채움유용 수상	0.51	피복석 수상고르기0.5이하	6.89	흙깎기 발파암 일반발파		노상준비 기존도로		측구터파기	
속채움유용 수중고르기	0.00	피복석 수중 1.0m^3	0.00	흙깎기 발파암 브레이카		노상준비 절토부	4.6	벌개제근 깍기부	
속채움유용 수상고르기	1.50	피복석 수상 1.0m^3	0.00	흙쌓기 노상	2.2	비탈면보호 성토부	0.3	벌개제근 쌓기부 1.5m이상	
성토고르기 수중	0.00	피복석 수중고르기0.6이상	0.00	흙쌓기 노체	7.9	비탈면보호 절토부		벌개제근 쌓기부 1.5m미만	
성토고르기 수상	4.99	피복석 수상고르기0.6이상	0.00	흙쌓기 비다짐		비탈면보호 녹지대		전석지반처리 1.0m미만	
필터매트 수중	0.00	TTP 수중(신규 5ton)	0.00	되메우기		비탈면보호 면고르기 리핑암		전석지반처리 1.0m이상	0.4
필터매트 수상	6.99	TTP 수상(신규 5ton)	0.00	측구뚝쌓기		비탈면보호 면고르기 발파암		전석지반처리 인력	

경상북도	사업명	울릉도 일주도로2 건설공사			위치정보	
	시설/공구				축척	1 : 100
대림산업	건설분야	토목	건설단계	실시설계	도면번호	C0025002-047

개정번호	날짜	개정내용	과업책임자	분야별책임자	설계자
△					
△					
△					
△1	2015.12.	실시설계 준공	김성호	노정훈	박시철

도면명	6지구 횡단면도(47) (STA.2+050.00~STA.2+080.00)
편철번호	2.118

적용표준 GED-01-1104 V1.5

울릉도 일주도로2 건설공사

횡 단 면 도 (48)

6지구 (STA.2+100.00~STA.2+160.00)

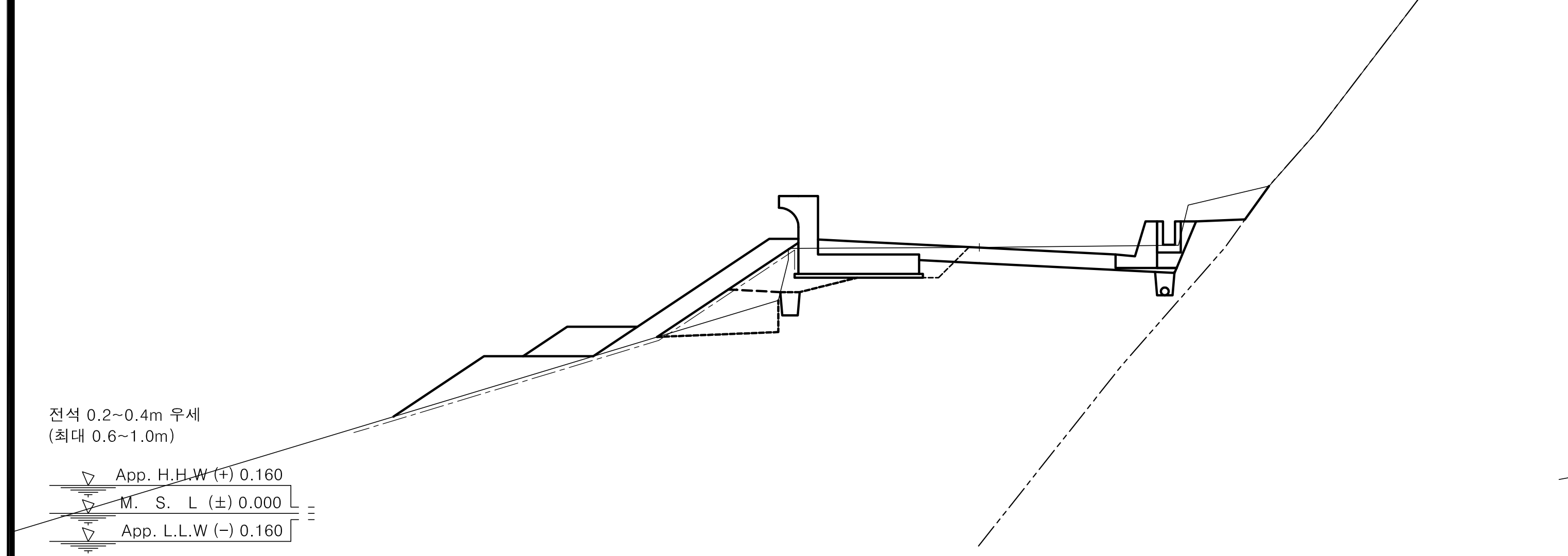

No.	2 +120.00				
기초사석유용	수중	0.00	피복석	수중 $0.1m^3$	0.00
기초사석유용	수상	0.00	피복석	수상 $0.1m^3$	2.49
기초사석유용	수중속고르기	0.00	피복석	수중 $0.2m^3$	0.00
기초사석유용	수상속고르기	0.00	피복석	수상 $0.2m^3$	0.00
속채움유용	수중	0.00	피복석	수중고르기0.5이하	0.00
속채움유용	수상	0.00	피복석	수상고르기0.5이하	6.20
속채움유용	수중고르기	0.00	피복석	수중 $1.0m^3$	0.00
속채움유용	수상고르기	0.00	피복석	수상 $1.0m^3$	3.55
성토고르기	수중	0.00	피복석	수중고르기0.6이상	0.00
성토고르기	수상	4.37	피복석	수상고르기0.6이상	6.97
필터매트	수중	0.00	TTP	수중(신규 5ton)	0.00
필터매트	수상	13.45	TTP	수상(신규 5ton)	0.00

측점	2+120.00	지반고	6.84	계획고	6.84
흙깎기 토사	4.3	표토제거 답구간 절토부		암절개면보호식재 리핑암	
흙깎기 리핑암		표토제거 답구간 노상		암절개면보호식재 발파암	
흙깎기 발파암 미진동굴착		표토제거 답구간 노체		층따기 토사 노상	0.7
흙깎기 발파암 정밀진동제어		표토제거 답외구간 절토부		층따기 토사 노체	1.3
흙깎기 발파암 진동제어(소규모)		표토제거 답외구간 노상		층따기 발파 노상	
흙깎기 발파암 진동제어(중규모)		표토제거 답외구간 노체		층따기 발파 노체	
흙깎기 발파암 일반발파		노상준비 기존도로		측구터파기	
흙깎기 발파암 브레이카		노상준비 절토부	5.2	벌개제근 깎기부	
흙쌓기 노상	0.8	비탈면보호 성토부		벌개제근 쌓기부 1.5m이상	
흙쌓기 노체	1.2	비탈면보호 절토부		벌개제근 쌓기부 1.5m미만	
흙쌓기 비다짐		비탈면보호 녹지대	1.3	전석지반처리 1.0m미만	
되메우기		면고르기 리핑암		전석지반처리 1.0m이상	3.1
측구뚝쌓기		면고르기 발파암		전석지반처리 인력	

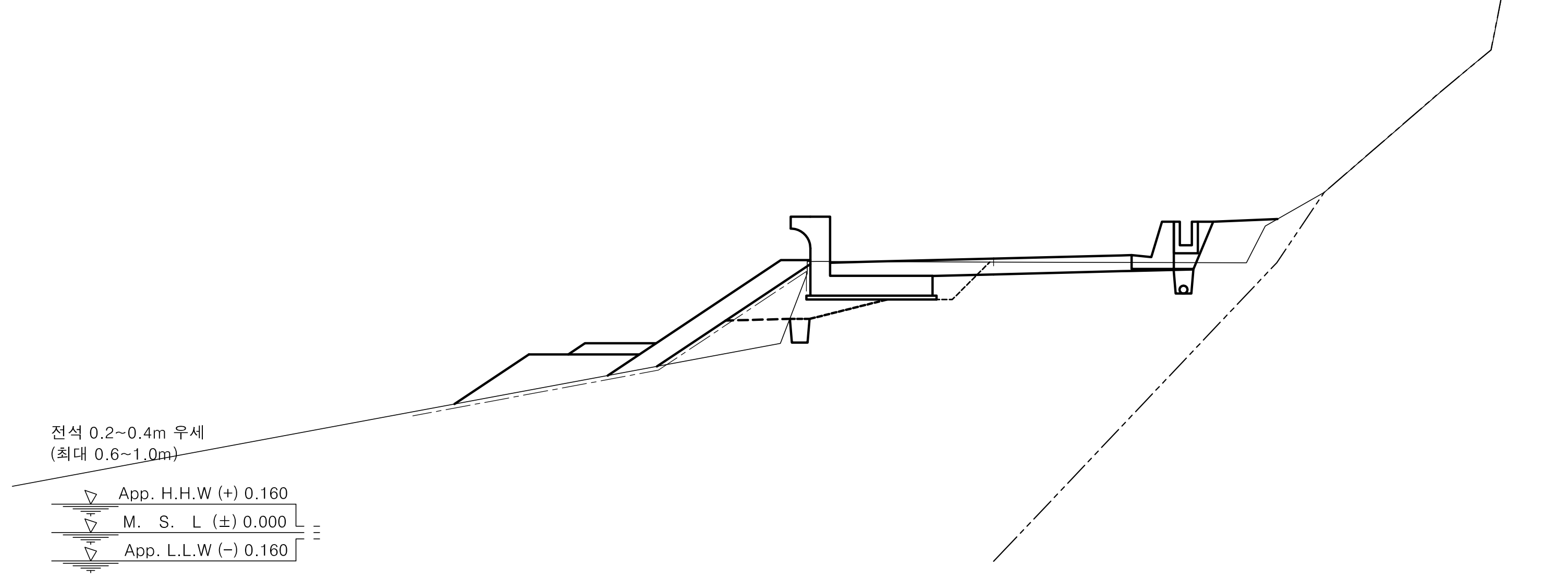

No.	2 +160.00				
기초사석유용	수중	0.00	피복석	수중 $0.1m^3$	0.00
기초사석유용	수상	0.00	피복석	수상 $0.1m^3$	2.52
기초사석유용	수중속고르기	0.00	피복석	수중 $0.2m^3$	0.00
기초사석유용	수상속고르기	0.00	피복석	수상 $0.2m^3$	0.00
속채움유용	수중	0.00	피복석	수중고르기0.5이하	0.00
속채움유용	수상	0.00	피복석	수상고르기0.5이하	6.03
속채움유용	수중고르기	0.00	피복석	수중 $1.0m^3$	0.00
속채움유용	수상고르기	0.00	피복석	수상 $1.0m^3$	3.02
성토고르기	수중	0.00	피복석	수중고르기0.6이상	0.00
성토고르기	수상	4.68	피복석	수상고르기0.6이상	5.58
필터매트	수중	0.00	TTP	수중(신규 5ton)	0.00
필터매트	수상	11.90	TTP	수상(신규 5ton)	0.00

측점	2+160.00	지반고	6.86	계획고	6.95
흙깎기 토사	1.3	표토제거 답구간 절토부		암절개면보호식재 리핑암	
흙깎기 리핑암		표토제거 답구간 노상		암절개면보호식재 발파암	
흙깎기 발파암 미진동굴착		표토제거 답구간 노체		층따기 토사 노상	0.8
흙깎기 발파암 정밀진동제어		표토제거 답외구간 절토부		층따기 토사 노체	
흙깎기 발파암 진동제어(소규모)		표토제거 답외구간 노상		층따기 발파 노상	
흙깎기 발파암 진동제어(중규모)		표토제거 답외구간 노체		층따기 발파 노체	
흙깎기 발파암 일반발파		노상준비 기존도로		측구터파기	
흙깎기 발파암 브레이카		노상준비 절토부	5.0	벌개제근 깎기부	
흙쌓기 노상	1.1	비탈면보호 성토부		벌개제근 쌓기부 1.5m이상	
흙쌓기 노체	1.8	비탈면보호 절토부		벌개제근 쌓기부 1.5m미만	
흙쌓기 비다짐	1.4	비탈면보호 녹지대	1.6	전석지반처리 1.0m미만	
되메우기		면고르기 리핑암		전석지반처리 1.0m이상	3.1
측구뚝쌓기		면고르기 발파암		전석지반처리 인력	

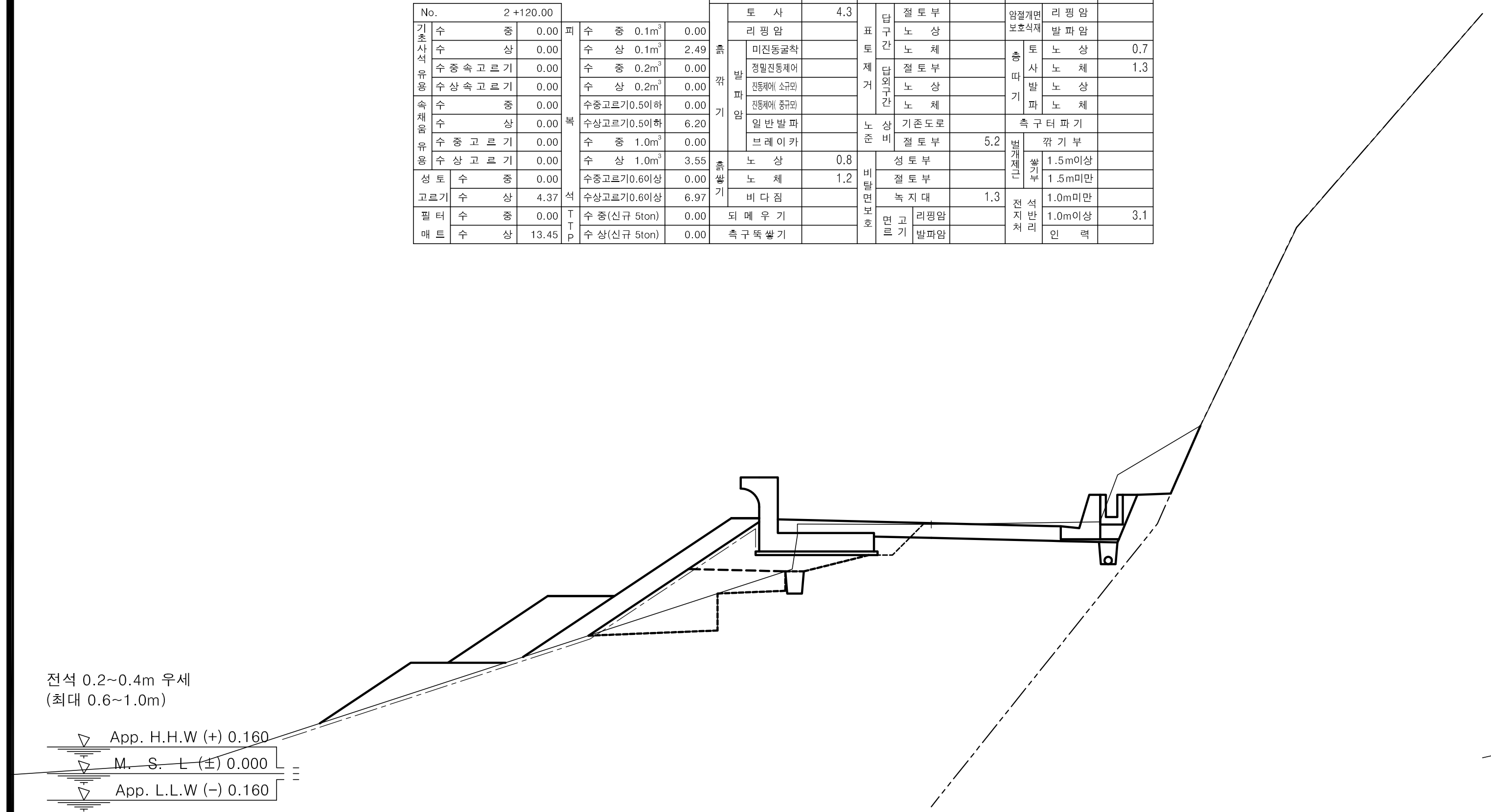

No.	2 +100.00				
기초사석유용	수중	0.00	피복석	수중 $0.1m^3$	0.00
기초사석유용	수상	0.00	피복석	수상 $0.1m^3$	3.12
기초사석유용	수중속고르기	0.00	피복석	수중 $0.2m^3$	0.00
기초사석유용	수상속고르기	0.00	피복석	수상 $0.2m^3$	0.00
속채움유용	수중	0.00	피복석	수중고르기0.5이하	0.00
속채움유용	수상	0.00	피복석	수상고르기0.5이하	8.27
속채움유용	수중고르기	0.00	피복석	수중 $1.0m^3$	0.00
속채움유용	수상고르기	0.00	피복석	수상 $1.0m^3$	5.33
성토고르기	수중	0.00	피복석	수중고르기0.6이상	0.00
성토고르기	수상	5.55	피복석	수상고르기0.6이상	9.01
필터매트	수중	0.00	TTP	수중(신규 5ton)	0.00
필터매트	수상	15.19	TTP	수상(신규 5ton)	0.00

측점	2+100.00	지반고	6.74	계획고	6.78
흙깎기 토사	5.0	표토제거 답구간 절토부		암절개면보호식재 리핑암	
흙깎기 리핑암		표토제거 답구간 노상		암절개면보호식재 발파암	
흙깎기 발파암 미진동굴착		표토제거 답구간 노체		층따기 토사 노상	0.5
흙깎기 발파암 정밀진동제어		표토제거 답외구간 절토부		층따기 토사 노체	
흙깎기 발파암 진동제어(소규모)		표토제거 답외구간 노상		층따기 발파 노상	
흙깎기 발파암 진동제어(중규모)		표토제거 답외구간 노체		층따기 발파 노체	
흙깎기 발파암 일반발파		노상준비 기존도로		측구터파기	
흙깎기 발파암 브레이카		노상준비 절토부	5.1	벌개제근 깎기부	
흙쌓기 노상	1.6	비탈면보호 성토부	5.7	벌개제근 쌓기부 1.5m이상	
흙쌓기 노체	2.4	비탈면보호 절토부		벌개제근 쌓기부 1.5m미만	
흙쌓기 비다짐		비탈면보호 녹지대	0.9	전석지반처리 1.0m미만	
되메우기		면고르기 리핑암		전석지반처리 1.0m이상	5.5
측구뚝쌓기		면고르기 발파암		전석지반처리 인력	

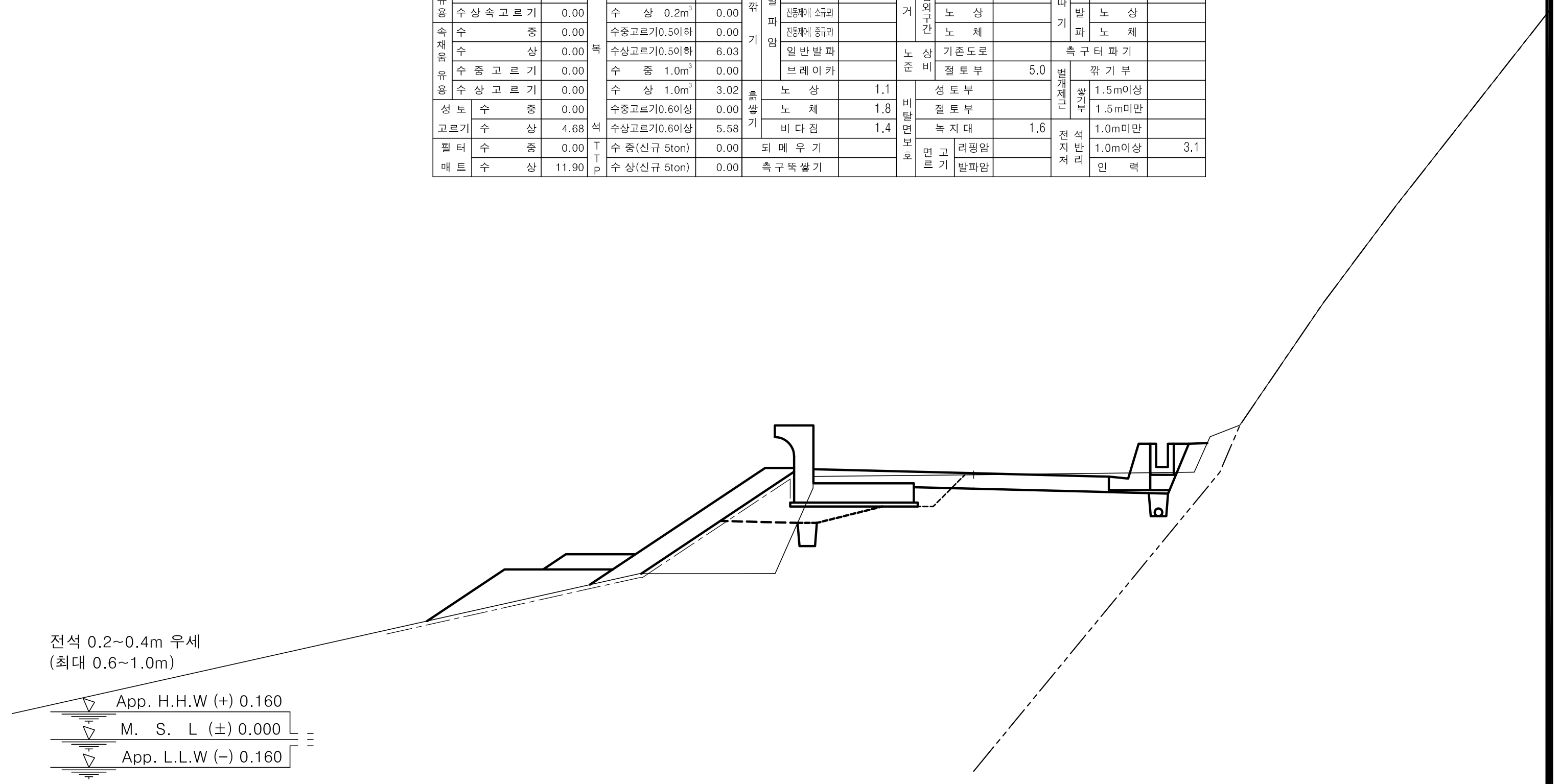

No.	2 +140.00				
기초사석유용	수중	0.00	피복석	수중 $0.1m^3$	0.00
기초사석유용	수상	0.00	피복석	수상 $0.1m^3$	2.58
기초사석유용	수중속고르기	0.00	피복석	수중 $0.2m^3$	0.00
기초사석유용	수상속고르기	0.00	피복석	수상 $0.2m^3$	0.00
속채움유용	수중	0.00	피복석	수중고르기0.5이하	0.00
속채움유용	수상	0.00	피복석	수상고르기0.5이하	6.20
속채움유용	수중고르기	0.00	피복석	수중 $1.0m^3$	0.00
속채움유용	수상고르기	0.00	피복석	수상 $1.0m^3$	3.13
성토고르기	수중	0.00	피복석	수중고르기0.6이상	0.00
성토고르기	수상	4.76	피복석	수상고르기0.6이상	5.92
필터매트	수중	0.00	TTP	수중(신규 5ton)	0.00
필터매트	수상	12.44	TTP	수상(신규 5ton)	0.00

측점	2+140.00	지반고	6.86	계획고	6.90
흙깎기 토사	2.5	표토제거 답구간 절토부		암절개면보호식재 리핑암	
흙깎기 리핑암		표토제거 답구간 노상		암절개면보호식재 발파암	
흙깎기 발파암 미진동굴착		표토제거 답구간 노체		층따기 토사 노상	0.5
흙깎기 발파암 정밀진동제어		표토제거 답외구간 절토부		층따기 토사 노체	
흙깎기 발파암 진동제어(소규모)		표토제거 답외구간 노상		층따기 발파 노상	
흙깎기 발파암 진동제어(중규모)		표토제거 답외구간 노체		층따기 발파 노체	
흙깎기 발파암 일반발파		노상준비 기존도로		측구터파기	
흙깎기 발파암 브레이카		노상준비 절토부	5.1	벌개제근 깎기부	
흙쌓기 노상	1.3	비탈면보호 성토부		벌개제근 쌓기부 1.5m이상	
흙쌓기 노체	3.7	비탈면보호 절토부		벌개제근 쌓기부 1.5m미만	
흙쌓기 비다짐	0.3	비탈면보호 녹지대	0.5	전석지반처리 1.0m미만	
되메우기		면고르기 리핑암		전석지반처리 1.0m이상	3.5
측구뚝쌓기		면고르기 발파암		전석지반처리 인력	

경상북도	사업명	울릉도 일주도로2 건설공사			위치정보		도면명	6지구 횡 단 면 도 (48) (STA.2+100.00~STA.2+160.00)
	시설/공구				축 척	1 : 100		
대 림 산 업	건설분야	토 목	건설단계	실시설계	도면번호	C0025002-048	편철번호	2.119

개정번호	날짜	개 정 내 용	과업책임자	분야별책임자	설계자
△					
△					
△					
△1	2015.12.	실시설계 준공	김 성 호	노 정 훈	박 시 철

적용표준 GED-01-1104 V1.5

울릉도 일주도로2 건설공사

횡 단 면 도 (49)

6지구 (STA.2+180.00~STA.2+240.00)

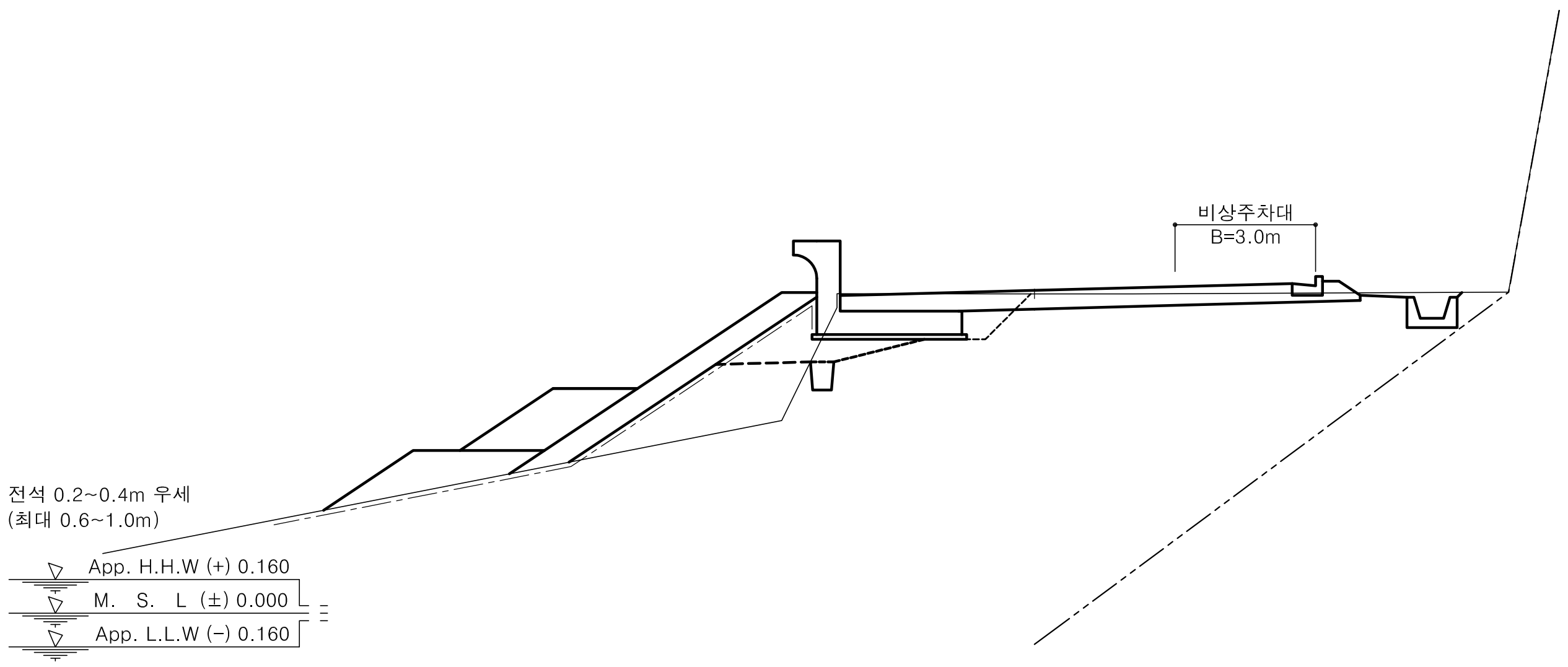

No.	2 +200.00				
기초사석유용	수 중	0.00	피복석	수 중 0.1m³	0.00
	수 상	0.00		수 상 0.1m³	3.37
	수중속고르기	0.00		수 중 0.2m³	0.00
	수상속고르기	0.00		수 상 0.2m³	0.00
속채움유용	수 중	0.00		수중고르기0.5이하	0.00
	수 상	0.00		수상고르기0.5이하	7.74
	수 중 고 르 기	0.00		수 중 1.0m³	0.00
	수 상 고 르 기	0.00		수 상 1.0m³	4.88
성토고르기	수 중	0.00		수중고르기0.6이상	0.00
	수 상	6.36		수상고르기0.6이상	7.49
필터매트	수 중	0.00	TTP	수 중(신규 5ton)	0.00
	수 상	13.70		수 상(신규 5ton)	0.00

측 점		2+200.00	지 반 고		6.82	계 획 고		6.90
흙깎기	토 사	1.9	표토제거 답구간	절토부		암절개면보호식재	리핑암	
	리핑암			노 상			발파암	
	발파암 미진동굴착			노 체		층따기 토사	노 상	0.7
	정밀진동제어		답외구간	절토부			노 체	
	진동제어(소규모)			노 상		발파	노 상	
	진동제어(중규모)			노 체			노 체	
	일반발파		노상준비	기존도로		측구터파기		
	브레이카			절토부	7.4	벌개제근	깎기부	
흙쌓기	노 상	1.5	비탈면보호	성토부	0.5	쌓기부	1.5m이상	
	노 체	4.6		절토부	0.1		1.5m미만	
	비다짐			녹지대		전석지반처리	1.0m미만	
되메우기			면고르기	리핑암			1.0m이상	4.5
측구뚝쌓기				발파암			인 력	

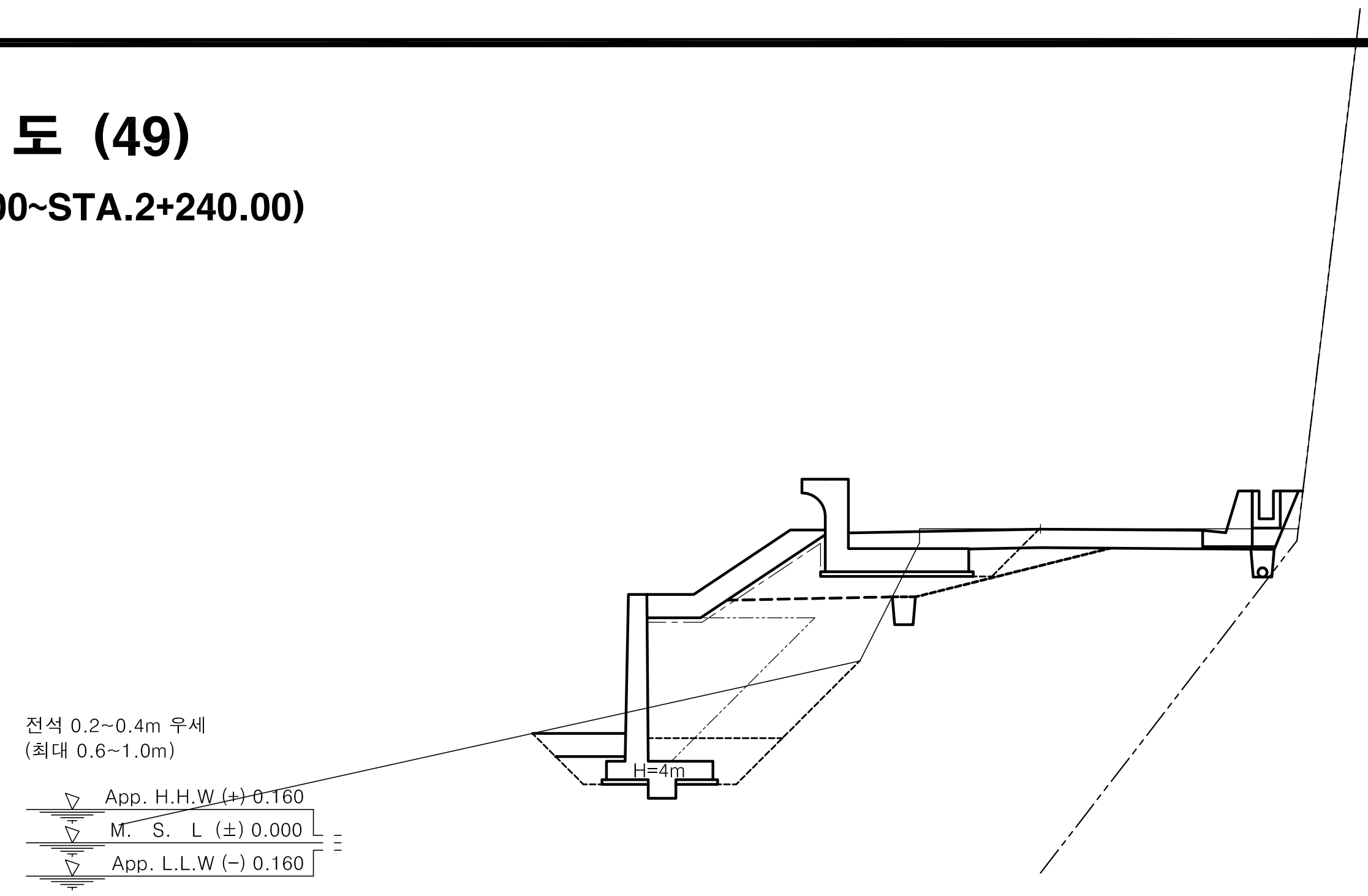

No.	2 +240.00				
기초사석유용	수 중	0.00	피복석	수 중 0.1m³	0.00
	수 상	0.00		수 상 0.1m³	2.89
	수중속고르기	0.00		수 중 0.2m³	0.00
	수상속고르기	0.00		수 상 0.2m³	0.00
속채움유용	수 중	0.00		수중고르기0.5이하	0.00
	수 상	0.51		수상고르기0.5이하	6.28
	수 중 고 르 기	0.00		수 중 1.0m³	0.00
	수 상 고 르 기	1.50		수 상 1.0m³	0.00
성토고르기	수 중	0.00		수중고르기0.6이상	0.00
	수 상	4.39		수상고르기0.6이상	0.00
필터매트	수 중	0.00	TTP	수 중(신규 5ton)	0.00
	수 상	6.39		수 상(신규 5ton)	0.00

측 점		2+240.00	지 반 고		6.78	계 획 고		6.78
흙깎기	토 사	2.3	표토제거 답구간	절토부		암절개면보호식재	리핑암	
	리핑암			노 상			발파암	
	발파암 미진동굴착			노 체		층따기 토사	노 상	1.2
	정밀진동제어		답외구간	절토부			노 체	
	진동제어(소규모)			노 상		발파	노 상	
	진동제어(중규모)			노 체			노 체	
	일반발파		노상준비	기존도로		측구터파기		
	브레이카			절토부	3.0	벌개제근	깎기부	
흙쌓기	노 상	2.2	비탈면보호	성토부		쌓기부	1.5m이상	
	노 체	6.3		절토부			1.5m미만	
	비다짐	0.2		녹지대	0.1	전석지반처리	1.0m미만	
되메우기			면고르기	리핑암			1.0m이상	
측구뚝쌓기				발파암			인 력	

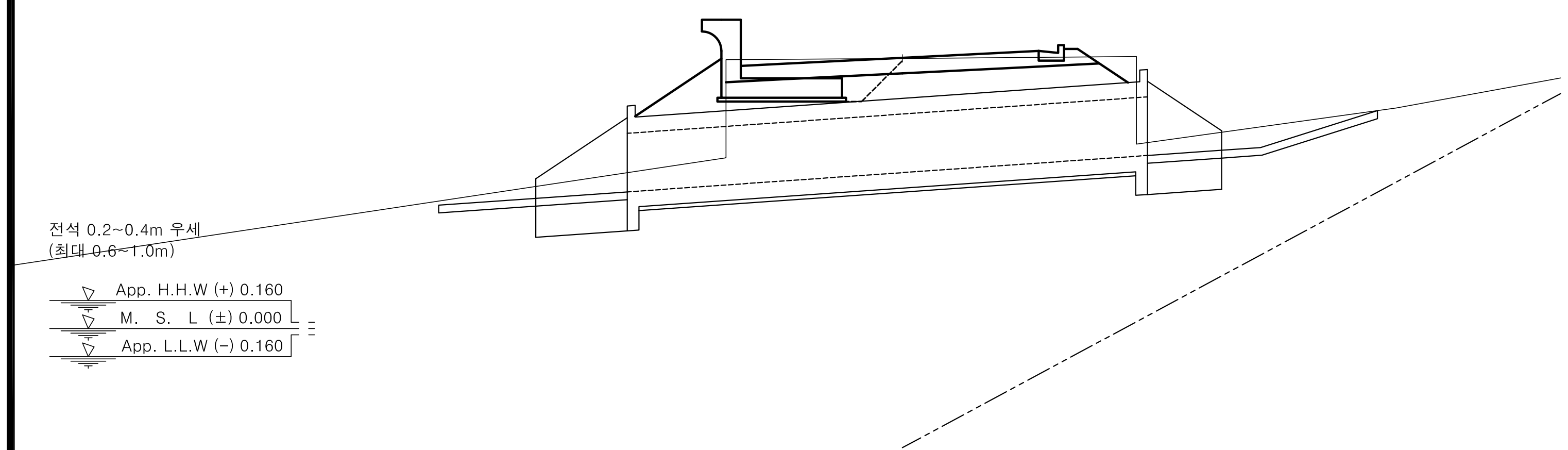

No.	2 +180.00				
기초사석유용	수 중	0.00	피복석	수 중 0.1m³	0.00
	수 상	0.00		수 상 0.1m³	0.00
	수중속고르기	0.00		수 중 0.2m³	0.00
	수상속고르기	0.00		수 상 0.2m³	0.00
속채움유용	수 중	0.00		수중고르기0.5이하	0.00
	수 상	0.00		수상고르기0.5이하	0.00
	수 중 고 르 기	0.00		수 중 1.0m³	0.00
	수 상 고 르 기	0.00		수 상 1.0m³	0.00
성토고르기	수 중	0.00		수중고르기0.6이상	0.00
	수 상	0.00		수상고르기0.6이상	0.00
필터매트	수 중	0.00	TTP	수 중(신규 5ton)	0.00
	수 상	0.00		수 상(신규 5ton)	0.00

측 점		2+180.00	지 반 고		6.93	계 획 고		6.95
흙깎기	토 사	3.5	표토제거 답구간	절토부		암절개면보호식재	리핑암	
	리핑암			노 상			발파암	
	발파암 미진동굴착			노 체		층따기 토사	노 상	
	정밀진동제어		답외구간	절토부			노 체	
	진동제어(소규모)			노 상		발파	노 상	
	진동제어(중규모)			노 체			노 체	
	일반발파		노상준비	기존도로		측구터파기		
	브레이카			절토부	5.1	벌개제근	깎기부	
흙쌓기	노 상		비탈면보호	성토부	0.4	쌓기부	1.5m이상	
	노 체			절토부			1.5m미만	
	비다짐			녹지대		전석지반처리	1.0m미만	
되메우기			면고르기	리핑암			1.0m이상	
측구뚝쌓기				발파암			인 력	

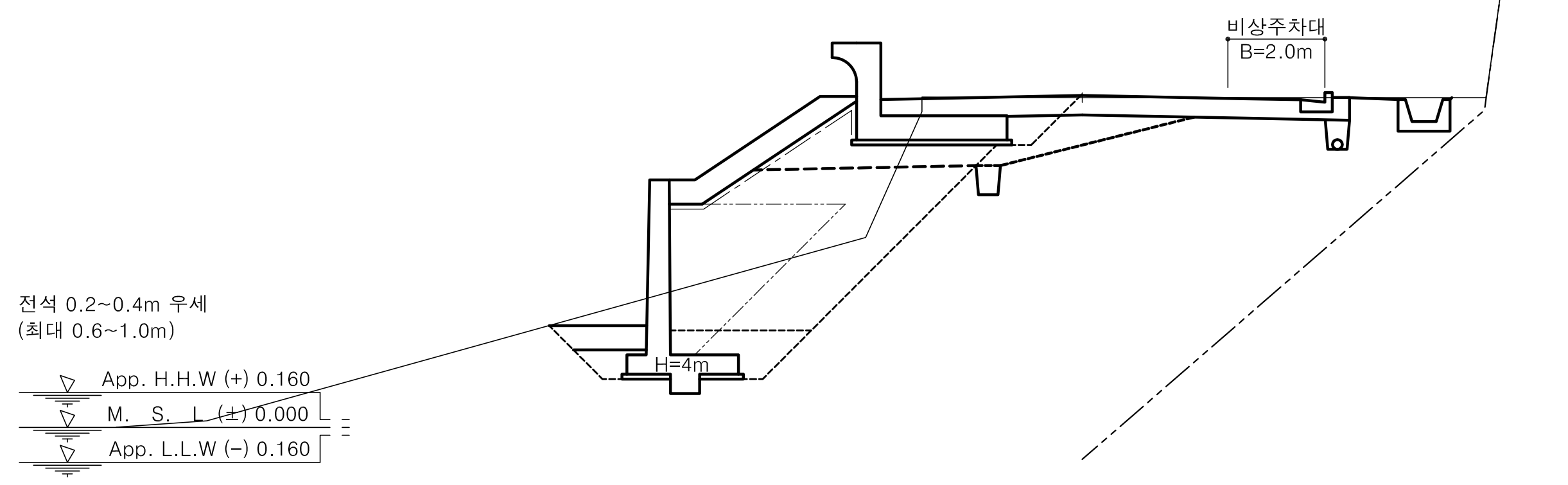

No.	2 +220.00				
기초사석유용	수 중	0.00	피복석	수 중 0.1m³	0.00
	수 상	0.00		수 상 0.1m³	2.95
	수중속고르기	0.00		수 중 0.2m³	0.00
	수상속고르기	0.00		수 상 0.2m³	0.00
속채움유용	수 중	0.00		수중고르기0.5이하	0.00
	수 상	0.51		수상고르기0.5이하	6.39
	수 중 고 르 기	0.00		수 중 1.0m³	0.00
	수 상 고 르 기	1.50		수 상 1.0m³	0.00
성토고르기	수 중	0.00		수중고르기0.6이상	0.00
	수 상	4.50		수상고르기0.6이상	0.00
필터매트	수 중	0.00	TTP	수 중(신규 5ton)	0.00
	수 상	6.50		수 상(신규 5ton)	0.00

측 점		2+220.00	지 반 고		6.79	계 획 고		6.84
흙깎기	토 사	2.4	표토제거 답구간	절토부		암절개면보호식재	리핑암	
	리핑암			노 상			발파암	
	발파암 미진동굴착			노 체		층따기 토사	노 상	1.7
	정밀진동제어		답외구간	절토부			노 체	
	진동제어(소규모)			노 상		발파	노 상	
	진동제어(중규모)			노 체			노 체	
	일반발파		노상준비	기존도로		측구터파기		
	브레이카			절토부	2.7	벌개제근	깎기부	
흙쌓기	노 상	2.6	비탈면보호	성토부		쌓기부	1.5m이상	
	노 체	8.4		절토부			1.5m미만	
	비다짐			녹지대		전석지반처리	1.0m미만	
되메우기			면고르기	리핑암			1.0m이상	
측구뚝쌓기				발파암			인 력	

경상북도	사 업 명	울릉도 일주도로2 건설공사			△						위치정보		도 면 명	6지구 횡 단 면 도 (49) (STA.2+180.00~STA.2+240.00)
	시설/공구				△						축 척	1 : 100		
대 림 산 업	건설분야	토 목	건설단계	실시설계	△									
					1	2015.12.	실시설계 준공	김 성 호	노 정 훈	박 시 철	도면번호	C0025002-049	편철번호	2.120
					개정번호	날짜	개 정 내 용	과업책임자	분야별책임자	설계자				

적용표준 GED-01-1104 V1.5

울릉도 일주도로2 건설공사

횡 단 면 도 (50)

6지구 (STA.2+250.00~STA.2+280.00)

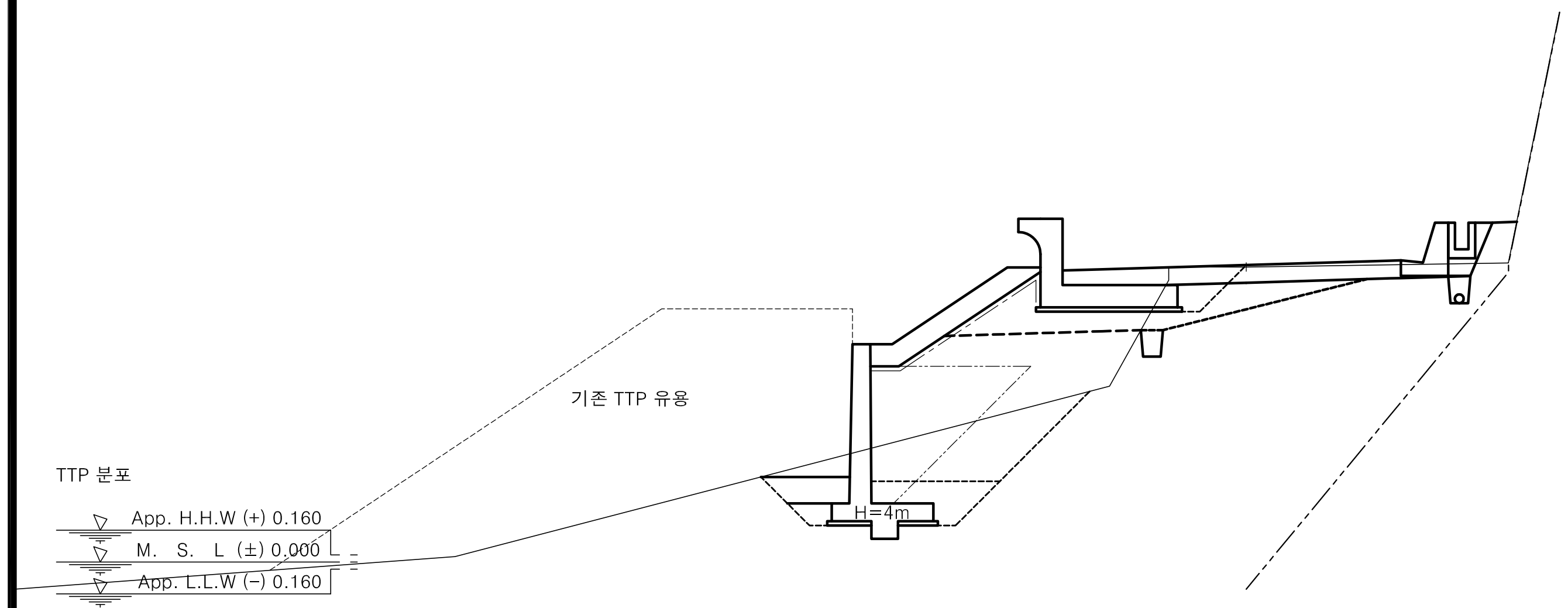

						측점		2+260.00	지반고		6.67	계획고		6.71
No.		2+260.00					토사	1.7	표토제거 답구간	절토부		암절개면보호식재	리핑암	
기초사석유용	수중	0.00	피복석	수중 0.1m³	0.00	흙깎기	리핑암		표토제거 답구간	노상		암절개면보호식재	발파암	
기초사석유용	수상	0.00	피복석	수상 0.1m³	2.07	흙깎기 발파암	미진동굴착		표토제거 답구간	노체		층따기 토사	노상	1.8
기초사석유용	수중속고르기	0.00	피복석	수중 0.2m³	0.00	흙깎기 발파암	정밀진동제어		표토제거 답외구간	절토부		층따기 토사	노체	
기초사석유용	수상속고르기	0.00	피복석	수상 0.2m³	1.02	흙깎기 발파암	진동제어(소규모)		표토제거 답외구간	노상		층따기 발파	노상	
속채움유용	수중	0.00	피복석	수중고르기0.5이하	0.00	흙깎기 발파암	진동제어(중규모)		표토제거 답외구간	노체		층따기 발파	노체	
속채움유용	수상	0.36	피복석	수상고르기0.5이하	6.39	흙깎기 발파암	일반발파		노상준비	기존도로		측구터파기		
속채움유용	수중속고르기	0.00	피복석	수중 1.0m³	0.00	흙깎기 발파암	브레이카		노상준비	절토부	1.8	벌개제근	깎기부	
속채움유용	수상속고르기	1.00	피복석	수상 1.0m³	0.00	흙쌓기	노상	2.6	비탈면보호	성토부		벌개제근 쌓기부	1.5m이상	
성토고르기	수중	0.00	피복석	수중고르기0.6이상	0.00	흙쌓기	노체	8.6	비탈면보호	절토부		벌개제근 쌓기부	1.5m미만	
성토고르기	수상	4.47	피복석	수상고르기0.6이상	0.00	흙쌓기	비다짐	0.6	비탈면보호	녹지대	0.6	전석지반처리	1.0m미만	
필터매트	수중	0.00	TTP	수중(유용 16ton)	0.00	되메우기			비탈면보호 면고르기	리핑암		전석지반처리	1.0m이상	
필터매트	수상	6.47	TTP	수상(유용 16ton)	38.20	측구뚝쌓기			비탈면보호 면고르기	발파암		전석지반처리	인력	

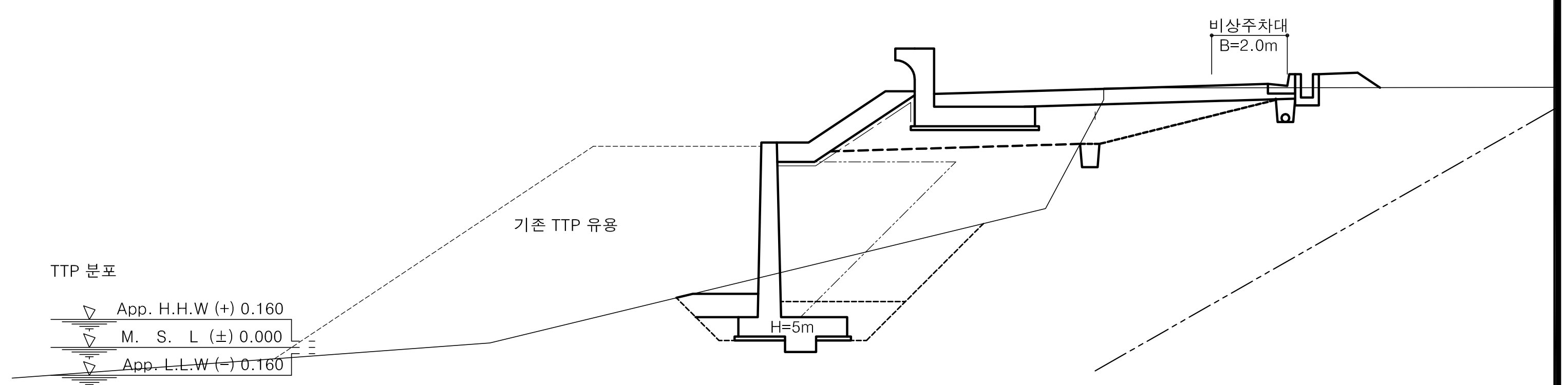

						측점		2+280.00	지반고		5.97	계획고		6.66
No.		2+280.00					토사	2.0	표토제거 답구간	절토부		암절개면보호식재	리핑암	
기초사석유용	수중	0.00	피복석	수중 0.1m³	0.00	흙깎기	리핑암		표토제거 답구간	노상		암절개면보호식재	발파암	
기초사석유용	수상	0.00	피복석	수상 0.1m³	1.85	흙깎기 발파암	미진동굴착		표토제거 답구간	노체		층따기 토사	노상	2.6
기초사석유용	수중속고르기	0.00	피복석	수중 0.2m³	0.00	흙깎기 발파암	정밀진동제어		표토제거 답외구간	절토부		층따기 토사	노체	
기초사석유용	수상속고르기	0.00	피복석	수상 0.2m³	1.12	흙깎기 발파암	진동제어(소규모)		표토제거 답외구간	노상		층따기 발파	노상	
속채움유용	수중	0.00	피복석	수중고르기0.5이하	0.00	흙깎기 발파암	진동제어(중규모)		표토제거 답외구간	노체		층따기 발파	노체	
속채움유용	수상	0.47	피복석	수상고르기0.5이하	6.07	흙깎기 발파암	일반발파		노상준비	기존도로		측구터파기		
속채움유용	수중속고르기	0.00	피복석	수중 1.0m³	0.00	흙깎기 발파암	브레이카		노상준비	절토부		벌개제근	깎기부	
속채움유용	수상속고르기	1.10	피복석	수상 1.0m³	0.00	흙쌓기	노상	4.3	비탈면보호	성토부	0.7	벌개제근 쌓기부	1.5m이상	
성토고르기	수중	0.00	피복석	수중고르기0.6이상	0.00	흙쌓기	노체	12.0	비탈면보호	절토부		벌개제근 쌓기부	1.5m미만	
성토고르기	수상	4.06	피복석	수상고르기0.6이상	0.00	흙쌓기	비다짐	0.5	비탈면보호	녹지대		전석지반처리	1.0m미만	
필터매트	수중	0.00	TTP	수중(유용 16ton)	0.00	되메우기			비탈면보호 면고르기	리핑암		전석지반처리	1.0m이상	
필터매트	수상	6.06	TTP	수상(유용 16ton)	36.48	측구뚝쌓기			비탈면보호 면고르기	발파암		전석지반처리	인력	

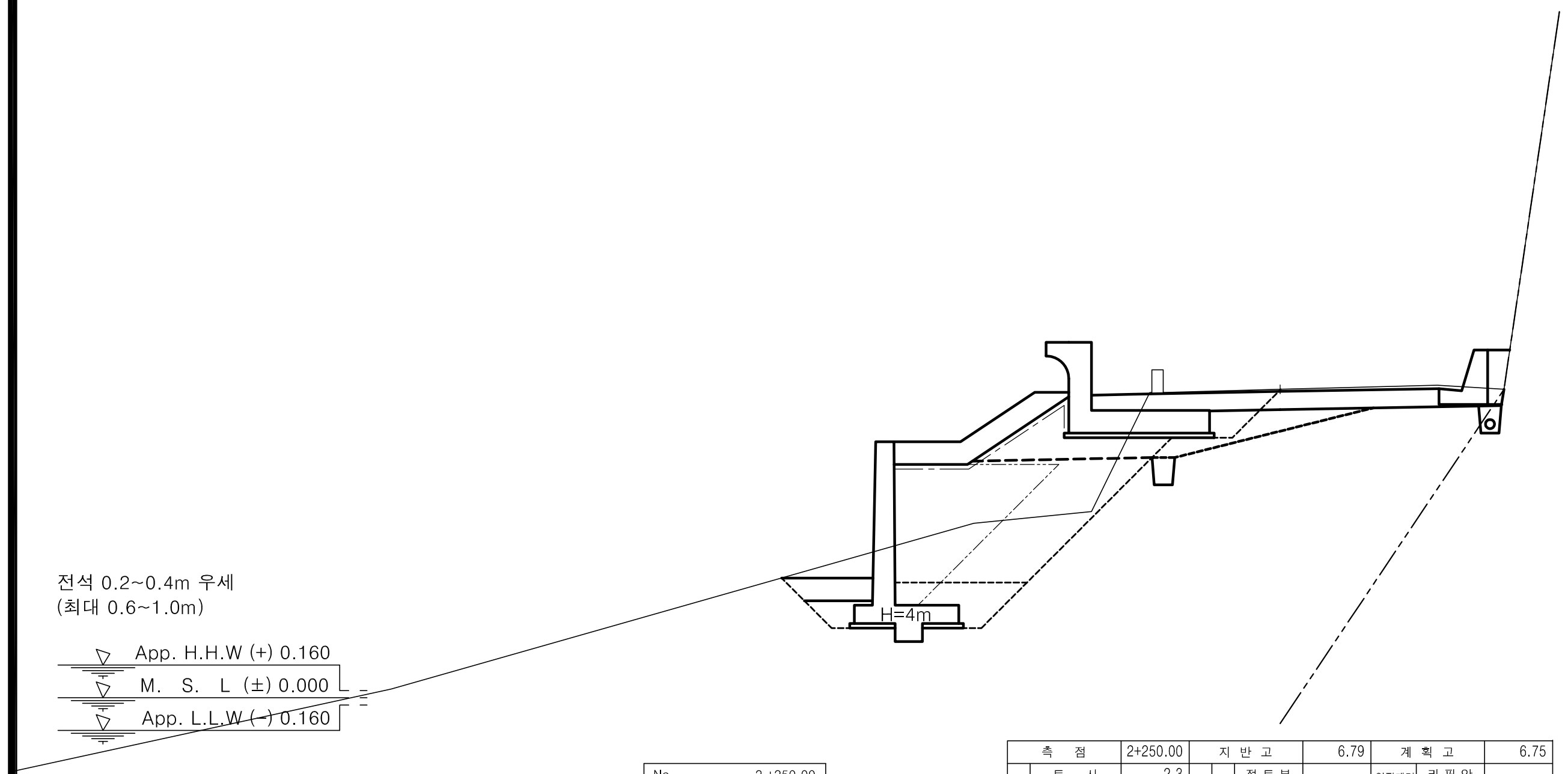

						측점		2+250.00	지반고		6.79	계획고		6.75
No.		2+250.00					토사	2.3	표토제거 답구간	절토부		암절개면보호식재	리핑암	
기초사석유용	수중	0.00	피복석	수중 0.1m³	0.00	흙깎기	리핑암		표토제거 답구간	노상		암절개면보호식재	발파암	
기초사석유용	수상	0.00	피복석	수상 0.1m³	2.85	흙깎기 발파암	미진동굴착		표토제거 답구간	노체		층따기 토사	노상	1.4
기초사석유용	수중속고르기	0.00	피복석	수중 0.2m³	0.00	흙깎기 발파암	정밀진동제어		표토제거 답외구간	절토부		층따기 토사	노체	
기초사석유용	수상속고르기	0.00	피복석	수상 0.2m³	0.00	흙깎기 발파암	진동제어(소규모)		표토제거 답외구간	노상		층따기 발파	노상	
속채움유용	수중	0.00	피복석	수중고르기0.5이하	0.00	흙깎기 발파암	진동제어(중규모)		표토제거 답외구간	노체		층따기 발파	노체	
속채움유용	수상	0.51	피복석	수상고르기0.5이하	6.19	흙깎기 발파암	일반발파		노상준비	기존도로		측구터파기		
속채움유용	수중고르기	0.00	피복석	수중 1.0m³	0.00	흙깎기 발파암	브레이카		노상준비	절토부	2.3	벌개제근	깎기부	
속채움유용	수상고르기	1.50	피복석	수상 1.0m³	0.00	흙쌓기	노상	2.4	비탈면보호	성토부		벌개제근 쌓기부	1.5m이상	
성토고르기	수중	0.00	피복석	수중고르기0.6이상	0.00	흙쌓기	노체	5.4	비탈면보호	절토부		벌개제근 쌓기부	1.5m미만	
성토고르기	수상	4.30	피복석	수상고르기0.6이상	0.00	흙쌓기	비다짐		비탈면보호	녹지대		전석지반처리	1.0m미만	
필터매트	수중	0.00	TTP	수중(신규 5ton)	0.00	되메우기			비탈면보호 면고르기	리핑암		전석지반처리	1.0m이상	
필터매트	수상	6.30	TTP	수상(신규 5ton)	0.00	측구뚝쌓기			비탈면보호 면고르기	발파암		전석지반처리	인력	

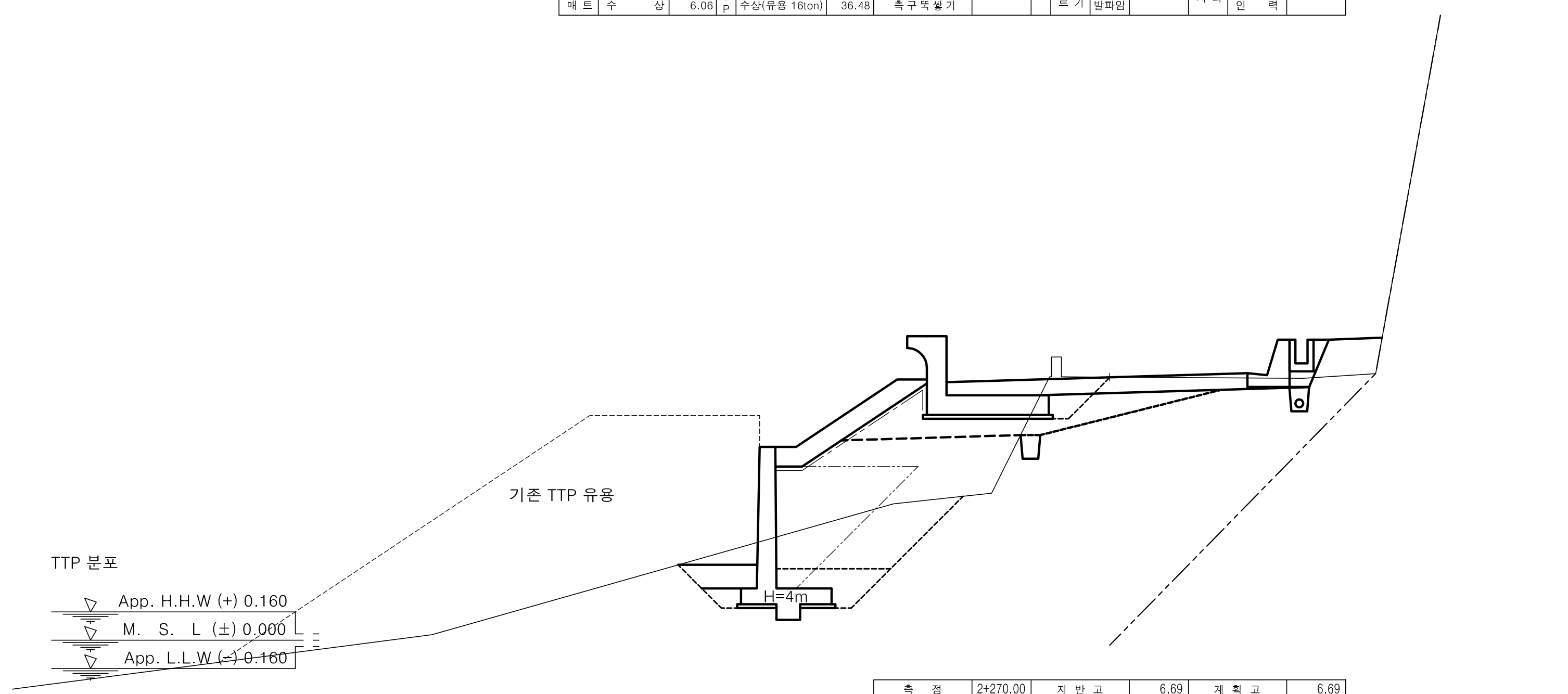

						측점		2+270.00	지반고		6.69	계획고		6.69
No.		2+270.00					토사	1.7	표토제거 답구간	절토부		암절개면보호식재	리핑암	
기초사석유용	수중	0.00	피복석	수중 0.1m³	0.00	흙깎기	리핑암		표토제거 답구간	노상		암절개면보호식재	발파암	
기초사석유용	수상	0.00	피복석	수상 0.1m³	2.06	흙깎기 발파암	미진동굴착		표토제거 답구간	노체		층따기 토사	노상	1.9
기초사석유용	수중속고르기	0.00	피복석	수중 0.2m³	0.00	흙깎기 발파암	정밀진동제어		표토제거 답외구간	절토부		층따기 토사	노체	
기초사석유용	수상속고르기	0.00	피복석	수상 0.2m³	1.02	흙깎기 발파암	진동제어(소규모)		표토제거 답외구간	노상		층따기 발파	노상	
속채움유용	수중	0.00	피복석	수중고르기0.5이하	0.00	흙깎기 발파암	진동제어(중규모)		표토제거 답외구간	노체		층따기 발파	노체	
속채움유용	수상	0.36	피복석	수상고르기0.5이하	6.38	흙깎기 발파암	일반발파		노상준비	기존도로		측구터파기		
속채움유용	수중속고르기	0.00	피복석	수중 1.0m³	0.00	흙깎기 발파암	브레이카		노상준비	절토부	1.7	벌개제근	깎기부	
속채움유용	수상속고르기	1.00	피복석	수상 1.0m³	0.00	흙쌓기	노상	2.6	비탈면보호	성토부		벌개제근 쌓기부	1.5m이상	
성토고르기	수중	0.00	피복석	수중고르기0.6이상	0.00	흙쌓기	노체	8.8	비탈면보호	절토부		벌개제근 쌓기부	1.5m미만	
성토고르기	수상	4.49	피복석	수상고르기0.6이상	0.00	흙쌓기	비다짐	1.4	비탈면보호	녹지대	1.4	전석지반처리	1.0m미만	
필터매트	수중	0.00	TTP	수중(유용 16ton)	0.00	되메우기			비탈면보호 면고르기	리핑암		전석지반처리	1.0m이상	
필터매트	수상	6.49	TTP	수상(유용 16ton)	39.57	측구뚝쌓기			비탈면보호 면고르기	발파암		전석지반처리	인력	

경상북도	사 업 명	울릉도 일주도로2 건설공사			△			
	시설/공구				△			
					△			
대 림 산 업	건설분야	토 목	건설단계	실시설계	△1	2015.12.	실시설계 준공	김 성 호 / 노 정 훈 / 박 시 철
					개정번호	날짜	개 정 내 용	과업책임자 / 분야별책임자 / 설계자

위치정보		도 면 명	6지구 횡 단 면 도 (50) (STA.2+250.00~STA.2+280.00)
축 척	1 : 100		
도면번호	C0025002-050	편철번호	2.121

적용표준 GED-01-1104 V1.5

횡 단 면 도 (51)

6지구 (STA.2+290.00~STA.2+320.00)

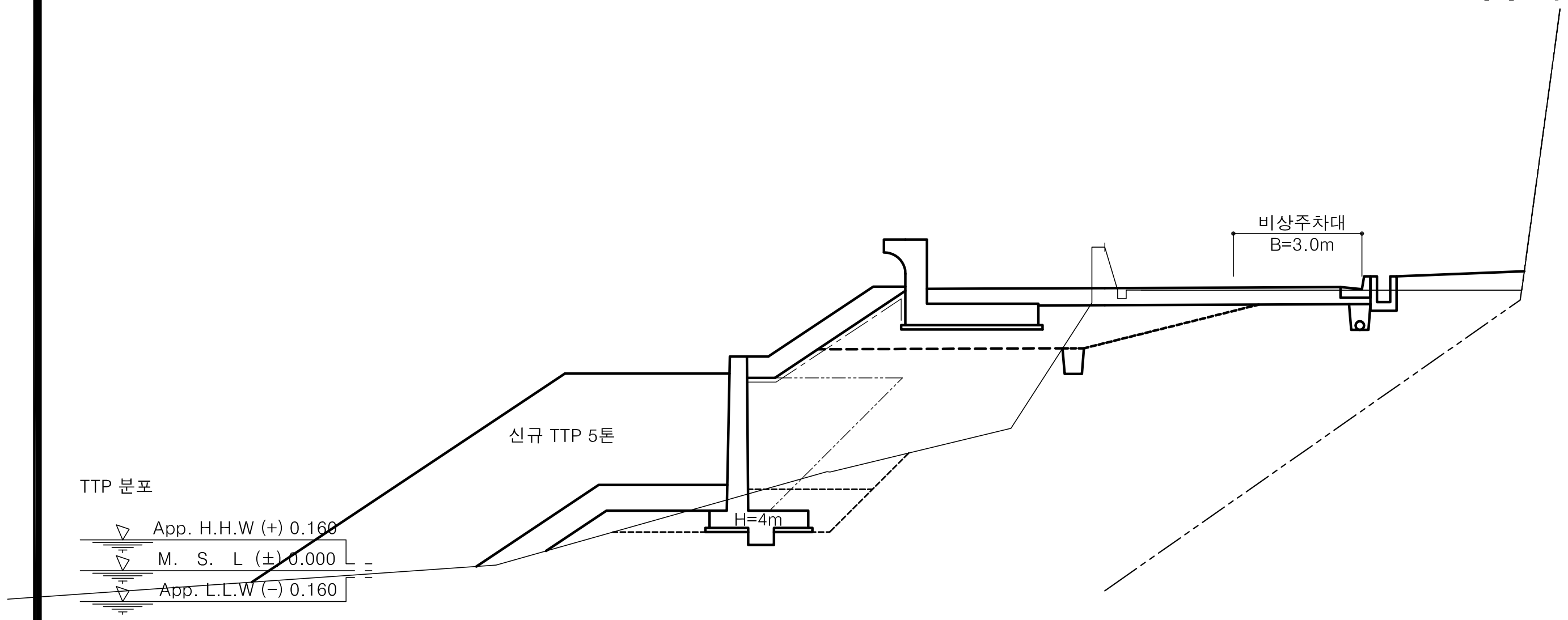

No. 2 +300.00					
기초사석유용	수 중	0.00	피복석	수 중 0.1m³	0.00
기초사석유용	수 상	1.58	피복석	수 상 0.1m³	1.97
기초사석유용	수중속고르기	0.00	피복석	수 중 0.2m³	0.00
기초사석유용	수상속고르기	4.10	피복석	수 상 0.2m³	3.33
속채움유용	수 중	0.00	피복석	수중고르기0.5이하	0.00
속채움유용	수 상	0.00	피복석	수상고르기0.5이하	10.62
속채움유용	수중고르기	0.00	피복석	수 중 1.0m³	0.00
속채움유용	수상고르기	0.00	피복석	수 상 1.0m³	0.00
성토고르기	수 중	0.00	피복석	수중고르기0.6이상	0.00
성토고르기	수 상	4.31	피복석	수상고르기0.6이상	0.00
필터매트	수 중	0.00	TTP	수 중(신규 5ton)	0.00
필터매트	수 상	6.31	TTP	수 상(신규 5ton)	24.75

측 점	2+300.00	지 반 고	7.55	계 획 고	6.59
토 사	2.9	표토제거 답구간 절토부		암절개면보호식재 리핑암	
리핑암		표토제거 답구간 노상		암절개면보호식재 발파암	
흙깎기 발파암 미진동굴착		표토제거 답구간 노체		층따기 토사 노상	2.2
흙깎기 발파암 정밀진동제어		표토제거 답외구간 절토부		층따기 토사 노체	
흙깎기 발파암 진동제어(소규모)		표토제거 답외구간 노상		층따기 발파 노상	
흙깎기 발파암 진동제어(중규모)		표토제거 답외구간 노체		층따기 발파 노체	
흙깎기 발파암 일반발파		노상준비 기존도로		측구터파기	
흙깎기 발파암 브레이카		노상준비 절토부	2.1	벌개제근 깎기부	
흙쌓기 노상	3.6	비탈면보호 성토부		벌개제근 쌓기부 1.5m이상	
흙쌓기 노체	11.4	비탈면보호 절토부		벌개제근 쌓기부 1.5m미만	
흙쌓기 비다짐	1.1	비탈면보호 녹지대	3.0	전석지반처리 1.0m미만	
되메우기		비탈면보호 면고르기 리핑암		전석지반처리 1.0m이상	
측구뚝쌓기		비탈면보호 면고르기 발파암		전석지반처리 인력	

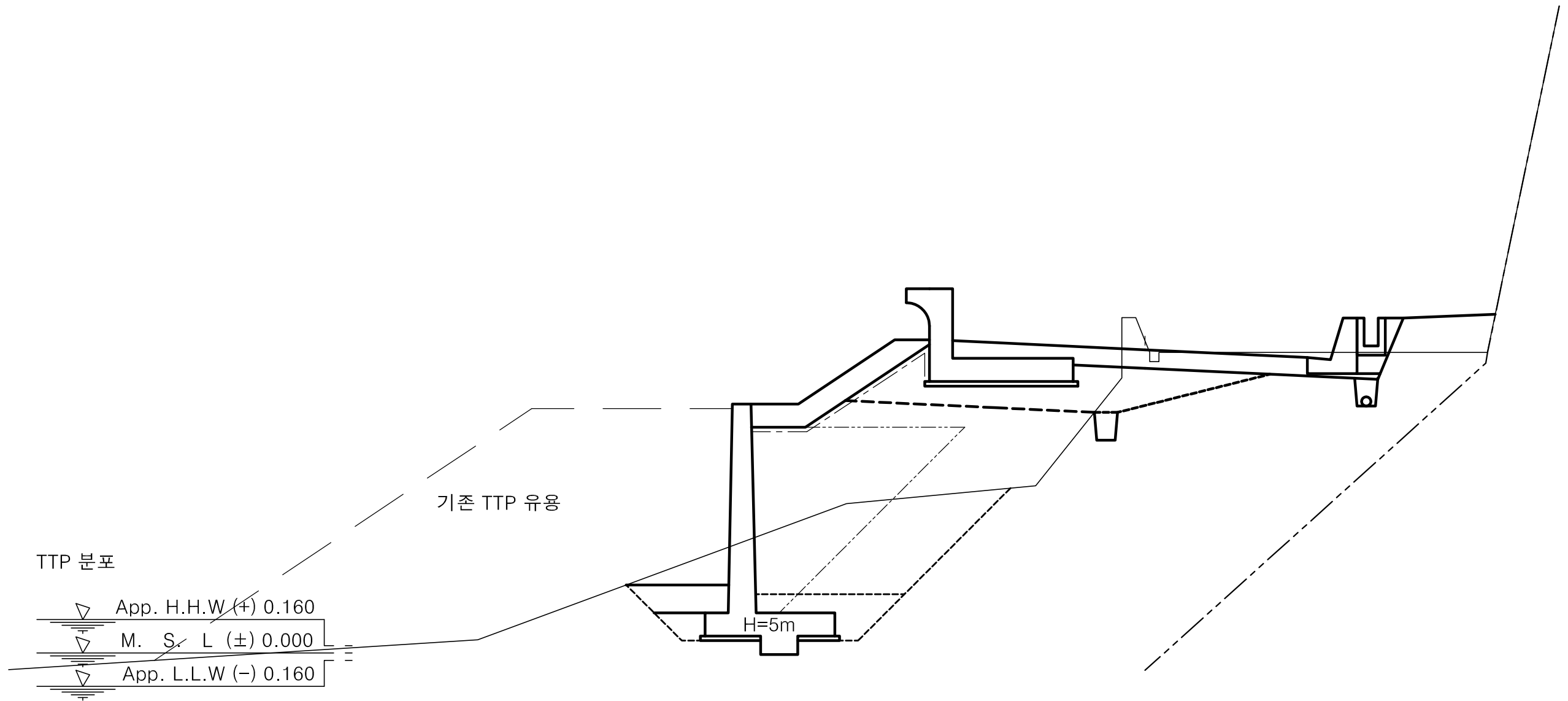

No. 2 +320.00					
기초사석유용	수 중	0.00	피복석	수 중 0.1m³	0.00
기초사석유용	수 상	0.00	피복석	수 상 0.1m³	2.01
기초사석유용	수중속고르기	0.00	피복석	수 중 0.2m³	0.00
기초사석유용	수상속고르기	0.00	피복석	수 상 0.2m³	1.14
속채움유용	수 중	0.00	피복석	수중고르기0.5이하	0.00
속채움유용	수 상	0.47	피복석	수상고르기0.5이하	6.48
속채움유용	수중속고르기	0.00	피복석	수 중 1.0m³	0.00
속채움유용	수상속고르기	1.10	피복석	수 상 1.0m³	0.00
성토고르기	수 중	0.00	피복석	수중고르기0.6이상	0.00
성토고르기	수 상	4.38	피복석	수상고르기0.6이상	0.00
필터매트	수 중	0.00	TTP	수중(유용 16ton)	0.00
필터매트	수 상	6.38	TTP	수상(유용 16ton)	36.83

측 점	2+320.00	지 반 고	6.73	계 획 고	6.54
토 사	2.9	표토제거 답구간 절토부		암절개면보호식재 리핑암	
리핑암		표토제거 답구간 노상		암절개면보호식재 발파암	
흙깎기 발파암 미진동굴착		표토제거 답구간 노체		층따기 토사 노상	1.7
흙깎기 발파암 정밀진동제어		표토제거 답외구간 절토부		층따기 토사 노체	
흙깎기 발파암 진동제어(소규모)		표토제거 답외구간 노상		층따기 발파 노상	
흙깎기 발파암 진동제어(중규모)		표토제거 답외구간 노체		층따기 발파 노체	
흙깎기 발파암 일반발파		노상준비 기존도로		측구터파기	
흙깎기 발파암 브레이카		노상준비 절토부	1.8	벌개제근 깎기부	
흙쌓기 노상	3.4	비탈면보호 성토부		벌개제근 쌓기부 1.5m이상	
흙쌓기 노체	11.4	비탈면보호 절토부		벌개제근 쌓기부 1.5m미만	
흙쌓기 비다짐	1.6	비탈면보호 녹지대	2.0	전석지반처리 1.0m미만	
되메우기		비탈면보호 면고르기 리핑암		전석지반처리 1.0m이상	
측구뚝쌓기		비탈면보호 면고르기 발파암		전석지반처리 인력	

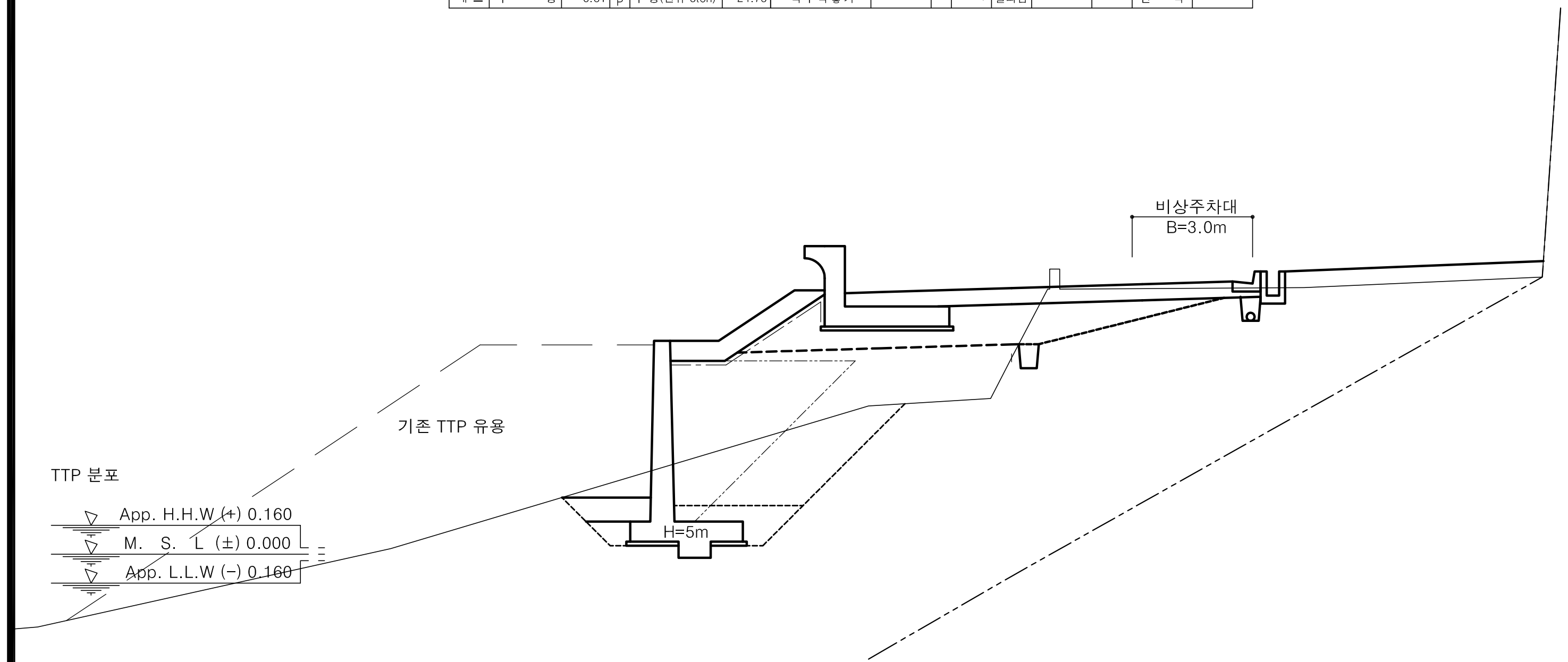

No. 2+ 290.00					
기초사석유용	수 중	0.00	피복석	수 중 0.1m³	0.00
기초사석유용	수 상	0.00	피복석	수 상 0.1m³	1.99
기초사석유용	수중속고르기	0.00	피복석	수 중 0.2m³	0.00
기초사석유용	수상속고르기	0.00	피복석	수 상 0.2m³	1.14
속채움유용	수 중	0.00	피복석	수중고르기0.5이하	0.00
속채움유용	수 상	0.47	피복석	수상고르기0.5이하	6.44
속채움유용	수중속고르기	0.00	피복석	수 중 1.0m³	0.00
속채움유용	수상속고르기	1.10	피복석	수 상 1.0m³	0.00
성토고르기	수 중	0.00	피복석	수중고르기0.6이상	0.00
성토고르기	수 상	4.34	피복석	수상고르기0.6이상	0.00
필터매트	수 중	0.00	TTP	수중(유용 16ton)	4.10
필터매트	수 상	6.34	TTP	수상(유용 16ton)	36.20

측 점	2+290.00	지 반 고	4.89	계 획 고	6.63
토 사	1.9	표토제거 답구간 절토부		암절개면보호식재 리핑암	
리핑암		표토제거 답구간 노상		암절개면보호식재 발파암	
흙깎기 발파암 미진동굴착		표토제거 답구간 노체		층따기 토사 노상	2.6
흙깎기 발파암 정밀진동제어		표토제거 답외구간 절토부		층따기 토사 노체	
흙깎기 발파암 진동제어(소규모)		표토제거 답외구간 노상		층따기 발파 노상	
흙깎기 발파암 진동제어(중규모)		표토제거 답외구간 노체		층따기 발파 노체	
흙깎기 발파암 일반발파		노상준비 기존도로		측구터파기	
흙깎기 발파암 브레이카		노상준비 절토부	0.4	벌개제근 깎기부	
흙쌓기 노상	4.8	비탈면보호 성토부		벌개제근 쌓기부 1.5m이상	
흙쌓기 노체	12.3	비탈면보호 절토부		벌개제근 쌓기부 1.5m미만	
흙쌓기 비다짐	2.6	비탈면보호 녹지대	6.4	전석지반처리 1.0m미만	
되메우기		비탈면보호 면고르기 리핑암		전석지반처리 1.0m이상	
측구뚝쌓기		비탈면보호 면고르기 발파암		전석지반처리 인력	

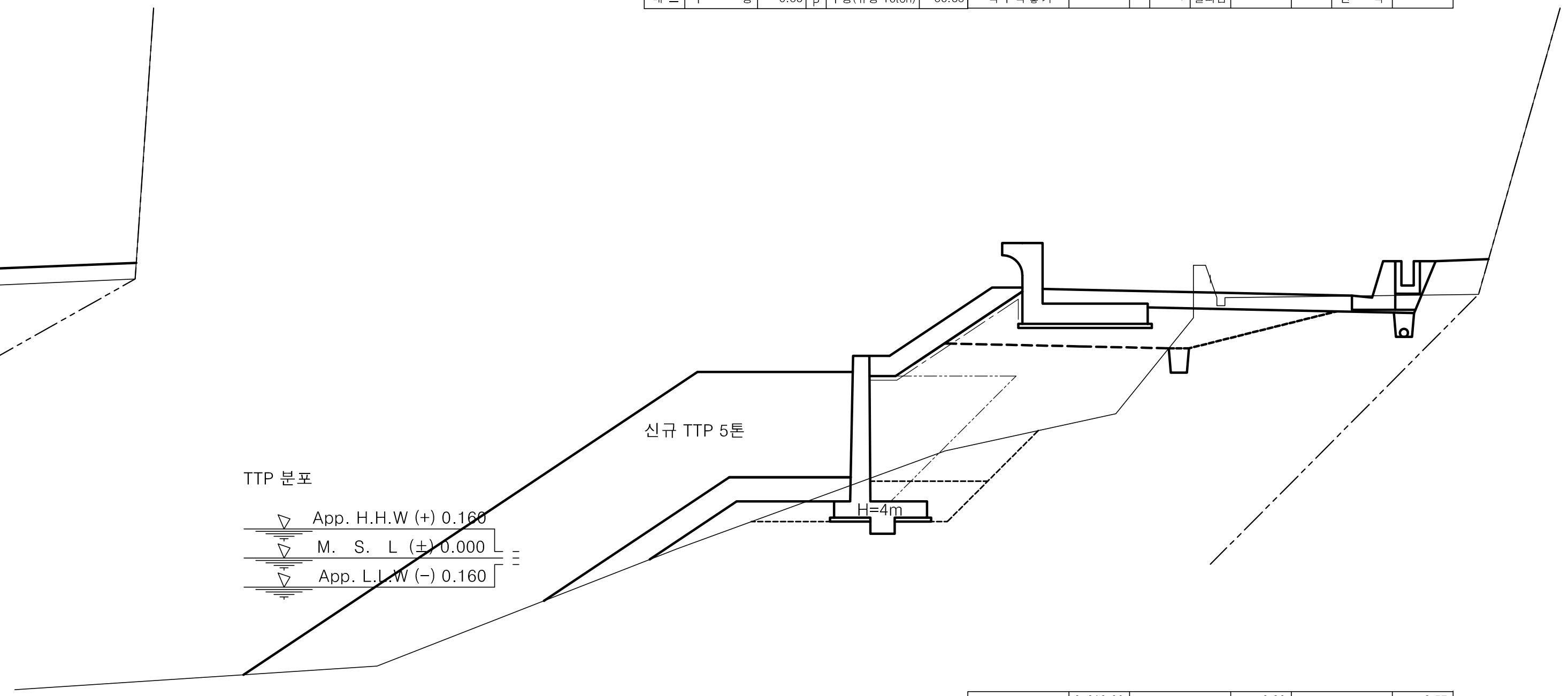

No. 2 +310.00					
기초사석유용	수 중	0.00	피복석	수 중 0.1m³	0.00
기초사석유용	수 상	1.88	피복석	수 상 0.1m³	2.03
기초사석유용	수중속고르기	0.00	피복석	수 중 0.2m³	0.59
기초사석유용	수상속고르기	4.99	피복석	수 상 0.2m³	3.37
속채움유용	수 중	0.00	피복석	수중고르기0.5이하	1.90
속채움유용	수 상	0.00	피복석	수상고르기0.5이하	10.90
속채움유용	수중고르기	0.00	피복석	수 중 1.0m³	0.00
속채움유용	수상고르기	0.00	피복석	수 상 1.0m³	0.00
성토고르기	수 중	0.00	피복석	수중고르기0.6이상	0.00
성토고르기	수 상	4.42	피복석	수상고르기0.6이상	0.00
필터매트	수 중	0.00	TTP	수 중(신규 5ton)	11.46
필터매트	수 상	6.42	TTP	수 상(신규 5ton)	24.36

측 점	2+310.00	지 반 고	6.90	계 획 고	6.57
토 사	2.3	표토제거 답구간 절토부		암절개면보호식재 리핑암	
리핑암		표토제거 답구간 노상		암절개면보호식재 발파암	
흙깎기 발파암 미진동굴착		표토제거 답구간 노체		층따기 토사 노상	1.9
흙깎기 발파암 정밀진동제어		표토제거 답외구간 절토부		층따기 토사 노체	
흙깎기 발파암 진동제어(소규모)		표토제거 답외구간 노상		층따기 발파 노상	
흙깎기 발파암 진동제어(중규모)		표토제거 답외구간 노체		층따기 발파 노체	
흙깎기 발파암 일반발파		노상준비 기존도로		측구터파기	
흙깎기 발파암 브레이카		노상준비 절토부	1.4	벌개제근 깎기부	
흙쌓기 노상	3.6	비탈면보호 성토부		벌개제근 쌓기부 1.5m이상	
흙쌓기 노체	11.0	비탈면보호 절토부		벌개제근 쌓기부 1.5m미만	
흙쌓기 비다짐	1.2	비탈면보호 녹지대	1.3	전석지반처리 1.0m미만	
되메우기		비탈면보호 면고르기 리핑암		전석지반처리 1.0m이상	
측구뚝쌓기		비탈면보호 면고르기 발파암		전석지반처리 인력	

경상북도	사 업 명	울릉도 일주도로2 건설공사			위치정보		도 면 명	6지구 횡 단 면 도 (51) (STA.2+290.00~STA.2+320.00)
	시설/공구				축 척	1 : 100		
대 림 산 업	건설분야	토 목	건설단계	실시설계	도면번호	C0025002-051	편철번호	2.122

개정번호	날짜	개 정 내 용	과업책임자	분야별책임자	설계자
△					
△					
△					
△1	2015.12.	실시설계 준공	김 성 호	노 정 훈	박 시 철

적용표준 GED-01-1104 V1.5

울릉도 일주도로2 건설공사

횡 단 면 도 (52)

6지구 (STA.2+330.00~STA.2+360.00)

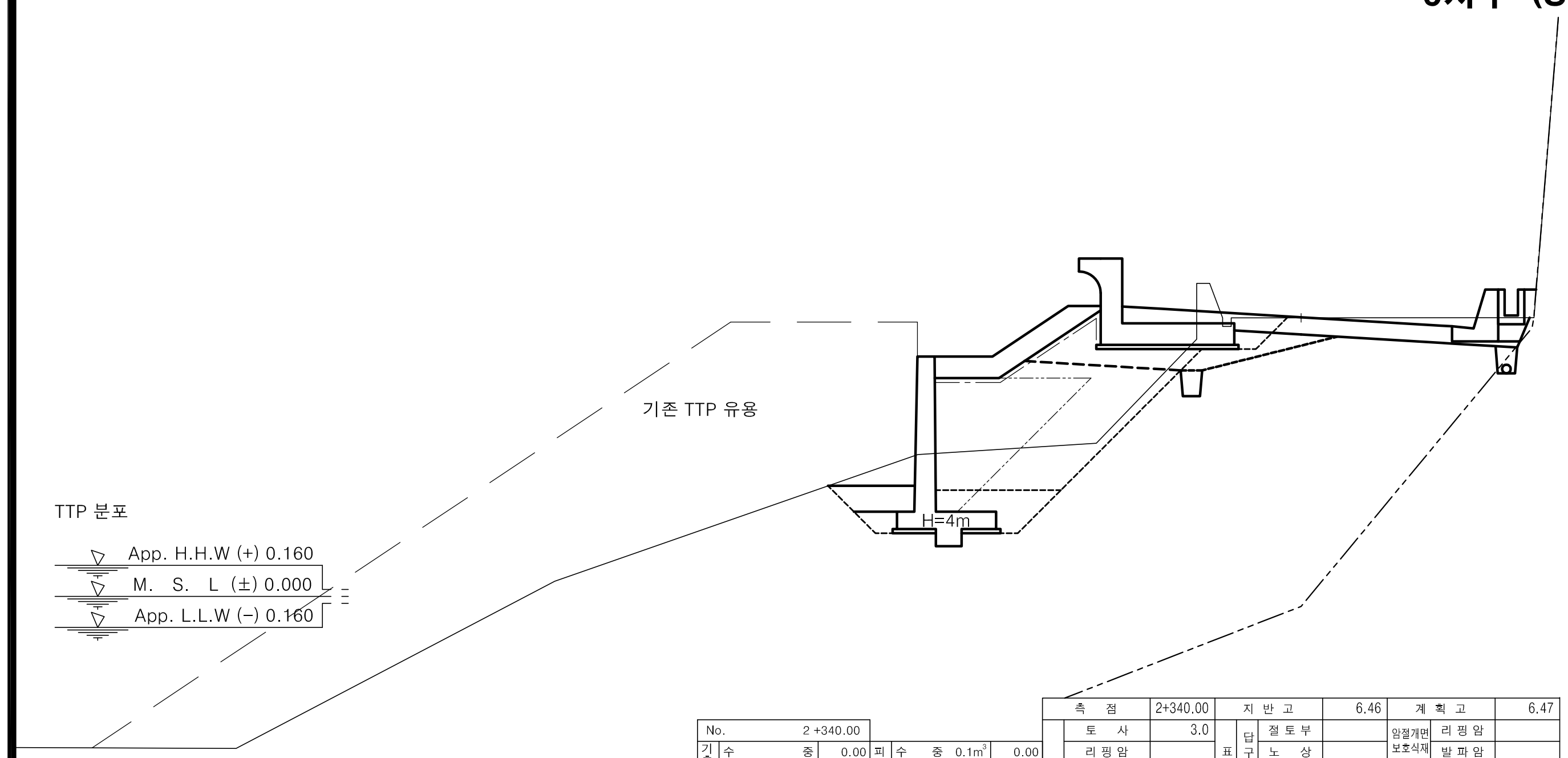

				측 점	2+340.00	지 반 고	6.46	계 획 고	6.47
No.	2 +340.00			흙깎기 토 사	3.0	표토제거 답구간 절토부		암절개면보호식재 리핑암	
기초사석유용 수 중	0.00	피복석 수 중 0.1m^3	0.00	리핑암		노 상		발파암	
수 상	0.00	수 상 0.1m^3	1.98	발파암 미진동굴착		노 체		층따기 토사 노 상	1.0
수중속고르기	0.00	수 중 0.2m^3	0.00	정밀진동제어		답외구간 절토부		노 체	
수상속고르기	0.00	수 상 0.2m^3	1.02	진동제어(소규모)		노 상		발파 노 상	
속채움유용 수 중	0.00	수중고르기0.5이하	0.00	진동제어(중규모)		노 체		노 체	
수 상	0.36	수상고르기0.5이하	6.21	일반발파		노상준비 기존도로		측구터파기	
수중속고르기	0.00	수 중 1.0m^3	0.00	브레이카		절토부	3.7	벌개제근 깎기부	
수상속고르기	1.00	수 상 1.0m^3	0.00	흙쌓기 노 상	2.1	비탈면보호 성토부		쌓기부 1.5m이상	
성토고르기 수 중	0.00	수중고르기0.6이상	0.00	노 체	6.1	절토부		1.5m미만	
수 상	4.32	수상고르기0.6이상	0.00	비다짐		녹지대		전석지반처리 1.0m미만	
필터매트 수 중	0.00	TTP 수중(유용 16ton)	14.34	되메우기		면고르기 리핑암		1.0m이상	
수 상	6.32	수상(유용 16ton)	43.15	측구뚝쌓기		발파암		인 력	

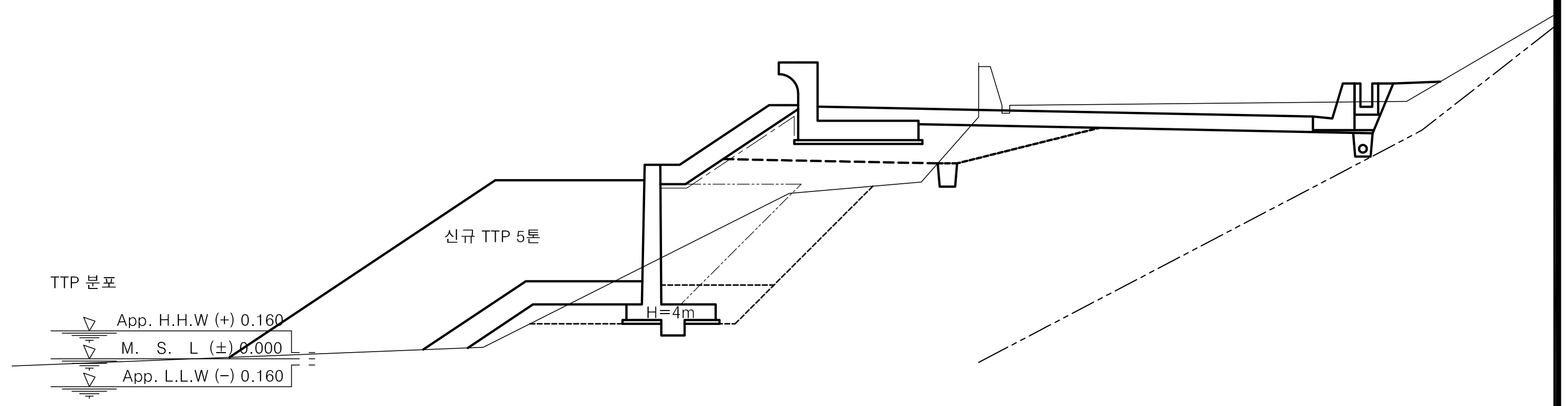

				측 점	2+360.00	지 반 고	7.53	계 획 고	6.42
No.	2 +360.00			흙깎기 토 사	7.3	표토제거 답구간 절토부		암절개면보호식재 리핑암	
기초사석유용 수 중	0.00	피복석 수 중 0.1m^3	0.00	리핑암		노 상		발파암	
수 상	1.70	수 상 0.1m^3	1.89	발파암 미진동굴착		노 체		층따기 토사 노 상	1.9
수중속고르기	0.00	수 중 0.2m^3	0.00	정밀진동제어		답외구간 절토부		노 체	
수상속고르기	4.42	수 상 0.2m^3	3.30	진동제어(소규모)		노 상		발파 노 상	
속채움유용 수 중	0.00	수중고르기0.5이하	0.00	진동제어(중규모)		노 체		노 체	
수 상	0.00	수상고르기0.5이하	10.20	일반발파		노상준비 기존도로		측구터파기	
수중고르기	0.00	수 중 1.0m^3	0.00	브레이카		절토부	6.5	벌개제근 깎기부	
수상고르기	0.00	수 상 1.0m^3	0.00	흙쌓기 노 상	3.6	비탈면보호 성토부		쌓기부 1.5m이상	
성토고르기 수 중	0.00	수중고르기0.6이상	0.00	노 체	8.4	절토부		1.5m미만	
수 상	4.14	수상고르기0.6이상	0.00	비다짐	0.4	녹지대	1.2	전석지반처리 1.0m미만	
필터매트 수 중	0.00	TTP 수 중(신규 5ton)	0.00	되메우기		면고르기 리핑암		1.0m이상	
수 상	6.14	수 상(신규 5ton)	23.72	측구뚝쌓기		발파암		인 력	

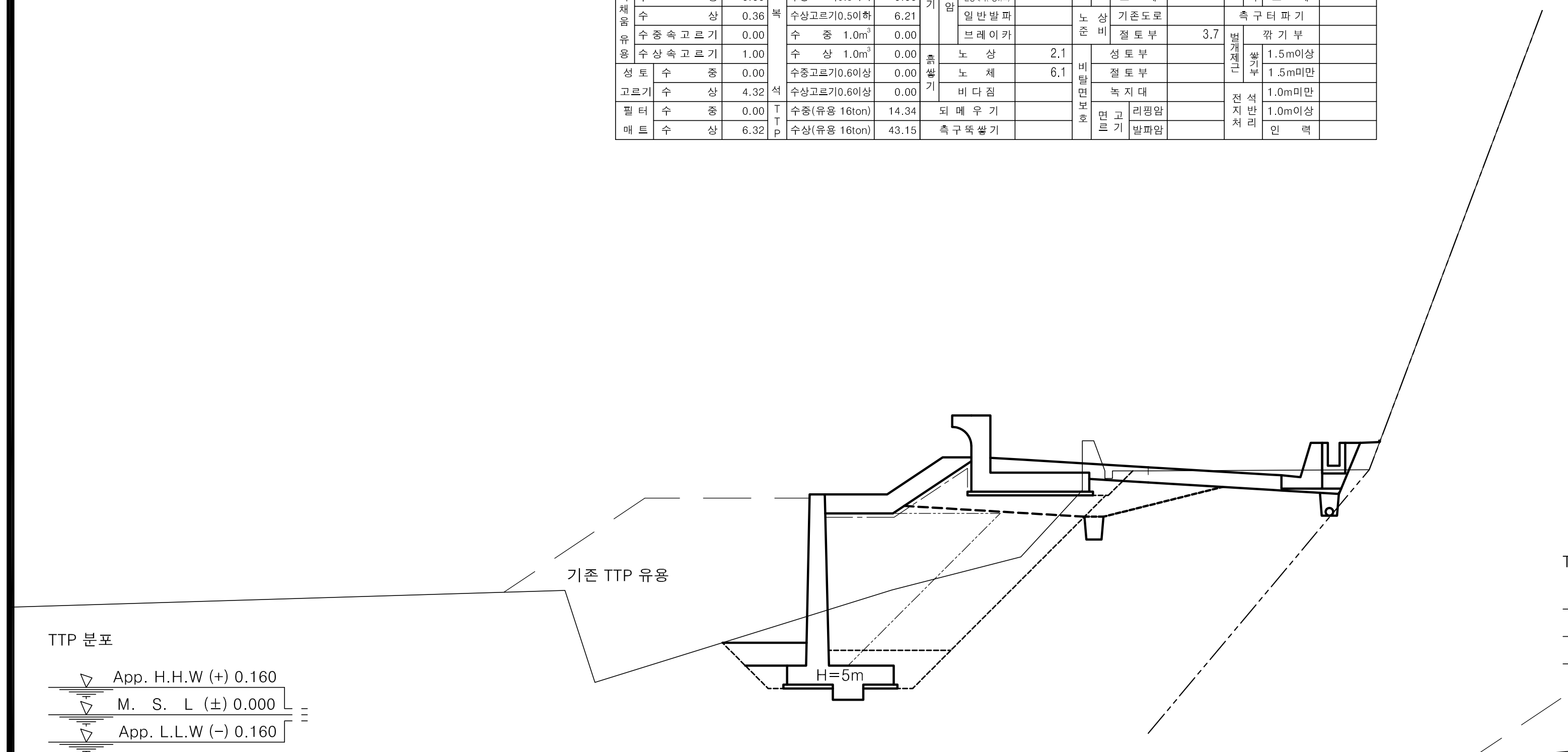

				측 점	2+330.00	지 반 고	6.41	계 획 고	6.50
No.	2 +330.00			흙깎기 토 사	2.6	표토제거 답구간 절토부		암절개면보호식재 리핑암	
기초사석유용 수 중	0.00	피복석 수 중 0.1m^3	0.00	리핑암		노 상		발파암	
수 상	0.00	수 상 0.1m^3	1.95	발파암 미진동굴착		노 체		층따기 토사 노 상	1.5
수중속고르기	0.00	수 중 0.2m^3	0.00	정밀진동제어		답외구간 절토부		노 체	
수상속고르기	0.00	수 상 0.2m^3	1.14	진동제어(소규모)		노 상		발파 노 상	
속채움유용 수 중	0.00	수중고르기0.5이하	0.00	진동제어(중규모)		노 체		노 체	
수 상	0.47	수상고르기0.5이하	6.36	일반발파		노상준비 기존도로		측구터파기	
수중속고르기	0.00	수 중 1.0m^3	0.00	브레이카		절토부	2.6	벌개제근 깎기부	
수상속고르기	1.10	수 상 1.0m^3	0.00	흙쌓기 노 상	2.7	비탈면보호 성토부		쌓기부 1.5m이상	
성토고르기 수 중	0.00	수중고르기0.6이상	0.00	노 체	8.6	절토부		1.5m미만	
수 상	4.25	수상고르기0.6이상	0.00	비다짐	0.4	녹지대	0.5	전석지반처리 1.0m미만	
필터매트 수 중	0.00	TTP 수중(유용 16ton)	0.00	되메우기		면고르기 리핑암		1.0m이상	
수 상	6.25	수상(유용 16ton)	25.24	측구뚝쌓기		발파암		인 력	

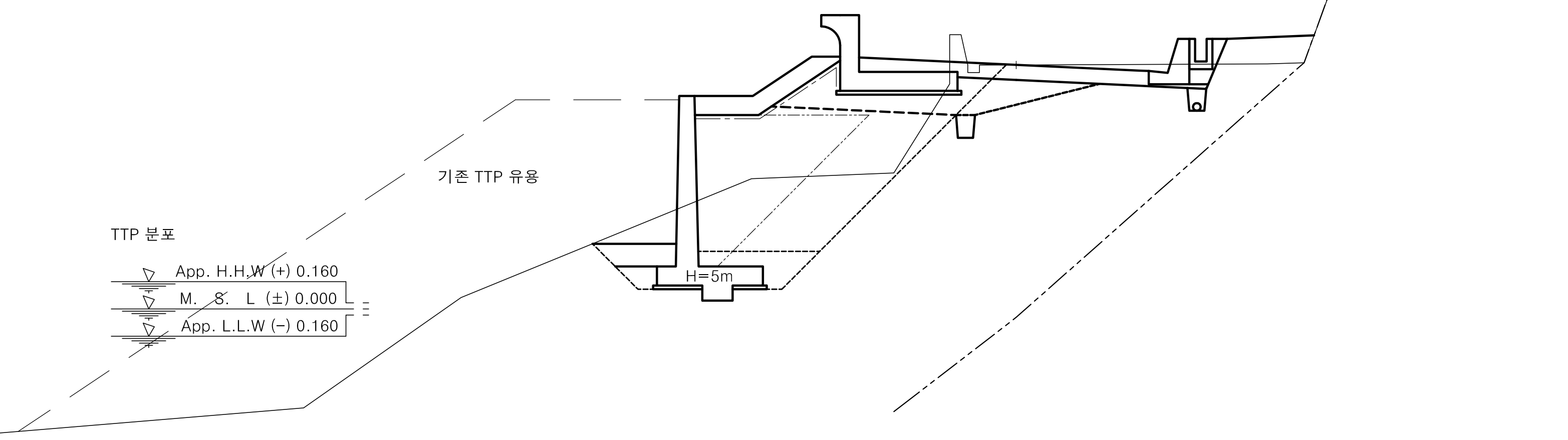

				측 점	2+350.00	지 반 고	6.44	계 획 고	6.45
No.	2 +350.00			흙깎기 토 사	2.9	표토제거 답구간 절토부		암절개면보호식재 리핑암	
기초사석유용 수 중	0.00	피복석 수 중 0.1m^3	0.00	리핑암		노 상		발파암	
수 상	0.00	수 상 0.1m^3	1.96	발파암 미진동굴착		노 체		층따기 토사 노 상	1.6
수중속고르기	0.00	수 중 0.2m^3	0.00	정밀진동제어		답외구간 절토부		노 체	
수상속고르기	0.00	수 상 0.2m^3	1.14	진동제어(소규모)		노 상		발파 노 상	
속채움유용 수 중	0.00	수중고르기0.5이하	0.00	진동제어(중규모)		노 체		노 체	
수 상	0.47	수상고르기0.5이하	6.38	일반발파		노상준비 기존도로		측구터파기	
수중속고르기	0.00	수 중 1.0m^3	0.00	브레이카		절토부	2.3	벌개제근 깎기부	
수상속고르기	1.10	수 상 1.0m^3	0.00	흙쌓기 노 상	3.0	비탈면보호 성토부		쌓기부 1.5m이상	
성토고르기 수 중	0.00	수중고르기0.6이상	0.00	노 체	8.9	절토부		1.5m미만	
수 상	4.27	수상고르기0.6이상	0.00	비다짐	1.6	녹지대	2.3	전석지반처리 1.0m미만	
필터매트 수 중	0.00	TTP 수중(유용 16ton)	11.98	되메우기		면고르기 리핑암		1.0m이상	
수 상	6.27	수상(유용 16ton)	23.06	측구뚝쌓기		발파암		인 력	

경상북도	사 업 명	울릉도 일주도로2 건설공사		△						위치정보	
	시설/공구			△						축 척	1 : 100
대 림 산 업	건설분야	토 목	건설단계 실시설계	△1	2015.12.	실시설계 준공	김 성 호	노 정 훈	박 시 철	도면번호	C0025002-052
				개정번호	날짜	개 정 내 용	과업책임자	분야별책임자	설계자		

도 면 명: 6지구 횡 단 면 도 (52) (STA.2+330.00~STA.2+360.00)

편철번호: 2.123

적용표준 GED-01-1104 V1.5

울릉도 일주도로2 건설공사

횡 단 면 도 (53)

6지구 (STA.2+370.00~STA.2+400.00)

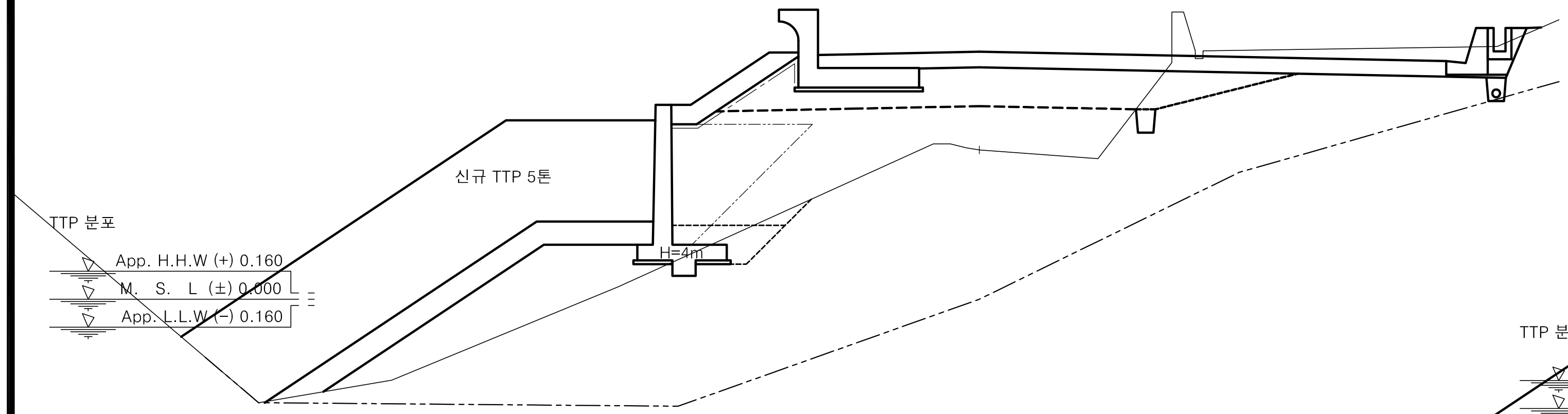

No.		2 +380.00			
기초사석 유용	수 중	4.93	피복석	수 중 0.1m³	0.00
기초사석 유용	수 상	4.63	피복석	수 상 0.1m³	1.72
기초사석 유용	수중속고르기	4.29	피복석	수 중 0.2m³	2.71
기초사석 유용	수상속고르기	4.93	피복석	수 상 0.2m³	3.58
속채움 유용	수 중	0.00	피복석	수중고르기0.5이하	4.73
속채움 유용	수 상	0.00	피복석	수상고르기0.5이하	10.28
속채움 유용	수중고르기	0.00	피복석	수 중 1.0m³	0.00
속채움 유용	수상고르기	0.00	피복석	수 상 1.0m³	0.00
성토고르기	수 중	0.00	피복석	수중고르기0.6이상	0.00
성토고르기	수 상	4.34	피복석	수상고르기0.6이상	0.00
필터매트	수 중	0.00	TTP	수 중(신규 5ton)	8.63
필터매트	수 상	6.34	TTP	수 상(신규 5ton)	24.36

측 점		2+380.00	지 반 고		3.84	계 획 고		6.37
흙깎기	토 사	6.3	표토제거 답구간	절 토 부		암절개면 보호식재	리 핑 암	
흙깎기	리 핑 암		표토제거 답구간	노 상		암절개면 보호식재	발 파 암	
흙깎기 발파암	미진동굴착		표토제거 답구간	노 체		층따기 토사	노 상	1.9
흙깎기 발파암	정밀진동제어		표토제거 답외구간	절 토 부		층따기 토사	노 체	
흙깎기 발파암	진동제어(소규모)		표토제거 답외구간	노 상		층따기 발파	노 상	
흙깎기 발파암	진동제어(중규모)		표토제거 답외구간	노 체		층따기 발파	노 체	
흙깎기 발파암	일반발파		노상준비	기존도로		측구터파기		
흙깎기 발파암	브레이카		노상준비	절 토 부	4.8	벌개제근	깎기부	
흙쌓기	노 상	8.8	비탈면보호	성 토 부		벌개제근 쌓기부	1.5m이상	
흙쌓기	노 체	14.7	비탈면보호	절 토 부		벌개제근 쌓기부	1.5m미만	
흙쌓기	비 다 짐		비탈면보호	녹 지 대	0.4	전석지반처리	1.0m미만	
되 메 우 기			비탈면보호 면고르기	리핑암		전석지반처리	1.0m이상	
측구뚝쌓기			비탈면보호 면고르기	발파암		전석지반처리	인 력	

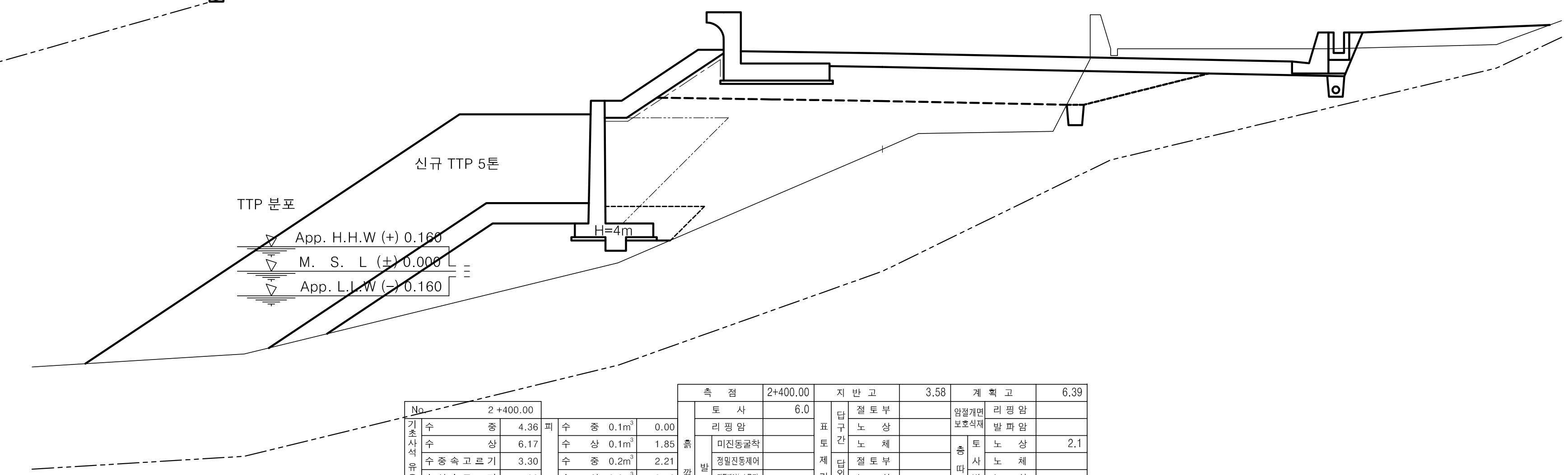

No.		2 +400.00			
기초사석 유용	수 중	4.36	피복석	수 중 0.1m³	0.00
기초사석 유용	수 상	6.17	피복석	수 상 0.1m³	1.85
기초사석 유용	수중속고르기	3.30	피복석	수 중 0.2m³	2.21
기초사석 유용	수상속고르기	4.93	피복석	수 상 0.2m³	3.58
속채움 유용	수 중	0.00	피복석	수중고르기0.5이하	4.05
속채움 유용	수 상	0.00	피복석	수상고르기0.5이하	10.55
속채움 유용	수중고르기	0.00	피복석	수 중 1.0m³	0.00
속채움 유용	수상고르기	0.00	피복석	수 상 1.0m³	0.00
성토고르기	수 중	0.00	피복석	수중고르기0.6이상	0.00
성토고르기	수 상	4.06	피복석	수상고르기0.6이상	0.00
필터매트	수 중	0.00	TTP	수 중(신규 5ton)	11.92
필터매트	수 상	6.06	TTP	수 상(신규 5ton)	24.36

측 점		2+400.00	지 반 고		3.58	계 획 고		6.39
흙깎기	토 사	6.0	표토제거 답구간	절 토 부		암절개면 보호식재	리 핑 암	
흙깎기	리 핑 암		표토제거 답구간	노 상		암절개면 보호식재	발 파 암	
흙깎기 발파암	미진동굴착		표토제거 답구간	노 체		층따기 토사	노 상	2.1
흙깎기 발파암	정밀진동제어		표토제거 답외구간	절 토 부		층따기 토사	노 체	
흙깎기 발파암	진동제어(소규모)		표토제거 답외구간	노 상		층따기 발파	노 상	
흙깎기 발파암	진동제어(중규모)		표토제거 답외구간	노 체		층따기 발파	노 체	
흙깎기 발파암	일반발파		노상준비	기존도로		측구터파기		
흙깎기 발파암	브레이카		노상준비	절 토 부	3.5	벌개제근	깎기부	
흙쌓기	노 상	9.9	비탈면보호	성 토 부		벌개제근 쌓기부	1.5m이상	
흙쌓기	노 체	21.0	비탈면보호	절 토 부		벌개제근 쌓기부	1.5m미만	
흙쌓기	비 다 짐	2.3	비탈면보호	녹 지 대	5.5	전석지반처리	1.0m미만	
되 메 우 기			비탈면보호 면고르기	리핑암		전석지반처리	1.0m이상	
측구뚝쌓기			비탈면보호 면고르기	발파암		전석지반처리	인 력	

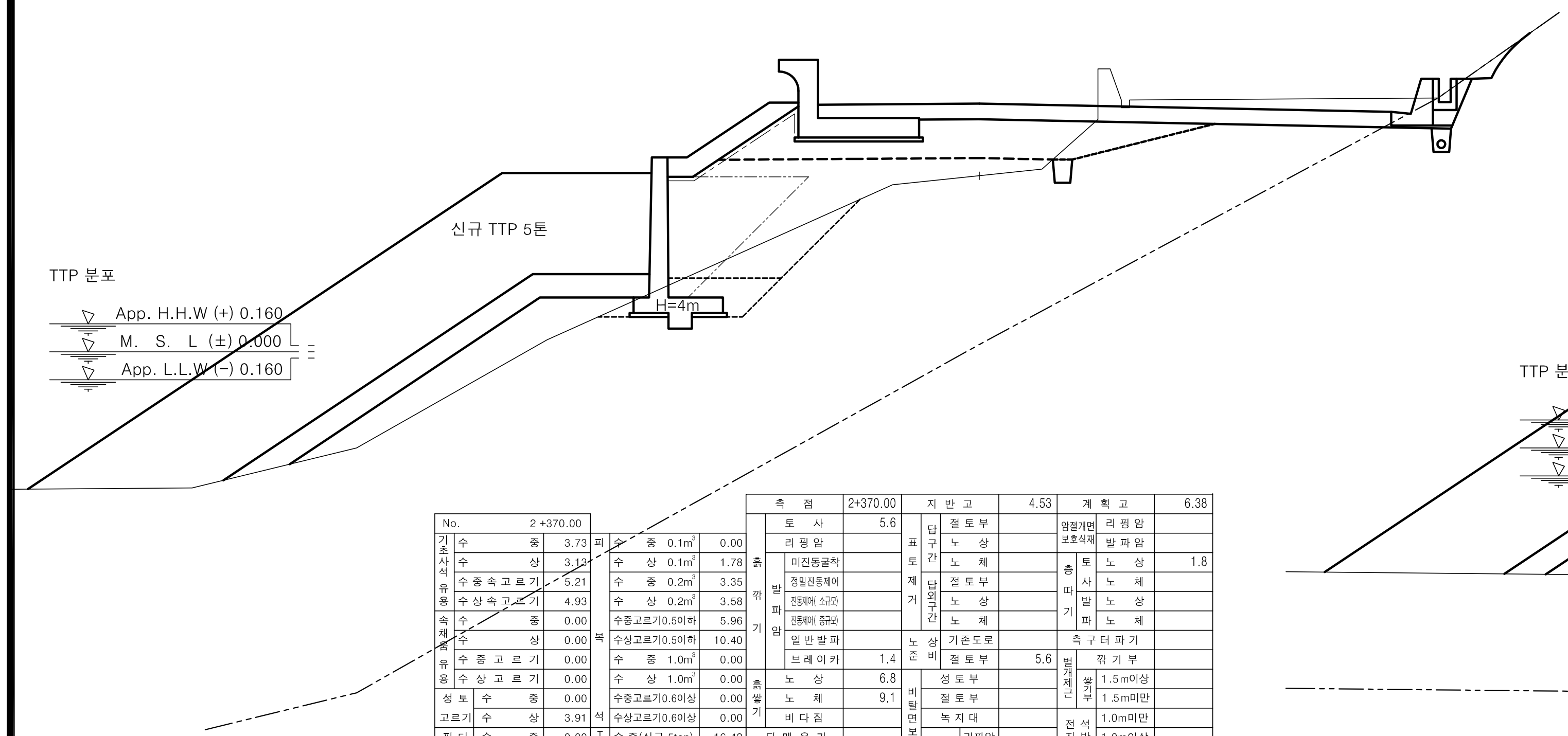

No.		2 +370.00			
기초사석 유용	수 중	3.73	피복석	수 중 0.1m³	0.00
기초사석 유용	수 상	3.13	피복석	수 상 0.1m³	1.78
기초사석 유용	수중속고르기	5.21	피복석	수 중 0.2m³	3.35
기초사석 유용	수상속고르기	4.93	피복석	수 상 0.2m³	3.58
속채움 유용	수 중	0.00	피복석	수중고르기0.5이하	5.96
속채움 유용	수 상	0.00	피복석	수상고르기0.5이하	10.40
속채움 유용	수중고르기	0.00	피복석	수 중 1.0m³	0.00
속채움 유용	수상고르기	0.00	피복석	수 상 1.0m³	0.00
성토고르기	수 중	0.00	피복석	수중고르기0.6이상	0.00
성토고르기	수 상	3.91	피복석	수상고르기0.6이상	0.00
필터매트	수 중	0.00	TTP	수 중(신규 5ton)	16.42
필터매트	수 상	5.91	TTP	수 상(신규 5ton)	24.36

측 점		2+370.00	지 반 고		4.53	계 획 고		6.38
흙깎기	토 사	5.6	표토제거 답구간	절 토 부		암절개면 보호식재	리 핑 암	
흙깎기	리 핑 암		표토제거 답구간	노 상		암절개면 보호식재	발 파 암	
흙깎기 발파암	미진동굴착		표토제거 답구간	노 체		층따기 토사	노 상	1.8
흙깎기 발파암	정밀진동제어		표토제거 답외구간	절 토 부		층따기 토사	노 체	
흙깎기 발파암	진동제어(소규모)		표토제거 답외구간	노 상		층따기 발파	노 상	
흙깎기 발파암	진동제어(중규모)		표토제거 답외구간	노 체		층따기 발파	노 체	
흙깎기 발파암	일반발파		노상준비	기존도로		측구터파기		
흙깎기 발파암	브레이카	1.4	노상준비	절 토 부	5.6	벌개제근	깎기부	
흙쌓기	노 상	6.8	비탈면보호	성 토 부		벌개제근 쌓기부	1.5m이상	
흙쌓기	노 체	9.1	비탈면보호	절 토 부		벌개제근 쌓기부	1.5m미만	
흙쌓기	비 다 짐		비탈면보호	녹 지 대		전석지반처리	1.0m미만	
되 메 우 기			비탈면보호 면고르기	리핑암		전석지반처리	1.0m이상	
측구뚝쌓기			비탈면보호 면고르기	발파암		전석지반처리	인 력	

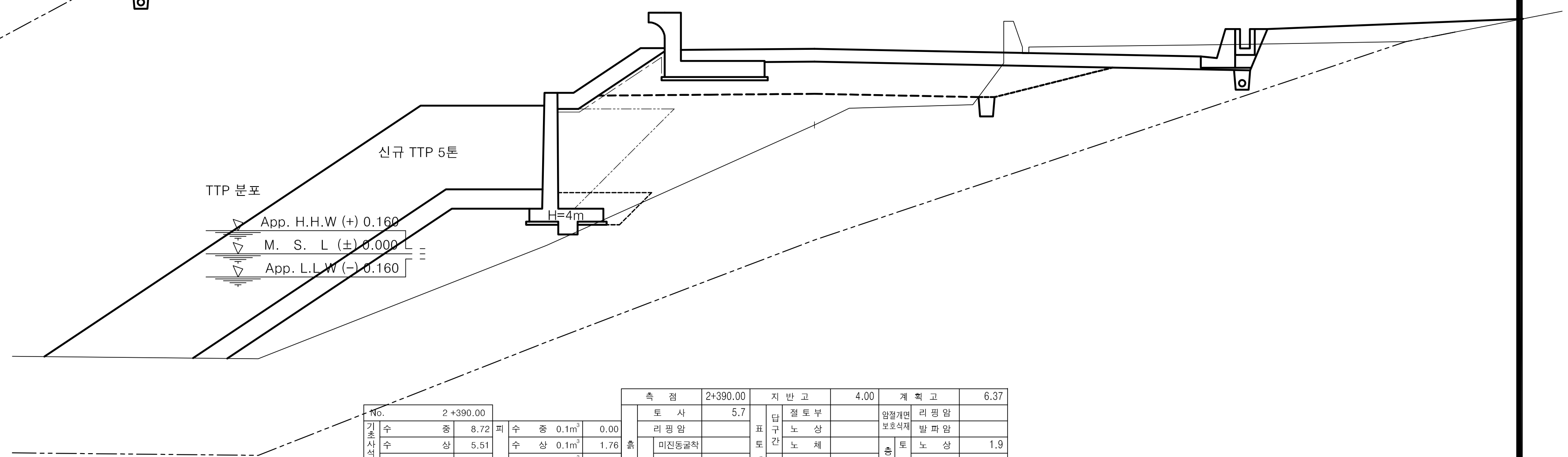

No.		2 +390.00			
기초사석 유용	수 중	8.72	피복석	수 중 0.1m³	0.00
기초사석 유용	수 상	5.51	피복석	수 상 0.1m³	1.76
기초사석 유용	수중속고르기	5.86	피복석	수 중 0.2m³	3.51
기초사석 유용	수상속고르기	4.93	피복석	수 상 0.2m³	3.58
속채움 유용	수 중	0.00	피복석	수중고르기0.5이하	5.84
속채움 유용	수 상	0.00	피복석	수상고르기0.5이하	10.36
속채움 유용	수중고르기	0.00	피복석	수 중 1.0m³	0.00
속채움 유용	수상고르기	0.00	피복석	수 상 1.0m³	0.00
성토고르기	수 중	0.00	피복석	수중고르기0.6이상	0.00
성토고르기	수 상	3.87	피복석	수상고르기0.6이상	0.00
필터매트	수 중	0.00	TTP	수 중(신규 5ton)	15.08
필터매트	수 상	5.87	TTP	수 상(신규 5ton)	24.36

측 점		2+390.00	지 반 고		4.00	계 획 고		6.37
흙깎기	토 사	5.7	표토제거 답구간	절 토 부		암절개면 보호식재	리 핑 암	
흙깎기	리 핑 암		표토제거 답구간	노 상		암절개면 보호식재	발 파 암	
흙깎기 발파암	미진동굴착		표토제거 답구간	노 체		층따기 토사	노 상	1.9
흙깎기 발파암	정밀진동제어		표토제거 답외구간	절 토 부		층따기 토사	노 체	
흙깎기 발파암	진동제어(소규모)		표토제거 답외구간	노 상		층따기 발파	노 상	
흙깎기 발파암	진동제어(중규모)		표토제거 답외구간	노 체		층따기 발파	노 체	
흙깎기 발파암	일반발파		노상준비	기존도로		측구터파기		
흙깎기 발파암	브레이카		노상준비	절 토 부	3.8	벌개제근	깎기부	
흙쌓기	노 상	9.8	비탈면보호	성 토 부		벌개제근 쌓기부	1.5m이상	
흙쌓기	노 체	14.9	비탈면보호	절 토 부		벌개제근 쌓기부	1.5m미만	
흙쌓기	비 다 짐	3.3	비탈면보호	녹 지 대	7.9	전석지반처리	1.0m미만	
되 메 우 기			비탈면보호 면고르기	리핑암		전석지반처리	1.0m이상	
측구뚝쌓기			비탈면보호 면고르기	발파암		전석지반처리	인 력	

경상북도	사 업 명	울릉도 일주도로2 건설공사			△						위치정보		도 면 명	6지구 횡 단 면 도 (53) (STA.2+370.00~STA.2+400.00)
	시설/공구				△						축 척	1 : 100		
					△									
대 림 산 업	건설분야	토 목	건설단계	실시설계	1	2015.12.	실시설계 준공	김 성 호	노 정 훈	박 시 철	도면번호	C0025002-053	편철번호	2.124
					개정번호	날짜	개 정 내 용	과업책임자	분야별책임자	설계자				

적용표준 GED-01-1104 V1.5

울릉도 일주도로2 건설공사

횡 단 면 도 (54)

6지구 (STA.2+410.00~STA.2+440.00)

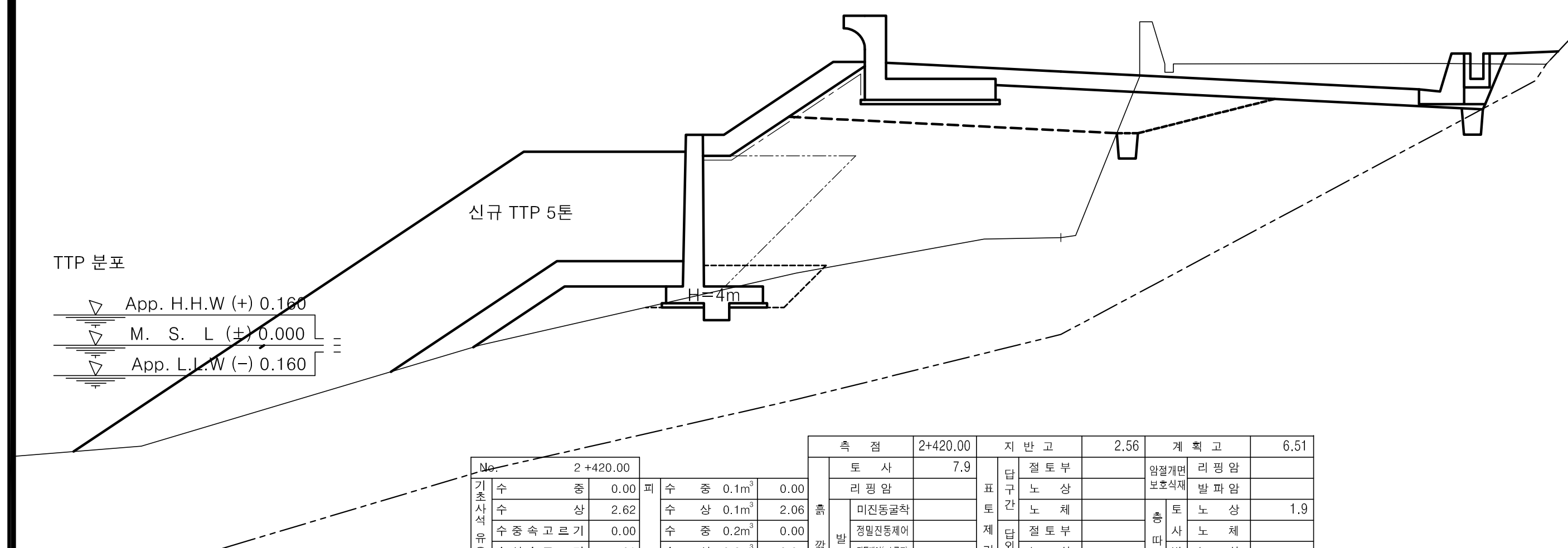

No.		2 +420.00			
기초사석	수 중	0.00	피	수 중 0.1m³	0.00
기초사석	수 상	2.62		수 상 0.1m³	2.06
유용	수중속고르기	0.00		수 중 0.2m³	0.00
유용	수상속고르기	5.01		수 상 0.2m³	3.95
속채움	수 중	0.00		수중고르기0.5이하	0.00
속채움	수 상	0.00	복	수상고르기0.5이하	12.11
유용	수중고르기	0.00		수 중 1.0m³	0.00
유용	수상고르기	0.00		수 상 1.0m³	0.00
성토	수 중	0.00		수중고르기0.6이상	0.00
고르기	수 상	4.33	석	수상고르기0.6이상	0.00
필터	수 중	0.00	TTP	수 중(신규 5ton)	8.43
매트	수 상	6.33		수 상(신규 5ton)	24.36

측 점	2+420.00	지 반 고	2.56	계 획 고	6.51
흙깎기 토 사	7.9	표토제거 답구간 절토부		암절개면보호식재 리핑암	
흙깎기 리 핑 암		표토제거 답구간 노 상		암절개면보호식재 발파암	
흙깎기 발파암 미진동굴착		표토제거 답구간 노 체		층따기 토사 노 상	1.9
흙깎기 발파암 정밀진동제어		표토제거 답외구간 절토부		층따기 토사 노 체	
흙깎기 발파암 진동제어(소규모)		표토제거 답외구간 노 상		층따기 발파 노 상	
흙깎기 발파암 진동제어(중규모)		표토제거 답외구간 노 체		층따기 발파 노 체	
흙깎기 발파암 일반발파		노상준비 기존도로		측구터파기	
흙깎기 발파암 브레이카		노상준비 절토부	4.4	벌개제근 깎기부	
흙쌓기 노 상	5.7	비탈면보호 성토부		벌개제근 쌓기부 1.5m이상	
흙쌓기 노 체	21.5	비탈면보호 절토부		벌개제근 쌓기부 1.5m미만	
흙쌓기 비 다 짐	0.3	비탈면보호 녹지대	1.2	전석지반처리 1.0m미만	
되 메 우 기		비탈면보호 면고르기 리핑암		전석지반처리 1.0m이상	
측구뚝쌓기		비탈면보호 면고르기 발파암		전석지반처리 인 력	

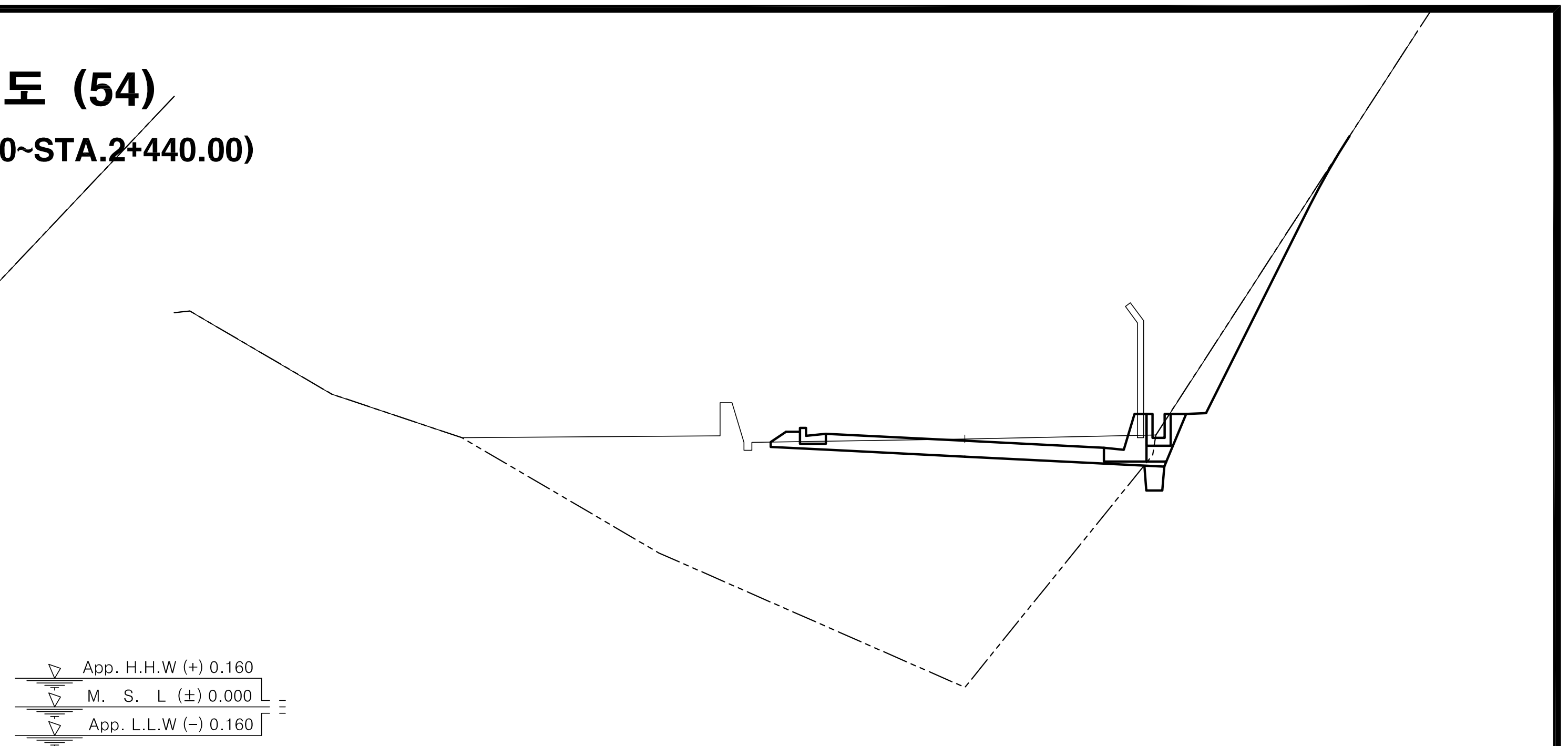

측 점	2+440.00	지 반 고	6.74	계 획 고	6.70
흙깎기 토 사	4.3	표토제거 답구간 절토부		암절개면보호식재 리핑암	
흙깎기 리 핑 암		표토제거 답구간 노 상		암절개면보호식재 발파암	
흙깎기 발파암 미진동굴착		표토제거 답구간 노 체		층따기 토사 노 상	
흙깎기 발파암 정밀진동제어		표토제거 답외구간 절토부		층따기 토사 노 체	
흙깎기 발파암 진동제어(소규모)		표토제거 답외구간 노 상		층따기 발파 노 상	
흙깎기 발파암 진동제어(중규모)		표토제거 답외구간 노 체		층따기 발파 노 체	
흙깎기 발파암 일반발파		노상준비 기존도로		측구터파기	
흙깎기 발파암 브레이카	3.4	노상준비 절토부	9.4	벌개제근 깎기부	
흙쌓기 노 상		비탈면보호 성토부		벌개제근 쌓기부 1.5m이상	
흙쌓기 노 체		비탈면보호 절토부		벌개제근 쌓기부 1.5m미만	
흙쌓기 비 다 짐		비탈면보호 녹지대		전석지반처리 1.0m미만	
되 메 우 기		비탈면보호 면고르기 리핑암		전석지반처리 1.0m이상	
측구뚝쌓기		비탈면보호 면고르기 발파암		전석지반처리 인 력	

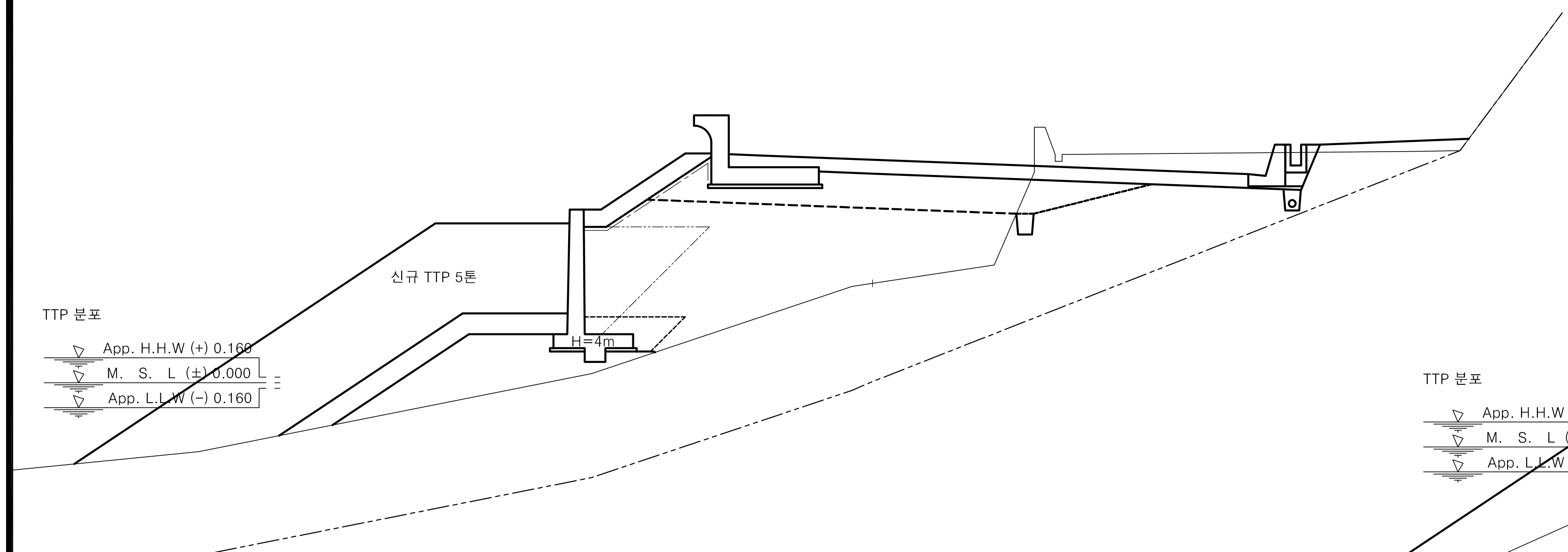

No.		2 +410.00			
기초사석	수 중	2.61	피	수 중 0.1m³	0.00
기초사석	수 상	6.08		수 상 0.1m³	1.97
유용	수중속고르기	2.19		수 중 0.2m³	1.48
유용	수상속고르기	4.93		수 상 0.2m³	3.58
속채움	수 중	0.00		수중고르기0.5이하	2.74
속채움	수 상	0.00	복	수상고르기0.5이하	10.78
유용	수중고르기	0.00		수 중 1.0m³	0.00
유용	수상고르기	0.00		수 상 1.0m³	0.00
성토	수 중	0.00		수중고르기0.6이상	0.00
고르기	수 상	4.29	석	수상고르기0.6이상	0.00
필터	수 중	0.00	TTP	수 중(신규 5ton)	9.35
매트	수 상	6.29		수 상(신규 5ton)	23.89

측 점	2+410.00	지 반 고	2.87	계 획 고	6.44
흙깎기 토 사	7.5	표토제거 답구간 절토부		암절개면보호식재 리핑암	
흙깎기 리 핑 암		표토제거 답구간 노 상		암절개면보호식재 발파암	
흙깎기 발파암 미진동굴착		표토제거 답구간 노 체		층따기 토사 노 상	2.0
흙깎기 발파암 정밀진동제어		표토제거 답외구간 절토부		층따기 토사 노 체	
흙깎기 발파암 진동제어(소규모)		표토제거 답외구간 노 상		층따기 발파 노 상	
흙깎기 발파암 진동제어(중규모)		표토제거 답외구간 노 체		층따기 발파 노 체	
흙깎기 발파암 일반발파		노상준비 기존도로		측구터파기	
흙깎기 발파암 브레이카		노상준비 절토부	3.8	벌개제근 깎기부	
흙쌓기 노 상	8.5	비탈면보호 성토부		벌개제근 쌓기부 1.5m이상	
흙쌓기 노 체	26.8	비탈면보호 절토부		벌개제근 쌓기부 1.5m미만	
흙쌓기 비 다 짐	1.2	비탈면보호 녹지대	4.3	전석지반처리 1.0m미만	
되 메 우 기		비탈면보호 면고르기 리핑암		전석지반처리 1.0m이상	
측구뚝쌓기		비탈면보호 면고르기 발파암		전석지반처리 인 력	

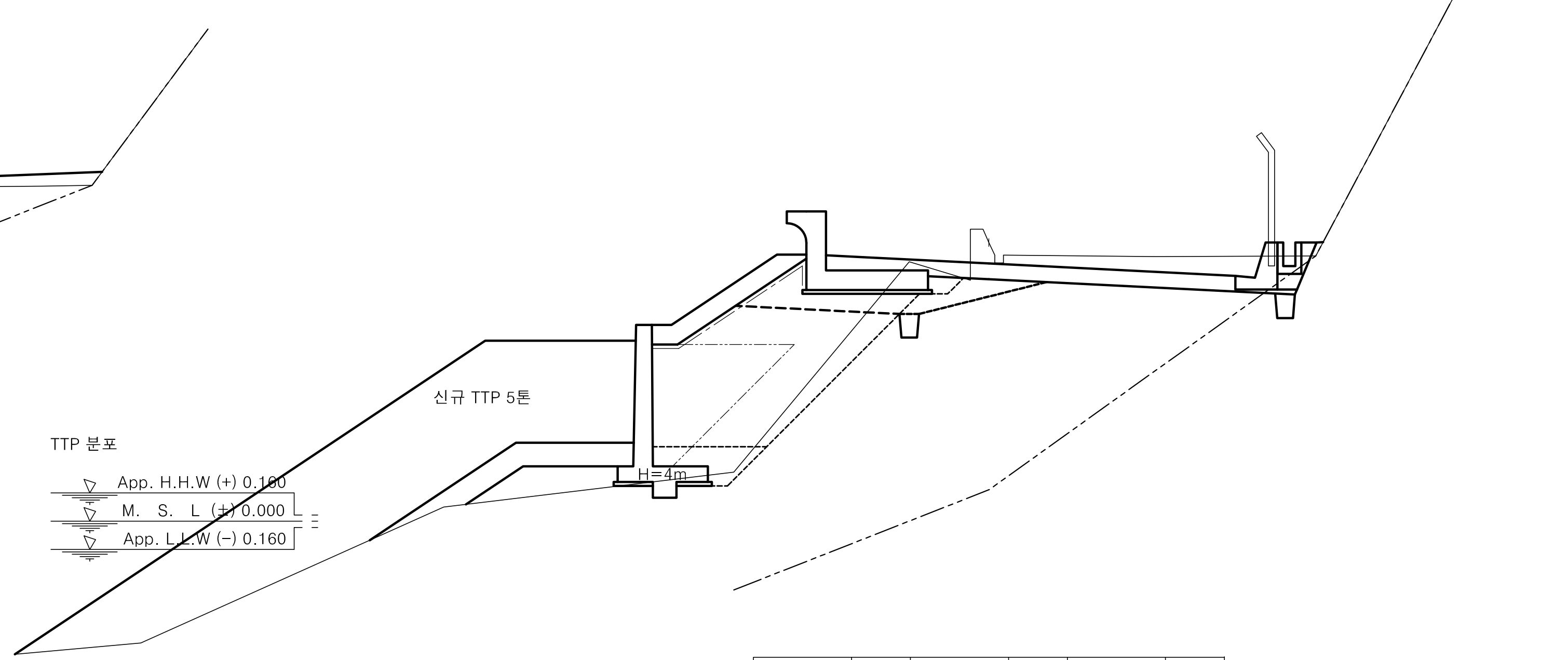

No.		2 +427.00			
기초사석	수 중	0.00	피	수 중 0.1m³	0.00
기초사석	수 상	2.14		수 상 0.1m³	2.12
유용	수중속고르기	0.00		수 중 0.2m³	0.00
유용	수상속고르기	4.16		수 상 0.2m³	3.44
속채움	수 중	0.00		수중고르기0.5이하	0.00
속채움	수 상	0.00	복	수상고르기0.5이하	11.96
유용	수중고르기	0.00		수 중 1.0m³	0.00
유용	수상고르기	0.00		수 상 1.0m³	0.00
성토	수 중	0.00		수중고르기0.6이상	0.00
고르기	수 상	4.60	석	수상고르기0.6이상	0.00
필터	수 중	0.00	TTP	수 중(신규 5ton)	12.43
매트	수 상	6.60		수 상(신규 5ton)	24.36

측 점	2+427.00	지 반 고	7.10	계 획 고	6.57
흙깎기 토 사	6.5	표토제거 답구간 절토부		암절개면보호식재 리핑암	
흙깎기 리 핑 암		표토제거 답구간 노 상		암절개면보호식재 발파암	
흙깎기 발파암 미진동굴착		표토제거 답구간 노 체		층따기 토사 노 상	1.3
흙깎기 발파암 정밀진동제어		표토제거 답외구간 절토부		층따기 토사 노 체	
흙깎기 발파암 진동제어(소규모)		표토제거 답외구간 노 상		층따기 발파 노 상	
흙깎기 발파암 진동제어(중규모)		표토제거 답외구간 노 체		층따기 발파 노 체	
흙깎기 발파암 일반발파		노상준비 기존도로		측구터파기	
흙깎기 발파암 브레이카	0.3	노상준비 절토부	5.5	벌개제근 깎기부	
흙쌓기 노 상	2.4	비탈면보호 성토부		벌개제근 쌓기부 1.5m이상	
흙쌓기 노 체	9.1	비탈면보호 절토부		벌개제근 쌓기부 1.5m미만	
흙쌓기 비 다 짐		비탈면보호 녹지대	0.2	전석지반처리 1.0m미만	
되 메 우 기		비탈면보호 면고르기 리핑암		전석지반처리 1.0m이상	
측구뚝쌓기		비탈면보호 면고르기 발파암		전석지반처리 인 력	

경상북도 / 대 림 산 업				
사 업 명	울릉도 일주도로2 건설공사			
시설/공구				
건설분야	토 목	건설단계	실시설계	

개정번호	날짜	개 정 내 용	과업책임자	분야별책임자	설계자
△					
△					
△					
△1	2015.12.	실시설계 준공	김 성 호	노 정 훈	박 시 철

위치정보		도 면 명	6지구 횡 단 면 도 (54) (STA.2+410.00~STA.2+440.00)
축 척	1 : 100		
도면번호	C0025002-054	편철번호	2.125

적용표준 GED-01-1104 V1.5

울릉도 일주도로2 건설공사

횡 단 면 도 (55)

6지구 (STA.2+460.00~STA.3+055.00)

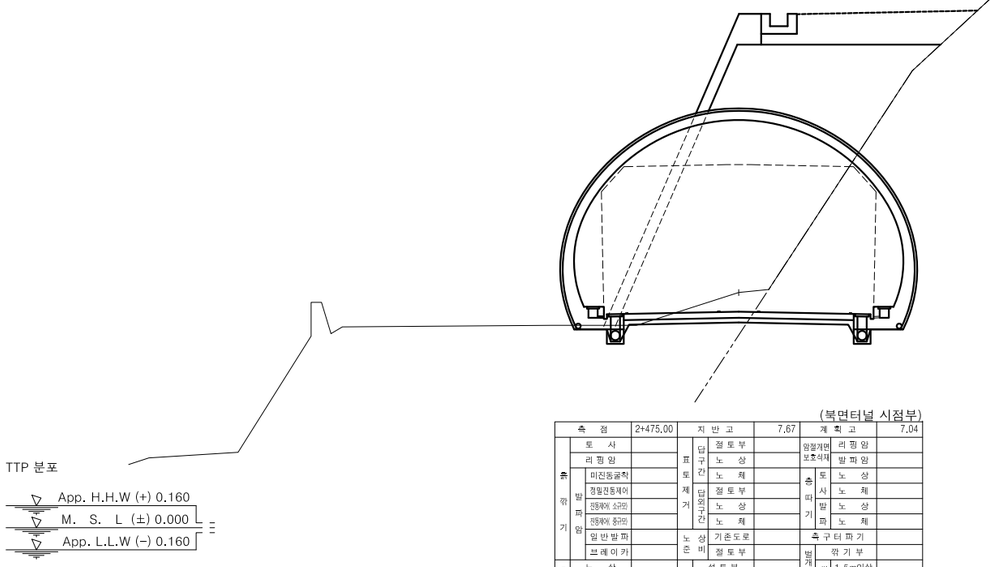

(북면터널 시점부)

측 점		2+475.00	지 반 고			7.67	계 획 고			7.04
흙깎기	토 사		표토제거	답구간	절 토 부		암절개면 보호식재	리 핑 암		
	리 핑 암				노 상			발 파 암		
	발파암	미진동굴착			노 체		흙 따 기	토 사	노 상	
		정밀진동제어		답외구간	절 토 부				노 체	
		진동제어 소규모			노 상			발 파	노 상	
		진동제어 중규모			노 체				노 체	
		일 반 발 파		노 상 비	기존도로		측 구 터 파 기			
		브 레 이 카			절 토 부		벌개제근	깎 기 부		
흙쌓기	노 상		비탈면보호		성 토 부			쌓기부	1.5m이상	
	노 체				절 토 부				1.5m미만	
	비 다 짐				녹 지 대		전지처	석 반 리	1.0m미만	
되 메 우 기				연 고 르 기	리핑암				1.0m이상	
측구뚝쌓기					발파암				인 력	

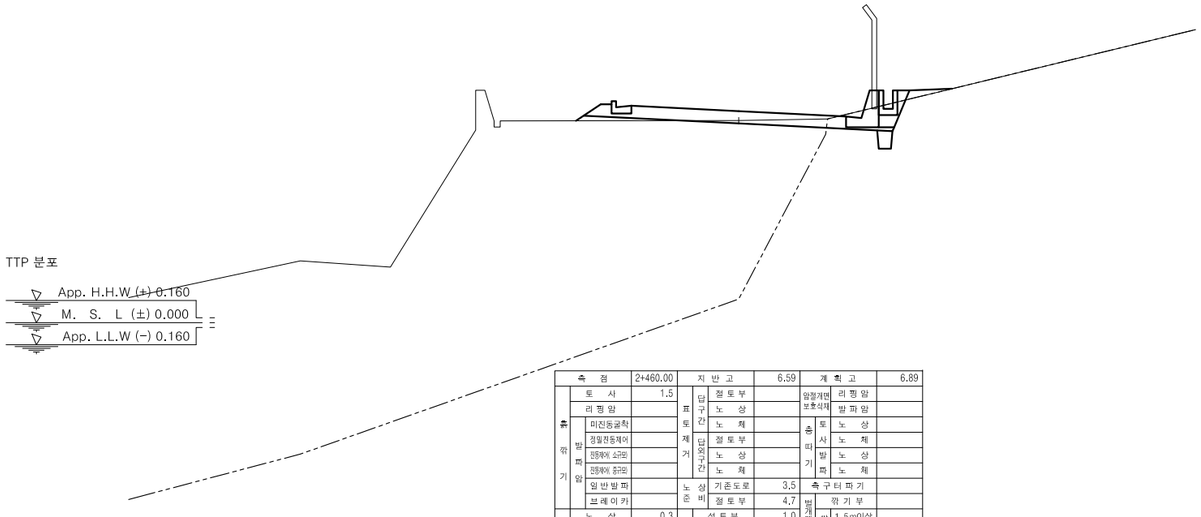

측 점		2+460.00	지 반 고			6.59	계 획 고			6.89
흙깎기	토 사	1.5	표토제거	답구간	절 토 부		암절개면 보호식재	리 핑 암		
	리 핑 암				노 상			발 파 암		
	발파암	미진동굴착			노 체		흙 따 기	토 사	노 상	
		정밀진동제어		답외구간	절 토 부				노 체	
		진동제어 소규모			노 상			발 파	노 상	
		진동제어 중규모			노 체				노 체	
		일 반 발 파		노 상 비	기존도로	3.5	측 구 터 파 기			
		브 레 이 카			절 토 부	4.7	벌개제근	깎 기 부		
흙쌓기	노 상	0.3	비탈면보호		성 토 부	1.0		쌓기부	1.5m이상	
	노 체				절 토 부				1.5m미만	
	비 다 짐	0.2			녹 지 대	1.4	전지처	석 반 리	1.0m미만	
되 메 우 기				연 고 르 기	리핑암				1.0m이상	
측구뚝쌓기					발파암				인 력	

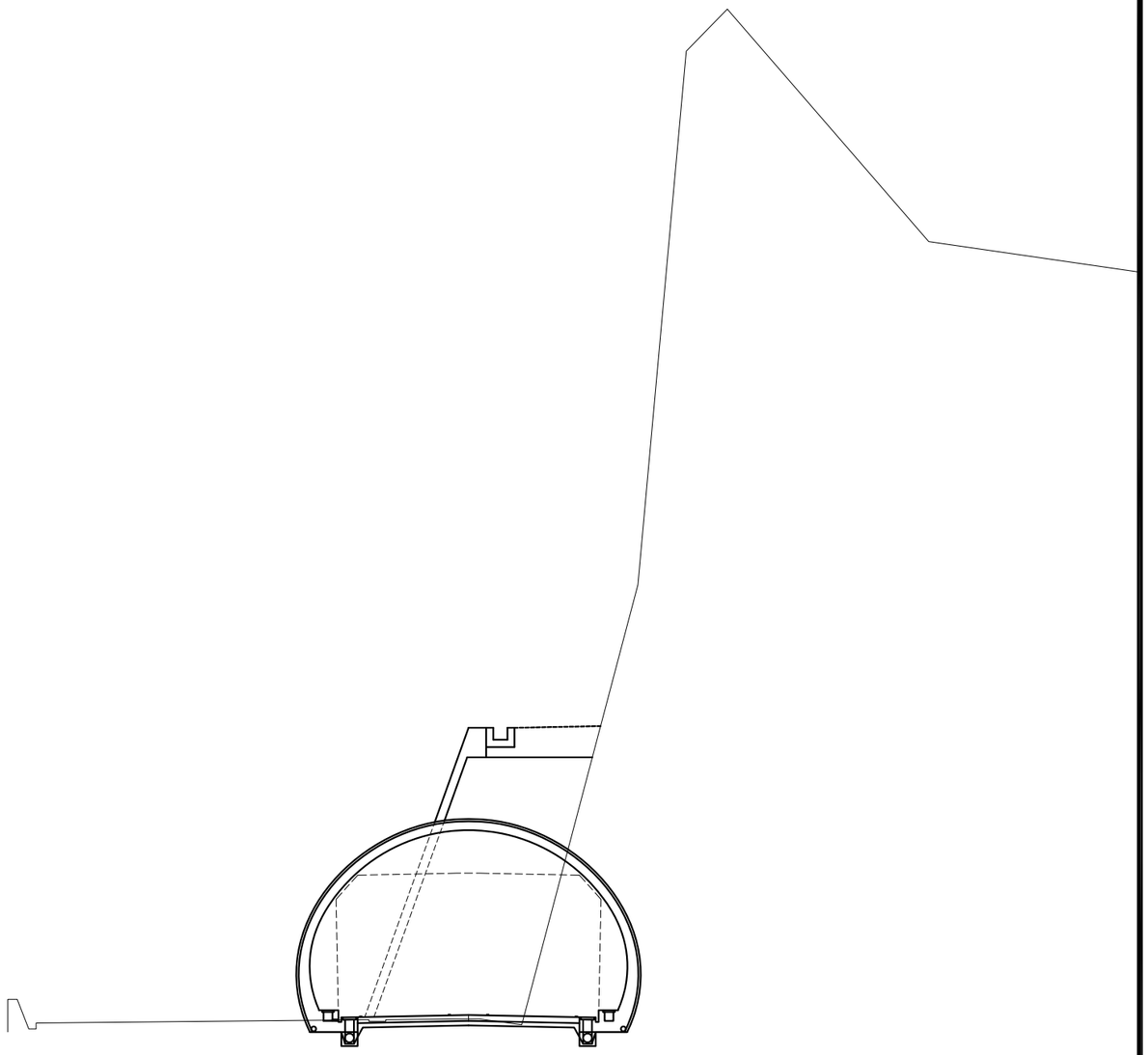

(북면터널 종점부)

측 점		3+58.00	지 반 고			7.80	계 획 고			7.93
흙깎기	토 사		표토제거	답구간	절 토 부		암절개면 보호식재	리 핑 암		
	리 핑 암				노 상			발 파 암		
	발파암	미진동굴착			노 체		흙 따 기	토 사	노 상	
		정밀진동제어		답외구간	절 토 부				노 체	
		진동제어 소규모			노 상			발 파	노 상	
		진동제어 중규모			노 체				노 체	
		일 반 발 파		노 상 비	기존도로		측 구 터 파 기			
		브 레 이 카			절 토 부		벌개제근	깎 기 부		
흙쌓기	노 상		비탈면보호		성 토 부			쌓기부	1.5m이상	
	노 체				절 토 부				1.5m미만	
	비 다 짐				녹 지 대		전지처	석 반 리	1.0m미만	
되 메 우 기				연 고 르 기	리핑암				1.0m이상	
측구뚝쌓기					발파암				인 력	

경상북도	사 업 명	울릉도 일주도로2 건설공사			△						위치정보		도 면 명	6지구 횡 단 면 도 (55) (STA.2+460.00~STA.3+055.00)
	시설/공구				△						축 척	1 : 100		
대 림 산 업	건설분야	토 목	건설단계	실시설계	△									
					△	2015.12.	실시설계 준공	김 성 호	노 정 훈	박 시 철	도면번호	C0025002-055	편철번호	2.126
					개정번호	날짜	개 정 내 용	과업책임자	분야별책임자	설계자				

적용표준 GED-01-1104 V1.5

횡 단 면 도 (56)

6지구 (STA.3+060.00~STA.3+099.66)

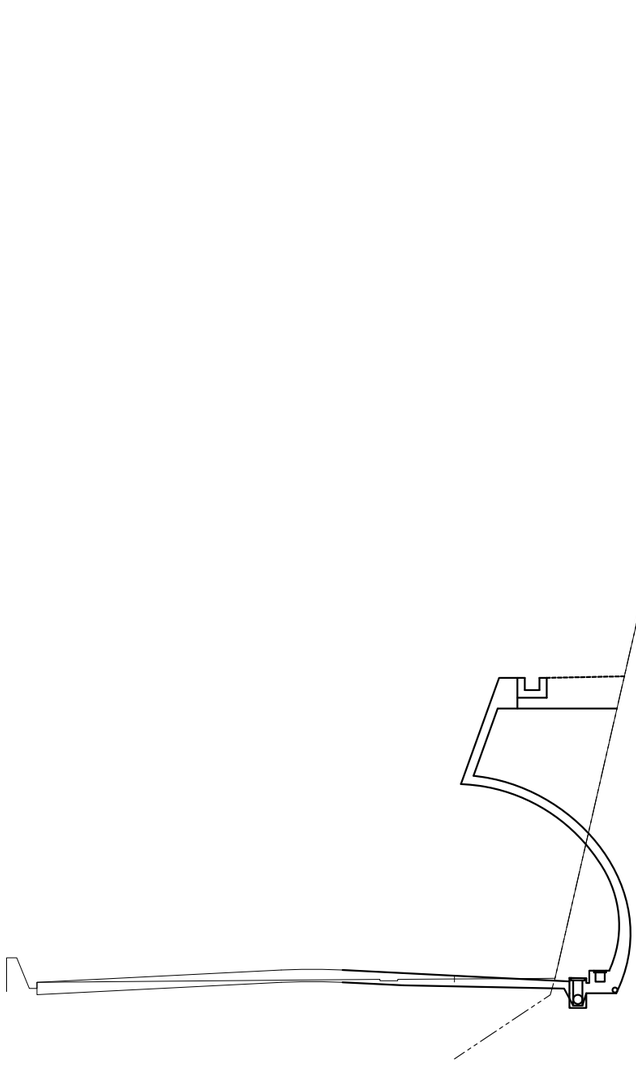

측 점		3+60.00	지 반 고			7.81	계 획 고		7.92
흙깎기	토 사	3.5	표토제거	단구간	절토부		암절개면보호식재	리핑암	
	리핑암				노 상			발파암	
	발파암	미진동굴착			노 체		흙깎기	토사	노 체
		정밀진동제어		단외구간	절토부			발파	노 상
		진동제어 소규모			노 상				노 체
		진동제어 중규모			노 체		노준 상비	기존도로	
	일반발파						측구터파기		
	브레이커				절토부	16.8	벌개제근	깎기부	
흙쌓기	노 상		비탈면보호	성토부				1.5m이상	
	노 체			절토부				1.5m미만	
	비 다 짐			녹지대			전지처리	1.0m미만	
되메우기			면고르기	리핑암				1.0m이상	
측구뚝쌓기				발파암				인 력	

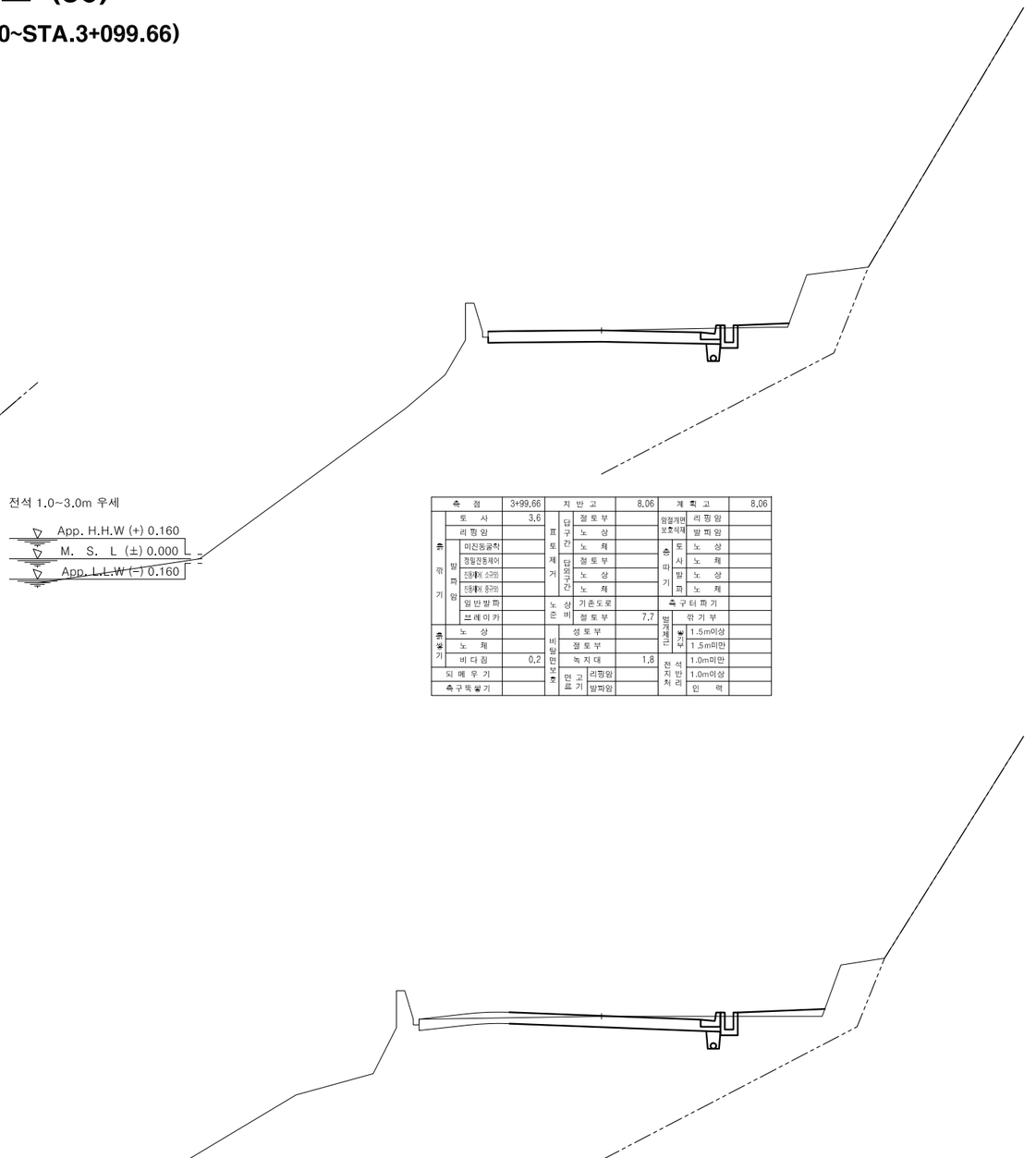

측 점		3+99.66	지 반 고			8.06	계 획 고		8.06
흙깎기	토 사	3.6	표토제거	단구간	절토부		암절개면보호식재	리핑암	
	리핑암				노 상			발파암	
	발파암	미진동굴착			노 체		흙깎기	토사	노 체
		정밀진동제어		단외구간	절토부			발파	노 상
		진동제어 소규모			노 상				노 체
		진동제어 중규모			노 체		노준 상비	기존도로	
	일반발파						측구터파기		
	브레이커				절토부	7.7	벌개제근	깎기부	
흙쌓기	노 상		비탈면보호	성토부				1.5m이상	
	노 체			절토부				1.5m미만	
	비 다 짐	0.2		녹지대		1.8	전지처리	1.0m미만	
되메우기			면고르기	리핑암				1.0m이상	
측구뚝쌓기				발파암				인 력	

측 점		3+80.00	지 반 고			7.89	계 획 고		7.91
흙깎기	토 사	4.2	표토제거	단구간	절토부		암절개면보호식재	리핑암	
	리핑암				노 상			발파암	
	발파암	미진동굴착			노 체		흙깎기	토사	노 체
		정밀진동제어		단외구간	절토부			발파	노 상
		진동제어 소규모			노 상				노 체
		진동제어 중규모			노 체		노준 상비	기존도로	
	일반발파						측구터파기		
	브레이커				절토부	10.1	벌개제근	깎기부	
흙쌓기	노 상		비탈면보호	성토부				1.5m이상	
	노 체			절토부				1.5m미만	
	비 다 짐	0.6		녹지대		3.1	전지처리	1.0m미만	
되메우기			면고르기	리핑암				1.0m이상	
측구뚝쌓기				발파암				인 력	

경상북도	사 업 명	울릉도 일주도로2 건설공사	△					위치정보		도 면 명	6지구 횡 단 면 도 (56) (STA.3+060.00~STA.3+099.66)
	시설/공구		△					축 척	1 : 100		
대 림 산 업	건설분야	토 목 / 건설단계 / 실시설계	△	2015.12.	실시설계 준공	김 성 호	노 정 훈	박 시 철	도면번호	C0025002-056	편철번호 2.127
			개정번호	날짜	개 정 내 용	과업책임자	분야별책임자	설계자			

적용표준 GED-01-1104 V1.5

평면 및 종단면도

(터널확장구간(1))

평면 및 종단면도 (16)

터널확장구간(1)

축척 H=1:1200 V=1: 200

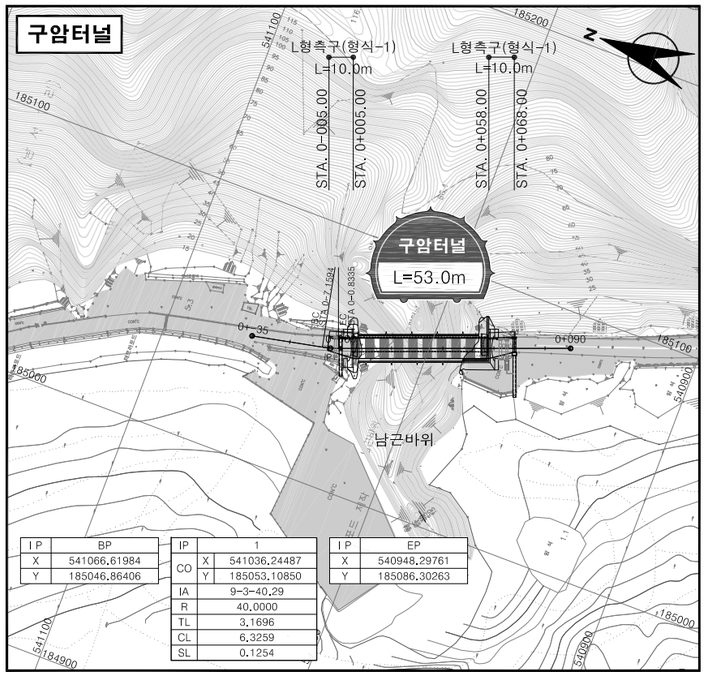

I P	BP
X	541066.61984
Y	185046.86406

IP	1	
CO	X	541036.24487
	Y	185053.10850
IA	9-3-40.29	
R	40.0000	
TL	3.1696	
CL	6.3259	
SL	0.1254	

I P	EP
X	540948.29761
Y	185086.30263

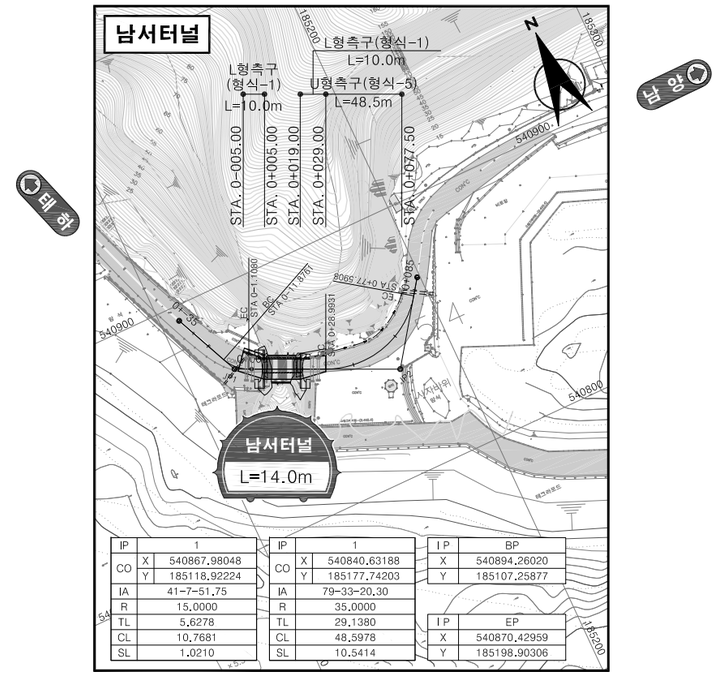

IP	1	
CO	X	540867.98048
	Y	185118.92224
IA	41-7-51.75	
R	15.0000	
TL	5.6278	
CL	10.7681	
SL	1.0210	

IP	1	
CO	X	540840.63188
	Y	185177.74203
IA	79-33-20.30	
R	35.0000	
TL	29.1380	
CL	48.5978	
SL	10.5414	

I P	BP
X	540894.26020
Y	185107.25877

I P	EP
X	540870.42959
Y	185198.90306

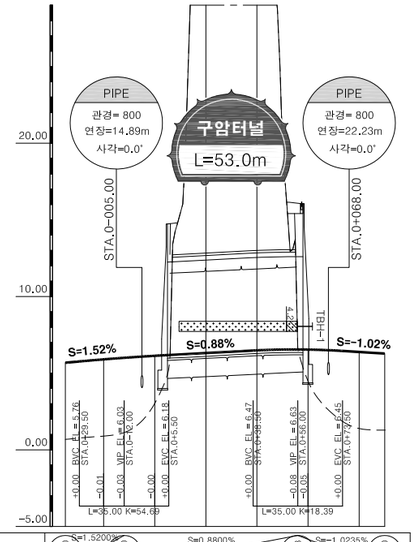

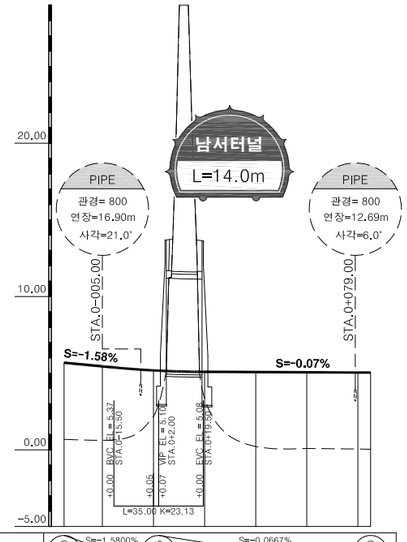

종단선형	S=1.5200% (5.680) H=0.35 L=22.00	S=0.8800% (6.038) H=0.60 L=68.00	S=-1.0235% (6.628) H=0.35 L=34.00	(6.280)
절 성 고	+0.00 +0.01	+0.00 +43.55	+0.49 −49.35	−0.01 +0.02 +0.00
계 획 고	5.68 5.90	6.13 6.31	6.49 6.54	6.38 6.28
지 반 고	5.68 5.89	6.13 49.86	55.84 6.55	6.36 6.28
측 점	0+35.00 20.00	0+0.00 20.00	40.00 60.00	80.00 0+90.00
평면선형	IP = 1 R = 40.0 CL=6.326			

종단선형	S=-1.5800% (5.680) H=0.58 L=37.00	S=-0.0667% (5.096) H=0.06 L=83.00	(5.040)
절 성 고	+0.00 +0.01	+0.00 −0.01 +0.03	+0.00 +0.00
계 획 고	5.68 5.44	5.18 5.08 5.07 5.06	5.04 5.04
지 반 고	5.68 5.43	5.18 5.08 5.08 5.03	5.04 5.04
측 점	0+35.00 20.00	0+0.00 20.00 40.00 60.00	80.00 0+85.00
평면선형	IP = 1 R = 15.0 CL=10.758	IP = 2 R = 35.0 CL=48.598	

경상북도	사 업 명	울릉도 일주도로2 건설공사		△				위치정보		도 면 명	평면 및 종단면도 (16) 터널확장구간(1)
	시설/공구			△				축 척	H=1:1200 V=1:200		
대 림 산 업	건설분야	토 목	건설단계	실시설계	△				도면번호	C0026001-001	편철번호	2.128
					⚠	2015.12.	실시설계 준공	김 성 호	노 정 훈	박 시 철		
					개정번호	날짜	개 정 내 용	과업책임자	분야별책임자	설계자		

적용표준 GED-01-1104 V1.5

횡 단 면 도

(터널확장구간(1))

울릉도 일주도로2 건설공사

횡 단 면 도 (1)

구암터널 (STA.0-005.00~STA.0+005.00)

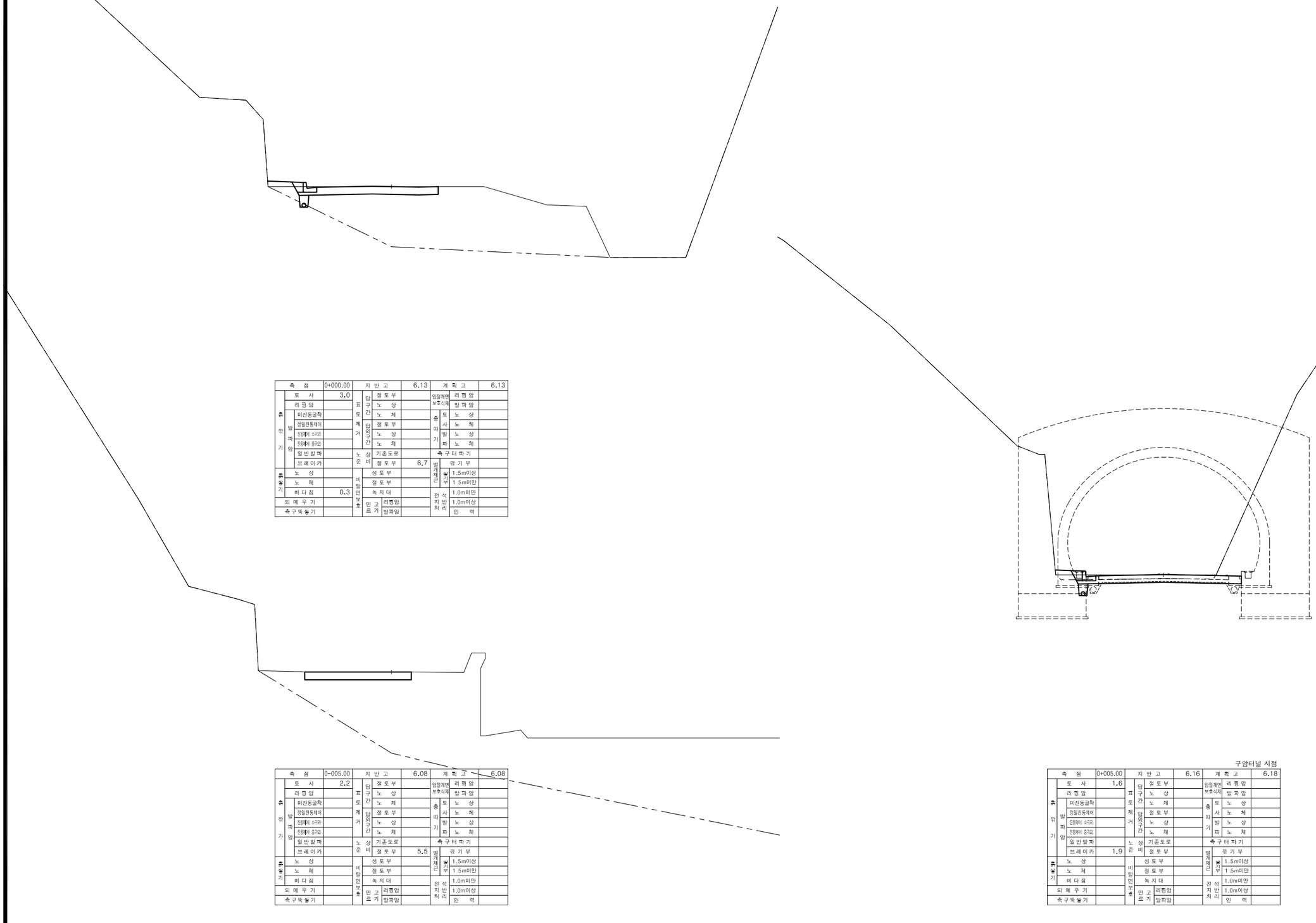

측 점		0+000.00	지 반 고		6.13	계 획 고		6.13
흙깎기	토 사	3.0	표토제거	답구간	절토부	암절계면보호식재	리핑암	
	리핑암				노 상		발파암	
	발파암 미진동굴착				노 체	흙파기	토 노 상	
	정밀진동제어			답외구간	절토부		토 사 노 체	
	진동제어 소규모				노 상		발파 노 상	
	진동제어 중규모				노 체		발파 노 체	
	일반발파		노상준비		기존도로	측구터파기		
	브레이카				절토부	6.7	벌개제근	깎 기 부
흙쌓기	노 상		비탈면보호		성토부			1.5m이상
	노 체				절토부		옹벽부	1.5m미만
	비 다 짐	0.3			녹지대		전석지처리	1.0m미만
되메우기				면고르기	리핑암			1.0m이상
측구뚝쌓기					발파암			인 력

측 점		0-005.00	지 반 고		6.08	계 획 고		6.08
흙깎기	토 사	2.2	표토제거	답구간	절토부	암절계면보호식재	리핑암	
	리핑암				노 상		발파암	
	발파암 미진동굴착				노 체	흙파기	토 노 상	
	정밀진동제어			답외구간	절토부		토 사 노 체	
	진동제어 소규모				노 상		발파 노 상	
	진동제어 중규모				노 체		발파 노 체	
	일반발파		노상준비		기존도로	측구터파기		
	브레이카				절토부	5.5	벌개제근	깎 기 부
흙쌓기	노 상		비탈면보호		성토부			1.5m이상
	노 체				절토부		옹벽부	1.5m미만
	비 다 짐				녹지대		전석지처리	1.0m미만
되메우기				면고르기	리핑암			1.0m이상
측구뚝쌓기					발파암			인 력

구암터널 시점

측 점		0+005.00	지 반 고		6.16	계 획 고		6.18
흙깎기	토 사	1.6	표토제거	답구간	절토부	암절계면보호식재	리핑암	
	리핑암				노 상		발파암	
	발파암 미진동굴착				노 체	흙파기	토 노 상	
	정밀진동제어			답외구간	절토부		토 사 노 체	
	진동제어 소규모				노 상		발파 노 상	
	진동제어 중규모				노 체		발파 노 체	
	일반발파		노상준비		기존도로	측구터파기		
	브레이카	1.9			절토부		벌개제근	깎 기 부
흙쌓기	노 상		비탈면보호		성토부			1.5m이상
	노 체				절토부		옹벽부	1.5m미만
	비 다 짐				녹지대		전석지처리	1.0m미만
되메우기				면고르기	리핑암			1.0m이상
측구뚝쌓기					발파암			인 력

경상북도	사 업 명	울릉도 일주도로2 건설공사	△				위치정보	
	시설/공구		△				축 척	1 : 100
대 림 산 업	건설분야	토 목 건설단계 실시설계	△				도면번호	C0026002-001
			⚠	2015.12.	실시설계 준공	김 성 호	노 정 훈	박 시 철
			개정번호	날짜	개 정 내 용	과업책임자	분야별책임자	설계자

도면명	구암터널 횡 단 면 도 (1) (STA.0-005~STA.0+005)
편철번호	2.129

적용표준 GED-01-1104 V1.5

울릉도 일주도로2 건설공사

횡 단 면 도 (2)

구암터널 (STA.0+080.00~STA.0+110.00)

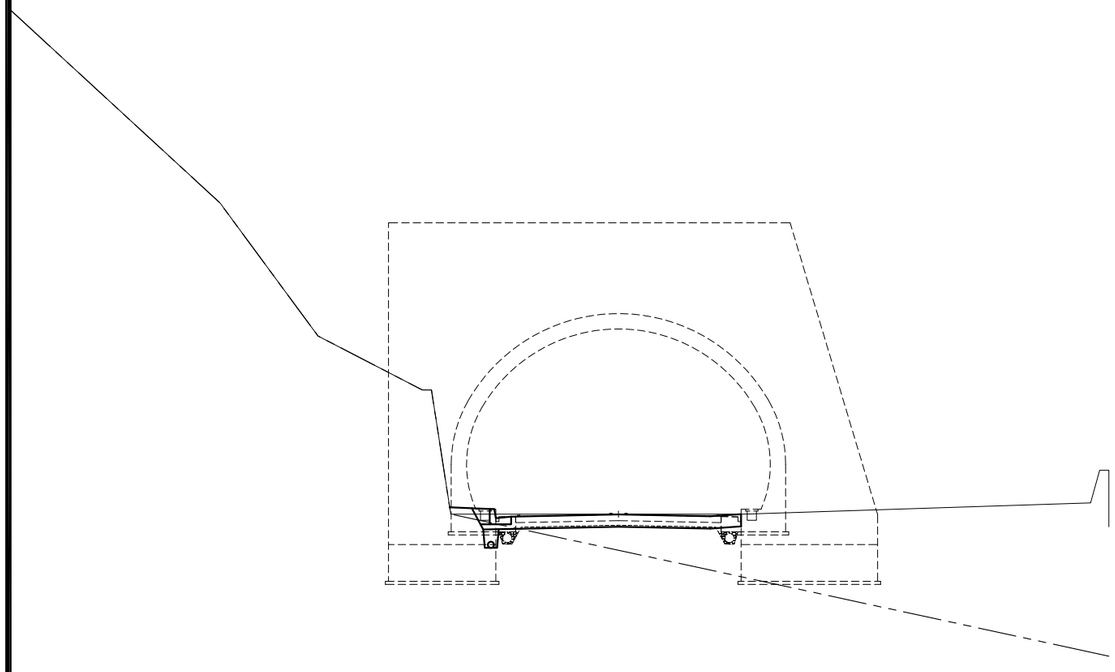

측 점		0+058.00	지 반 고			6.47	계 획 고		6.47
흙깎기	토 사	2.4	표토제거	답구간	절 토 부		암절개면 보호식재	리 핑 암	
	리 핑 암				노 상			발 파 암	
	발파암 미진동굴착				노 체		흙마기	토 사	노 상
	발파암 정밀진동제어			답외구간	절 토 부			사 암	노 체
	발파암 진동제어 소규모				노 상			발 파 암	노 상
	발파암 진동제어 중규모				노 체				노 체
	일 반 발 파		노준비	기존도로			측구터파기		
	브 레 이 카	0.2		절 토 부		7.3	벌개제근	깎 기 부	
흙쌓기	노 상		비탈면보호	성 토 부				쌓 기 부	1.5m이상
	노 체			절 토 부					1.5m미만
	비 다 짐	0.2		녹 지 대			전석지반처리		1.0m미만
되 메 우 기				면고르기	리핑암				1.0m이상
측구뚝쌓기					발파암			인 력	

구암터널 종점

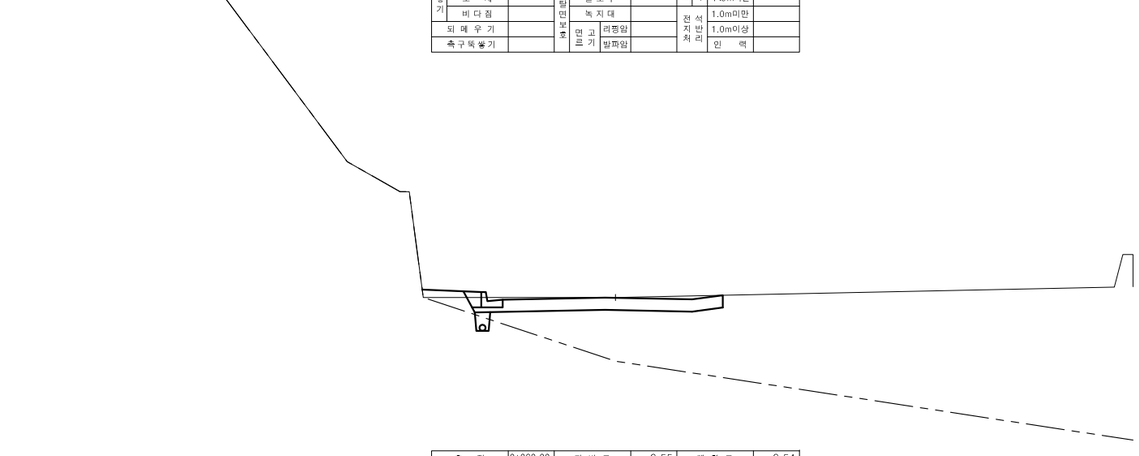

측 점		0+060.00	지 반 고			6.55	계 획 고		6.54
흙깎기	토 사	3.7	표토제거	답구간	절 토 부		암절개면 보호식재	리 핑 암	
	리 핑 암				노 상			발 파 암	
	발파암 미진동굴착				노 체		흙마기	토 사	노 상
	발파암 정밀진동제어			답외구간	절 토 부			사 암	노 체
	발파암 진동제어 소규모				노 상			발 파 암	노 상
	발파암 진동제어 중규모				노 체				노 체
	일 반 발 파		노준비	기존도로			측구터파기		
	브 레 이 카	7.6		절 토 부			벌개제근	깎 기 부	
흙쌓기	노 상		비탈면보호	성 토 부				쌓 기 부	1.5m이상
	노 체			절 토 부					1.5m미만
	비 다 짐	0.3		녹 지 대			전석지반처리		1.0m미만
되 메 우 기				면고르기	리핑암				1.0m이상
측구뚝쌓기					발파암			인 력	

경상북도	사 업 명	울릉도 일주도로2 건설공사	△					위치정보		도 면 명	구암터널 횡 단 면 도 (2) (STA.0+058~STA.0+068)
	시설/공구		△					축 척	1 : 100		
대 림 산 업	건설분야	토 목 / 건설단계 / 실시설계	△					도면번호	C0026002-002	편철번호	2.130
			⚠	2015.12.	실시설계 준공	김 성 호	노 정 훈	박 시 철			
			개정번호	날짜	개 정 내 용	과업책임자	분야별책임자	설계자			

적용표준 GED-01-1104 V1.5

울릉도 일주도로2 건설공사

횡 단 면 도 (3)

남서터널 (STA.0-005.00~STA.0+005.00)

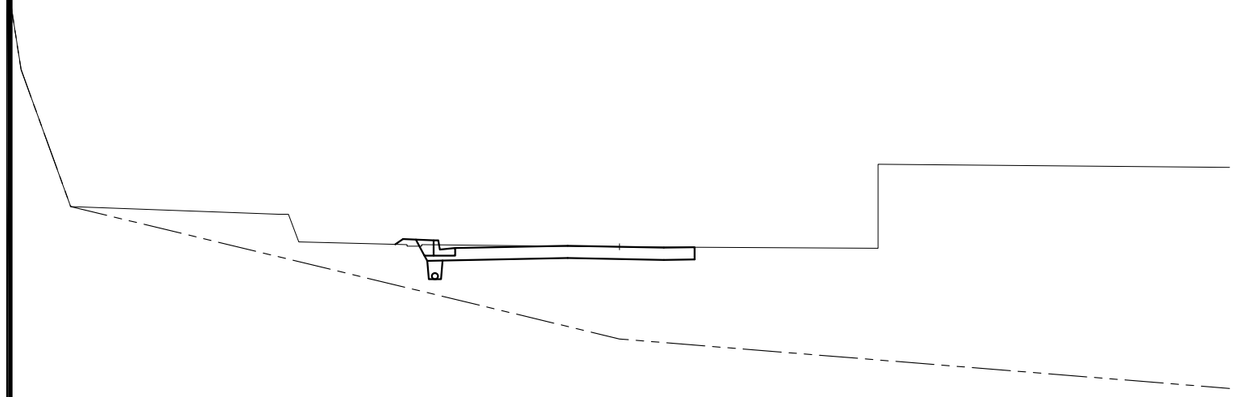

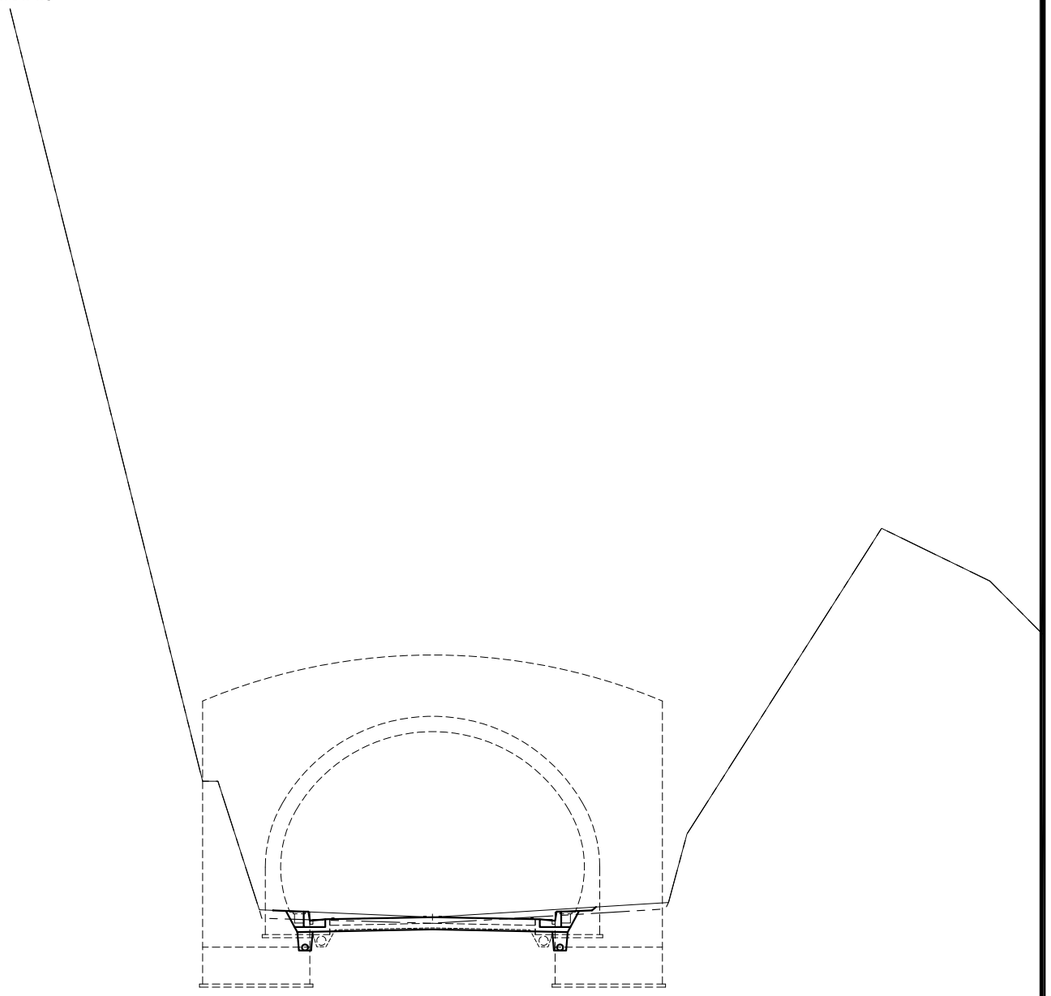

측 점		0+000.00	지 반 고			5.18	계 획 고			5.18
흙깎기	토 사	3.8	표토제거	답구간	절 토 부		암절개면 보호식재	리 핑 암		
	리 핑 암				노 상			발 파 암		
	발파암	미진동굴착			노 체		흙 마 기	토 사	노 상	
		정밀진동제어		답외구간	절 토 부				노 체	
		진동제어 소규모			노 상			발 파	노 상	
		진동제어 중규모			노 체				노 체	
		일 반 발 파	노 상 비		기존도로		측 구 터 파 기			
		브 레 이 카			절 토 부	8.2	벌개제근	깎 기 부		
흙쌓기	노 상		비탈면보호		성 토 부			쌓기부	1.5m이상	
	노 체				절 토 부				1.5m미만	
	비 다 짐	0.1			녹 지 대		전지처	석 반 리	1.0m미만	
되 메 우 기				면 고 르 기	리핑암				1.0m이상	
측구뚝쌓기					발파암				인 력	

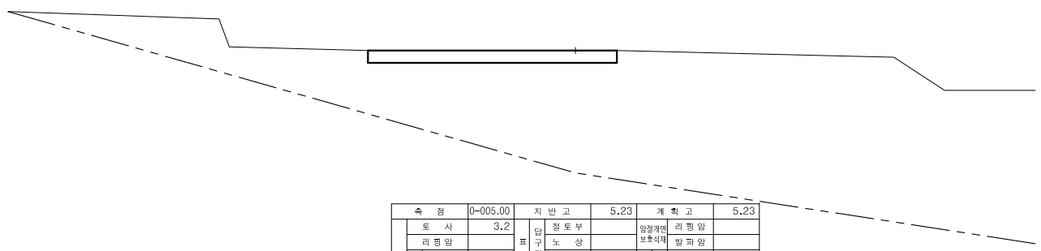

측 점		0-005.00	지 반 고			5.23	계 획 고			5.23
흙깎기	토 사	3.2	표토제거	답구간	절 토 부		암절개면 보호식재	리 핑 암		
	리 핑 암				노 상			발 파 암		
	발파암	미진동굴착			노 체		흙 마 기	토 사	노 상	
		정밀진동제어		답외구간	절 토 부				노 체	
		진동제어 소규모			노 상			발 파	노 상	
		진동제어 중규모			노 체				노 체	
		일 반 발 파	노 상 비		기존도로		측 구 터 파 기			
		브 레 이 카			절 토 부	8.1	벌개제근	깎 기 부		
흙쌓기	노 상		비탈면보호		성 토 부			쌓기부	1.5m이상	
	노 체				절 토 부				1.5m미만	
	비 다 짐				녹 지 대		전지처	석 반 리	1.0m미만	
되 메 우 기				면 고 르 기	리핑암				1.0m이상	
측구뚝쌓기					발파암				인 력	

남서터널 시점

측 점		0+005.00	지 반 고			5.14	계 획 고			5.14
흙깎기	토 사	2.1	표토제거	답구간	절 토 부		암절개면 보호식재	리 핑 암		
	리 핑 암				노 상			발 파 암		
	발파암	미진동굴착			노 체		흙 마 기	토 사	노 상	
		정밀진동제어		답외구간	절 토 부				노 체	
		진동제어 소규모			노 상			발 파	노 상	
		진동제어 중규모			노 체				노 체	
		일 반 발 파	노 상 비		기존도로		측 구 터 파 기			
		브 레 이 카	3.2		절 토 부		벌개제근	깎 기 부		
흙쌓기	노 상		비탈면보호		성 토 부			쌓기부	1.5m이상	
	노 체				절 토 부				1.5m미만	
	비 다 짐				녹 지 대		전지처	석 반 리	1.0m미만	
되 메 우 기				면 고 르 기	리핑암				1.0m이상	
측구뚝쌓기					발파암				인 력	

경상북도	사 업 명	울릉도 일주도로2 건설공사		△						위치정보		도 면 명	남서터널 횡 단 면 도 (3) (STA.0-005~STA.0+005)
	시설/공구			△						축 척	1 : 100		
대 림 산 업	건설분야	토 목	건설단계	실시설계	△								
					△								
					△								
					△	2015.12.	실시설계 준공	김 성 호	노 정 훈	박 시 철	도면번호	C0026002-003	편철번호	2.131
					개정번호	날짜	개 정 내 용	과업책임자	분야별책임자	설계자			

적용표준 GED-01-1104 V1.5

울릉도 일주도로2 건설공사

횡 단 면 도 (4)

남서터널 (STA.0+019.00~STA.0+029.00)

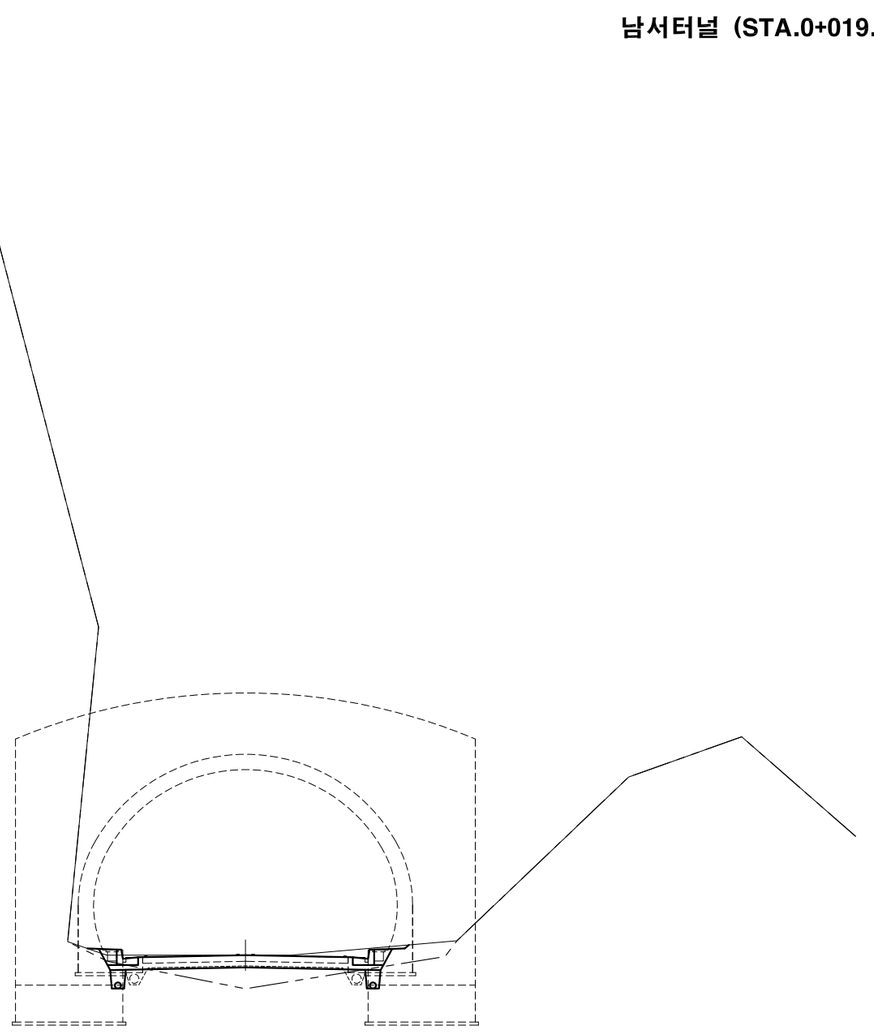

측 점	0+029.00	지 반 고	5.08	계 획 고	5.08
흙깎기 발파암 토 사	2.7	표토제거 답구간 절토부		옹벽계면 보호식재 리핑암	
흙깎기 발파암 리핑암		표토제거 답구간 노 상		옹벽계면 보호식재 발파암	
흙깎기 발파암 미진동굴착		표토제거 답구간 노 체		흙막이 토사 노 상	
흙깎기 발파암 정밀진동제어		표토제거 답외구간 절토부		흙막이 토사 노 체	
흙깎기 발파암 진동제어 소규모		표토제거 답외구간 노 상		흙막이 발파 노 상	
흙깎기 발파암 진동제어 중규모		표토제거 답외구간 노 체		흙막이 발파 노 체	
흙깎기 발파암 일반발파		노준비 기존도로		측구터파기	
흙깎기 발파암 브레이카		노준비 절토부	6.8	벌개제근 깎기부	
흙쌓기 노 상		비탈면보호 성토부		벌개제근 쌓기부 1.5m이상	
흙쌓기 노 체		비탈면보호 절토부		벌개제근 쌓기부 1.5m미만	
흙쌓기 비 다 짐		비탈면보호 녹지대		전지처리 석축 1.0m미만	
되 메 우 기		비탈면보호 면고르기 리핑암		전지처리 석축 1.0m이상	
측구뚝쌓기		비탈면보호 면고르기 발파암		전지처리 인 력	

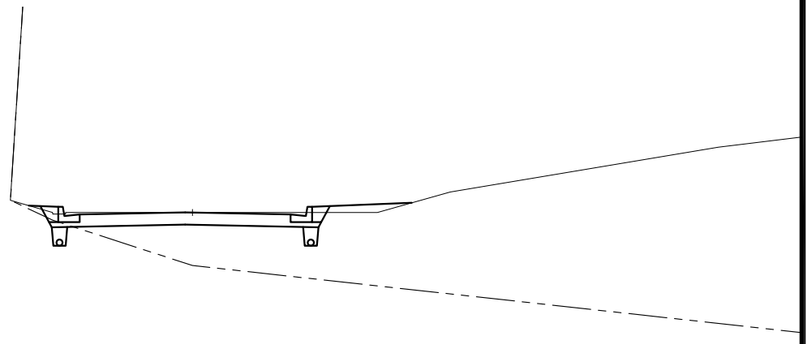

남서터널 종점

측 점	0+019.00	지 반 고	5.08	계 획 고	5.08
흙깎기 발파암 토 사	4.3	표토제거 답구간 절토부		옹벽계면 보호식재 리핑암	
흙깎기 발파암 리핑암		표토제거 답구간 노 상		옹벽계면 보호식재 발파암	
흙깎기 발파암 미진동굴착		표토제거 답구간 노 체		흙막이 토사 노 상	
흙깎기 발파암 정밀진동제어		표토제거 답외구간 절토부		흙막이 토사 노 체	
흙깎기 발파암 진동제어 소규모		표토제거 답외구간 노 상		흙막이 발파 노 상	
흙깎기 발파암 진동제어 중규모		표토제거 답외구간 노 체		흙막이 발파 노 체	
흙깎기 발파암 일반발파		노준비 기존도로		측구터파기	
흙깎기 발파암 브레이카	0.2	노준비 절토부	7.0	벌개제근 깎기부	
흙쌓기 노 상		비탈면보호 성토부		벌개제근 쌓기부 1.5m이상	
흙쌓기 노 체		비탈면보호 절토부		벌개제근 쌓기부 1.5m미만	
흙쌓기 비 다 짐		비탈면보호 녹지대		전지처리 석축 1.0m미만	
되 메 우 기		비탈면보호 면고르기 리핑암		전지처리 석축 1.0m이상	
측구뚝쌓기		비탈면보호 면고르기 발파암		전지처리 인 력	

측 점	0+020.00	지 반 고	5.08	계 획 고	5.08
흙깎기 발파암 토 사	3.8	표토제거 답구간 절토부		옹벽계면 보호식재 리핑암	
흙깎기 발파암 리핑암		표토제거 답구간 노 상		옹벽계면 보호식재 발파암	
흙깎기 발파암 미진동굴착		표토제거 답구간 노 체		흙막이 토사 노 상	
흙깎기 발파암 정밀진동제어		표토제거 답외구간 절토부		흙막이 토사 노 체	
흙깎기 발파암 진동제어 소규모		표토제거 답외구간 노 상		흙막이 발파 노 상	
흙깎기 발파암 진동제어 중규모		표토제거 답외구간 노 체		흙막이 발파 노 체	
흙깎기 발파암 일반발파		노준비 기존도로		측구터파기	
흙깎기 발파암 브레이카	0.1	노준비 절토부	7.5	벌개제근 깎기부	
흙쌓기 노 상		비탈면보호 성토부		벌개제근 쌓기부 1.5m이상	
흙쌓기 노 체		비탈면보호 절토부		벌개제근 쌓기부 1.5m미만	
흙쌓기 비 다 짐	0.5	비탈면보호 녹지대		전지처리 석축 1.0m미만	
되 메 우 기		비탈면보호 면고르기 리핑암		전지처리 석축 1.0m이상	
측구뚝쌓기		비탈면보호 면고르기 발파암		전지처리 인 력	

경상북도	사 업 명	울릉도 일주도로2 건설공사	△					위치정보	
	시설/공구		△					축 척	1 : 100
대 림 산 업	건설분야	토 목 / 건설단계 / 실시설계	△					도면번호	C0026002-004
			⚠	2015.12.	실시설계 준공	김 성 호	노 정 훈	박 시 철	
			개정번호	날짜	개 정 내 용	과업책임자	분야별책임자	설계자	

도면명	남서터널 횡 단 면 도 (4) (STA.0+019~STA.0+029)
편철번호	2.132

적용표준 GED-01-1104 V1.5

평면 및 종단면도

(터널확장구간(2))

평면 및 종단면도 (17)

터널확장구간(2)

축척 H=1:1200 V=1: 200

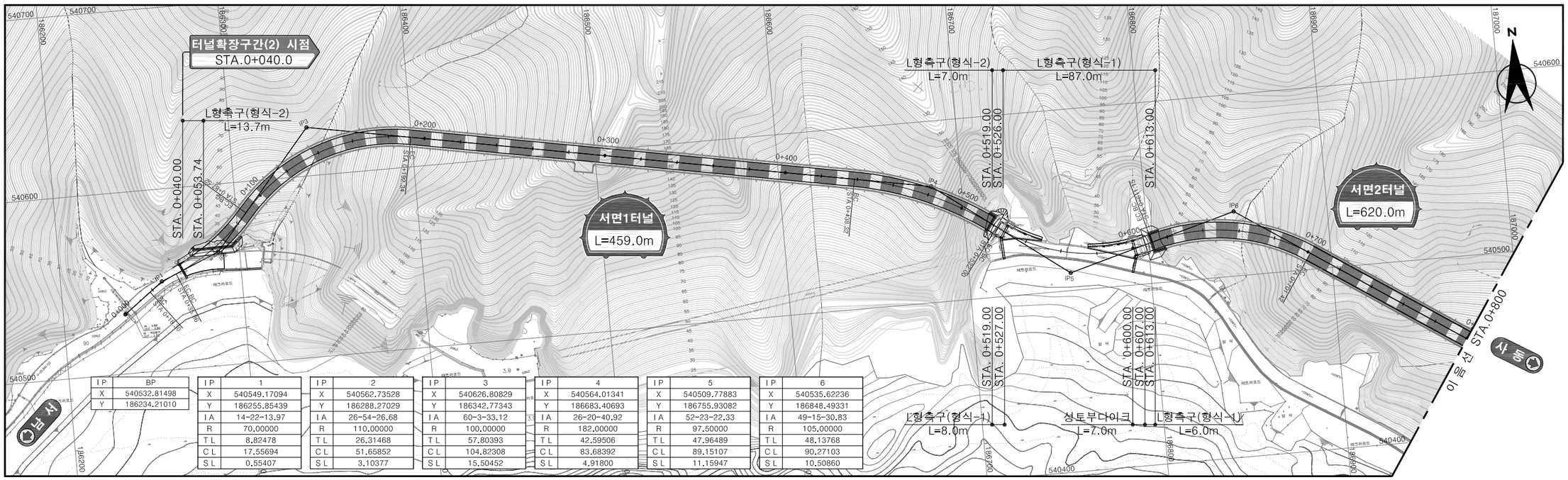

IP	BP
X	540532.81498
Y	186234.21010

IP	1
X	540549.17094
Y	186255.85439
IA	14-22-13.97
R	70.00000
TL	8.82478
CL	17.55694
SL	0.55407

IP	2
X	540562.73528
Y	186288.27029
IA	26-54-26.68
R	110.00000
TL	26.31468
CL	51.65852
SL	3.10377

IP	3
X	540626.80829
Y	186342.77343
IA	60-3-33.12
R	100.00000
TL	57.80393
CL	104.82308
SL	15.50452

IP	4
X	540564.01341
Y	186683.40693
IA	26-20-40.92
R	182.00000
TL	42.59506
CL	83.68392
SL	4.91800

IP	5
X	540509.77883
Y	186755.93082
IA	52-23-22.33
R	97.50000
TL	47.96489
CL	89.15107
SL	11.15947

IP	6
X	540535.62236
Y	186848.49331
IA	49-15-30.83
R	105.00000
TL	48.13768
CL	90.27103
SL	10.50860

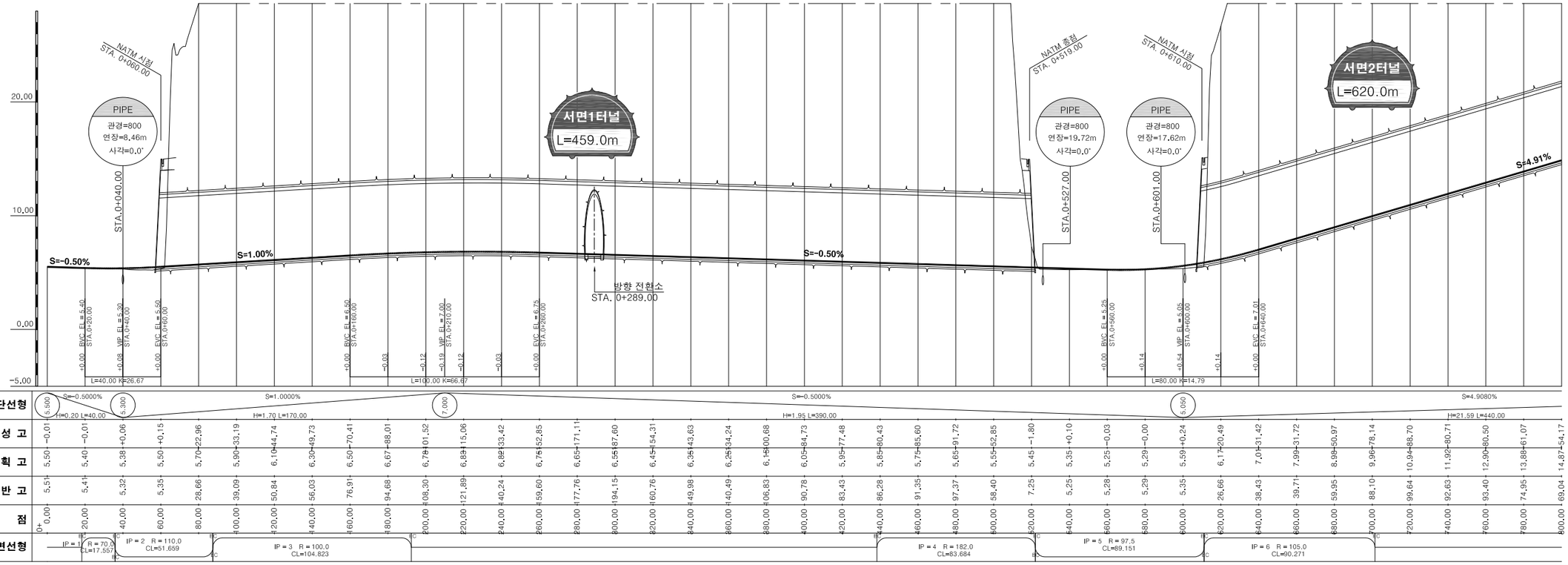

| | | |

평면 및 종단면도 (18)

터널확장구간(2)

축척 H=1:1200 V=1: 200

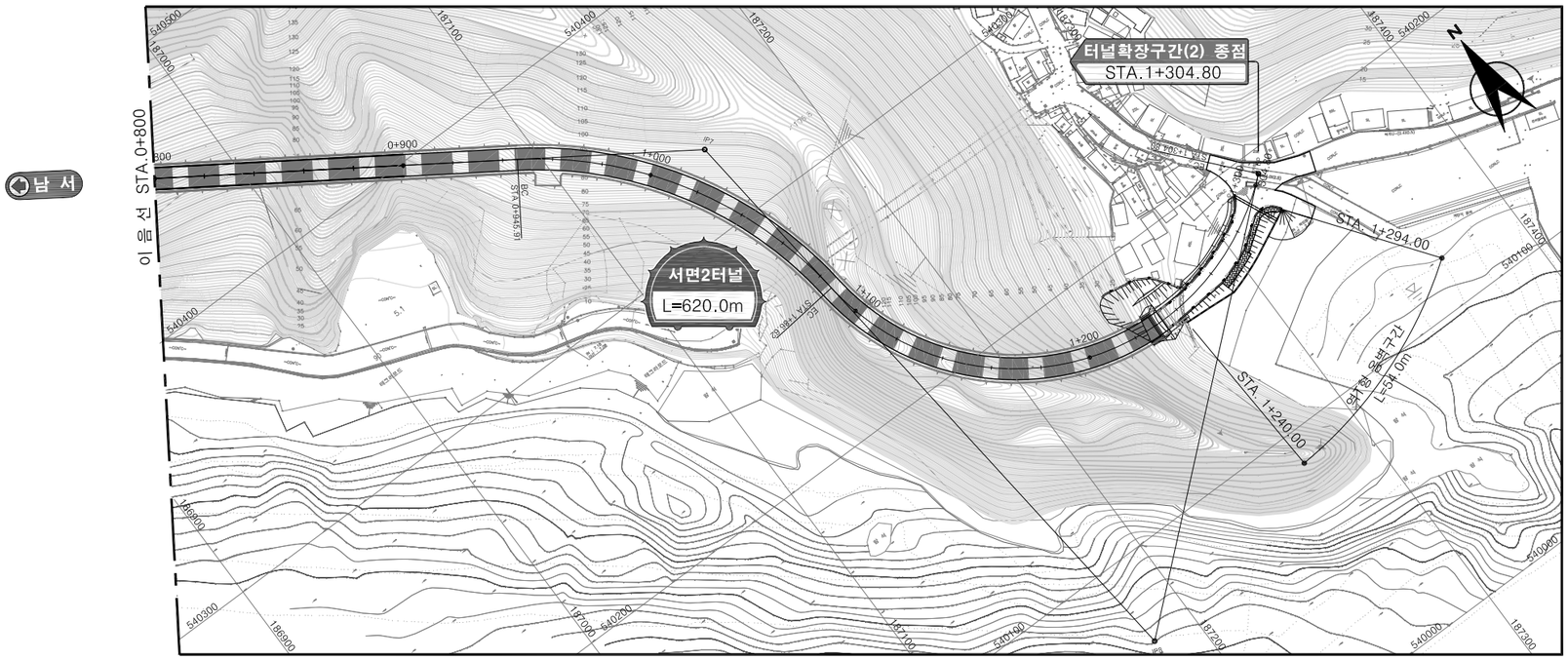

IP	7
X	540331.69912
Y	187154.74033
IA	50-32-45.05
R	159.50000
TL	75.30311
CL	140.70953
SL	16.88256

IP	8
X	540065.63772
Y	187181.74414
IA	125-0-23.70
R	100.00000
TL	192.12516
CL	218.17765
SL	116.59196

IP	EP
X	540191.18122
Y	187327.17766



사 업 명	울릉도 일주도로2 건설공사		
시설/공구			
건설분야	토 목	건설단계	실시설계

대 림 산 업

개정번호	날짜	개 정 내 용	과업책임자	분야별책임자	설계자
△					
△					
△					
⚠	2015.12.	실시설계 준공	김 성 호	노 정 훈	박 시 철

위치정보		도 면 명	평면 및 종단면도 (18) 터널확장구간(2)
축 척	H=1:1200 V=1:200		
도면번호	C0027001-002	편철번호	2.134

적용표준 GED-01-1104 V1.5

횡 단 면 도

(터널확장구간(2))

울릉도 일주도로2 건설공사

횡 단 면 도 (1)

서면터널 (STA.040+.00~STA.0+522.72)

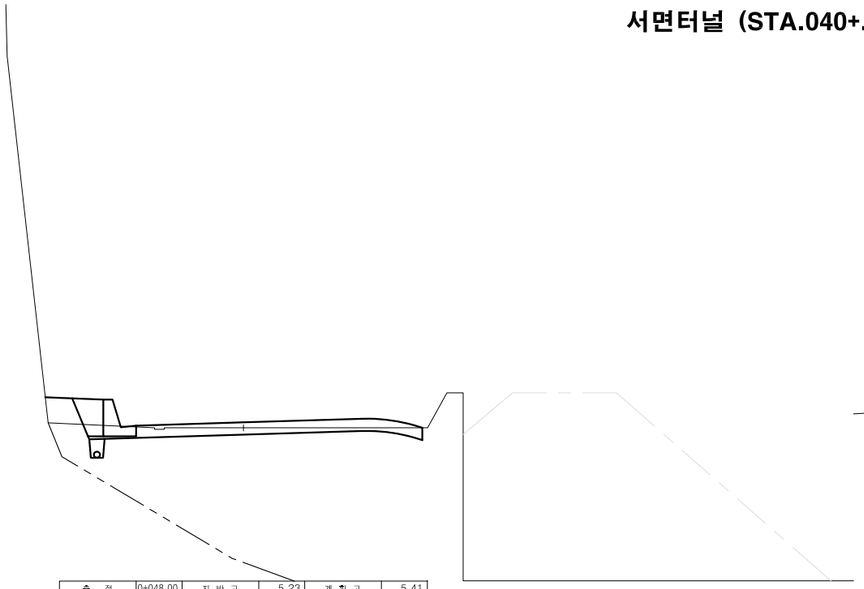

측 점	0+048.00	지 반 고	5.23	계 획 고	5.41
흙깎기 토 사	2.7	표토제거 답구간 절토부		암절개면 보호식재 리핑암	
리핑암		노 상		발파암	
발파암 미진동굴착		노 체		흙따기 토 사 노 상	
정밀진동제어		답외구간 절토부		노 체	
진동제어 소규모		노 상		발파암 노 상	
진동제어 중규모		노 체		노 체	
일반발파		노 상 비 기존도로		측구터파기	
브레이카		절토부	10.4	벌개제근 깎기부	
흙쌓기 노 상		비탈면보호 성토부		1.5m이상	
노 체		절토부		1.5m미만	
비다짐	0.8	녹지대		전지처 석반리 1.0m미만	
되메우기		면고르기 리핑암		1.0m이상	
측구뚝쌓기		발파암		인 력	

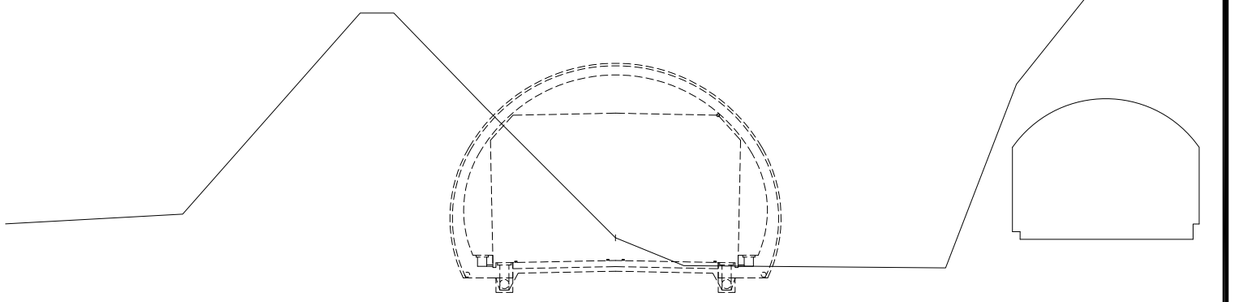

서면1터널 구조물 종점

측 점	0+522.72	지 반 고	6.18	계 획 고	5.44

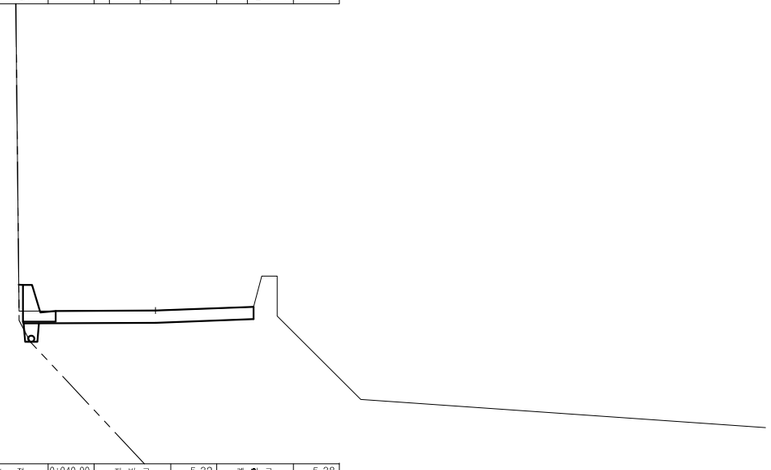

측 점	0+040.00	지 반 고	5.32	계 획 고	5.38
흙깎기 토 사	3.0	표토제거 답구간 절토부		암절개면 보호식재 리핑암	
리핑암		노 상		발파암	
발파암 미진동굴착		노 체		흙따기 토 사 노 상	
정밀진동제어		답외구간 절토부		노 체	
진동제어 소규모		노 상		발파암 노 상	
진동제어 중규모		노 체		노 체	
일반발파		노 상 비 기존도로		측구터파기	
브레이카		절토부	7.0	벌개제근 깎기부	
흙쌓기 노 상		비탈면보호 성토부		1.5m이상	
노 체		절토부		1.5m미만	
비다짐		녹지대		전지처 석반리 1.0m미만	
되메우기		면고르기 리핑암		1.0m이상	
측구뚝쌓기		발파암		인 력	

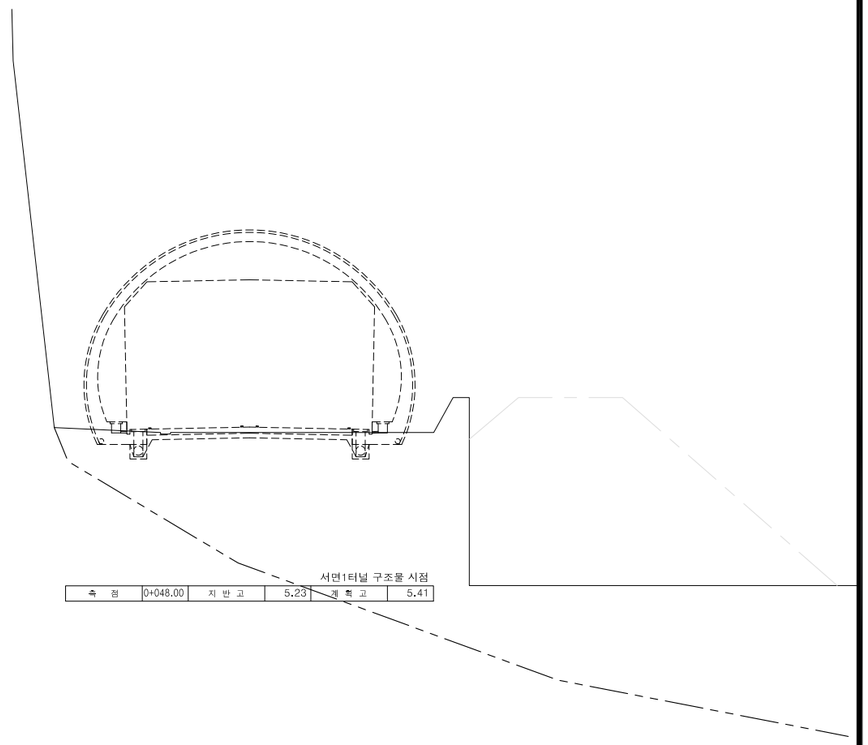

서면1터널 구조물 시점

측 점	0+048.00	지 반 고	5.23	계 획 고	5.41

경상북도	사 업 명	울릉도 일주도로2 건설공사	△						위치정보		도 면 명	서면터널 횡 단 면 도 (1) (STA.0+040~STA.0+522.72)
	시설/공구		△						축 척	1 : 100		
대 림 산 업	건설분야	토 목 / 건설단계 / 실시설계	△									
			△	2015.12.	실시설계 준공	김 성 호	노 정 훈	박 시 철	도면번호	C0027002-001	편철번호	2.135
			개정번호	날짜	개 정 내 용	과업책임자	분야별책임자	설계자				

적용표준 GED-01-1104 V1.5

울릉도 일주도로2 건설공사

횡 단 면 도 (2)

서면터널 (STA.0+522.72~STA.0+580.00)

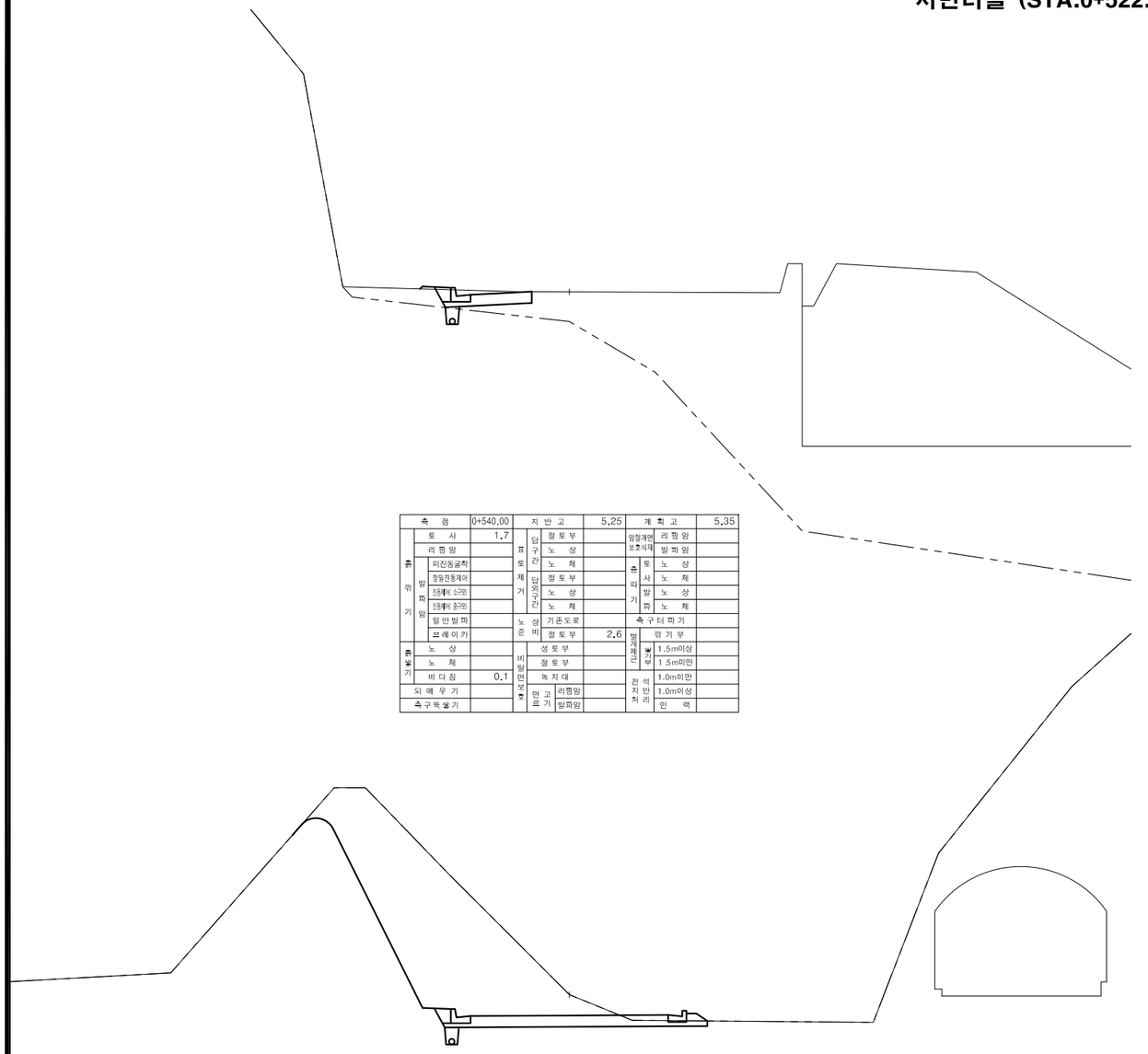

측 점			0+540.00	지 반 고			5.25	계 획 고		5.35
흙깎기	토 사		1.7	표토제거	덧구간	절토부		암절개면 보호시재	리핑암	
	발파암	리핑암				노 상			발파암	
		미진동굴착				노 체		흙깎기	토 사	노 상
		정밀진동제어			덧성구간	절토부				노 체
		진동에 소극적				노 상			발 파	노 상
		진동에 중극적				노 체				노 체
	일반발파			노상 준비		기존도로		측구터파기		
	브레이카					절토부	2.6	벌개제근	깎기부	
흙쌓기	노 상			비탈면보호		성토부			1.5m이상	
	노 체					절토부			1.5m미만	
	비 다 짐		0.1			녹지대		전지처리	1.0m미만	
되메우기					현장 고르기	리핑암			1.0m이상	
측구뚝쌓기						발파암			인 력	

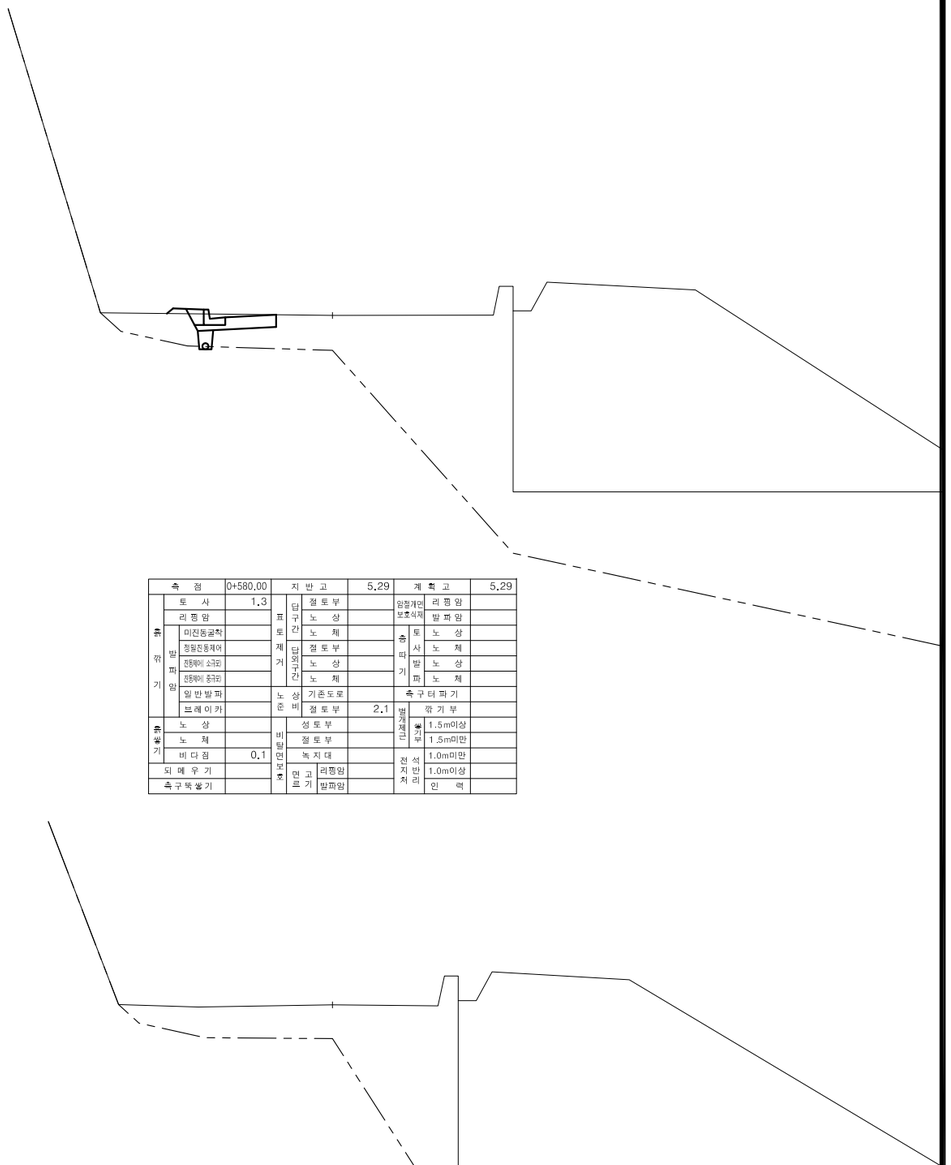

측 점			0+580.00	지 반 고			5.29	계 획 고		5.29
흙깎기	토 사		1.3	표토제거	덧구간	절토부		암절개면 보호시재	리핑암	
	발파암	리핑암				노 상			발파암	
		미진동굴착				노 체		흙깎기	토 사	노 상
		정밀진동제어			덧성구간	절토부				노 체
		진동에 소극적				노 상			발 파	노 상
		진동에 중극적				노 체				노 체
	일반발파			노상 준비		기존도로		측구터파기		
	브레이카					절토부	2.1	벌개제근	깎기부	
흙쌓기	노 상			비탈면보호		성토부			1.5m이상	
	노 체					절토부			1.5m미만	
	비 다 짐		0.1			녹지대		전지처리	1.0m미만	
되메우기					현장 고르기	리핑암			1.0m이상	
측구뚝쌓기						발파암			인 력	

서면1터널 구조물 종점

측 점			0+522.72	지 반 고			6.18	계 획 고		5.44
흙깎기	토 사			표토제거	덧구간	절토부		암절개면 보호시재	리핑암	
	발파암	리핑암				노 상			발파암	
		미진동굴착				노 체		흙깎기	토 사	노 상
		정밀진동제어			덧성구간	절토부				노 체
		진동에 소극적				노 상			발 파	노 상
		진동에 중극적				노 체				노 체
	일반발파			노상 준비		기존도로		측구터파기		
	브레이카		34.2			절토부		벌개제근	깎기부	
흙쌓기	노 상			비탈면보호		성토부			1.5m이상	
	노 체					절토부			1.5m미만	
	비 다 짐					녹지대		전지처리	1.0m미만	
되메우기					현장 고르기	리핑암			1.0m이상	
측구뚝쌓기						발파암			인 력	

측 점			0+560.00	지 반 고			5.28	계 획 고		5.25
흙깎기	토 사			표토제거	덧구간	절토부		암절개면 보호시재	리핑암	
	발파암	리핑암				노 상			발파암	
		미진동굴착				노 체		흙깎기	토 사	노 상
		정밀진동제어			덧성구간	절토부				노 체
		진동에 소극적				노 상			발 파	노 상
		진동에 중극적				노 체				노 체
	일반발파			노상 준비		기존도로		측구터파기		
	브레이카					절토부		벌개제근	깎기부	
흙쌓기	노 상			비탈면보호		성토부			1.5m이상	
	노 체					절토부			1.5m미만	
	비 다 짐					녹지대		전지처리	1.0m미만	
되메우기					현장 고르기	리핑암			1.0m이상	
측구뚝쌓기						발파암			인 력	

경상북도	사 업 명	울릉도 일주도로2 건설공사	△			
	시설/공구		△			
대 림 산 업	건설분야	토 목 / 건설단계 / 실시설계	△			
			⚠	2015.12.	실시설계 준공	김 성 호
			개정번호	날짜	개 정 내 용	과업책임자

노 정 훈	박 시 철	위치정보	
분야별책임자	설계자	축 척	1 : 100
		도면번호	C0027002-002

도 면 명	서면터널 횡 단 면 도 (2) (STA.0+522.72~STA.0+580)
편철번호	2.136

적용표준 GED-01-1104 V1.5

울릉도 일주도로2 건설공사

횡 단 면 도 (3)

서면터널 (STA.0+600.00~STA.1+232.78)

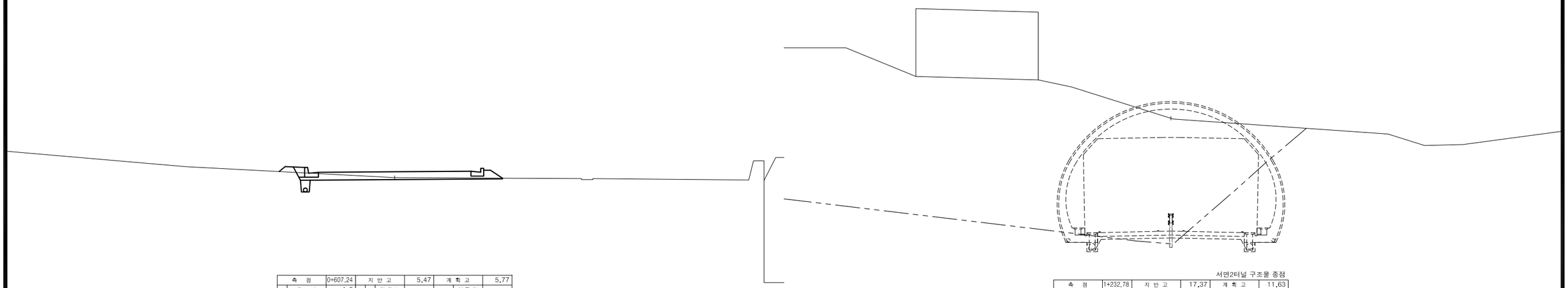

측 점	0+607.24	지 반 고			5.47	계 획 고		5.77
흙깎기	토 사	1.6	표토제거	단구간	절 토 부		암절계면보호석제	리 핑 암	
	리 핑 암				노 상			발 파 암	
	발파암	미진동굴착			노 체		흙깔기	토 사	노 상
		정밀진동제어		단옹구간	절 토 부				노 체
		진동제어 소규모			노 상			발 파 암	노 상
		진동제어 중규모			노 체				노 체
		일 반 발 파	노상준비		기존도로		측구터파기		
		브 레 이 카			절 토 부	9.8	벌개제근	깎 기 부	
흙쌓기	노 상		비탈면보호		성 토 부	1.1	옹벽부	1.5m이상	
	노 체				절 토 부			1.5m미만	
	비 다 짐	0.2			녹 지 대		전석지처리	1.0m미만	
되메우기				면고르기	리핑암			1.0m이상	
측구뚝쌓기					발파암			인 력	

서면2터널 구조물 종점

측 점	1+232.78	지 반 고	17.37	계 획 고	11.63

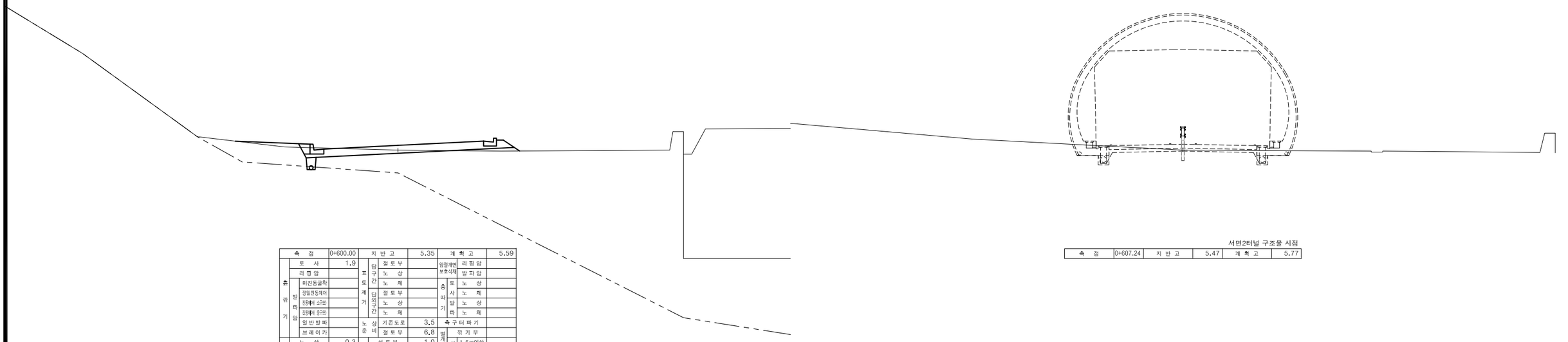

측 점	0+600.00	지 반 고			5.35	계 획 고		5.59
흙깎기	토 사	1.9	표토제거	단구간	절 토 부		암절계면보호석제	리 핑 암	
	리 핑 암				노 상			발 파 암	
	발파암	미진동굴착			노 체		흙깔기	토 사	노 상
		정밀진동제어		단옹구간	절 토 부				노 체
		진동제어 소규모			노 상			발 파 암	노 상
		진동제어 중규모			노 체				노 체
		일 반 발 파	노상준비		기존도로	3.5	측구터파기		
		브 레 이 카			절 토 부	6.8	벌개제근	깎 기 부	
흙쌓기	노 상	0.3	비탈면보호		성 토 부	1.0	옹벽부	1.5m이상	
	노 체				절 토 부			1.5m미만	
	비 다 짐	0.4			녹 지 대	2.8	전석지처리	1.0m미만	
되메우기				면고르기	리핑암			1.0m이상	
측구뚝쌓기					발파암			인 력	

서면2터널 구조물 시점

측 점	0+607.24	지 반 고	5.47	계 획 고	5.77

경상북도	사 업 명	울릉도 일주도로2 건설공사	△				위치정보		도 면 명	서면터널 횡 단 면 도 (3) (STA.0+600~STA.1+232.78)
	시설/공구		△				축 척	1 : 100		
대 림 산 업	건설분야	토 목 건설단계 실시설계	⚠	2015.12.	실시설계 준공	김 성 호	노 정 훈	박 시 철	도면번호	C0027002-003 편철번호 2.137
			개정번호	날짜	개 정 내 용	과업책임자	분야별책임자	설계자		

적용표준 GED-01-1104 V1.5

울릉도 일주도로2 건설공사

횡 단 면 도 (4)

서면터널 (STA.1+232.78~STA.1+260.00)

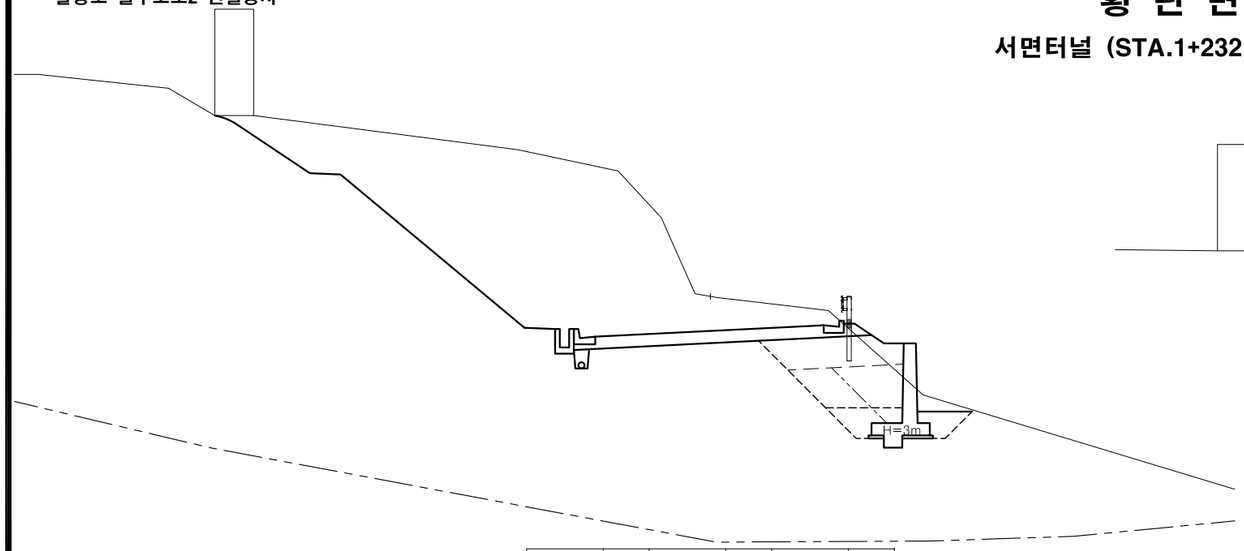

측 점		1+240.00	지 반 고		12.18	계 획 고		11.09
흙깎기	토 사	60.2	표토제거	담구간 절토부		암절개면 보호식재	리핑암	
	리핑암			담구간 노 상			발파암	
	발파암 미진동굴착			담구간 노 체		흙따기	토사 노 상	
	발파암 정밀진동제어			담외구간 절토부			토사 노 체	
	발파암 진동제어 소규모			담외구간 노 상			발파 노 상	
	발파암 진동제어 중규모			담외구간 노 체			발파 노 체	
	일반발파		노상준비	기존도로		측구터파기		
	브레이카			절토부	5.5	벌개제근	깎기부	
흙쌓기	노 상	4.0	비탈면보호	성토부	1.2		돌쌓기 1.5m이상	
	노 체	1.9		절토부	13.1		돌쌓기 1.5m미만	
비 다 짐				녹지대		전지처리	석재반입 1.0m미만	
되 메 우 기				면고르기	리핑암		석재반입 1.0m이상	
측구뚝쌓기					발파암		인 력	

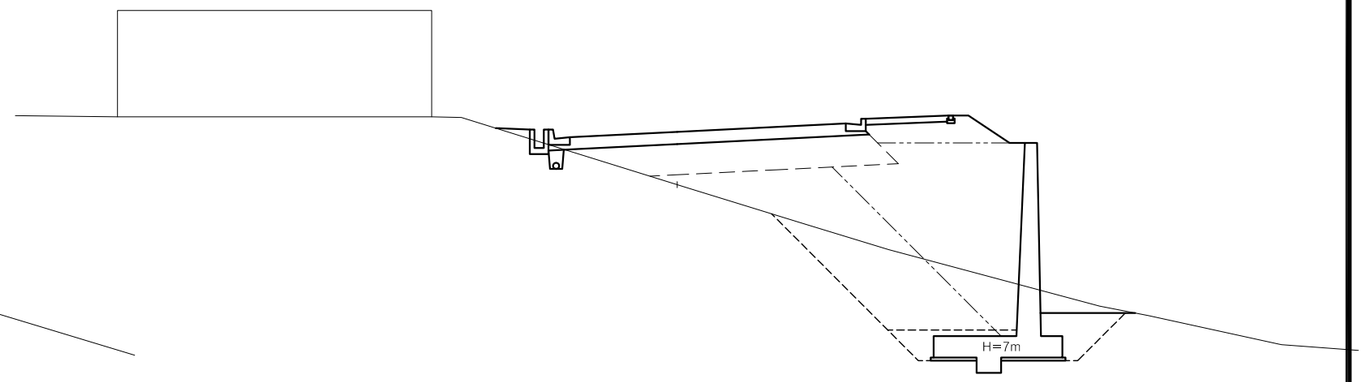

측 점		1+260.00	지 반 고		7.71	계 획 고		9.53
흙깎기	토 사	0.3	표토제거	담구간 절토부		암절개면 보호식재	리핑암	
	리핑암			담구간 노 상			발파암	
	발파암 미진동굴착			담구간 노 체		흙따기	토사 노 상	
	발파암 정밀진동제어			담외구간 절토부			토사 노 체	
	발파암 진동제어 소규모			담외구간 노 상			발파 노 상	
	발파암 진동제어 중규모			담외구간 노 체			발파 노 체	
	일반발파		노상준비	기존도로		측구터파기		
	브레이카			절토부		벌개제근	깎기부	
흙쌓기	노 상	9.0	비탈면보호	성토부	1.6		돌쌓기 1.5m이상	
	노 체	23.0		절토부			돌쌓기 1.5m미만	
비 다 짐		0.2		녹지대	1.0	전지처리	석재반입 1.0m미만	
되 메 우 기				면고르기	리핑암		석재반입 1.0m이상	
측구뚝쌓기					발파암		인 력	

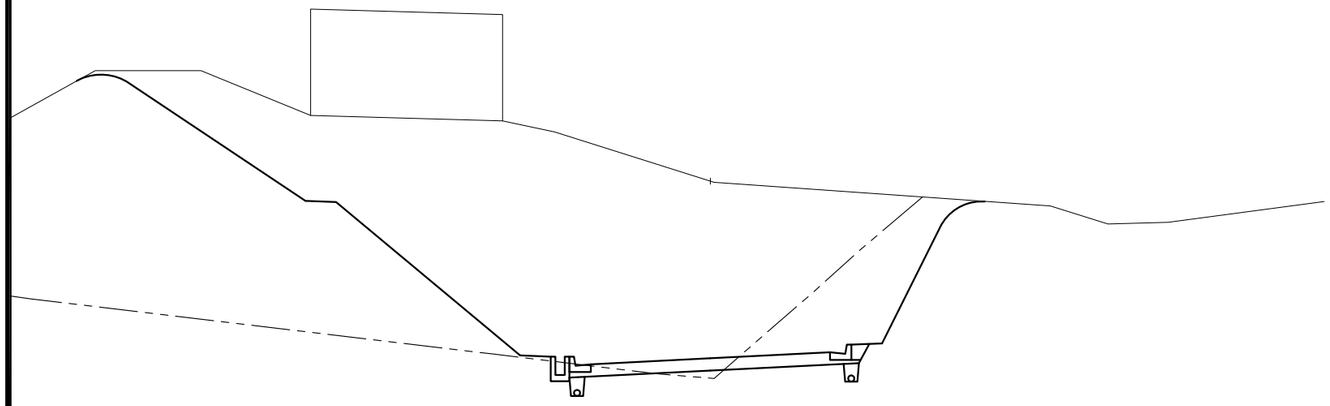

측 점		1+232.78	지 반 고		17.37	계 획 고		11.63
흙깎기	토 사	111.3	표토제거	담구간 절토부		암절개면 보호식재	리핑암	
	리핑암			담구간 노 상			발파암	
	발파암 미진동굴착			담구간 노 체		흙따기	토사 노 체	
	발파암 정밀진동제어			담외구간 절토부			토사 노 상	
	발파암 진동제어 소규모			담외구간 노 상			발파 노 상	
	발파암 진동제어 중규모			담외구간 노 체			발파 노 체	
	일반발파		노상준비	기존도로		측구터파기		
	브레이카	16.7		절토부	2.3	벌개제근	깎기부	
흙쌓기	노 상		비탈면보호	성토부			돌쌓기 1.5m이상	
	노 체			절토부	17.4		돌쌓기 1.5m미만	
비 다 짐				녹지대		전지처리	석재반입 1.0m미만	
되 메 우 기				면고르기	리핑암		석재반입 1.0m이상	
측구뚝쌓기					발파암		인 력	

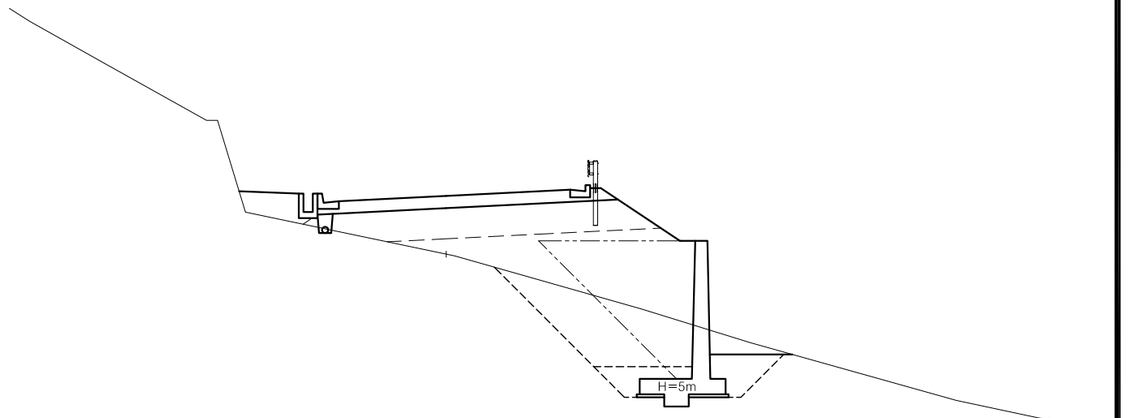

측 점		1+250.00	지 반 고		8.35	계 획 고		10.31
흙깎기	토 사	0.8	표토제거	담구간 절토부		암절개면 보호식재	리핑암	
	리핑암			담구간 노 상			발파암	
	발파암 미진동굴착			담구간 노 체		흙따기	토사 노 체	
	발파암 정밀진동제어			담외구간 절토부			토사 노 상	
	발파암 진동제어 소규모			담외구간 노 상			발파 노 상	
	발파암 진동제어 중규모			담외구간 노 체			발파 노 체	
	일반발파		노상준비	기존도로		측구터파기		
	브레이카			절토부		벌개제근	깎기부	
흙쌓기	노 상	9.7	비탈면보호	성토부	3.1		돌쌓기 1.5m이상	
	노 체	12.4		절토부			돌쌓기 1.5m미만	
비 다 짐		1.6		녹지대	1.9	전지처리	석재반입 1.0m미만	
되 메 우 기				면고르기	리핑암		석재반입 1.0m이상	
측구뚝쌓기					발파암		인 력	

경상북도	사 업 명	울릉도 일주도로2 건설공사					위치정보		도 면 명	서면터널 횡 단 면 도 (4) (STA.1+232.78~STA.1+260)
대 림 산 업	시설/공구						축 척	1 : 100		
	건설분야	토 목	건설단계	실시설계			도면번호	C0027002-004	편철번호	2.138
	개정번호	날짜	개 정 내 용		과업책임자	분야별책임자	설계자			
	△									
	△									
	△									
	⚠	2015.12.	실시설계 준공		김 성 호	노 정 훈	박 시 철			

적용표준 GED-01-1104 V1.5

횡 단 면 도 (5)

서면터널 (STA.1+280.00~STA.1+304.96)

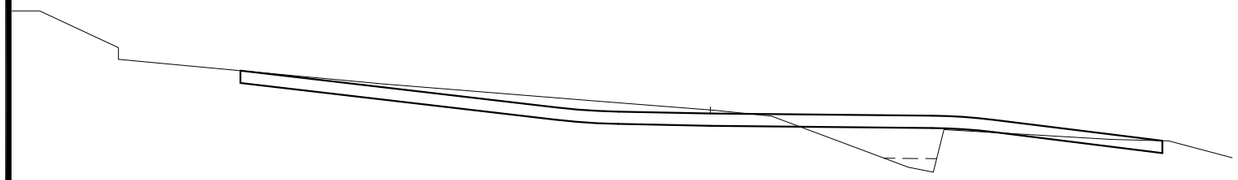

측 점	1+300.00	지 반 고	7.46	계 획 고	7.35
흙깎기	토 사	10.6	표토제거	답구간	절 토 부		암절개면 보호식재	리 핑 암	
	리 핑 암				노 상			발 파 암	
	발파암	미진동굴착			노 체		흙 깨 기	토 사	노 상	
		정밀진동제어		답외구간	절 토 부				노 체
		진동제어 소규모			노 상			발파	노 상
		진동제어 중규모			노 체				노 체
	일반발파		노상 준비	기존도로	1.9		측구터파기	
	브레이카			절 토 부	23.3	발생재 운반	깎 기 부	
흙쌓기	노 상	3.3	비탈면보호	성 토 부			옹벽	1.5m이상	
	노 체	0.4		절 토 부			기부	1.5m미만	
	비 다 짐			녹 지 대		전지처리	석	1.0m미만	
되메우기			면고르기	리핑암			반	1.0m이상	
측구뚝쌓기				발파암			리	인 력	

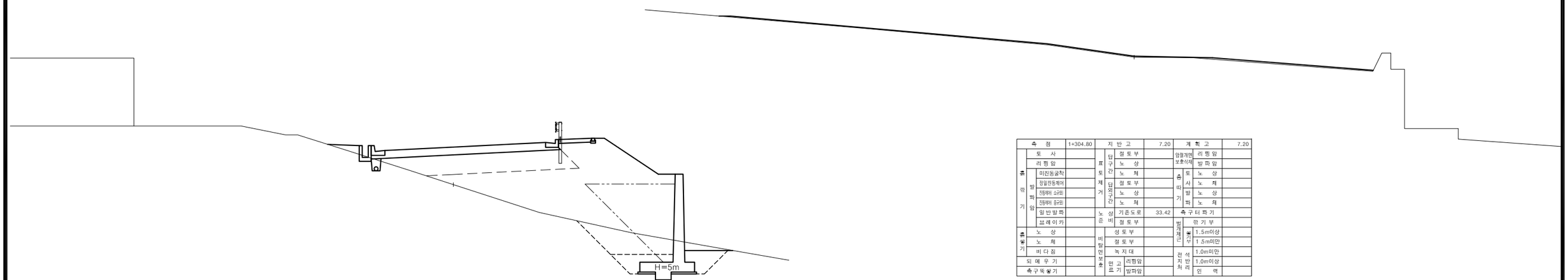

측 점	1+304.80	지 반 고	7.20	계 획 고	7.20
흙깎기	토 사		표토제거	답구간	절 토 부		암절개면 보호식재	리 핑 암	
	리 핑 암				노 상			발 파 암	
	발파암	미진동굴착			노 체		흙 깨 기	토 사	노 상	
		정밀진동제어		답외구간	절 토 부				노 체
		진동제어 소규모			노 상			발파	노 상
		진동제어 중규모			노 체				노 체
	일반발파		노상 준비	기존도로	33.42		측구터파기	
	브레이카			절 토 부		발생재 운반	깎 기 부	
흙쌓기	노 상		비탈면보호	성 토 부			옹벽	1.5m이상	
	노 체			절 토 부			기부	1.5m미만	
	비 다 짐			녹 지 대		전지처리	석	1.0m미만	
되메우기			면고르기	리핑암			반	1.0m이상	
측구뚝쌓기				발파암			리	인 력	

측 점	1+280.00	지 반 고	6.18	계 획 고	8.18
흙깎기	토 사	0.2	표토제거	답구간	절 토 부		암절개면 보호식재	리 핑 암	
	리 핑 암				노 상			발 파 암	
	발파암	미진동굴착			노 체		흙 깨 기	토 사	노 상	
		정밀진동제어		답외구간	절 토 부				노 체
		진동제어 소규모			노 상			발파	노 상
		진동제어 중규모			노 체				노 체
	일반발파		노상 준비	기존도로			측구터파기	
	브레이카			절 토 부		발생재 운반	깎 기 부	
흙쌓기	노 상	8.7	비탈면보호	성 토 부	3.3		옹벽	1.5m이상	
	노 체	25.5		절 토 부			기부	1.5m미만	
	비 다 짐	0.4		녹 지 대	1.0	전지처리	석	1.0m미만	
되메우기			면고르기	리핑암			반	1.0m이상	
측구뚝쌓기				발파암			리	인 력	

경상북도	사 업 명	울릉도 일주도로2 건설공사	△					위치정보		도 면 명	서면터널 횡 단 면 도 (5) (STA.1+280~STA.1+304.96)
	시설/공구		△					축 척	1 : 100		
대 림 산 업	건설분야	토 목 건설단계 실시설계	△					도면번호	C0027002-005	편철번호	2.139
			⚠	2015.12.	실시설계 준공	김 성 호	노 정 훈	박 시 철			
			개정번호	날짜	개 정 내 용	과업책임자	분야별책임자	설계자			

적용표준 GED-01-1104 V1.5

평면 및 종단면도

(피암터널)

평면 및 종단면도 (19)

피암터널 : 남서

축척 H=1:1200 V=1: 200

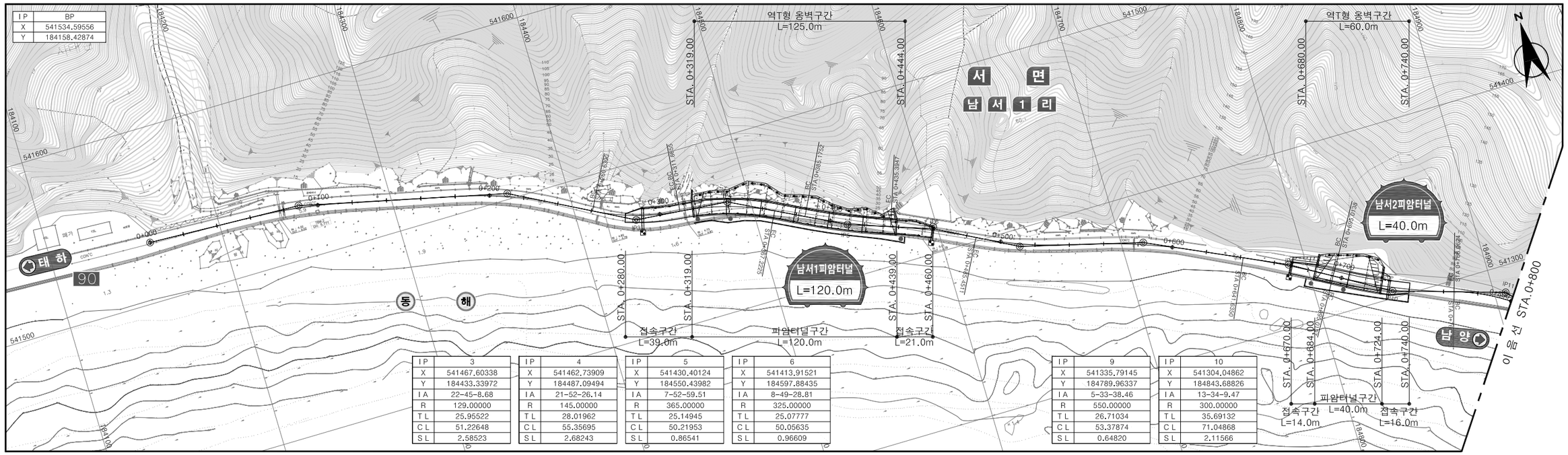

IP	3
X	541467.60338
Y	184433.33972
IA	22-45-8.68
R	129.00000
TL	25.95522
CL	51.22648
SL	2.58523

IP	4
X	541462.73909
Y	184487.09494
IA	21-52-26.14
R	145.00000
TL	28.01962
CL	55.35695
SL	2.68243

IP	5
X	541430.40124
Y	184550.43982
IA	7-52-59.51
R	365.00000
TL	25.14945
CL	50.21953
SL	0.86541

IP	6
X	541413.91521
Y	184597.88435
IA	8-49-28.81
R	325.00000
TL	25.07777
CL	50.05635
SL	0.96609

IP	9
X	541335.79145
Y	184789.96337
IA	5-33-38.46
R	550.00000
TL	26.71034
CL	53.37874
SL	0.64820

IP	10
X	541304.04862
Y	184843.68826
IA	13-34-9.47
R	300.00000
TL	35.69132
CL	71.04868
SL	2.11566

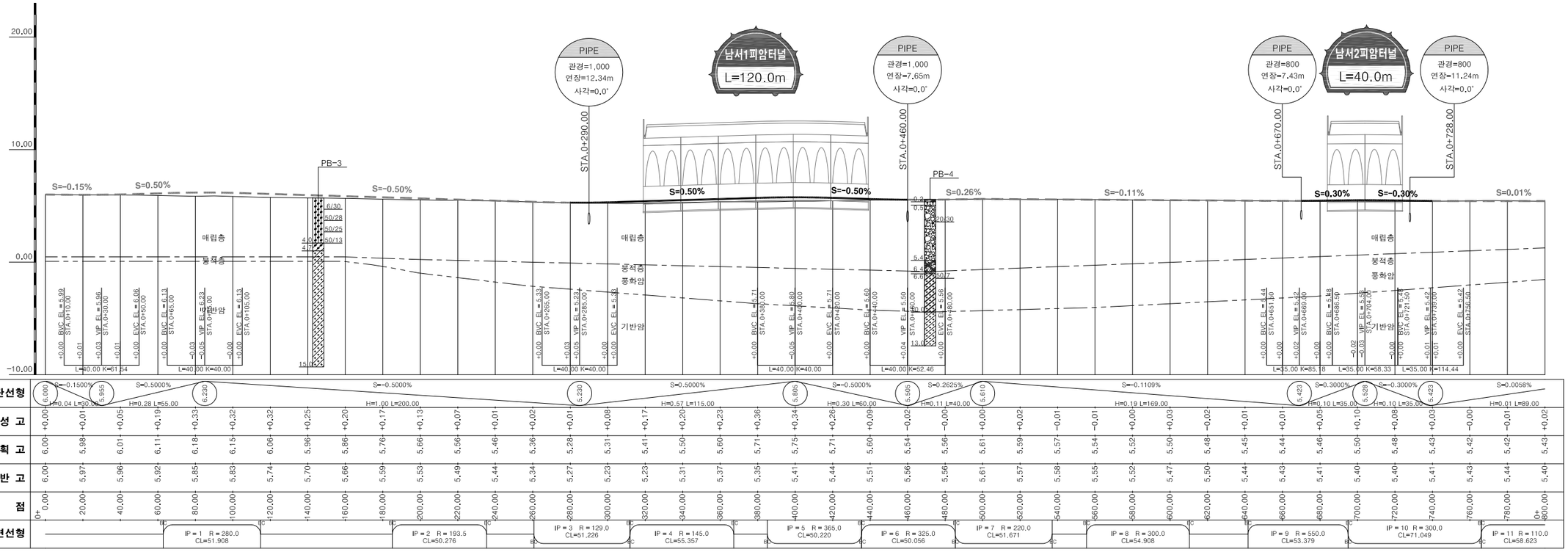

경상북도	사 업 명	울릉도 일주도로2 건설공사	△					위치정보	
	시설/공구		△					축 척	H=1:1200 V=1:200
대 림 산 업	건설분야	토 목	건설단계	실시설계	⚠	2015.12.	실시설계 준공	김 성 호	노 정 훈	박 시 철	도면번호	C0028001-001
					개정번호	날짜	개 정 내 용	과업책임자	분야별책임자	설계자		

도 면 명	평면 및 종단면도 (19) 피암터널 : 남서
편철번호	2.140

적용표준 GED-01-1104 V1.5

울릉도 일주도로2 건설공사

평면 및 종단면도 (20)

피암터널 : 남서

0 20 40 60
0 5 10
축척 H=1:1200
V=1: 200

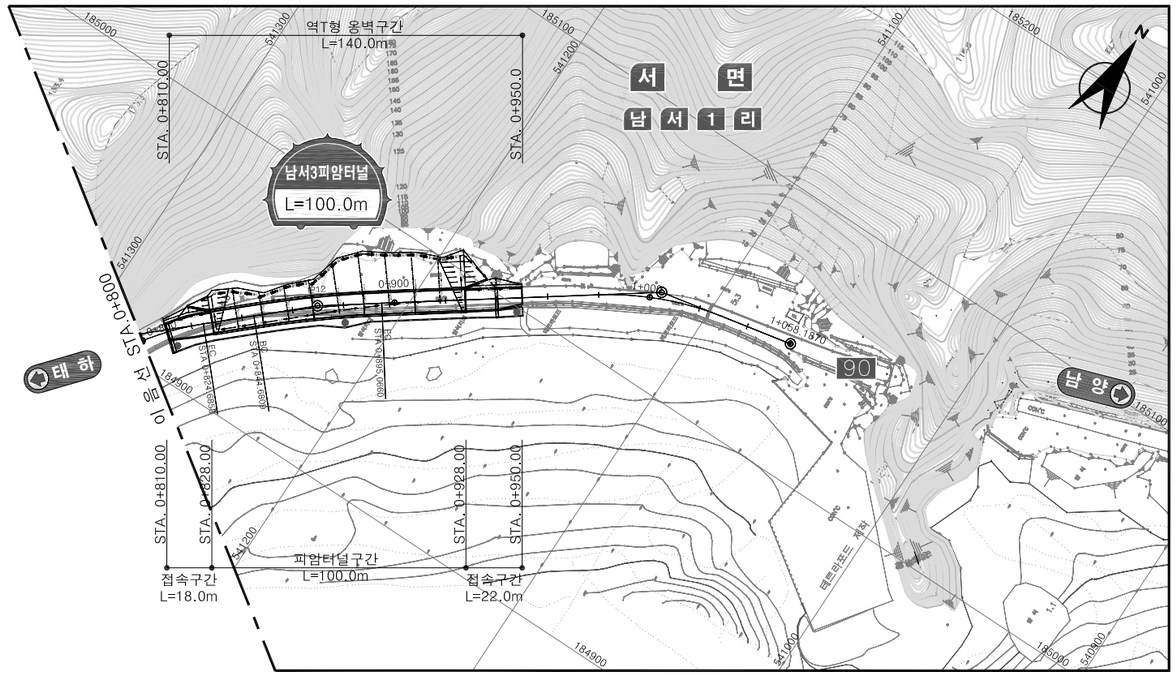

IP	EP
X	541066.61984
Y	185046.86406

IP	11
X	541284.82713
Y	184906.53143
IA	30-32-6.60
R	110.00000
TL	30.02571
CL	58.62331
SL	4.02431

IP	12
X	541229.31481
Y	184957.32398
IA	6-47-33.32
R	425.00000
TL	25.22207
CL	50.38504
SL	0.74776

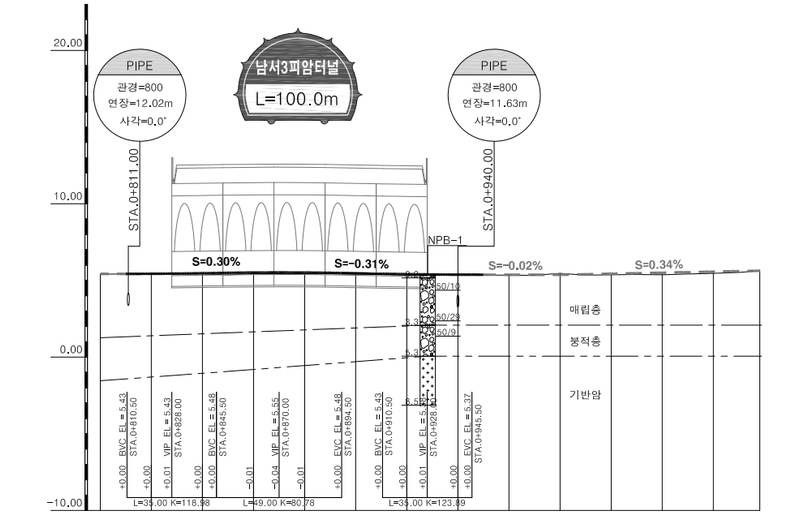

종단선형														
	5.428	S=0.3000% H=0.13 L=42.00	5.554	S=-0.3066% H=0.18 L=58.00	5.376	S=-0.0240% H=0.01 L=52.00	5.364	S=0.3408% H=0.27 L=78.19	5.630					
절 성 고	+0.02	+0.01	+0.04	+0.07	+0.07	+0.04	+0.05	+0.00	+0.02	-0.09	+0.07	+0.13	+0.11	+0.00
계 획 고	5.43	5.43	5.47	5.51	5.51	5.46	5.40	5.37	5.37	5.36	5.43	5.50	5.57	5.63
지 반 고	5.40	5.42	5.43	5.44	5.44	5.42	5.36	5.37	5.34	5.46	5.37	5.37	5.46	5.63
측 점	800.00	820.00	840.00	860.00	880.00	900.00	920.00	940.00	960.00	980.00	1+ 0.00	20.00	40.00	1+ 58.19
평면선형		BC	BC	BC	BC		BC			BC				

IP = 12 R = 425.0 CL=50.385

IP = 13 R = 120.0 CL=50.367

경상북도	사 업 명	울릉도 일주도로2 건설공사		△						위치정보		도 면 명	평면 및 종단면도 (20) 피암터널 : 남서
	시설/공구			△						축 척	H=1:1200 V=1:200		
대 림 산 업	건설분야	토 목	건설단계	실시설계	△								
					△1	2015.12.	실시설계 준공	김 성 호	노 정 훈	박 시 철	도면번호	C0028001-002	편철번호	2.141
					개정번호	날짜	개 정 내 용	과업책임자	분야별책임자	설계자				

적용표준 GED-01-1104 V1.5

평면 및 종단면도 (21)

피암터널 : 현포

축척 H=1:1200 V=1: 200

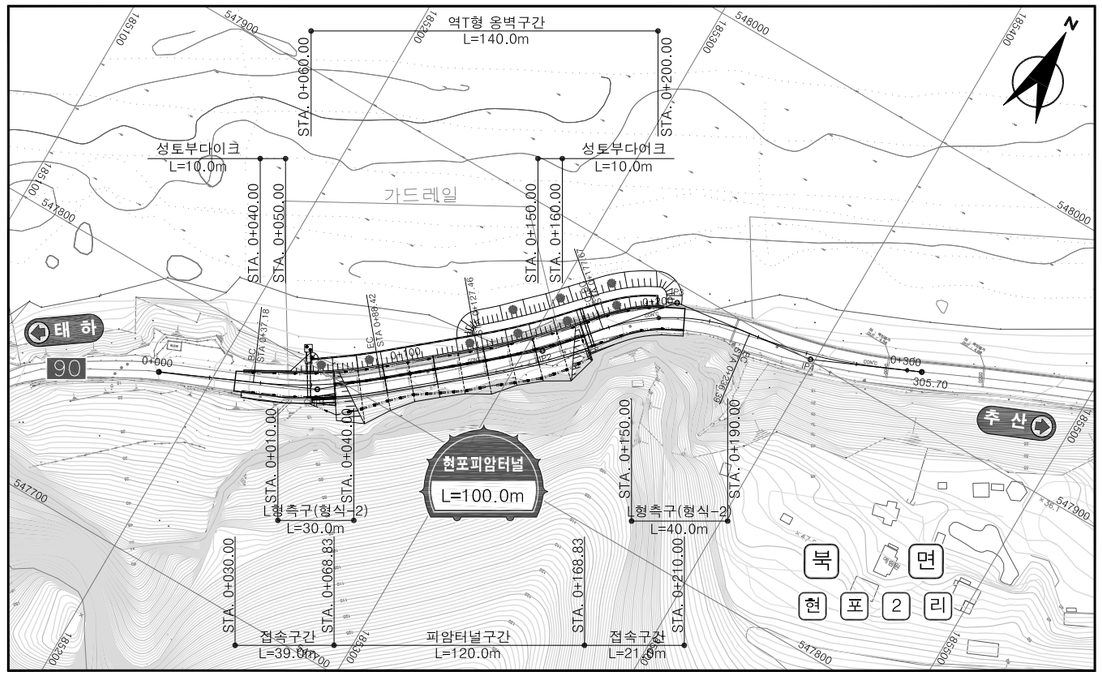

IP	1
X	547792.89723
Y	185237.61663
IA	15-56-28.59
R	180.00000
TL	25.20329
CL	50.08099
SL	1.75590

IP	2
X	547850.38552
Y	185306.08979
IA	9-55-6.43
R	290.00000
TL	25.16377
CL	50.20180
SL	1.08970

IP	3
X	547893.20822
Y	185342.10593
IA	42-35-15.86
R	79.00000
TL	30.79107
CL	58.72040
SL	5.78850

IP	4
X	547900.45336
Y	185398.29993
IA	16-32-14.58
R	178.00000
TL	25.86806
CL	51.37646
SL	1.86983

IP	BP
X	547767.45144
Y	185180.66433

IP	EP
X	547918.21617
Y	185438.41414

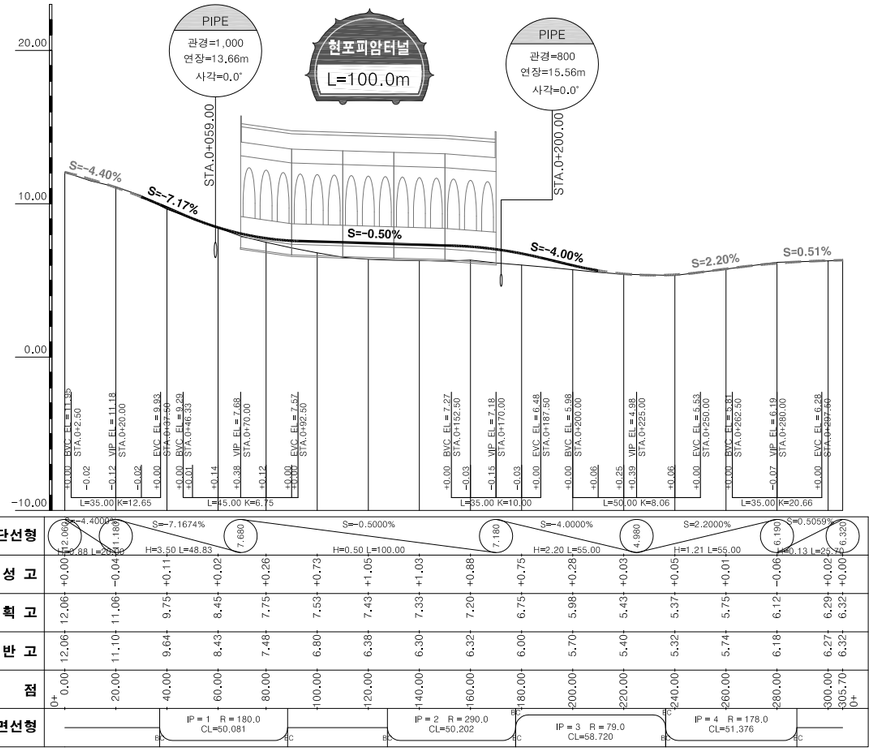

종단선형	S=-4.4000%	S=-7.1674%	S=-0.5000%	S=-4.0000%	S=2.2000%	S=0.5059%
절 성 고	+0.00 -0.04 +0.11 +0.02 +0.26 +0.73 +1.05 +1.03 +0.88 +0.75 +0.28 +0.03 +0.05 +0.01 -0.06 +0.02 +0.00					
계 획 고	12.06 11.06 9.75 8.45 7.75 7.53 7.43 7.33 7.20 6.75 5.98 5.43 5.37 5.75 6.12 6.29 6.32					
지 반 고	12.06 11.10 9.64 8.43 7.48 6.80 6.38 6.30 6.32 6.00 5.70 5.40 5.32 5.74 6.18 6.27 6.32					
측 점	0+ 0.00 20.00 40.00 60.00 80.00 100.00 120.00 140.00 160.00 180.00 200.00 220.00 240.00 260.00 280.00 300.00 305.70 0+					
평면선형	IP=1 R=180.0 CL=50.081		IP=2 R=290.0 CL=50.202	IP=3 R=79.0 CL=58.720	IP=4 R=178.0 CL=51.376	

경상북도	사 업 명	울릉도 일주도로2 건설공사	△					위치정보		도 면 명	평면 및 종단면도 (21) 피암터널 : 현포
대 림 산 업	시설/공구		△					축 척	H=1:1200 V=1:200		
	건설분야	토 목	건설단계	실시설계	△					도면번호	C0028001-003	편철번호	2.142
					⚠	2015.12.	실시설계 준공	김 성 호	노 정 훈	박 시 철			
					개정번호	날짜	개 정 내 용	과업책임자	분야별책임자	설계자			

적용표준 GED-01-1104 V1.5

횡 단 면 도

(피암터널)

울릉도 일주도로2 건설공사

횡 단 면 도 (1)

남서1피암터널 (STA.0+280~STA.0+319.00)

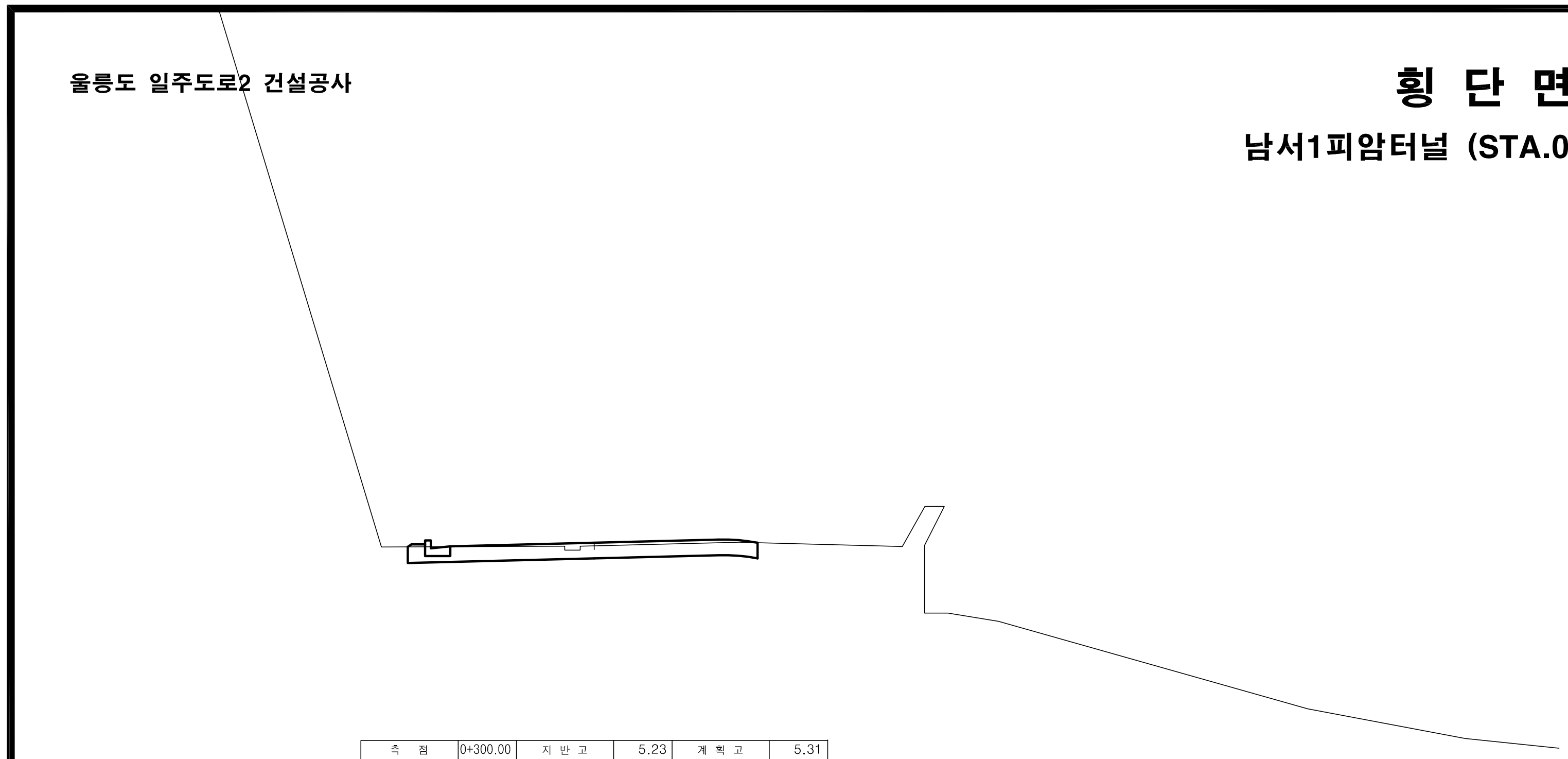

측점	0+300.00	지반고	5.23	계획고	5.31
흙깎기 토사	3.1	표토제거 답구간 절토부		암절개면보호식재 리핑암	
흙깎기 리핑암		표토제거 답구간 노상		암절개면보호식재 발파암	
흙깎기 발파암 미진동굴착		표토제거 답구간 노체		층따기 토사 노상	
흙깎기 발파암 정밀진동제어		표토제거 답외구간 절토부		층따기 토사 노체	
흙깎기 발파암 진동제어(소규모)		표토제거 답외구간 노상		층따기 발파 노상	
흙깎기 발파암 진동제어(중규모)		표토제거 답외구간 노체		층따기 발파 노체	
흙깎기 발파암 일반발파		노상준비 기존도로		측구터파기	
흙깎기 발파암 브레이카		노상준비 절토부	9.0	벌개제근 깎기부	
흙쌓기 노상		비탈면보호 성토부		벌개제근 쌓기부 1.5m이상	
흙쌓기 노체		비탈면보호 절토부		벌개제근 쌓기부 1.5m미만	
흙쌓기 비다짐		비탈면보호 녹지대		전석지반처리 1.0m미만	
되메우기		비탈면보호 면고르기 리핑암		전석지반처리 1.0m이상	
측구뚝쌓기		비탈면보호 면고르기 발파암		전석지반처리 인력	

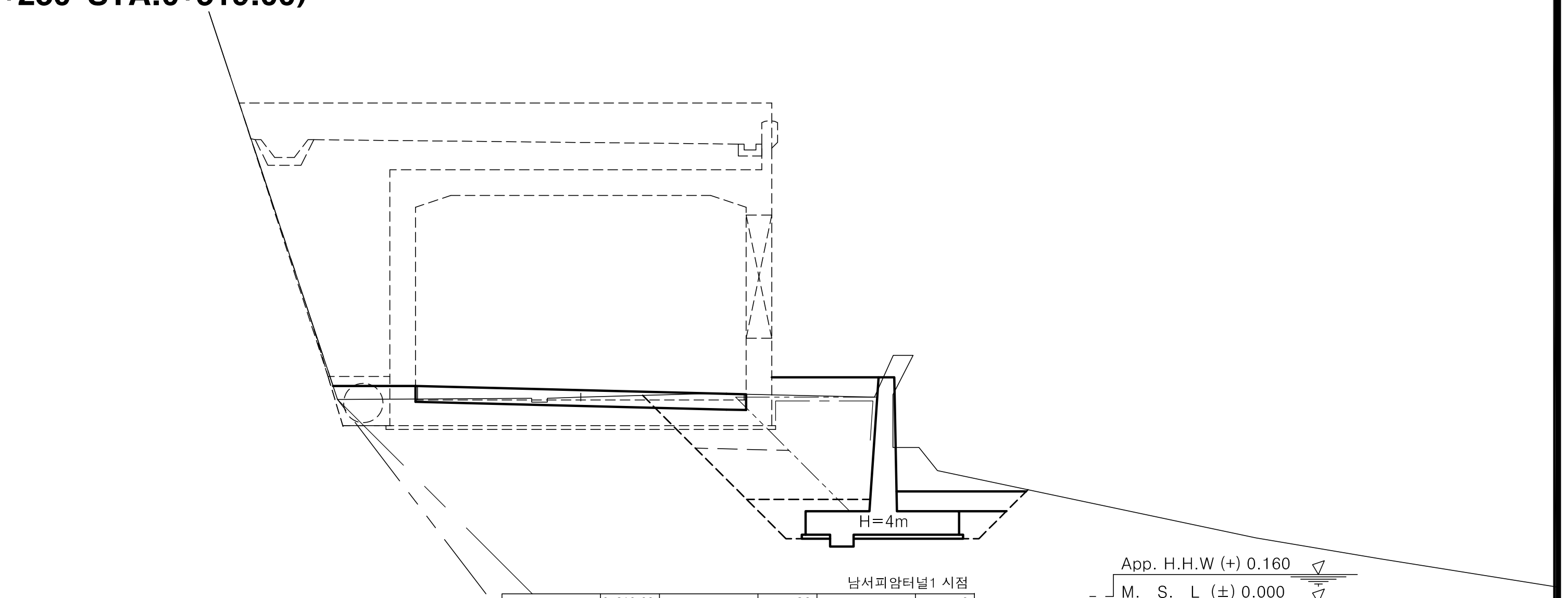

No.	0+319.00		
기초사석 유용 수중	0.00	피복석 수중 0.1m³	0.00
기초사석 유용 수상	0.00	피복석 수상 0.1m³	2.87
기초사석 유용 수중속고르기	0.00	피복석 수중 0.2m³	0.00
기초사석 유용 수상속고르기	0.00	피복석 수상 0.2m³	0.00
속채움 유용 수중	0.00	피복석 수중고르기0.5이하	0.00
속채움 유용 수상	0.58	피복석 수상고르기0.5이하	6.00
속채움 유용 수중고르기	0.00	피복석 수중 1.0m³	0.00
속채움 유용 수상고르기	1.20	피복석 수상 1.0m³	0.00
성토고르기 수중	0.00	피복석 수중고르기0.6이상	0.00
성토고르기 수상	2.68	피복석 수상고르기0.6이상	0.00
필터매트 수중	0.00	TTP 수중(신규 5ton)	0.00
필터매트 수상	4.68	TTP 수상(신규 5ton)	0.00

남서피암터널1 시점

측점	0+319.00	지반고	5.23	계획고	5.40
흙깎기 토사	1.9	표토제거 답구간 절토부		암절개면보호식재 리핑암	
흙깎기 리핑암		표토제거 답구간 노상		암절개면보호식재 발파암	
흙깎기 발파암 미진동굴착		표토제거 답구간 노체		층따기 토사 노상	
흙깎기 발파암 정밀진동제어		표토제거 답외구간 절토부		층따기 토사 노체	
흙깎기 발파암 진동제어(소규모)		표토제거 답외구간 노상		층따기 발파 노상	
흙깎기 발파암 진동제어(중규모)		표토제거 답외구간 노체		층따기 발파 노체	
흙깎기 발파암 일반발파		노상준비 기존도로		측구터파기	
흙깎기 발파암 브레이카		노상준비 절토부	6.1	벌개제근 깎기부	
흙쌓기 노상	2.4	비탈면보호 성토부		벌개제근 쌓기부 1.5m이상	
흙쌓기 노체	3.0	비탈면보호 절토부		벌개제근 쌓기부 1.5m미만	
흙쌓기 비다짐		비탈면보호 녹지대		전석지반처리 1.0m미만	
되메우기		비탈면보호 면고르기 리핑암		전석지반처리 1.0m이상	
측구뚝쌓기		비탈면보호 면고르기 발파암		전석지반처리 인력	

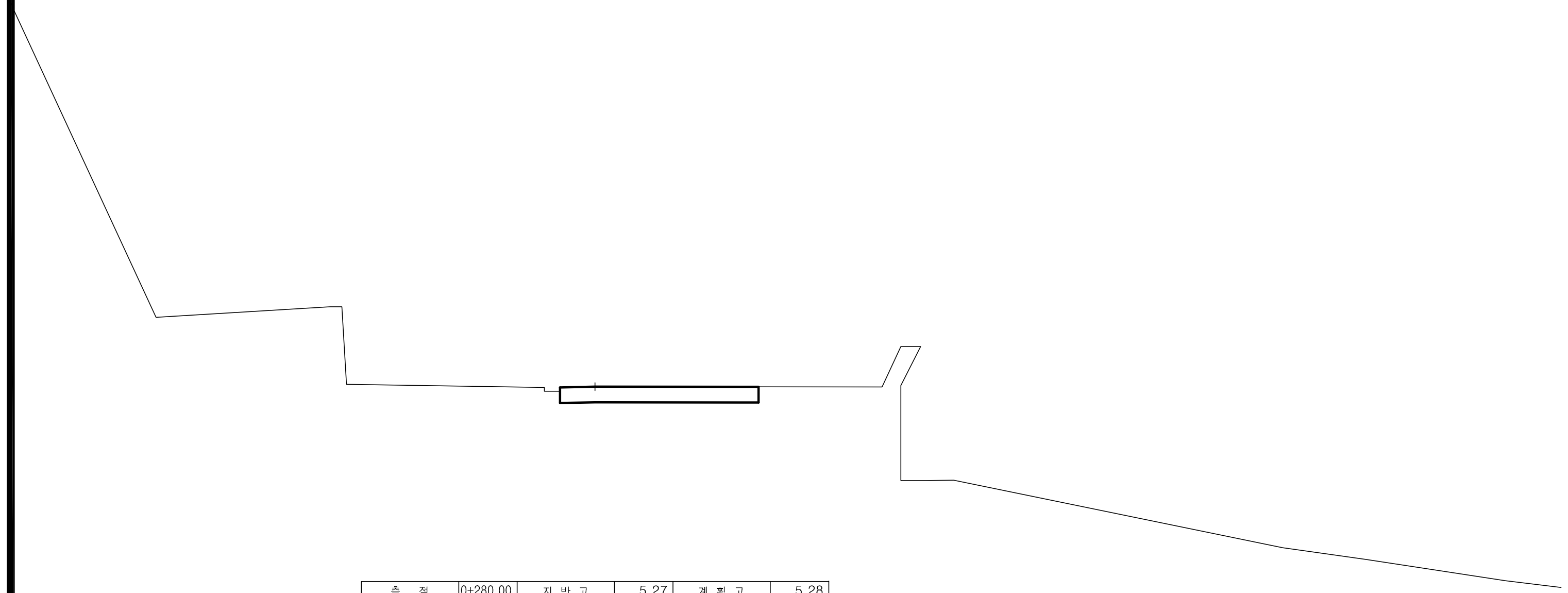

측점	0+280.00	지반고	5.27	계획고	5.28
흙깎기 토사	2.0	표토제거 답구간 절토부		암절개면보호식재 리핑암	
흙깎기 리핑암		표토제거 답구간 노상		암절개면보호식재 발파암	
흙깎기 발파암 미진동굴착		표토제거 답구간 노체		층따기 토사 노상	
흙깎기 발파암 정밀진동제어		표토제거 답외구간 절토부		층따기 토사 노체	
흙깎기 발파암 진동제어(소규모)		표토제거 답외구간 노상		층따기 발파 노상	
흙깎기 발파암 진동제어(중규모)		표토제거 답외구간 노체		층따기 발파 노체	
흙깎기 발파암 일반발파		노상준비 기존도로		측구터파기	
흙깎기 발파암 브레이카		노상준비 절토부	5.1	벌개제근 깎기부	
흙쌓기 노상		비탈면보호 성토부		벌개제근 쌓기부 1.5m이상	
흙쌓기 노체		비탈면보호 절토부		벌개제근 쌓기부 1.5m미만	
흙쌓기 비다짐		비탈면보호 녹지대		전석지반처리 1.0m미만	
되메우기		비탈면보호 면고르기 리핑암		전석지반처리 1.0m이상	
측구뚝쌓기		비탈면보호 면고르기 발파암		전석지반처리 인력	

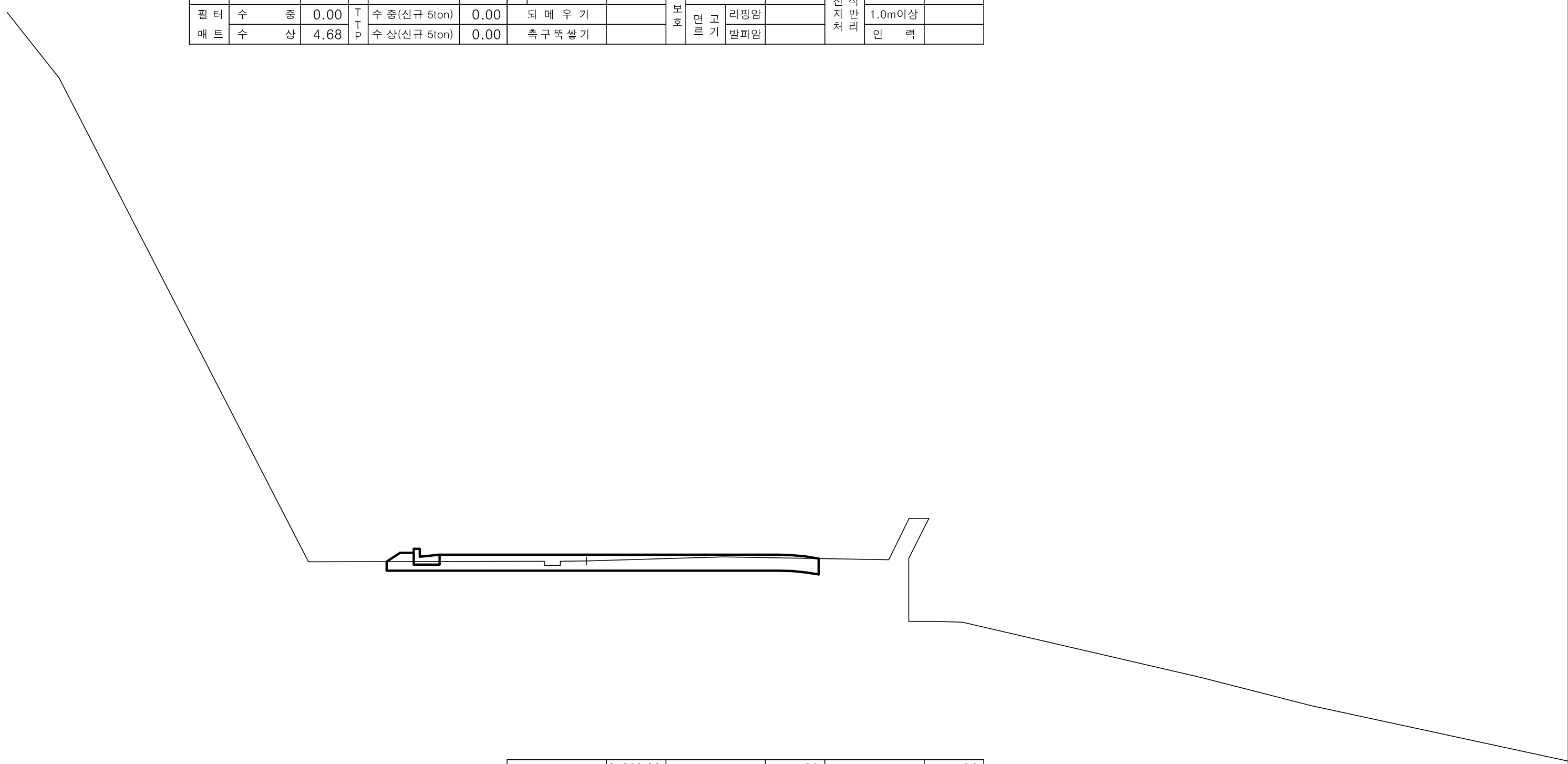

No.	0+310.00		
기초사석 유용 수중	0.00	피복석 수중 0.1m³	0.00
기초사석 유용 수상	0.00	피복석 수상 0.1m³	0.00
기초사석 유용 수중속고르기	0.00	피복석 수중 0.2m³	0.00
기초사석 유용 수상속고르기	0.00	피복석 수상 0.2m³	0.00
속채움 유용 수중	0.00	피복석 수중고르기0.5이하	0.00
속채움 유용 수상	0.00	피복석 수상고르기0.5이하	0.00
속채움 유용 수중고르기	0.00	피복석 수중 1.0m³	0.00
속채움 유용 수상고르기	0.00	피복석 수상 1.0m³	0.00
성토고르기 수중	0.00	피복석 수중고르기0.6이상	0.00
성토고르기 수상	0.00	피복석 수상고르기0.6이상	0.00
필터매트 수중	0.00	TTP 수중(신규 5ton)	0.00
필터매트 수상	0.00	TTP 수상(신규 5ton)	0.00

측점	0+310.00	지반고	5.20	계획고	5.36
흙깎기 토사	3.0	표토제거 답구간 절토부		암절개면보호식재 리핑암	
흙깎기 리핑암		표토제거 답구간 노상		암절개면보호식재 발파암	
흙깎기 발파암 미진동굴착		표토제거 답구간 노체		층따기 토사 노상	
흙깎기 발파암 정밀진동제어		표토제거 답외구간 절토부		층따기 토사 노체	
흙깎기 발파암 진동제어(소규모)		표토제거 답외구간 노상		층따기 발파 노상	
흙깎기 발파암 진동제어(중규모)		표토제거 답외구간 노체		층따기 발파 노체	
흙깎기 발파암 일반발파		노상준비 기존도로		측구터파기	
흙깎기 발파암 브레이카		노상준비 절토부	10.9	벌개제근 깎기부	
흙쌓기 노상		비탈면보호 성토부		벌개제근 쌓기부 1.5m이상	
흙쌓기 노체		비탈면보호 절토부		벌개제근 쌓기부 1.5m미만	
흙쌓기 비다짐		비탈면보호 녹지대		전석지반처리 1.0m미만	
되메우기		비탈면보호 면고르기 리핑암		전석지반처리 1.0m이상	
측구뚝쌓기		비탈면보호 면고르기 발파암		전석지반처리 인력	

경상북도	사업명	울릉도 일주도로2 건설공사			개정번호	날짜	개정내용	과업책임자	분야별책임자	설계자
	시설/공구				△					
대림산업	건설분야	토목	건설단계	실시설계	⚠1	2015.12.	실시설계 준공	김성호	노정훈	박시철

위치정보		도면명	남서1피암터널 횡 단 면 도 (1) (STA.0+280~STA.0+319)
축척	1 : 100		
도면번호	C0028002-001	편철번호	2.143

적용표준 GED-01-1104 V1.5

횡 단 면 도 (2)

남서1피암터널 (STA.0+439.00~STA.0+460.00)

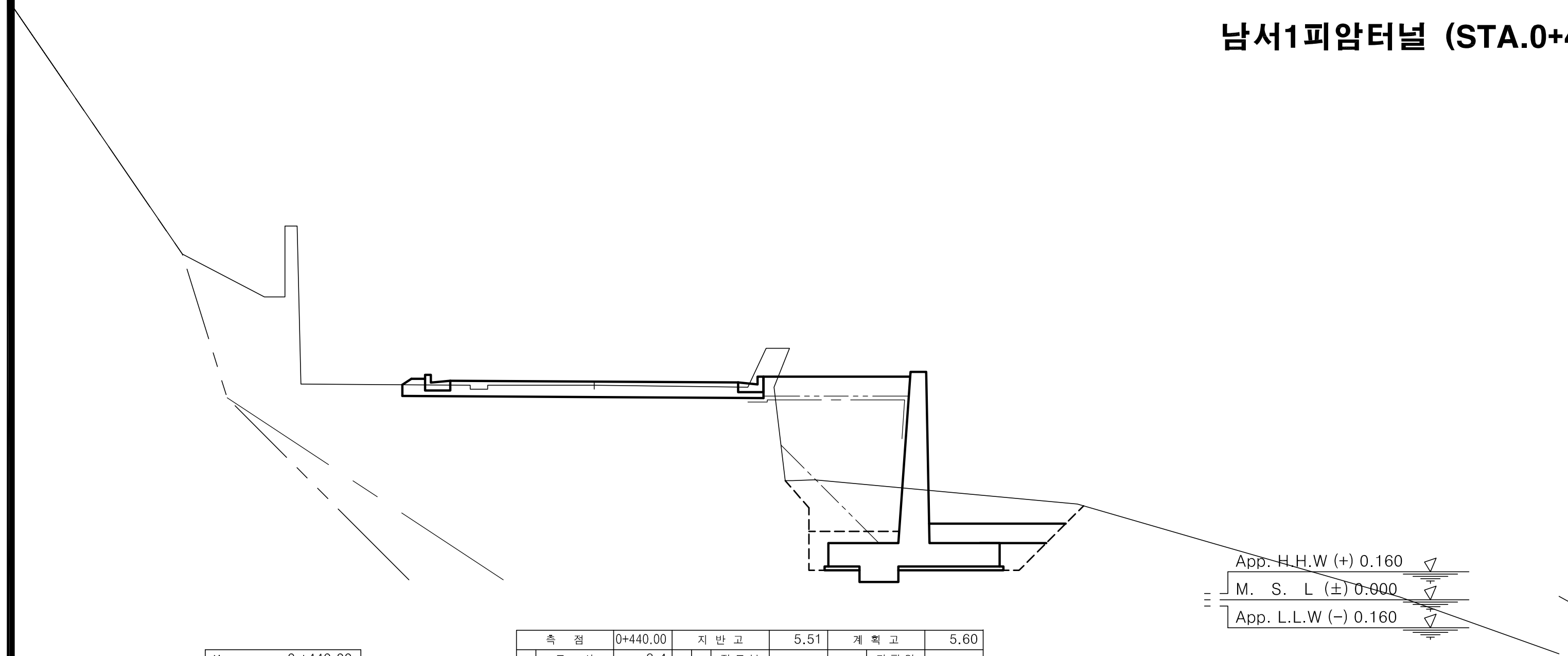

No.		0 +440.00			
기초사석유용	수 중	0.00	피복석	수 중 0.1m³	0.00
	수 상	0.00		수 상 0.1m³	3.50
	수중속고르기	0.00		수 중 0.2m³	0.00
	수상속고르기	0.00		수 상 0.2m³	0.00
속채움유용	수 중	0.00		수중고르기0.5이하	0.00
	수 상	0.58		수상고르기0.5이하	7.28
	수중고르기	0.00		수 중 1.0m³	0.00
	수상고르기	1.20		수 상 1.0m³	0.00
성토고르기	수 중	0.00		수중고르기0.6이상	0.00
	수 상	3.74		수상고르기0.6이상	0.00
필터매트	수 중	0.00	TTP	수 중(신규 5ton)	0.00
	수 상	5.74		수 상(신규 5ton)	0.00

측 점		0+440.00	지 반 고		5.51	계 획 고		5.60
흙깎기	토 사	3.4	표토제거 답구간	절토부		암절개면 보호식재	리핑암	
	리핑암			노 상			발파암	
발파암	미진동굴착			노 체		층따기 토사	노 상	
	정밀진동제어		답외구간	절토부			노 체	
	진동제어(소규모)			노 상		발파	노 상	
	진동제어(중규모)			노 체			노 체	
	일반발파		노상준비	기존도로		측구터파기		
	브레이카			절토부	9.3	벌개제근	깎기부	
흙쌓기	노 상		비탈면보호	성토부	0.3	쌓기부	1.5m이상	
	노 체	1.7		절토부			1.5m미만	
	비다짐			녹지대		전석지반처리	1.0m미만	
되메우기			면고르기	리핑암			1.0m이상	
측구뚝쌓기				발파암			인 력	

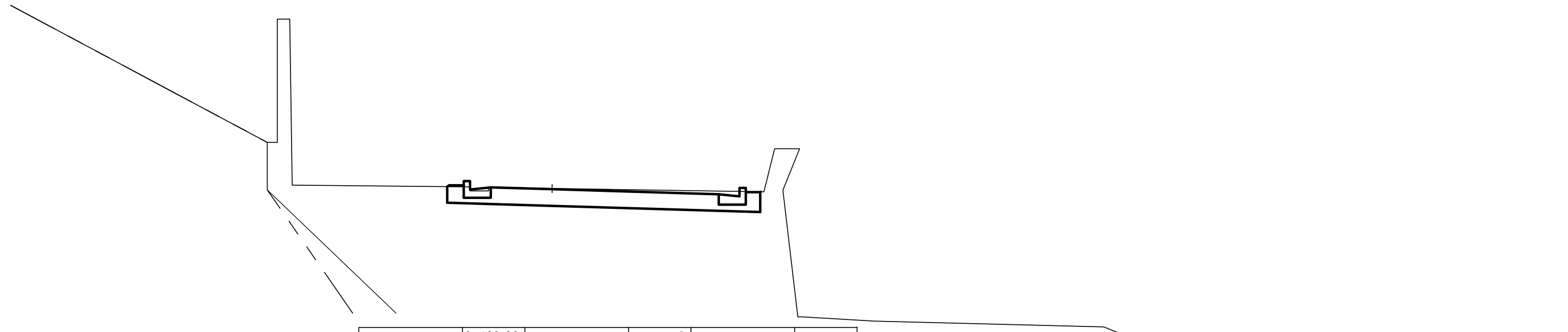

측 점		0+460.00	지 반 고		5.56	계 획 고		5.54
흙깎기	토 사	3.2	표토제거 답구간	절토부		암절개면 보호식재	리핑암	
	리핑암			노 상			발파암	
발파암	미진동굴착			노 체		층따기 토사	노 상	
	정밀진동제어		답외구간	절토부			노 체	
	진동제어(소규모)			노 상		발파	노 상	
	진동제어(중규모)			노 체			노 체	
	일반발파		노상준비	기존도로		측구터파기		
	브레이카			절토부	7.5	벌개제근	깎기부	
흙쌓기	노 상		비탈면보호	성토부		쌓기부	1.5m이상	
	노 체			절토부			1.5m미만	
	비다짐			녹지대		전석지반처리	1.0m미만	
되메우기			면고르기	리핑암			1.0m이상	
측구뚝쌓기				발파암			인 력	

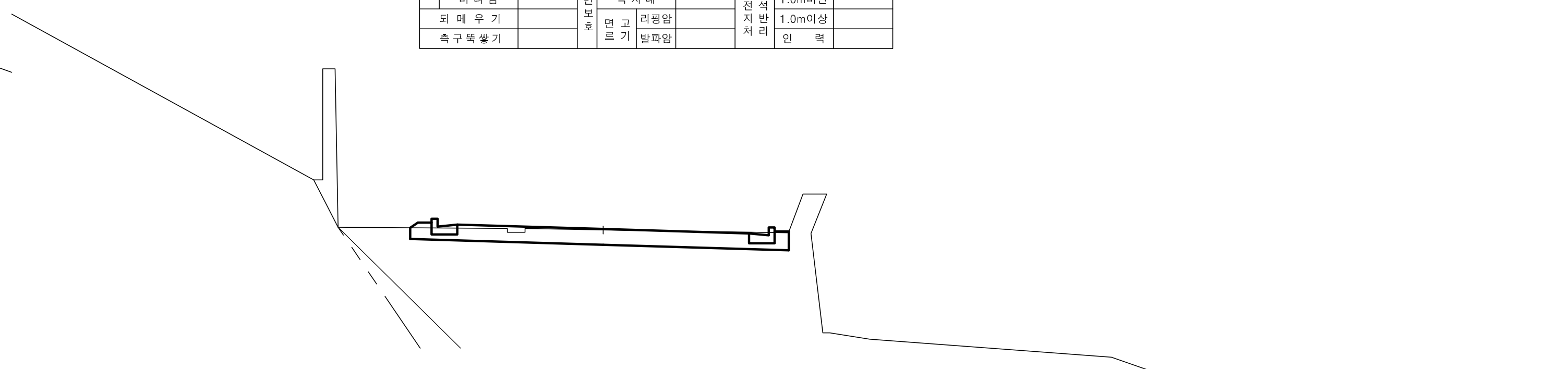

No.		0 +450.00			
기초사석유용	수 중	0.00	피복석	수 중 0.1m³	0.00
	수 상	0.00		수 상 0.1m³	0.00
	수중속고르기	0.00		수 중 0.2m³	0.00
	수상속고르기	0.00		수 상 0.2m³	0.00
속채움유용	수 중	0.00		수중고르기0.5이하	0.00
	수 상	0.00		수상고르기0.5이하	0.00
	수중고르기	0.00		수 중 1.0m³	0.00
	수상고르기	0.00		수 상 1.0m³	0.00
성토고르기	수 중	0.00		수중고르기0.6이상	0.00
	수 상	0.00		수상고르기0.6이상	0.00
필터매트	수 중	0.00	TTP	수 중(신규 5ton)	0.00
	수 상	0.00		수 상(신규 5ton)	0.00

측 점		0+450.00	지 반 고		5.54	계 획 고		5.56
흙깎기	토 사	3.5	표토제거 답구간	절토부		암절개면 보호식재	리핑암	
	리핑암			노 상			발파암	
발파암	미진동굴착			노 체		층따기 토사	노 상	
	정밀진동제어		답외구간	절토부			노 체	
	진동제어(소규모)			노 상		발파	노 상	
	진동제어(중규모)			노 체			노 체	
	일반발파		노상준비	기존도로		측구터파기		
	브레이카			절토부	9.6	벌개제근	깎기부	
흙쌓기	노 상		비탈면보호	성토부	0.2	쌓기부	1.5m이상	
	노 체			절토부			1.5m미만	
	비다짐			녹지대		전석지반처리	1.0m미만	
되메우기			면고르기	리핑암			1.0m이상	
측구뚝쌓기				발파암			인 력	

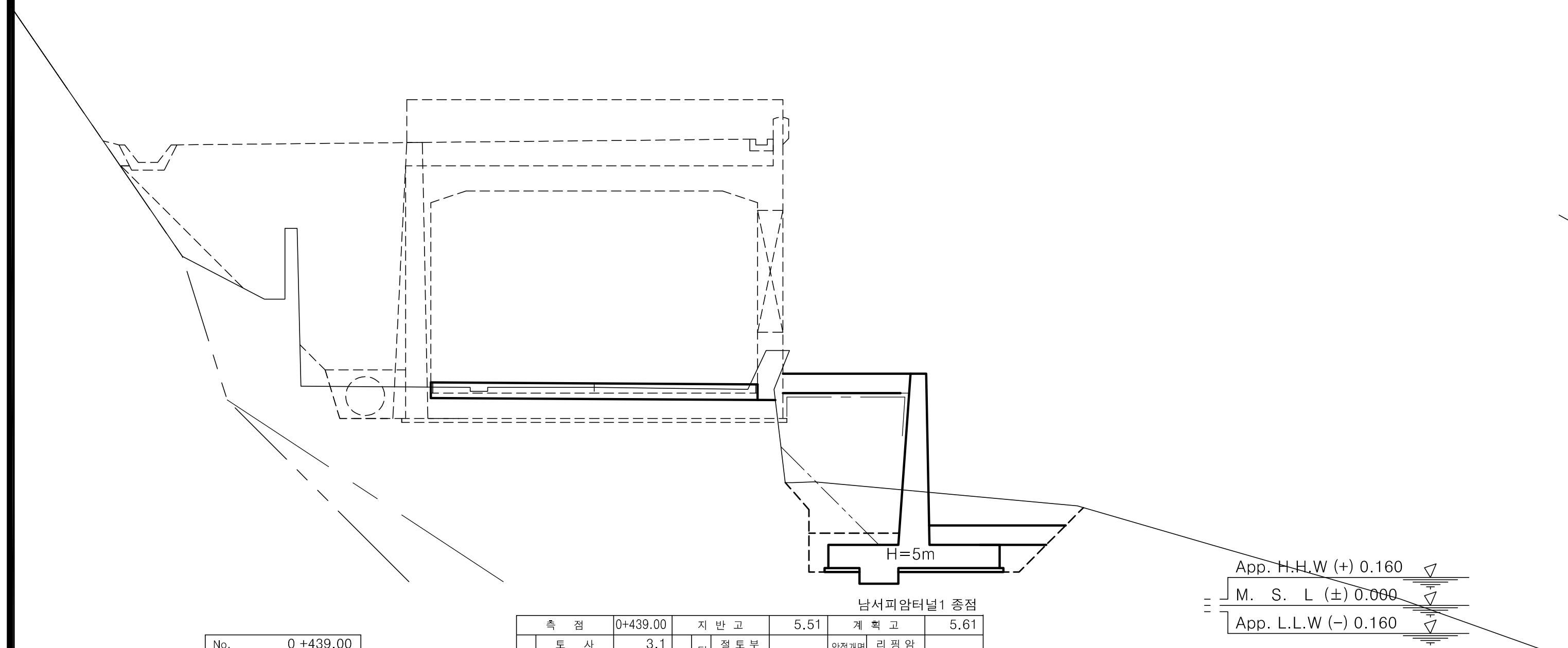

남서피암터널1 종점

No.		0 +439.00			
기초사석유용	수 중	0.00	피복석	수 중 0.1m³	0.00
	수 상	0.00		수 상 0.1m³	3.26
	수중속고르기	0.00		수 중 0.2m³	0.00
	수상속고르기	0.00		수 상 0.2m³	0.00
속채움유용	수 중	0.00		수중고르기0.5이하	0.00
	수 상	0.58		수상고르기0.5이하	6.79
	수중고르기	0.00		수 중 1.0m³	0.00
	수상고르기	1.20		수 상 1.0m³	0.00
성토고르기	수 중	0.00		수중고르기0.6이상	0.00
	수 상	3.25		수상고르기0.6이상	0.00
필터매트	수 중	0.00	TTP	수 중(신규 5ton)	0.00
	수 상	5.25		수 상(신규 5ton)	0.00

측 점		0+439.00	지 반 고		5.51	계 획 고		5.61
흙깎기	토 사	3.1	표토제거 답구간	절토부		암절개면 보호식재	리핑암	
	리핑암			노 상			발파암	
발파암	미진동굴착			노 체		층따기 토사	노 상	
	정밀진동제어		답외구간	절토부			노 체	
	진동제어(소규모)			노 상		발파	노 상	
	진동제어(중규모)			노 체			노 체	
	일반발파		노상준비	기존도로		측구터파기		
	브레이카			절토부	8.4	벌개제근	깎기부	
흙쌓기	노 상		비탈면보호	성토부		쌓기부	1.5m이상	
	노 체	1.7		절토부			1.5m미만	
	비다짐			녹지대		전석지반처리	1.0m미만	
되메우기			면고르기	리핑암			1.0m이상	
측구뚝쌓기				발파암			인 력	

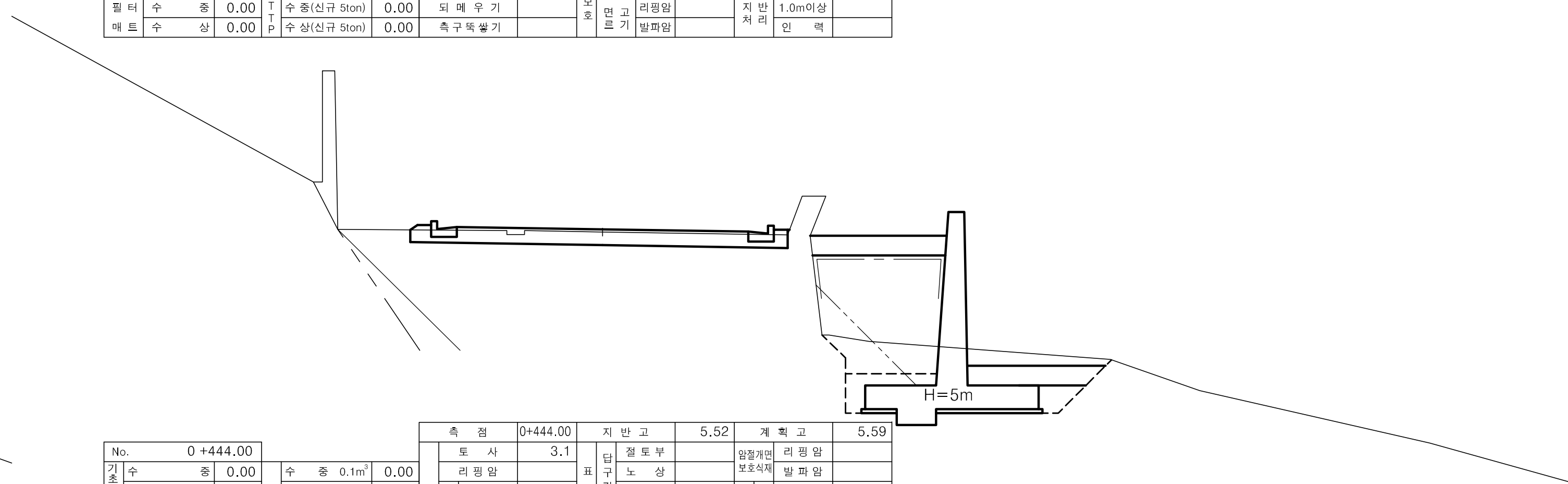

No.		0 +444.00			
기초사석유용	수 중	0.00	피복석	수 중 0.1m³	0.00
	수 상	0.00		수 상 0.1m³	3.34
	수중속고르기	0.00		수 중 0.2m³	0.00
	수상속고르기	0.00		수 상 0.2m³	0.00
속채움유용	수 중	0.00		수중고르기0.5이하	0.00
	수 상	0.58		수상고르기0.5이하	6.98
	수중고르기	0.00		수 중 1.0m³	0.00
	수상고르기	1.20		수 상 1.0m³	0.00
성토고르기	수 중	0.00		수중고르기0.6이상	0.00
	수 상	3.37		수상고르기0.6이상	0.00
필터매트	수 중	0.00	TTP	수 중(신규 5ton)	0.00
	수 상	5.37		수 상(신규 5ton)	0.00

측 점		0+444.00	지 반 고		5.52	계 획 고		5.59
흙깎기	토 사	3.1	표토제거 답구간	절토부		암절개면 보호식재	리핑암	
	리핑암			노 상			발파암	
발파암	미진동굴착			노 체		층따기 토사	노 상	
	정밀진동제어		답외구간	절토부			노 체	
	진동제어(소규모)			노 상		발파	노 상	
	진동제어(중규모)			노 체			노 체	
	일반발파		노상준비	기존도로		측구터파기		
	브레이카			절토부	9.6	벌개제근	깎기부	
흙쌓기	노 상		비탈면보호	성토부	0.2	쌓기부	1.5m이상	
	노 체	1.9		절토부			1.5m미만	
	비다짐			녹지대		전석지반처리	1.0m미만	
되메우기			면고르기	리핑암			1.0m이상	
측구뚝쌓기				발파암			인 력	

경상북도	사 업 명	울릉도 일주도로2 건설공사			△						위치정보		도 면 명	남서1피암터널 횡 단 면 도 (2) (STA.0+439~STA.0+460)
	시설/공구				△						축 척	1 : 100		
					△									
대 림 산 업	건설분야	토 목	건설단계	실시설계	△1	2015.12.	실시설계 준공	김 성 호	노 정 훈	박 시 철	도면번호	C0028002-002	편철번호	2.144
					개정번호	날짜	개 정 내 용	과업책임자	분야별책임자	설계자				

적용표준 GED-01-1104 V1.5

울릉도 일주도로2 건설공사

횡 단 면 도 (3)

남서2피암터널 (STA.0+670.00~STA.0+684.00)

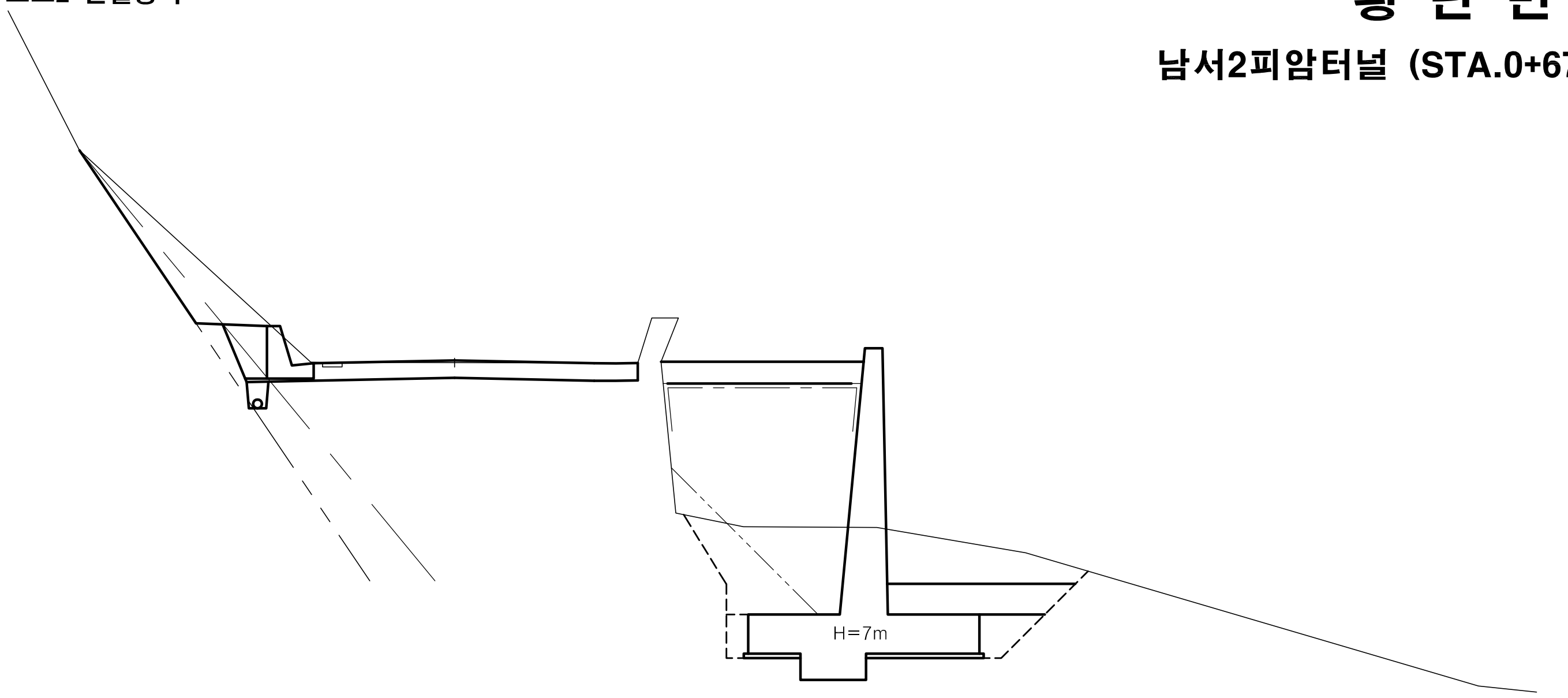

				측 점	0+680.00	지 반 고	5.41	계 획 고	5.46
No.	0 +680.00			흙깎기 토 사	6.5	표토제거 답구간 절 토 부		암절개면보호식재 리 핑 암	
기초사석유용 수 중	0.00	피복석 수 중 0.1m³	0.00	흙깎기 리 핑 암	1.5	표토제거 답구간 노 상		암절개면보호식재 발 파 암	4.8
기초사석유용 수 상	0.00	피복석 수 상 0.1m³	2.30	흙깎기 발파암 미진동굴착		표토제거 답구간 노 체		층따기 토사 노 상	
기초사석유용 수중속고르기	0.00	피복석 수 중 0.2m³	0.00	흙깎기 발파암 정밀진동제어		표토제거 답외구간 절 토 부		층따기 토사 노 체	
기초사석유용 수상속고르기	0.00	피복석 수 상 0.2m³	2.77	흙깎기 발파암 진동제어(소규모)		표토제거 답외구간 노 상		층따기 발파 노 상	
속채움유용 수 중	0.99	피복석 수중고르기0.5이하	0.00	흙깎기 발파암 진동제어(중규모)		표토제거 답외구간 노 체		층따기 발파 노 체	
속채움유용 수 상	0.00	피복석 수상고르기0.5이하	8.96	흙깎기 발파암 일 반 발 파		노상준비 기존도로		측 구 터 파 기	
속채움유용 수 중 고 르 기	1.50	피복석 수 중 1.0m³	0.00	흙깎기 발파암 브 레 이 카		노상준비 절 토 부	8.4	벌개제근 깎 기 부	
속채움유용 수 상 고 르 기	0.00	피복석 수 상 1.0m³	0.00	흙쌓기 노 상		비탈면보호 성 토 부		벌개제근 쌓기부 1.5m이상	
성토고르기 수 중	0.00	피복석 수중고르기0.6이상	0.00	흙쌓기 노 체	3.5	비탈면보호 절 토 부	2.2	벌개제근 쌓기부 1.5m미만	
성토고르기 수 상	4.55	피복석 수상고르기0.6이상	0.00	흙쌓기 비 다 짐		비탈면보호 녹 지 대		전석지반처리 1.0m미만	
필터매트 수 중	0.00	TTP 수 중(신규 5ton)	0.00	되 메 우 기		비탈면보호 면고르기 리핑암		전석지반처리 1.0m이상	
필터매트 수 상	6.55	TTP 수 상(신규 5ton)	0.00	측구뚝쌓기		비탈면보호 면고르기 발파암	4.8	전석지반처리 인 력	

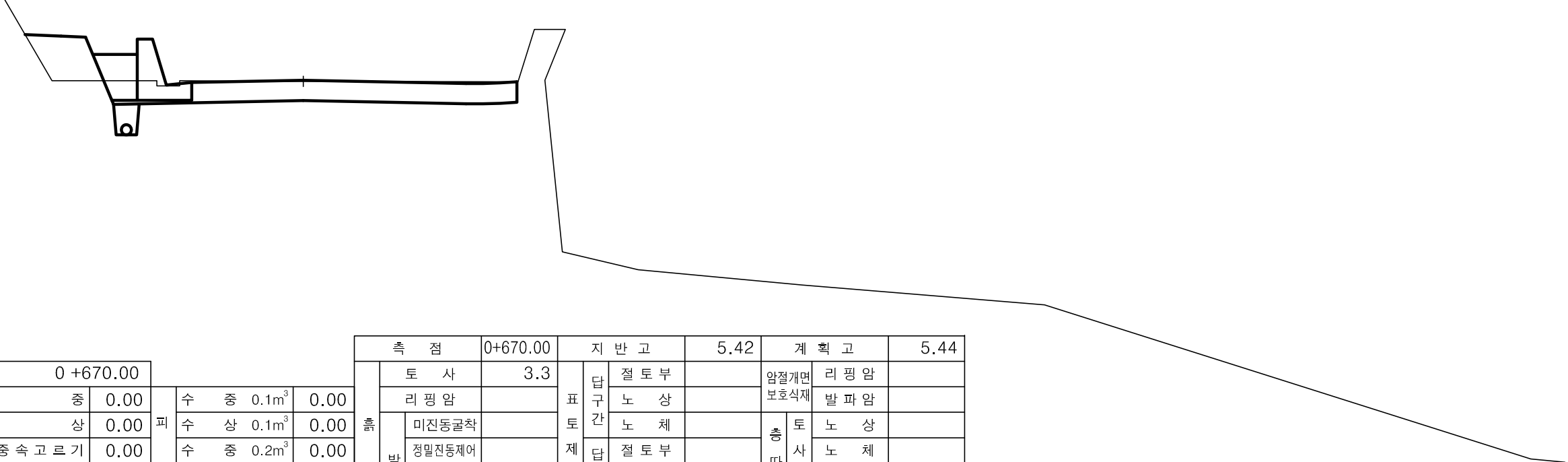

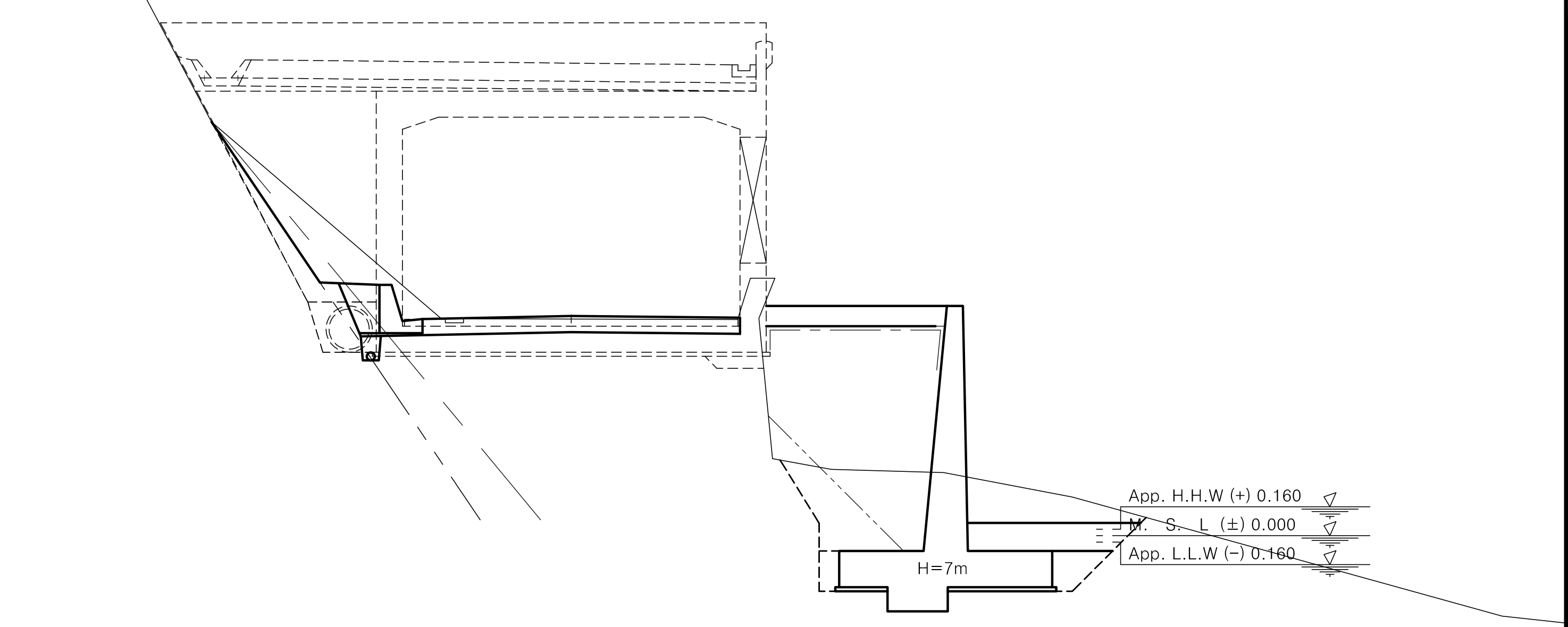

				측 점	0+670.00	지 반 고	5.42	계 획 고	5.44
No.	0 +670.00			흙깎기 토 사	3.3	표토제거 답구간 절 토 부		암절개면보호식재 리 핑 암	
기초사석유용 수 중	0.00	피복석 수 중 0.1m³	0.00	흙깎기 리 핑 암		표토제거 답구간 노 상		암절개면보호식재 발 파 암	
기초사석유용 수 상	0.00	피복석 수 상 0.1m³	0.00	흙깎기 발파암 미진동굴착		표토제거 답구간 노 체		층따기 토사 노 상	
기초사석유용 수중속고르기	0.00	피복석 수 중 0.2m³	0.00	흙깎기 발파암 정밀진동제어		표토제거 답외구간 절 토 부		층따기 토사 노 체	
기초사석유용 수상속고르기	0.00	피복석 수 상 0.2m³	0.00	흙깎기 발파암 진동제어(소규모)		표토제거 답외구간 노 상		층따기 발파 노 상	
속채움유용 수 중	0.00	피복석 수중고르기0.5이하	0.00	흙깎기 발파암 진동제어(중규모)		표토제거 답외구간 노 체		층따기 발파 노 체	
속채움유용 수 상	0.00	피복석 수상고르기0.5이하	0.00	흙깎기 발파암 일 반 발 파		노상준비 기존도로		측 구 터 파 기	
속채움유용 수 중 고 르 기	0.00	피복석 수 중 1.0m³	0.00	흙깎기 발파암 브 레 이 카		노상준비 절 토 부	7.4	벌개제근 깎 기 부	
속채움유용 수 상 고 르 기	0.00	피복석 수 상 1.0m³	0.00	흙쌓기 노 상		비탈면보호 성 토 부		벌개제근 쌓기부 1.5m이상	
성토고르기 수 중	0.00	피복석 수중고르기0.6이상	0.00	흙쌓기 노 체		비탈면보호 절 토 부		벌개제근 쌓기부 1.5m미만	
성토고르기 수 상	0.00	피복석 수상고르기0.6이상	0.00	흙쌓기 비 다 짐	1.0	비탈면보호 녹 지 대	0.7	전석지반처리 1.0m미만	
필터매트 수 중	0.00	TTP 수 중(신규 5ton)	0.00	되 메 우 기		비탈면보호 면고르기 리핑암		전석지반처리 1.0m이상	
필터매트 수 상	0.00	TTP 수 상(신규 5ton)	0.00	측구뚝쌓기		비탈면보호 면고르기 발파암		전석지반처리 인 력	

남서피암터널2 시점

				측 점	0+684.00	지 반 고	5.39	계 획 고	5.46
No.	0 +684.00			흙깎기 토 사	7.3	표토제거 답구간 절 토 부		암절개면보호식재 리 핑 암	
기초사석유용 수 중	0.00	피복석 수 중 0.1m³	0.00	흙깎기 리 핑 암	1.7	표토제거 답구간 노 상		암절개면보호식재 발 파 암	4.8
기초사석유용 수 상	0.00	피복석 수 상 0.1m³	2.24	흙깎기 발파암 미진동굴착		표토제거 답구간 노 체		층따기 토사 노 상	
기초사석유용 수중속고르기	0.00	피복석 수 중 0.2m³	0.00	흙깎기 발파암 정밀진동제어		표토제거 답외구간 절 토 부		층따기 토사 노 체	
기초사석유용 수상속고르기	0.00	피복석 수 상 0.2m³	2.77	흙깎기 발파암 진동제어(소규모)		표토제거 답외구간 노 상		층따기 발파 노 상	
속채움유용 수 중	0.99	피복석 수중고르기0.5이하	0.00	흙깎기 발파암 진동제어(중규모)		표토제거 답외구간 노 체		층따기 발파 노 체	
속채움유용 수 상	0.00	피복석 수상고르기0.5이하	8.81	흙깎기 발파암 일 반 발 파		노상준비 기존도로		측 구 터 파 기	
속채움유용 수 중 고 르 기	1.50	피복석 수 중 1.0m³	0.00	흙깎기 발파암 브 레 이 카		노상준비 절 토 부	8.9	벌개제근 깎 기 부	
속채움유용 수 상 고 르 기	0.00	피복석 수 상 1.0m³	0.00	흙쌓기 노 상		비탈면보호 성 토 부		벌개제근 쌓기부 1.5m이상	
성토고르기 수 중	0.00	피복석 수중고르기0.6이상	0.00	흙쌓기 노 체	3.5	비탈면보호 절 토 부		벌개제근 쌓기부 1.5m미만	
성토고르기 수 상	4.45	피복석 수상고르기0.6이상	0.00	흙쌓기 비 다 짐		비탈면보호 녹 지 대		전석지반처리 1.0m미만	
필터매트 수 중	0.00	TTP 수 중(신규 5ton)	0.00	되 메 우 기		비탈면보호 면고르기 리핑암		전석지반처리 1.0m이상	
필터매트 수 상	6.45	TTP 수 상(신규 5ton)	0.00	측구뚝쌓기		비탈면보호 면고르기 발파암	4.8	전석지반처리 인 력	

경상북도	사 업 명	울릉도 일주도로2 건설공사			△						위치정보		도 면 명	남서2피암터널 횡 단 면 도 (3) (STA.0+670~STA.0+684)
	시설/공구				△									
					△						축 척	1 : 100		
대 림 산 업	건설분야	토 목	건설단계	실시설계	△1	2015.12.	실시설계 준공	김 성 호	노 정 훈	박 시 철	도면번호	C0028002-003	편철번호	2.145
					개정번호	날짜	개 정 내 용	과업책임자	분야별책임자	설계자				

적용표준 GED-01-1104 V1.5

횡 단 면 도 (4)

남서2피암터널 (STA.0+724.00~STA.0+740.00)

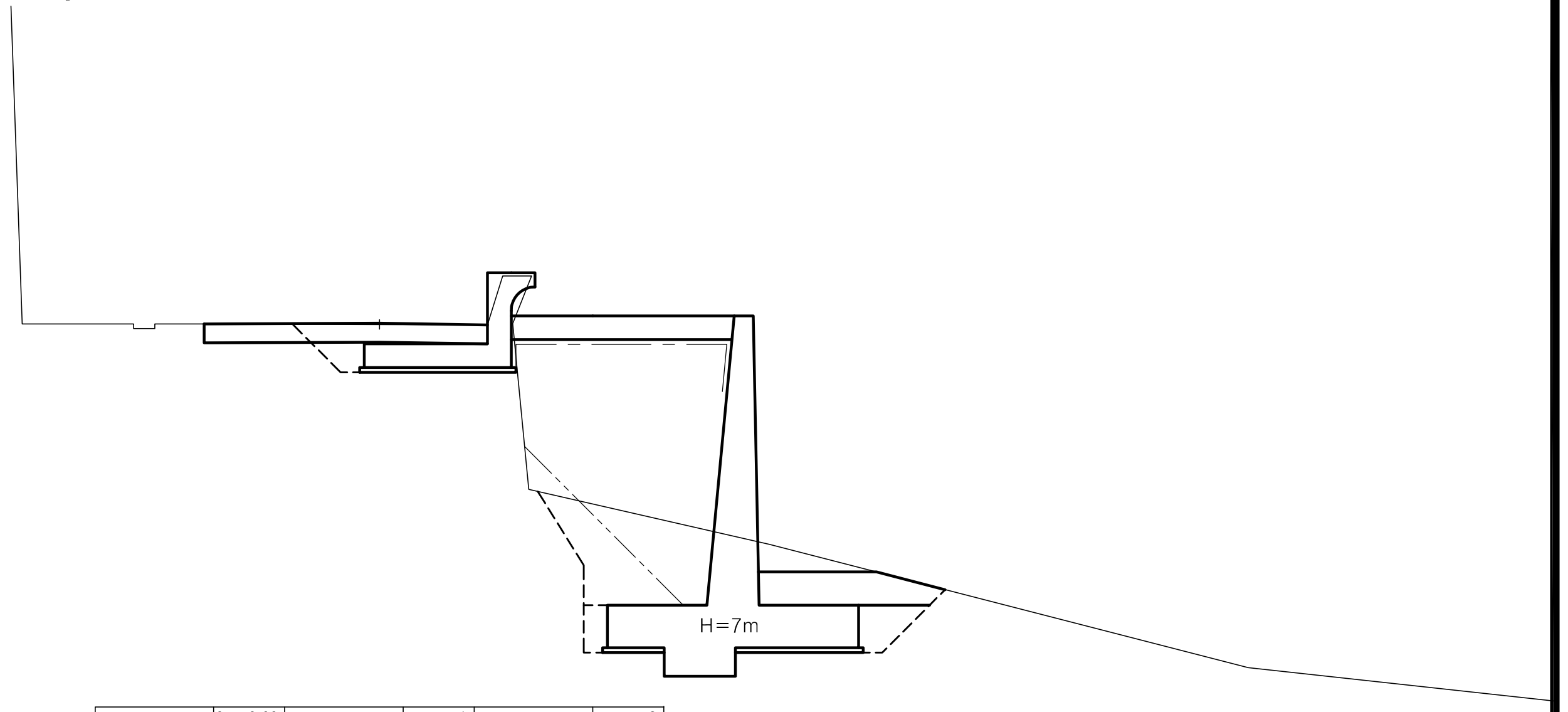

No.	0 +740.00
기초사석유용 수중	0.00
기초사석유용 수상	0.00
수중속고르기	0.00
수상속고르기	0.00
속채움유용 수중	0.99
속채움유용 수상	0.00
수중고르기	1.50
수상고르기	0.00
성토고르기 수중	0.00
성토고르기 수상	4.66
필터매트 수중	0.00
필터매트 수상	6.66

피복석	
수중 0.1m³	0.00
수상 0.1m³	2.34
수중 0.2m³	0.00
수상 0.2m³	2.43
수중고르기0.5이하	0.00
수상고르기0.5이하	8.69
수중 1.0m³	0.00
수상 1.0m³	0.00
수중고르기0.6이상	0.00
수상고르기0.6이상	0.00
TTP 수중(신규 5ton)	0.00
TTP 수상(신규 5ton)	0.00

측점	0+740.00
흙깎기 토사	0.8
흙깎기 리핑암	
발파암 미진동굴착	
발파암 정밀진동제어	
발파암 진동제어(소규모)	
발파암 진동제어(중규모)	
발파암 일반발파	
발파암 브레이카	
흙쌓기 노상	
흙쌓기 노체	3.3
흙쌓기 비다짐	5.3
되메우기	
측구뚝쌓기	

지반고	5.41
표토제거 답구간 절토부	
표토제거 답구간 노상	
표토제거 답구간 노체	
표토제거 답외구간 절토부	
표토제거 답외구간 노상	
표토제거 답외구간 노체	
노상준비 기존도로	
노상준비 절토부	2.3
비탈면보호 성토부	
비탈면보호 절토부	
비탈면보호 녹지대	
면고르기 리핑암	
면고르기 발파암	

계획고	5.43
암절개면보호식재 리핑암	
암절개면보호식재 발파암	
층따기 토사 노상	
층따기 토사 노체	
층따기 발파 노상	
층따기 발파 노체	
측구터파기	
벌개제근 깎기부	
벌개제근 쌓기부 1.5m이상	
벌개제근 쌓기부 1.5m미만	
전석지반처리 1.0m미만	
전석지반처리 1.0m이상	
전석지반처리 인력	

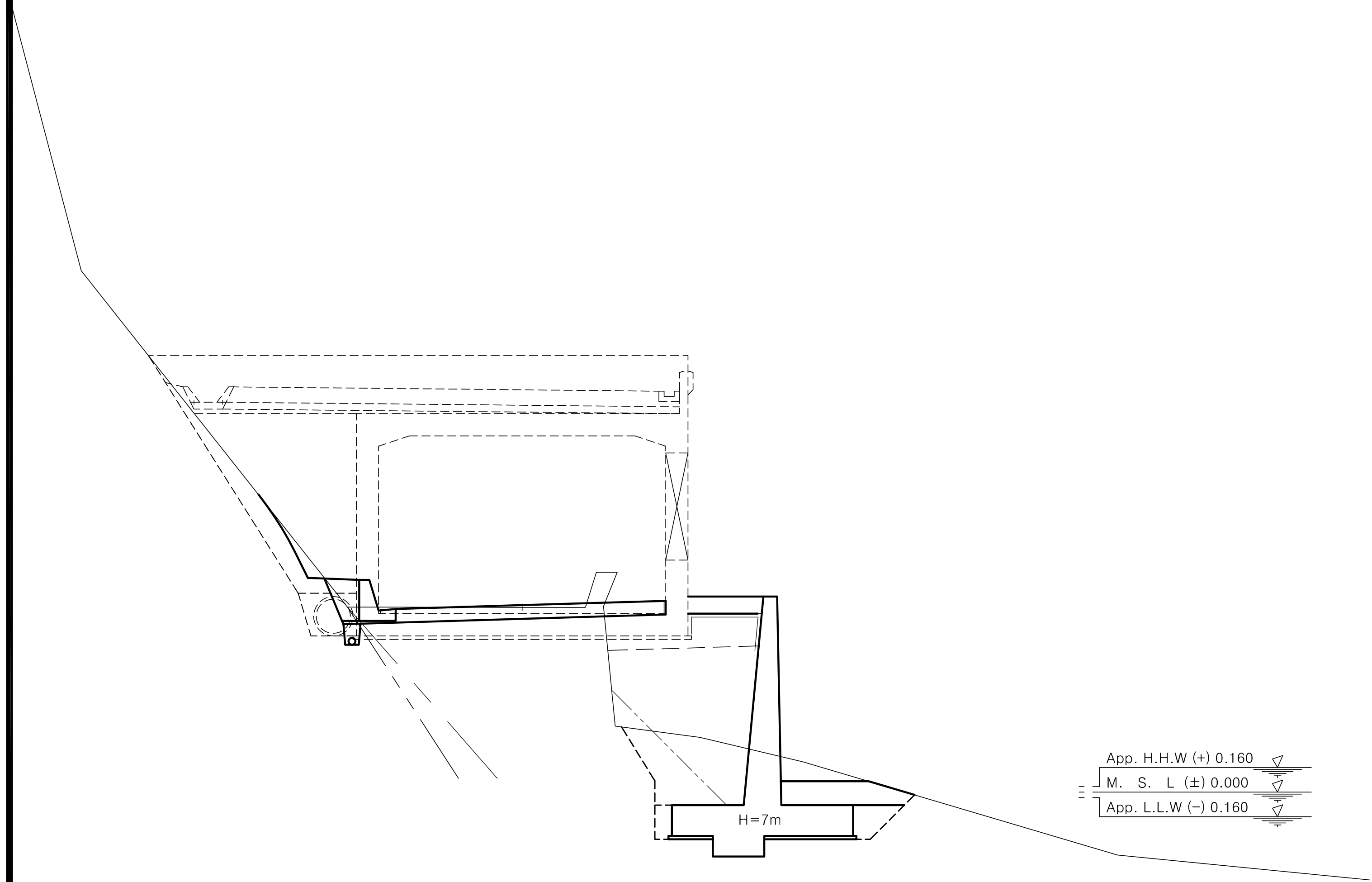

남서피암터널2 종점

No.	0 +724.00
기초사석유용 수중	0.00
기초사석유용 수상	0.00
수중속고르기	0.00
수상속고르기	0.00
속채움유용 수중	0.99
속채움유용 수상	0.00
수중고르기	1.50
수상고르기	0.00
성토고르기 수중	0.00
성토고르기 수상	2.16
필터매트 수중	0.00
필터매트 수상	4.16

피복석	
수중 0.1m³	0.00
수상 0.1m³	1.09
수중 0.2m³	0.00
수상 0.2m³	2.42
수중고르기0.5이하	0.00
수상고르기0.5이하	6.18
수중 1.0m³	0.00
수상 1.0m³	0.00
수중고르기0.6이상	0.00
수상고르기0.6이상	0.00
TTP 수중(신규 5ton)	0.00
TTP 수상(신규 5ton)	0.00

측점	0+724.00
흙깎기 토사	3.3
흙깎기 리핑암	
발파암 미진동굴착	
발파암 정밀진동제어	
발파암 진동제어(소규모)	
발파암 진동제어(중규모)	
발파암 일반발파	
발파암 브레이카	0.7
흙쌓기 노상	2.7
흙쌓기 노체	3.5
흙쌓기 비다짐	
되메우기	
측구뚝쌓기	

지반고	5.40
표토제거 답구간 절토부	
표토제거 답구간 노상	
표토제거 답구간 노체	
표토제거 답외구간 절토부	
표토제거 답외구간 노상	
표토제거 답외구간 노체	
노상준비 기존도로	
노상준비 절토부	7.1
비탈면보호 성토부	
비탈면보호 절토부	
비탈면보호 녹지대	
면고르기 리핑암	
면고르기 발파암	2.8

계획고	5.46
암절개면보호식재 리핑암	
암절개면보호식재 발파암	2.8
층따기 토사 노상	
층따기 토사 노체	
층따기 발파 노상	
층따기 발파 노체	
측구터파기	
벌개제근 깎기부	
벌개제근 쌓기부 1.5m이상	
벌개제근 쌓기부 1.5m미만	
전석지반처리 1.0m미만	
전석지반처리 1.0m이상	
전석지반처리 인력	

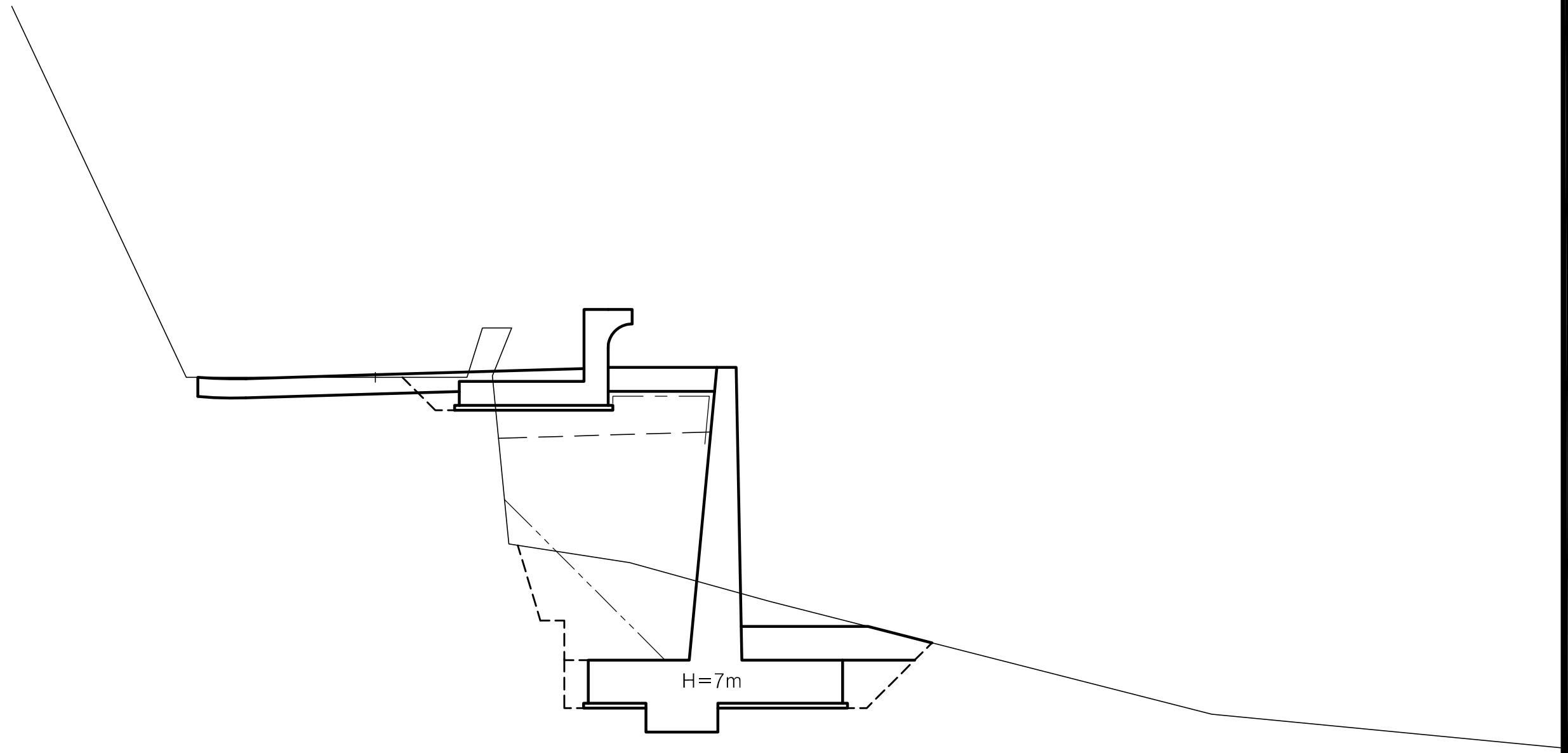

No.	0 +730.00
기초사석유용 수중	0.00
기초사석유용 수상	0.00
수중속고르기	0.00
수상속고르기	0.00
속채움유용 수중	0.99
속채움유용 수상	0.00
수중고르기	1.50
수상고르기	0.00
성토고르기 수중	0.00
성토고르기 수상	2.22
필터매트 수중	0.00
필터매트 수상	4.22

피복석	
수중 0.1m³	0.00
수상 0.1m³	1.12
수중 0.2m³	0.00
수상 0.2m³	2.49
수중고르기0.5이하	0.00
수상고르기0.5이하	6.28
수중 1.0m³	0.00
수상 1.0m³	0.00
수중고르기0.6이상	0.00
수상고르기0.6이상	0.00
TTP 수중(신규 5ton)	0.00
TTP 수상(신규 5ton)	0.00

측점	0+730.00
흙깎기 토사	1.7
흙깎기 리핑암	
발파암 미진동굴착	
발파암 정밀진동제어	
발파암 진동제어(소규모)	
발파암 진동제어(중규모)	
발파암 일반발파	
발파암 브레이카	
흙쌓기 노상	3.2
흙쌓기 노체	3.7
흙쌓기 비다짐	
되메우기	
측구뚝쌓기	

지반고	5.40
표토제거 답구간 절토부	
표토제거 답구간 노상	
표토제거 답구간 노체	
표토제거 답외구간 절토부	
표토제거 답외구간 노상	
표토제거 답외구간 노체	
노상준비 기존도로	
노상준비 절토부	4.6
비탈면보호 성토부	
비탈면보호 절토부	
비탈면보호 녹지대	
면고르기 리핑암	
면고르기 발파암	

계획고	5.45
암절개면보호식재 리핑암	
암절개면보호식재 발파암	
층따기 토사 노상	
층따기 토사 노체	
층따기 발파 노상	
층따기 발파 노체	
측구터파기	
벌개제근 깎기부	
벌개제근 쌓기부 1.5m이상	
벌개제근 쌓기부 1.5m미만	
전석지반처리 1.0m미만	
전석지반처리 1.0m이상	
전석지반처리 인력	

경상북도	사업명	울릉도 일주도로2 건설공사			
대림산업	시설/공구				
	건설분야	토목	건설단계	실시설계	

개정번호	날짜	개정내용	과업책임자	분야별책임자	설계자
△					
△					
△					
△1	2015.12.	실시설계 준공	김성호	노정훈	박시철

위치정보		도면명	남서2피암터널 횡단면도(4) (STA.0+724~STA.0+740)
축척	1 : 100		
도면번호	C0028002-004	편철번호	2.146

적용표준	GED-01-1104	V1.5

울릉도 일주도로2 건설공사

횡 단 면 도 (5)

남서3피암터널 (STA.0+810.00~STA.0+828.00)

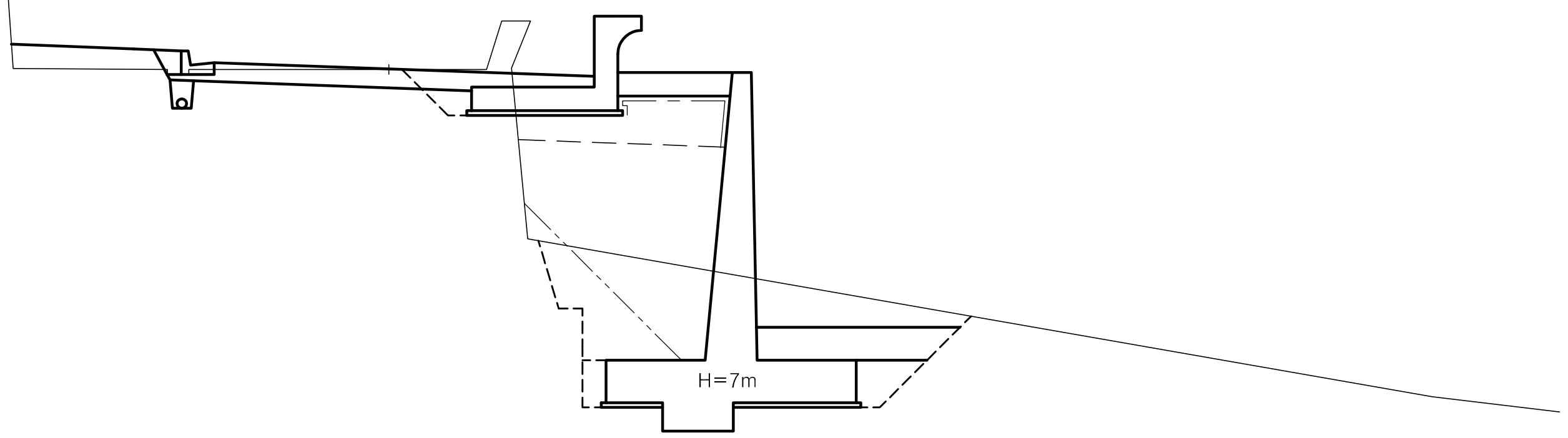

측 점	0+820.00	지 반 고	5.42	계 획 고	5.43

구분	항목	값	구분	항목	값	구분	항목	값	구분	항목	값	구분	항목	값
No.		0 +820.00				토 사		1.6	표토제거 답구간	절토부		암절개면 보호식재	리핑암	
기초사석유용	수 중	0.00	피복석	수 중 0.1m³	0.00	리핑암				노 상			발파암	
	수 상	0.00		수 상 0.1m³	1.20	흙깍기 발파암	미진동굴착			노 체		층따기 토사	노 상	
	수중속고르기	0.00		수 중 0.2m³	2.77		정밀진동제어		답외구간	절토부			노 체	
	수상속고르기	0.00		수 상 0.2m³	0.00		진동제어(소규모)			노 상		발파	노 상	
속채움유용	수 중	0.99		수중고르기0.5이하	4.31		진동제어(중규모)			노 체			노 체	
	수 상	0.00		수상고르기0.5이하	2.43		일반발파		노상준비	기존도로		측구터파기		
	수중고르기	1.50		수 중 1.0m³	0.00		브레이카			절토부	4.8	벌개제근	깍기부	
	수상고르기	0.00		수 상 1.0m³	0.00	흙쌓기	노 상	3.6	비탈면보호	성토부		쌓기부	1.5m이상	
성토고르기	수 중	0.00		수중고르기0.6이상	0.00		노 체	3.4		절토부			1.5m미만	
	수 상	2.38		수상고르기0.6이상	0.00		비다짐	1.4		녹지대	2.6	전석지반처리	1.0m미만	
필터매트	수 중	0.00	TTP	수 중(신규 5ton)	0.00	되메우기			면고르기	리핑암			1.0m이상	
	수 상	4.38		수 상(신규 5ton)	0.00	측구뚝쌓기				발파암			인 력	

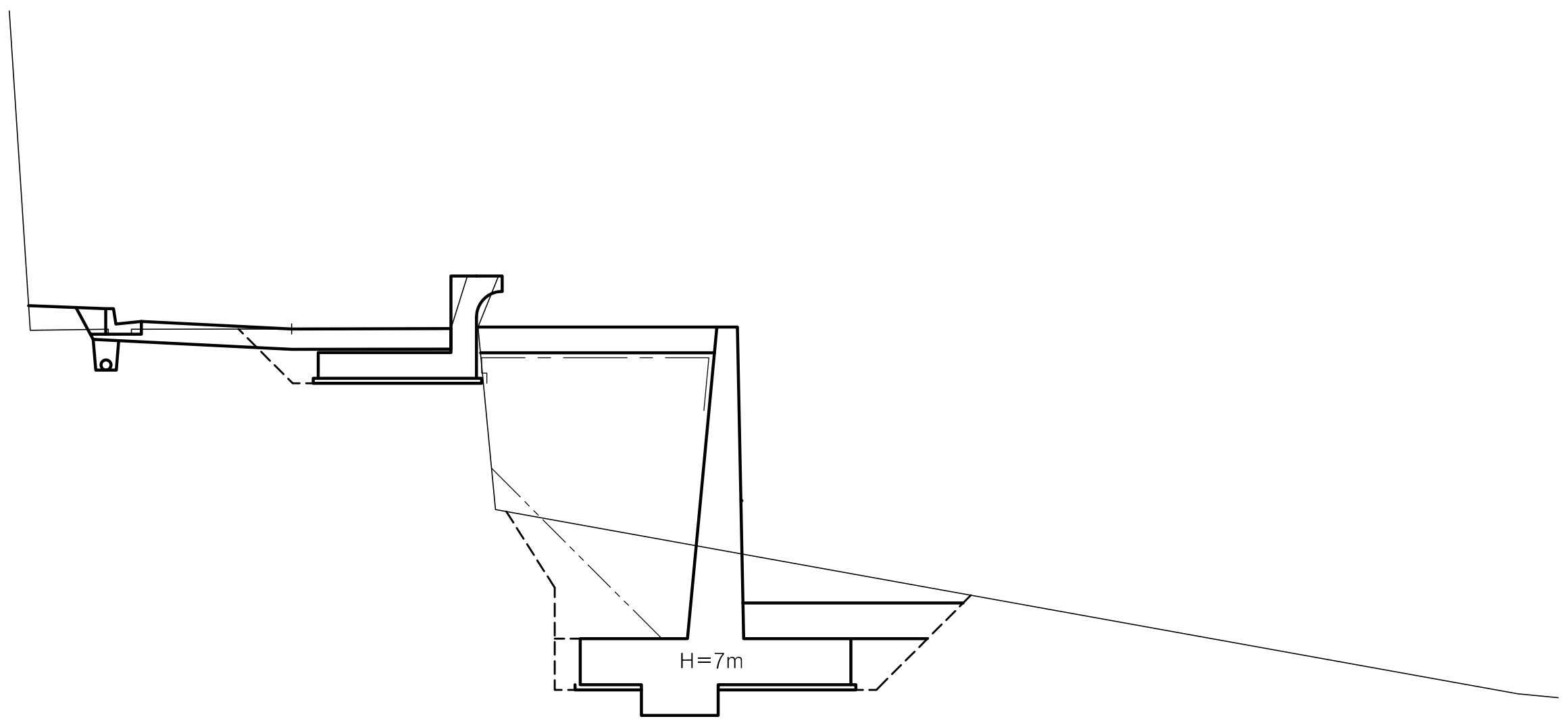

측 점	0+810.00	지 반 고	5.42	계 획 고	5.42

구분	항목	값	구분	항목	값	구분	항목	값	구분	항목	값	구분	항목	값
No.		0 +810.00				토 사		0.8	표토제거 답구간	절토부		암절개면 보호식재	리핑암	
기초사석유용	수 중	0.00	피복석	수 중 0.1m³	0.00	리핑암				노 상			발파암	
	수 상	0.00		수 상 0.1m³	2.34	흙깍기 발파암	미진동굴착			노 체		층따기 토사	노 상	
	수중속고르기	0.00		수 중 0.2m³	0.00		정밀진동제어		답외구간	절토부			노 체	
	수상속고르기	0.00		수 상 0.2m³	2.77		진동제어(소규모)			노 상		발파	노 상	
속채움유용	수 중	0.99		수중고르기0.5이하	0.00		진동제어(중규모)			노 체			노 체	
	수 상	0.00		수상고르기0.5이하	9.02		일반발파		노상준비	기존도로		측구터파기		
	수중고르기	1.50		수 중 1.0m³	0.00		브레이카			절토부	2.7	벌개제근	깍기부	
	수상고르기	0.00		수 상 1.0m³	0.00	흙쌓기	노 상		비탈면보호	성토부		쌓기부	1.5m이상	
성토고르기	수 중	0.00		수중고르기0.6이상	0.00		노 체	3.2		절토부			1.5m미만	
	수 상	4.66		수상고르기0.6이상	0.00		비다짐	0.5		녹지대	0.5	전석지반처리	1.0m미만	
필터매트	수 중	0.00	TTP	수 중(신규 5ton)	0.00	되메우기			면고르기	리핑암			1.0m이상	
	수 상	6.66		수 상(신규 5ton)	0.00	측구뚝쌓기				발파암			인 력	

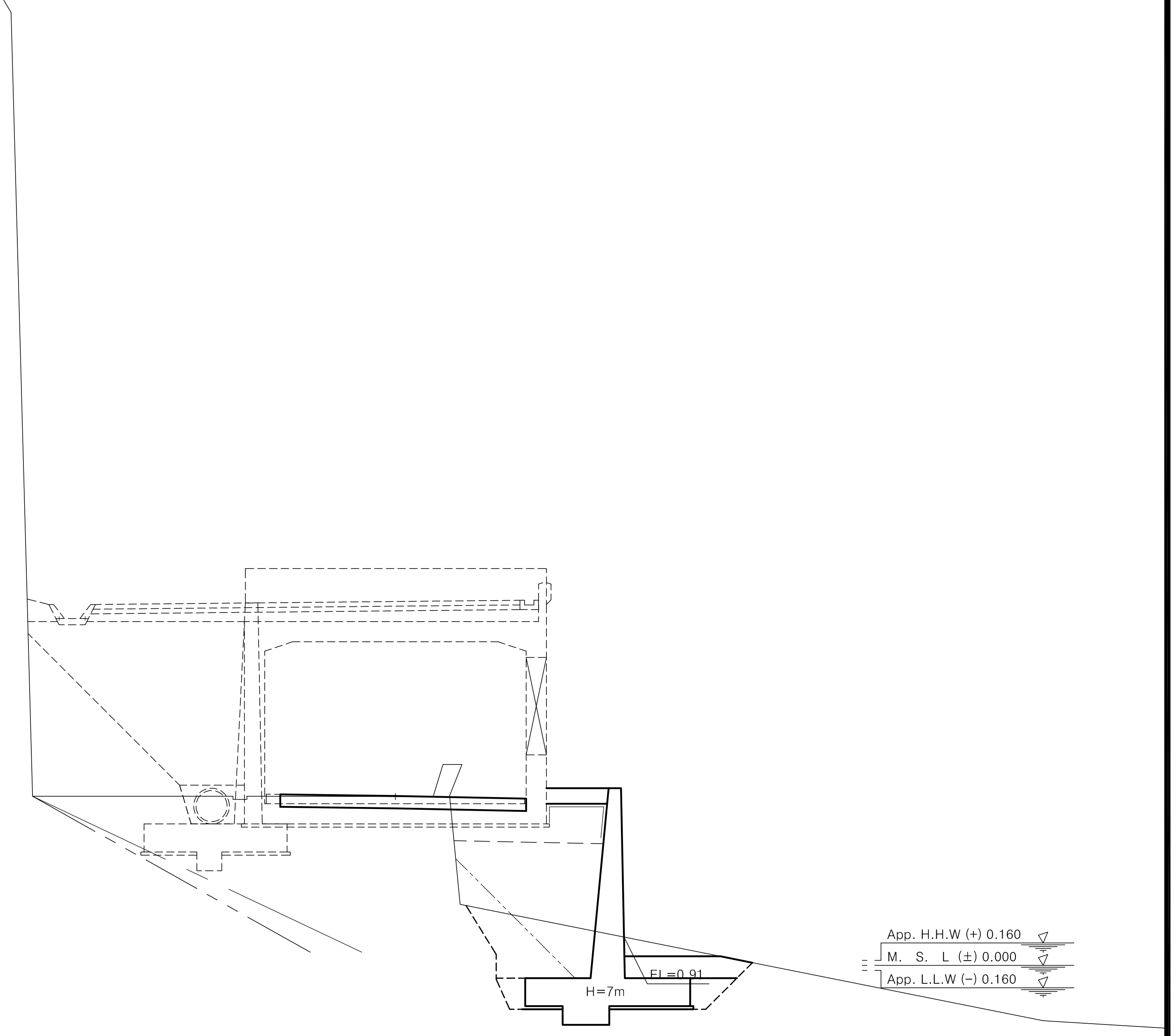

남서피암터널3 시점

측 점	0+828.00	지 반 고	5.44	계 획 고	5.42

구분	항목	값	구분	항목	값	구분	항목	값	구분	항목	값	구분	항목	값
No.		0 +828.00				토 사		2.6	표토제거 답구간	절토부		암절개면 보호식재	리핑암	
기초사석유용	수 중	0.00	피복석	수 중 0.1m³	0.00	리핑암				노 상			발파암	
	수 상	0.00		수 상 0.1m³	0.99	흙깍기 발파암	미진동굴착			노 체		층따기 토사	노 상	
	수중속고르기	0.00		수 중 0.2m³	0.00		정밀진동제어		답외구간	절토부			노 체	
	수상속고르기	0.00		수 상 0.2m³	2.64		진동제어(소규모)			노 상		발파	노 상	
속채움유용	수 중	0.99		수중고르기0.5이하	0.00		진동제어(중규모)			노 체			노 체	
	수 상	0.00		수상고르기0.5이하	6.13		일반발파		노상준비	기존도로		측구터파기		
	수중고르기	1.50		수 중 1.0m³	0.00		브레이카			절토부	5.5	벌개제근	깍기부	
	수상고르기	0.00		수 상 1.0m³	0.00	흙쌓기	노 상	3.8	비탈면보호	성토부		쌓기부	1.5m이상	
성토고르기	수 중	0.00		수중고르기0.6이상	0.00		노 체	5.0		절토부			1.5m미만	
	수 상	1.95		수상고르기0.6이상	0.00		비다짐			녹지대		전석지반처리	1.0m미만	
필터매트	수 중	0.00	TTP	수 중(신규 5ton)	0.00	되메우기			면고르기	리핑암			1.0m이상	
	수 상	3.95		수 상(신규 5ton)	0.00	측구뚝쌓기				발파암			인 력	

경상북도	사 업 명	울릉도 일주도로2 건설공사		위치정보	
	시설/공구			축 척	1 : 100
대 림 산 업	건설분야	토 목	건설단계: 실시설계	도면번호	C0028002-005
				도 면 명	남서3피암터널 횡 단 면 도 (5) (STA.0+810~STA.0+828)
				편철번호	2.147

개정번호	날짜	개 정 내 용	과업책임자	분야별책임자	설계자
△					
△					
△					
1	2015.12.	실시설계 준공	김 성 호	노 정 훈	박 시 철

적용표준 GED-01-1104 V1.5

횡 단 면 도 (6)

남서3피암터널 (STA.0+928.00~STA.0+950.00)

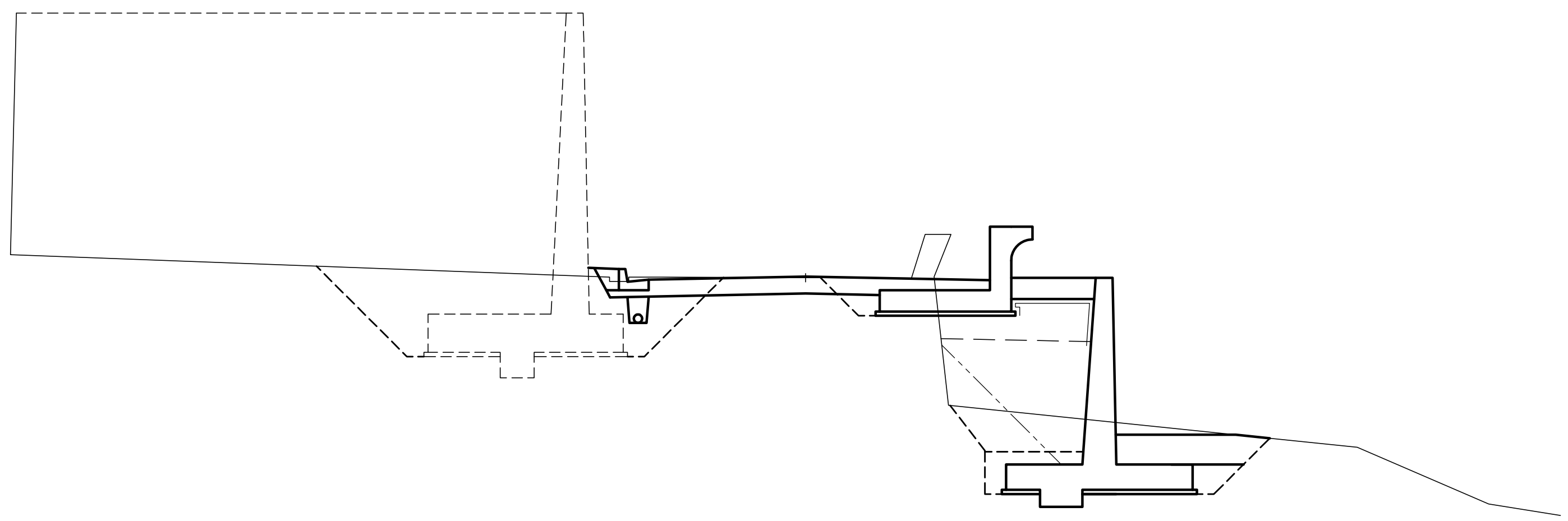

항목	값	항목	값	항목	값	항목	값	항목	값
				측점	0+930.00	지반고	5.36	계획고	5.39
No.	0 +930.00			흙깎기 토사	1.1	표토제거 답구간 절토부		암절개면보호식재 리핑암	
기초사석유용 수중	0.00	피복석 수중 0.1m³	0.00	흙깎기 리핑암		표토제거 답구간 노상		암절개면보호식재 발파암	
기초사석유용 수상	0.00	피복석 수상 0.1m³	0.99	흙깎기 발파암 미진동굴착		표토제거 답구간 노체		층따기 토사 노상	
기초사석유용 수중속고르기	0.00	피복석 수중 0.2m³	0.00	흙깎기 발파암 정밀진동제어		표토제거 답외구간 절토부		층따기 토사 노체	
기초사석유용 수상속고르기	0.00	피복석 수상 0.2m³	2.31	흙깎기 발파암 진동제어(소규모)		표토제거 답외구간 노상		층따기 발파 노상	
속채움유용 수중	0.00	피복석 수중고르기0.5이하	0.00	흙깎기 발파암 진동제어(중규모)		표토제거 답외구간 노체		층따기 발파 노체	
속채움유용 수상	0.58	피복석 수상고르기0.5이하	5.63	흙깎기 발파암 일반발파		노상준비 기존도로		측구터파기	
속채움유용 수중고르기	0.00	피복석 수중 1.0m³	0.00	흙깎기 발파암 브레이카		노상준비 절토부	3.1	벌개제근 깍기부	
속채움유용 수상고르기	1.20	피복석 수상 1.0m³	0.00	흙쌓기 노상	2.8	비탈면보호 성토부		벌개제근 쌓기부 1.5m이상	
성토고르기 수중	0.00	피복석 수중고르기0.6이상	0.00	흙쌓기 노체	2.4	비탈면보호 절토부		벌개제근 쌓기부 1.5m미만	
성토고르기 수상	1.96	피복석 수상고르기0.6이상	0.00	흙쌓기 비다짐		비탈면보호 녹지대		전석지반처리 석반리 1.0m미만	
필터매트 수중	0.00	TTP 수중(신규 5ton)	0.00	되메우기		비탈면보호 면고르기 리핑암		전석지반처리 석반리 1.0m이상	
필터매트 수상	3.96	TTP 수상(신규 5ton)	0.00	측구뚝쌓기		비탈면보호 면고르기 발파암		전석지반처리 인력	

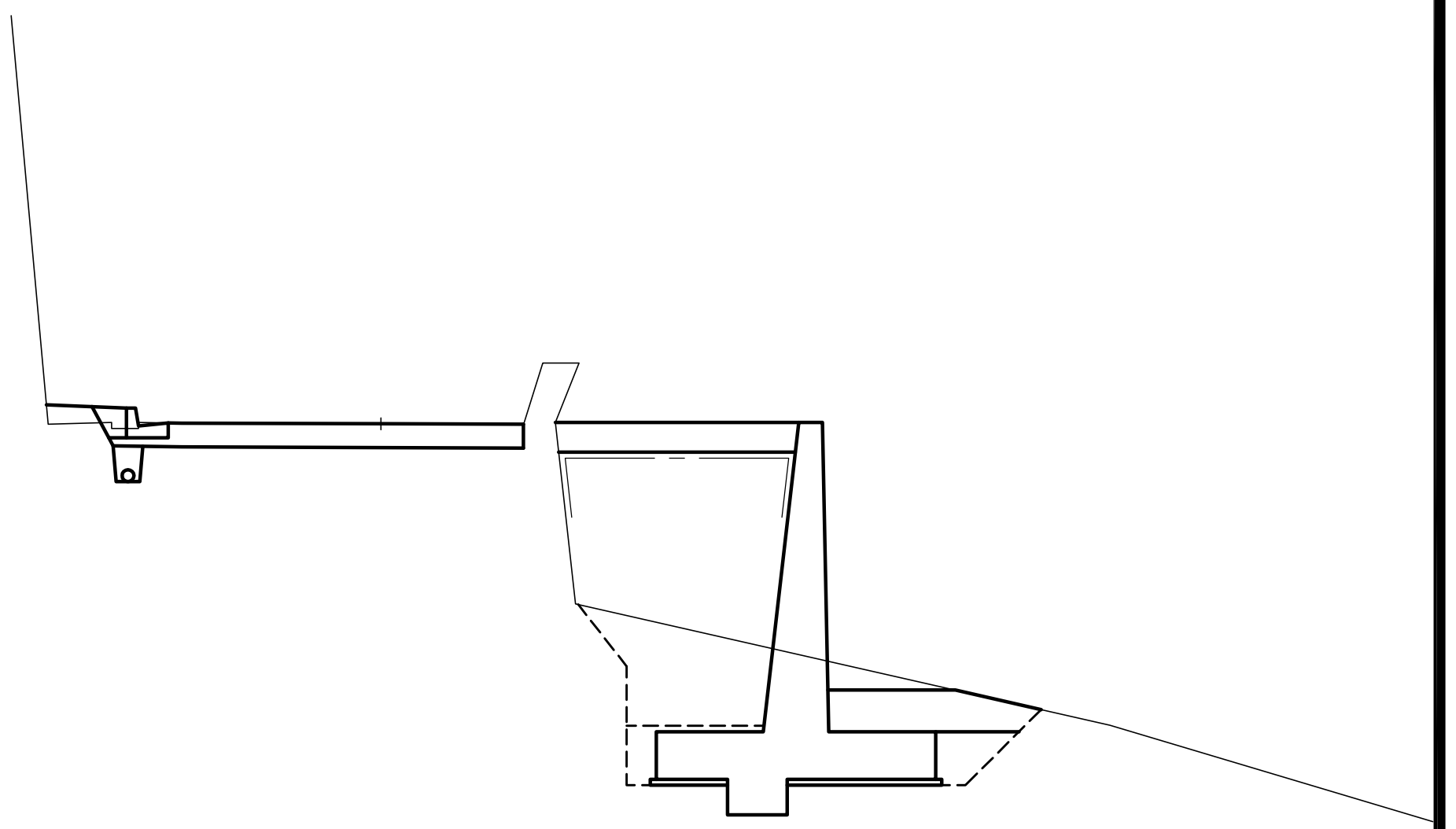

항목	값	항목	값	항목	값	항목	값	항목	값
				측점	0+950.00	지반고	5.35	계획고	5.37
No.	0 +950.00			흙깎기 토사	2.8	표토제거 답구간 절토부		암절개면보호식재 리핑암	
기초사석유용 수중	0.00	피복석 수중 0.1m³	0.00	흙깎기 리핑암		표토제거 답구간 노상		암절개면보호식재 발파암	
기초사석유용 수상	0.00	피복석 수상 0.1m³	2.02	흙깎기 발파암 미진동굴착		표토제거 답구간 노체		층따기 토사 노상	
기초사석유용 수중속고르기	0.00	피복석 수중 0.2m³	0.00	흙깎기 발파암 정밀진동제어		표토제거 답외구간 절토부		층따기 토사 노체	
기초사석유용 수상속고르기	0.00	피복석 수상 0.2m³	2.20	흙깎기 발파암 진동제어(소규모)		표토제거 답외구간 노상		층따기 발파 노상	
속채움유용 수중	0.00	피복석 수중고르기0.5이하	0.00	흙깎기 발파암 진동제어(중규모)		표토제거 답외구간 노체		층따기 발파 노체	
속채움유용 수상	0.84	피복석 수상고르기0.5이하	7.72	흙깎기 발파암 일반발파		노상준비 기존도로		측구터파기	
속채움유용 수중고르기	0.00	피복석 수중 1.0m³	0.00	흙깎기 발파암 브레이카		노상준비 절토부	6.4	벌개제근 깍기부	
속채움유용 수상고르기	1.40	피복석 수상 1.0m³	0.00	흙쌓기 노상		비탈면보호 성토부		벌개제근 쌓기부 1.5m이상	
성토고르기 수중	0.00	피복석 수중고르기0.6이상	0.00	흙쌓기 노체		비탈면보호 절토부		벌개제근 쌓기부 1.5m미만	
성토고르기 수상	3.98	피복석 수상고르기0.6이상	0.00	흙쌓기 비다짐	0.2	비탈면보호 녹지대		전석지반처리 석반리 1.0m미만	
필터매트 수중	0.00	TTP 수중(신규 5ton)	0.00	되메우기		비탈면보호 면고르기 리핑암		전석지반처리 석반리 1.0m이상	
필터매트 수상	5.98	TTP 수상(신규 5ton)	0.00	측구뚝쌓기		비탈면보호 면고르기 발파암		전석지반처리 인력	

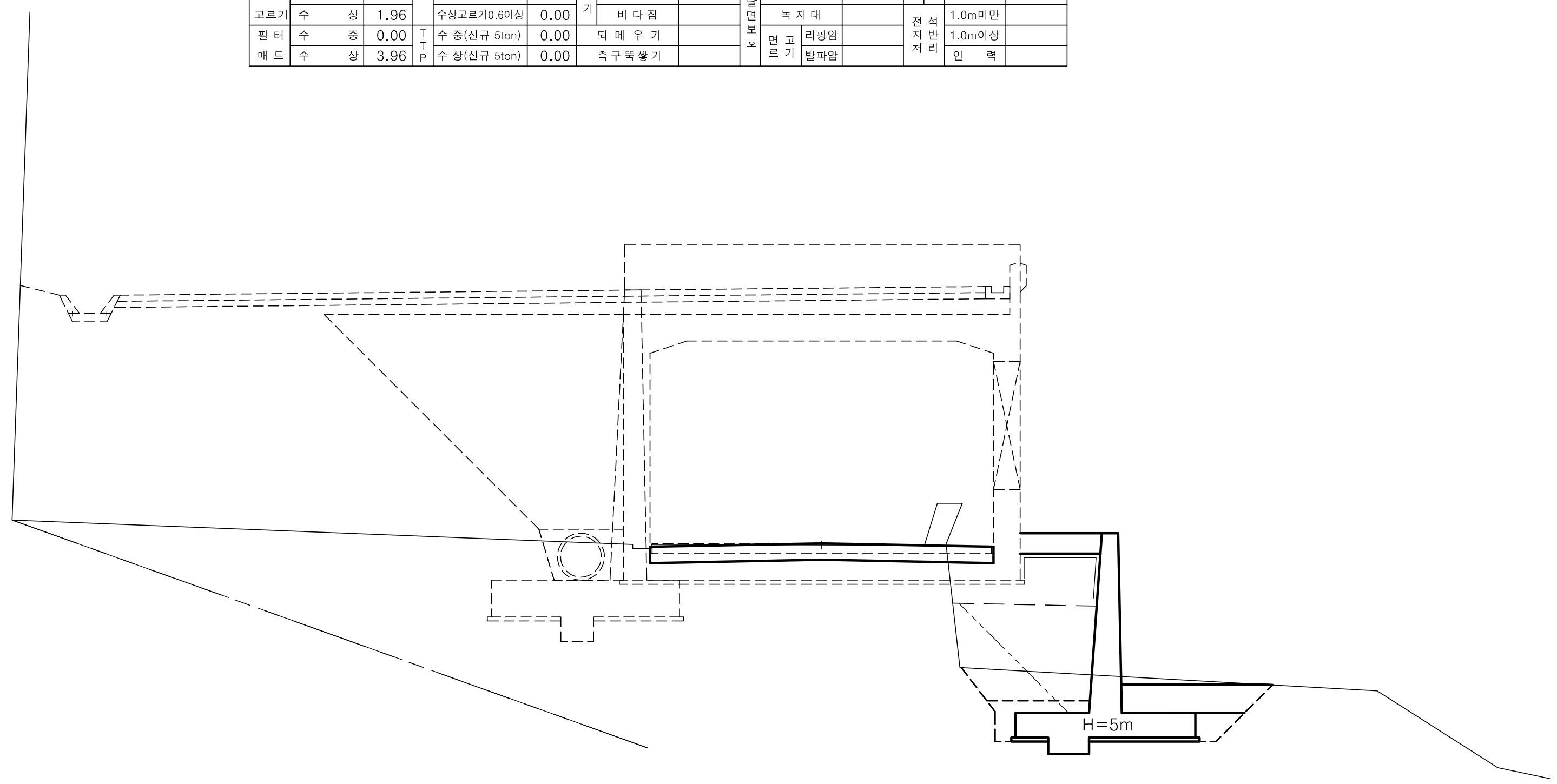

남서피암터널3 종점

항목	값	항목	값	항목	값	항목	값	항목	값
				측점	0+928.00	지반고	5.35	계획고	5.39
No.	0 +928.00			흙깎기 토사	3.4	표토제거 답구간 절토부		암절개면보호식재 리핑암	
기초사석유용 수중	0.00	피복석 수중 0.1m³	0.00	흙깎기 리핑암		표토제거 답구간 노상		암절개면보호식재 발파암	
기초사석유용 수상	0.00	피복석 수상 0.1m³	0.99	흙깎기 발파암 미진동굴착		표토제거 답구간 노체		층따기 토사 노상	
기초사석유용 수중속고르기	0.00	피복석 수중 0.2m³	0.00	흙깎기 발파암 정밀진동제어		표토제거 답외구간 절토부		층따기 토사 노체	
기초사석유용 수상속고르기	0.00	피복석 수상 0.2m³	2.35	흙깎기 발파암 진동제어(소규모)		표토제거 답외구간 노상		층따기 발파 노상	
속채움유용 수중	0.00	피복석 수중고르기0.5이하	0.00	흙깎기 발파암 진동제어(중규모)		표토제거 답외구간 노체		층따기 발파 노체	
속채움유용 수상	0.58	피복석 수상고르기0.5이하	5.70	흙깎기 발파암 일반발파		노상준비 기존도로		측구터파기	
속채움유용 수중고르기	0.00	피복석 수중 1.0m³	0.00	흙깎기 발파암 브레이카		노상준비 절토부	7.3	벌개제근 깍기부	
속채움유용 수상고르기	1.20	피복석 수상 1.0m³	0.00	흙쌓기 노상	3.2	비탈면보호 성토부		벌개제근 쌓기부 1.5m이상	
성토고르기 수중	0.00	피복석 수중고르기0.6이상	0.00	흙쌓기 노체	2.6	비탈면보호 절토부		벌개제근 쌓기부 1.5m미만	
성토고르기 수상	1.96	피복석 수상고르기0.6이상	0.00	흙쌓기 비다짐		비탈면보호 녹지대		전석지반처리 석반리 1.0m미만	
필터매트 수중	0.00	TTP 수중(신규 5ton)	0.00	되메우기		비탈면보호 면고르기 리핑암		전석지반처리 석반리 1.0m이상	
필터매트 수상	3.96	TTP 수상(신규 5ton)	0.00	측구뚝쌓기		비탈면보호 면고르기 발파암		전석지반처리 인력	

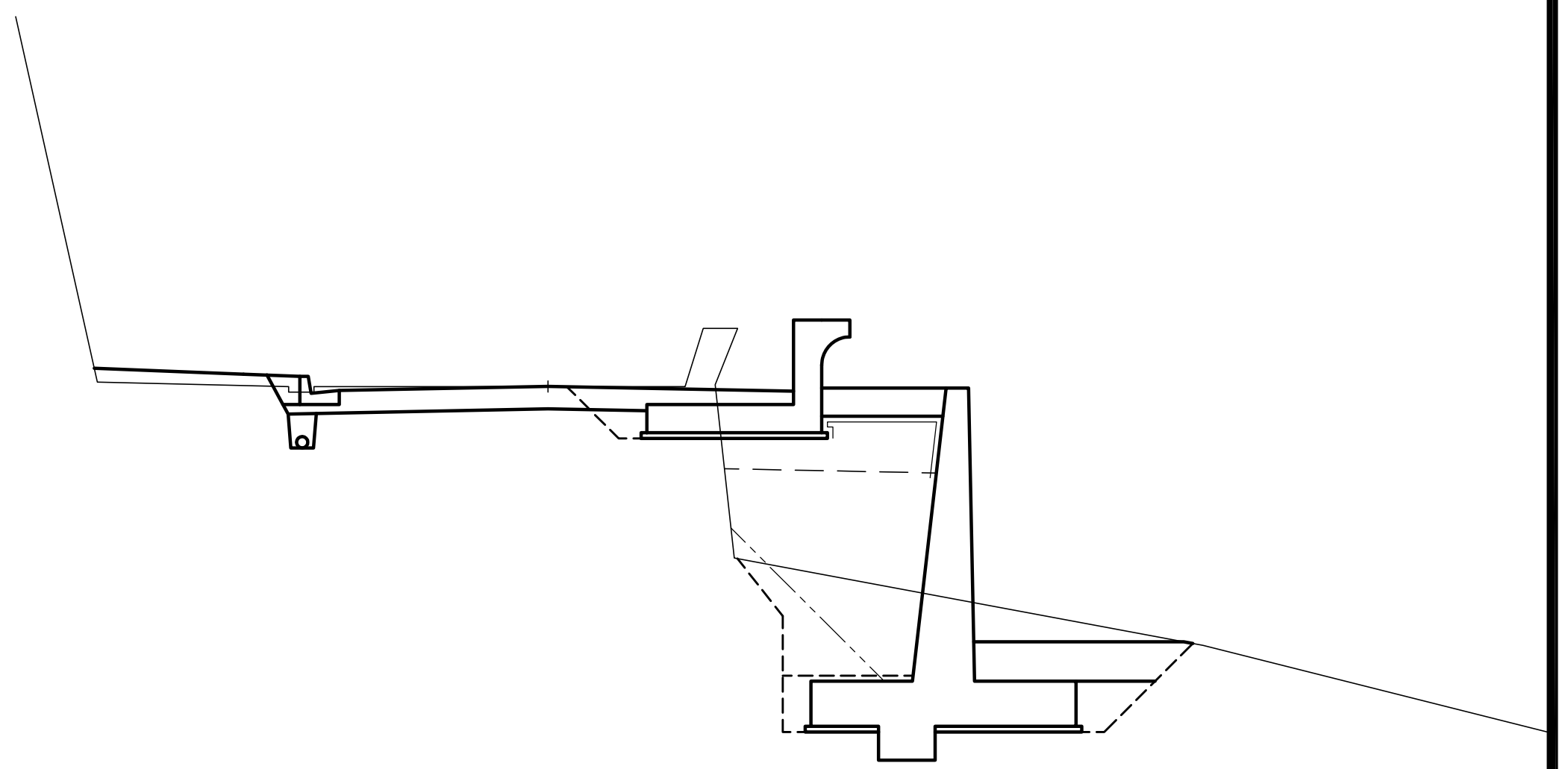

항목	값	항목	값	항목	값	항목	값	항목	값
				측점	0+940.00	지반고	5.37	계획고	5.37
No.	0 +940.00			흙깎기 토사	2.3	표토제거 답구간 절토부		암절개면보호식재 리핑암	
기초사석유용 수중	0.00	피복석 수중 0.1m³	0.00	흙깎기 리핑암		표토제거 답구간 노상		암절개면보호식재 발파암	
기초사석유용 수상	0.00	피복석 수상 0.1m³	1.19	흙깎기 발파암 미진동굴착		표토제거 답구간 노체		층따기 토사 노상	
기초사석유용 수중속고르기	0.00	피복석 수중 0.2m³	0.00	흙깎기 발파암 정밀진동제어		표토제거 답외구간 절토부		층따기 토사 노체	
기초사석유용 수상속고르기	0.00	피복석 수상 0.2m³	2.49	흙깎기 발파암 진동제어(소규모)		표토제거 답외구간 노상		층따기 발파 노상	
속채움유용 수중	0.00	피복석 수중고르기0.5이하	0.00	흙깎기 발파암 진동제어(중규모)		표토제거 답외구간 노체		층따기 발파 노체	
속채움유용 수상	0.84	피복석 수상고르기0.5이하	6.29	흙깎기 발파암 일반발파		노상준비 기존도로		측구터파기	
속채움유용 수중고르기	0.00	피복석 수중 1.0m³	0.00	흙깎기 발파암 브레이카		노상준비 절토부	4.9	벌개제근 깍기부	
속채움유용 수상고르기	1.40	피복석 수상 1.0m³	0.00	흙쌓기 노상	3.0	비탈면보호 성토부		벌개제근 쌓기부 1.5m이상	
성토고르기 수중	0.00	피복석 수중고르기0.6이상	0.00	흙쌓기 노체	1.9	비탈면보호 절토부		벌개제근 쌓기부 1.5m미만	
성토고르기 수상	2.35	피복석 수상고르기0.6이상	0.00	흙쌓기 비다짐	0.7	비탈면보호 녹지대	2.6	전석지반처리 석반리 1.0m미만	
필터매트 수중	0.00	TTP 수중(신규 5ton)	0.00	되메우기		비탈면보호 면고르기 리핑암		전석지반처리 석반리 1.0m이상	
필터매트 수상	4.35	TTP 수상(신규 5ton)	0.00	측구뚝쌓기		비탈면보호 면고르기 발파암		전석지반처리 인력	

경상북도	사 업 명	울릉도 일주도로2 건설공사				위치정보	
	시설/공구					축 척	1 : 100
대 림 산 업	건설분야	토 목	건설단계	실시설계		도면번호	C0028002-006

개정번호	날짜	개 정 내 용	과업책임자	분야별책임자	설계자
△					
△					
△					
△1	2015.12.	실시설계 준공	김 성 호	노 정 훈	박 시 철

도 면 명	남서3피암터널 횡 단 면 도 (6) (STA.0+928~STA.0+950)
편철번호	2.148

적용표준	GED-01-1104 V1.5

횡 단 면 도 (7)

현포피암터널 (STA.0+030.00~STA.0+060.00)

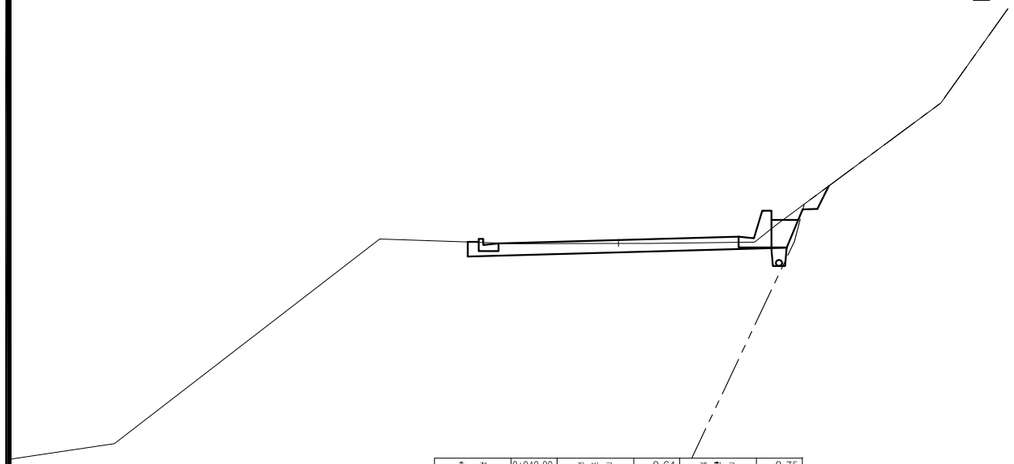

측 점	0+040.00	지 반 고	9.64	계 획 고	9.75
깎기	토 사	3.8	표토제거	단구간	절 토 부		암절개면 보호식재	리 핑 암	
	리 핑 암				노 상			발 파 암	0.8
	발파암	미진동굴착			노 체		흙미기	토 사	노 상	
		정밀진동제어		단외구간	절 토 부				노 체
		진동제어 소규모			노 상			발파	노 상	
		진동제어 중규모			노 체				노 체
	일반발파		노준	상비	기존도로		측구터피기		
	브레이카	0.2			절 토 부	9.9	발생제로	깎 기 부		
흙쌓기	노 상		비탈면보호		성 토 부	0.1		옹벽	1.5m이상	
	노 체				절 토 부				1.5m미만	
	비 다 짐				녹 지 대		전지처리	석축	1.0m미만	
되 메 우 기				면고르기	리핑암				1.0m이상	
측구뚝쌓기					발파암	0.8		인 력		

App. H.H.W (+) 0.160
M. S. L (±) 0.000
App. L.L.W (−) 0.160

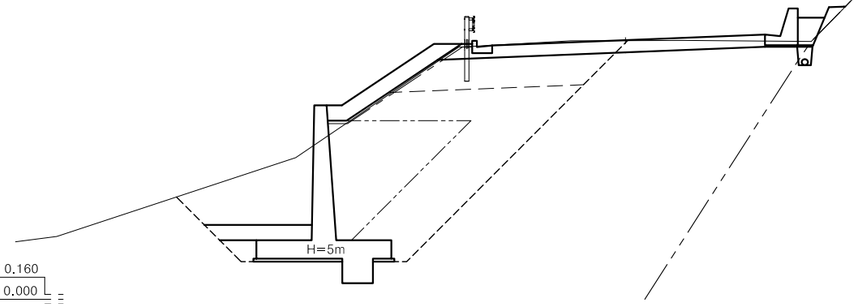

No.	0 +60.00				
기초사석	수 중	0.00	콘크리트	수 중 0.1㎥	0.00
	수 상	0.00		수 상 0.1㎥	3.93
유용	수 중 속 고 르 기	0.00		수 중 0.2㎥	0.00
	수 상 속 고 르 기	0.00		수 상 0.2㎥	0.00
속채움	수 중	0.00	콘크리트	수중고르기0.5이하	0.00
	수 상	0.58		수상고르기0.5이하	8.52
유용	수 중 고 르 기	0.00		수 중 1.0㎥	0.00
	수 상 고 르 기	1.2		수 상 1.0㎥	0.00
성토	수 중	0.00	석축	수중고르기0.6이상	0.00
고르기	수 상	5.12		수상고르기0.6이상	0.00
뿜	수 중	0.00	TTP	수 중(신규 ston)	0.00
매 트	수 상	7.47		수 상(신규 ston)	0.00

측 점	0+060.00	지 반 고	8.43	계 획 고	8.45
깎기	토 사	1.6	표토제거	단구간	절 토 부		암절개면 보호식재	리 핑 암	
	리 핑 암				노 상			발 파 암	
	발파암	미진동굴착			노 체		흙미기	토 사	노 상	
		정밀진동제어		단외구간	절 토 부				노 체
		진동제어 소규모			노 상			발파	노 상	
		진동제어 중규모			노 체				노 체
	일반발파		노준	상비	기존도로		측구터피기		
	브레이카				절 토 부	5.9	발생제로	깎 기 부		
흙쌓기	노 상	6.1	비탈면보호		성 토 부			옹벽	1.5m이상	
	노 체	16.9			절 토 부				1.5m미만	
	비 다 짐	0.2			녹 지 대		전지처리	석축	1.0m미만	
되 메 우 기				면고르기	리핑암				1.0m이상	
측구뚝쌓기					발파암			인 력		

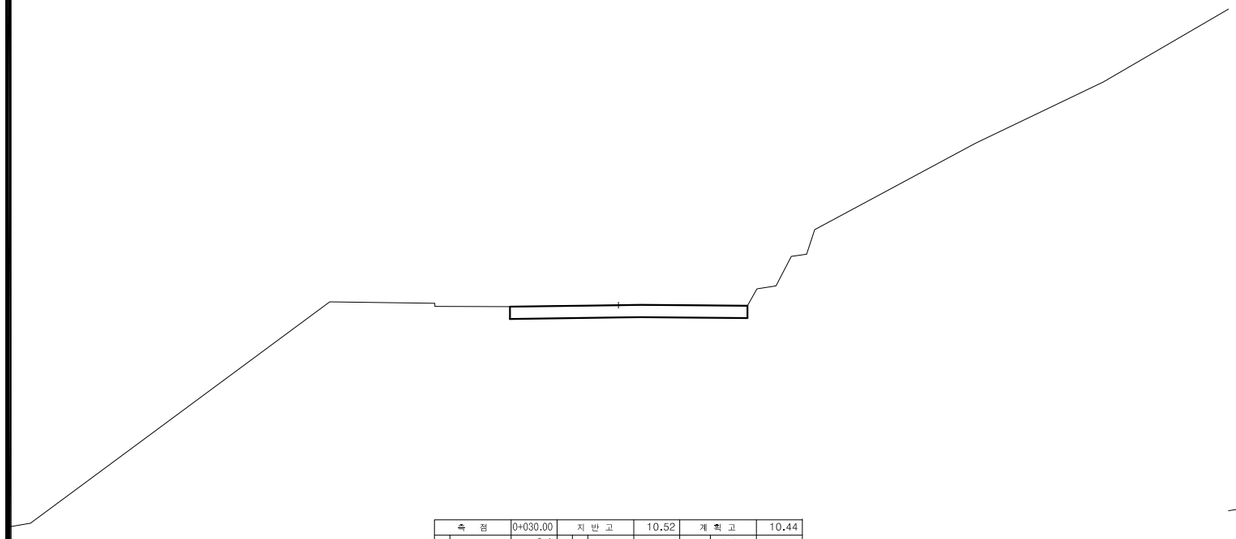

측 점	0+030.00	지 반 고	10.52	계 획 고	10.44
깎기	토 사	3.1	표토제거	단구간	절 토 부		암절개면 보호식재	리 핑 암	
	리 핑 암				노 상			발 파 암	
	발파암	미진동굴착			노 체		흙미기	토 사	노 상	
		정밀진동제어		단외구간	절 토 부				노 체
		진동제어 소규모			노 상			발파	노 상	
		진동제어 중규모			노 체				노 체
	일반발파		노준	상비	기존도로		측구터피기		
	브레이카				절 토 부	7.8	발생제로	깎 기 부		
흙쌓기	노 상		비탈면보호		성 토 부			옹벽	1.5m이상	
	노 체				절 토 부				1.5m미만	
	비 다 짐				녹 지 대		전지처리	석축	1.0m미만	
되 메 우 기				면고르기	리핑암				1.0m이상	
측구뚝쌓기					발파암			인 력		

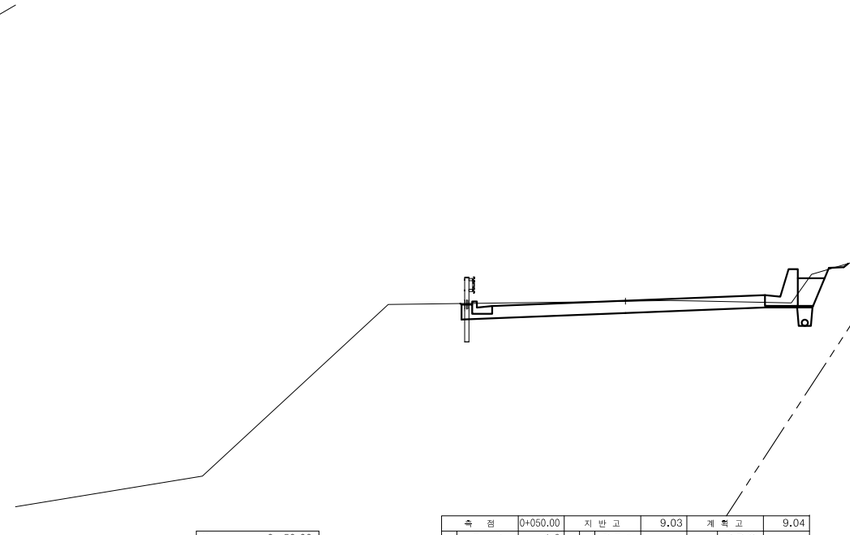

No.	0 +50.00				
기초사석	수 중	0.00	콘크리트	수 중 0.1㎥	0.00
	수 상	0.00		수 상 0.1㎥	0.00
유용	수 중 속 고 르 기	0.00		수 중 0.2㎥	0.00
	수 상 속 고 르 기	0.00		수 상 0.2㎥	0.00
속채움	수 중	0.00	콘크리트	수중고르기0.5이하	0.00
	수 상	0.00		수상고르기0.5이하	0.00
유용	수 중 고 르 기	0.00		수 중 1.0㎥	0.00
	수 상 고 르 기	0.00		수 상 1.0㎥	0.00
성토	수 중	0.00	석축	수중고르기0.6이상	0.00
고르기	수 상	0.00		수상고르기0.6이상	0.00
뿜	수 중	0.00	TTP	수 중(신규 ston)	0.00
매 트	수 상	0.00		수 상(신규 ston)	0.00

측 점	0+050.00	지 반 고	9.03	계 획 고	9.04
깎기	토 사	4.6	표토제거	단구간	절 토 부		암절개면 보호식재	리 핑 암	
	리 핑 암				노 상			발 파 암	
	발파암	미진동굴착			노 체		흙미기	토 사	노 상	
		정밀진동제어		단외구간	절 토 부				노 체
		진동제어 소규모			노 상			발파	노 상	
		진동제어 중규모			노 체				노 체
	일반발파		노준	상비	기존도로		측구터피기		
	브레이카				절 토 부	11.0	발생제로	깎 기 부		
흙쌓기	노 상		비탈면보호		성 토 부	0.1		옹벽	1.5m이상	
	노 체				절 토 부	0.2			1.5m미만	
	비 다 짐				녹 지 대		전지처리	석축	1.0m미만	
되 메 우 기				면고르기	리핑암				1.0m이상	
측구뚝쌓기					발파암			인 력		

경상북도	사 업 명	울릉도 일주도로2 건설공사	△				위치정보	
	시설/공구		△				축 척	1 : 100
대 림 산 업	건설분야	토 목 / 건설단계 / 실시설계	△				도면번호	C0028002-007
			⚠	2015.12.	실시설계 준공	김 성 호 / 노 정 훈 / 박 시 철	편철번호	2.149
			개정번호	날짜	개 정 내 용	과업책임자 / 분야별책임자 / 설계자		

도 면 명: 현포피암터널 횡 단 면 도 (7) (STA.0+030~STA.0+060)

적용표준 GED-01-1104 V1.5

울릉도 일주도로2 건설공사

횡 단 면 도 (8)

현포피암터널 (STA.0+070.00~STA.0+190.00)

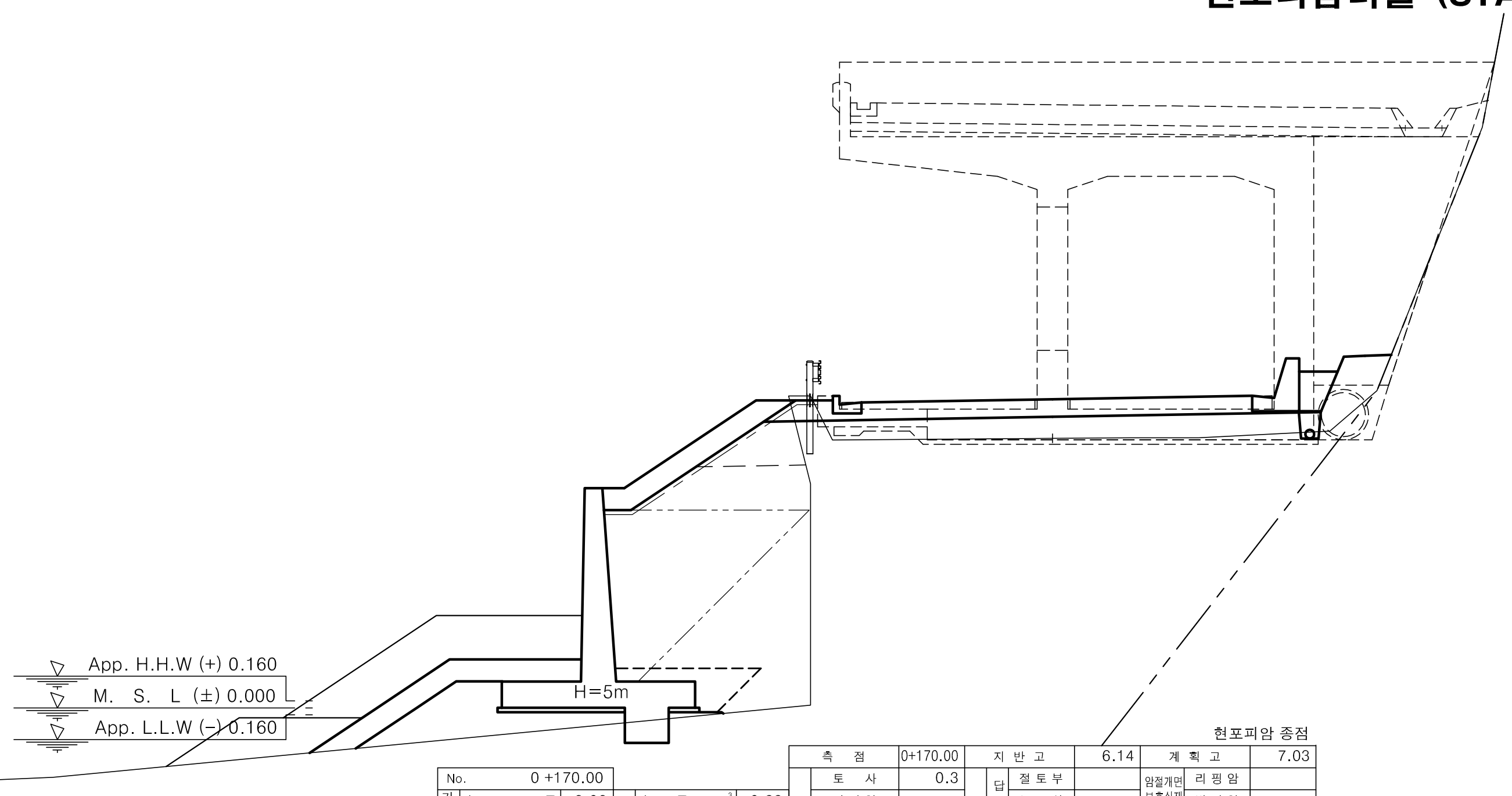

현포피암 종점

No.		0 +170.00			
기초사석유용	수중	3.06	피복석	수중 0.1m^3	0.88
	수상	0.9		수상 0.1m^3	4.53
	수중속고르기	1.67		수중 0.2m^3	0.00
	수상속고르기	2.13		수상 0.2m^3	0.00
속채움유용	수중	0.00		수중고르기0.5이하	1.85
	수상	0.00		수상고르기0.5이하	9.99
	수중고르기	0.00		수중 1.0m^3	3.08
	수상고르기	0.00		수상 1.0m^3	6.05
성토고르기	수중	0.00		수중고르기0.6이상	3.41
	수상	5.12		수상고르기0.6이상	7.11
필터매트	수중	0.00	TTP	수중(신규 5ton)	0.00
	수상	7.47		수상(신규 5ton)	0.00

측점	0+170.00	지반고	6.14	계획고	7.03
흙깎기 토사	0.3	표토제거 답구간 절토부		암절개면보호식재 리핑암	
흙깎기 리핑암		표토제거 답구간 노상		암절개면보호식재 발파암	
흙깎기 발파암 미진동굴착		표토제거 답구간 노체		층따기 토사 노상	
흙깎기 발파암 정밀진동제어		표토제거 답외구간 절토부		층따기 토사 노체	
흙깎기 발파암 진동제어(소규모)		표토제거 답외구간 노상		층따기 발파 노상	
흙깎기 발파암 진동제어(중규모)		표토제거 답외구간 노체		층따기 발파 노체	
흙깎기 발파암 일반발파		노상준비 기존도로	10.7	측구터파기	
흙깎기 발파암 브레이카		노상준비 절토부		벌개제근 깎기부	
흙쌓기 노상	6.8	비탈면보호 성토부		벌개제근 쌓기부 1.5m이상	
흙쌓기 노체	11.4	비탈면보호 절토부		벌개제근 쌓기부 1.5m미만	
흙쌓기 비다짐	1.5	비탈면보호 녹지대	0.6	전석지반처리 1.0m미만	
되메우기		비탈면보호 면고르기 리핑암		전석지반처리 1.0m이상	
측구뚝쌓기		비탈면보호 면고르기 발파암		전석지반처리 인력	

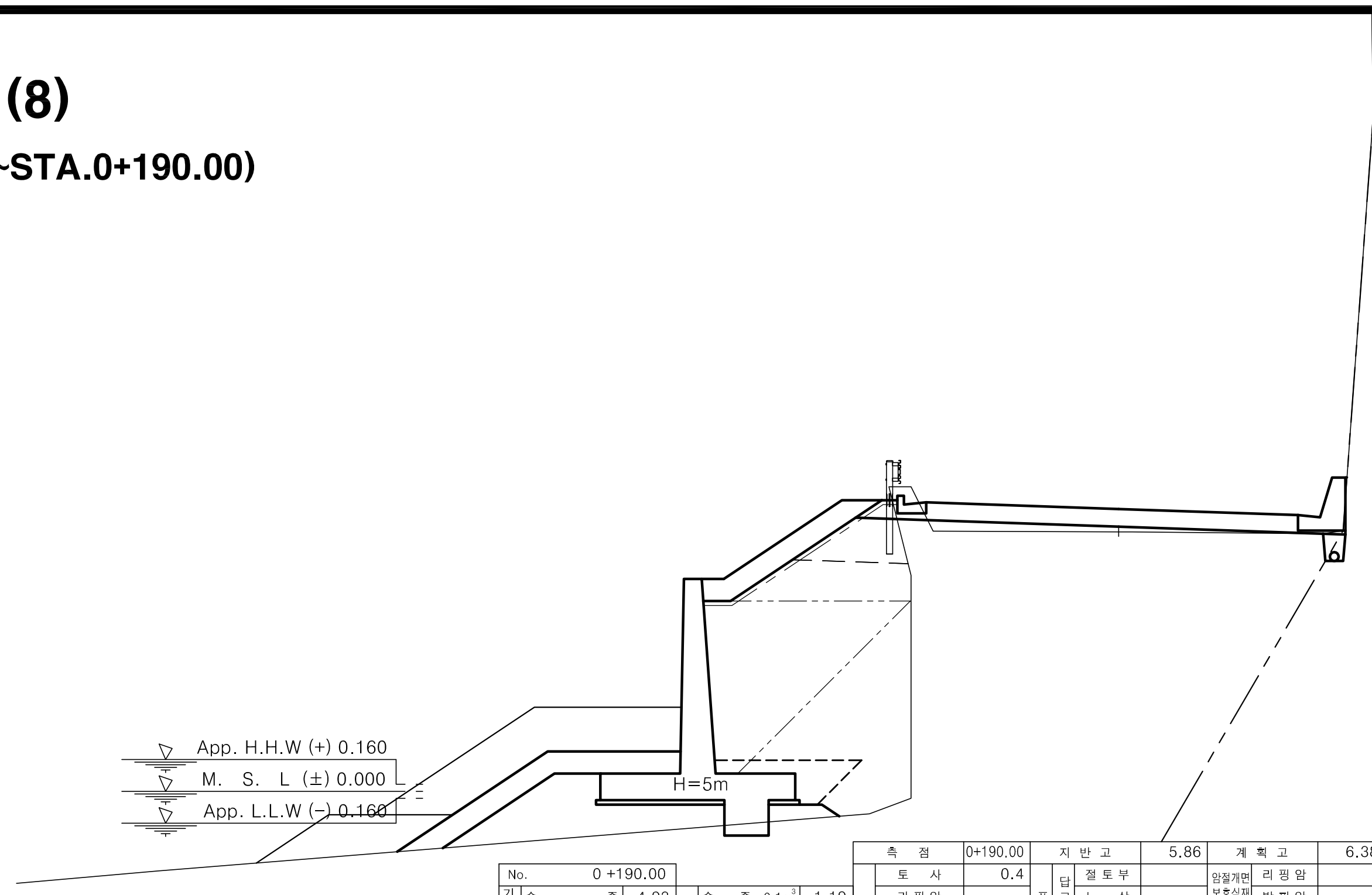

No.		0 +190.00			
기초사석유용	수중	4.93	피복석	수중 0.1m^3	1.19
	수상	0.53		수상 0.1m^3	4.15
	수중속고르기	2.32		수중 0.2m^3	0.00
	수상속고르기	1.77		수상 0.2m^3	0.00
속채움유용	수중	0.00		수중고르기0.5이하	2.46
	수상	0.00		수상고르기0.5이하	9.23
	수중고르기	0.00		수중 1.0m^3	3.66
	수상고르기	0.00		수상 1.0m^3	5.68
성토고르기	수중	0.00		수중고르기0.6이상	3.93
	수상	4.72		수상고르기0.6이상	6.75
필터매트	수중	0.00	TTP	수중(신규 5ton)	0.00
	수상	7.07		수상(신규 5ton)	0.00

측점	0+190.00	지반고	5.86	계획고	6.38
흙깎기 토사	0.4	표토제거 답구간 절토부		암절개면보호식재 리핑암	
흙깎기 리핑암		표토제거 답구간 노상		암절개면보호식재 발파암	
흙깎기 발파암 미진동굴착		표토제거 답구간 노체		층따기 토사 노상	
흙깎기 발파암 정밀진동제어		표토제거 답외구간 절토부		층따기 토사 노체	
흙깎기 발파암 진동제어(소규모)		표토제거 답외구간 노상		층따기 발파 노상	
흙깎기 발파암 진동제어(중규모)		표토제거 답외구간 노체		층따기 발파 노체	
흙깎기 발파암 일반발파		노상준비 기존도로	8.8	측구터파기	
흙깎기 발파암 브레이카		노상준비 절토부		벌개제근 깎기부	
흙쌓기 노상	2.8	비탈면보호 성토부		벌개제근 쌓기부 1.5m이상	
흙쌓기 노체	11.4	비탈면보호 절토부		벌개제근 쌓기부 1.5m미만	
흙쌓기 비다짐		비탈면보호 녹지대		전석지반처리 1.0m미만	
되메우기		비탈면보호 면고르기 리핑암		전석지반처리 1.0m이상	
측구뚝쌓기		비탈면보호 면고르기 발파암		전석지반처리 인력	

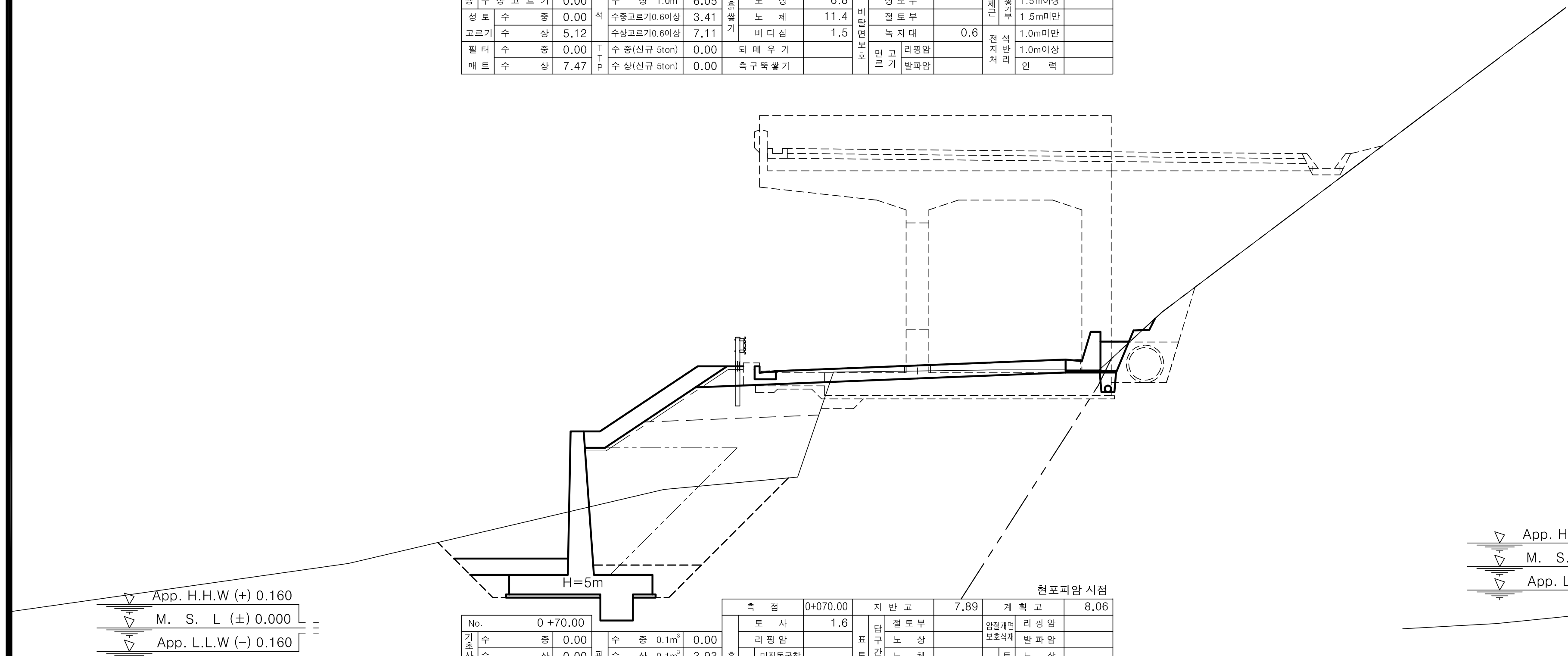

현포피암 시점

No.		0 +70.00			
기초사석유용	수중	0.00	피복석	수중 0.1m^3	0.00
	수상	0.00		수상 0.1m^3	3.93
	수중속고르기	0.00		수중 0.2m^3	0.00
	수상속고르기	0.00		수상 0.2m^3	0.00
속채움유용	수중	0.00		수중고르기0.5이하	0.00
	수상	0.58		수상고르기0.5이하	8.52
	수중고르기	0.00		수중 1.0m^3	0.00
	수상고르기	1.2		수상 1.0m^3	0.00
성토고르기	수중	0.00		수중고르기0.6이상	0.00
	수상	5.12		수상고르기0.6이상	0.00
필터매트	수중	0.00	TTP	수중(신규 5ton)	0.00
	수상	7.47		수상(신규 5ton)	0.00

측점	0+070.00	지반고	7.89	계획고	8.06
흙깎기 토사	1.6	표토제거 답구간 절토부		암절개면보호식재 리핑암	
흙깎기 리핑암		표토제거 답구간 노상		암절개면보호식재 발파암	
흙깎기 발파암 미진동굴착		표토제거 답구간 노체		층따기 토사 노상	
흙깎기 발파암 정밀진동제어		표토제거 답외구간 절토부		층따기 토사 노체	
흙깎기 발파암 진동제어(소규모)		표토제거 답외구간 노상		층따기 발파 노상	
흙깎기 발파암 진동제어(중규모)		표토제거 답외구간 노체		층따기 발파 노체	
흙깎기 발파암 일반발파		노상준비 기존도로		측구터파기	
흙깎기 발파암 브레이카	0.3	노상준비 절토부	8.3	벌개제근 깎기부	
흙쌓기 노상	4.8	비탈면보호 성토부		벌개제근 쌓기부 1.5m이상	
흙쌓기 노체	14.1	비탈면보호 절토부		벌개제근 쌓기부 1.5m미만	
흙쌓기 비다짐	0.1	비탈면보호 녹지대		전석지반처리 1.0m미만	
되메우기		비탈면보호 면고르기 리핑암		전석지반처리 1.0m이상	
측구뚝쌓기		비탈면보호 면고르기 발파암		전석지반처리 인력	

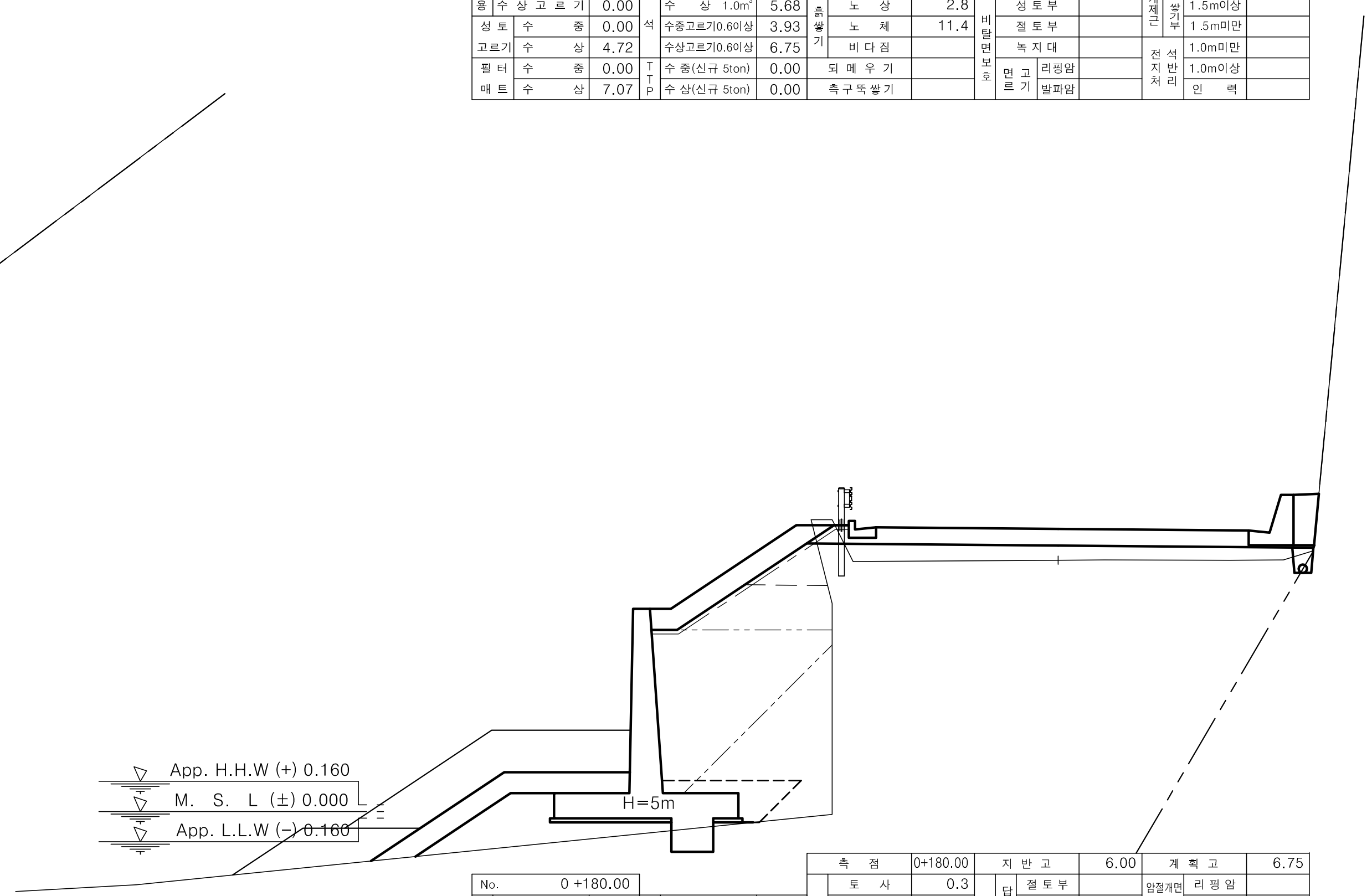

No.		0 +180.00			
기초사석유용	수중	3.13	피복석	수중 0.1m^3	1.02
	수상	0.6		수상 0.1m^3	4.39
	수중속고르기	1.94		수중 0.2m^3	0.00
	수상속고르기	1.84		수상 0.2m^3	0.00
속채움유용	수중	0.00		수중고르기0.5이하	2.14
	수상	0.00		수상고르기0.5이하	9.7
	수중고르기	0.00		수중 1.0m^3	3.39
	수상고르기	0.00		수상 1.0m^3	5.75
성토고르기	수중	0.00		수중고르기0.6이상	3.74
	수상	5.12		수상고르기0.6이상	6.81
필터매트	수중	0.00	TTP	수중(신규 5ton)	0.00
	수상	7.47		수상(신규 5ton)	0.00

측점	0+180.00	지반고	6.00	계획고	6.75
흙깎기 토사	0.3	표토제거 답구간 절토부		암절개면보호식재 리핑암	
흙깎기 리핑암		표토제거 답구간 노상		암절개면보호식재 발파암	
흙깎기 발파암 미진동굴착		표토제거 답구간 노체		층따기 토사 노상	
흙깎기 발파암 정밀진동제어		표토제거 답외구간 절토부		층따기 토사 노체	
흙깎기 발파암 진동제어(소규모)		표토제거 답외구간 노상		층따기 발파 노상	
흙깎기 발파암 진동제어(중규모)		표토제거 답외구간 노체		층따기 발파 노체	
흙깎기 발파암 일반발파		노상준비 기존도로	10.5	측구터파기	
흙깎기 발파암 브레이카		노상준비 절토부		벌개제근 깎기부	
흙쌓기 노상	4.9	비탈면보호 성토부		벌개제근 쌓기부 1.5m이상	
흙쌓기 노체	9.4	비탈면보호 절토부		벌개제근 쌓기부 1.5m미만	
흙쌓기 비다짐		비탈면보호 녹지대		전석지반처리 1.0m미만	
되메우기		비탈면보호 면고르기 리핑암		전석지반처리 1.0m이상	
측구뚝쌓기		비탈면보호 면고르기 발파암		전석지반처리 인력	

경상북도

대 림 산 업

사 업 명	울릉도 일주도로2 건설공사			
시설/공구				
건설분야	토 목	건설단계	실시설계	

개정번호	날짜	개 정 내 용	과업책임자	분야별책임자	설계자
△					
△					
△					
△1	2015.12.	실시설계 준공	김 성 호	노 정 훈	박 시 철

위치정보		도 면 명	현포피암터널 횡 단 면 도 (8) (STA.0+070~STA.0+190)
축 척	1 : 100		
도면번호	C0028002-008	편철번호	2.150

적용표준 GED-01-1104 V1.5

울릉도 일주도로2 건설공사

횡 단 면 도 (9)

현포피암터널 (STA.0+200.00~STA.0+210.00)

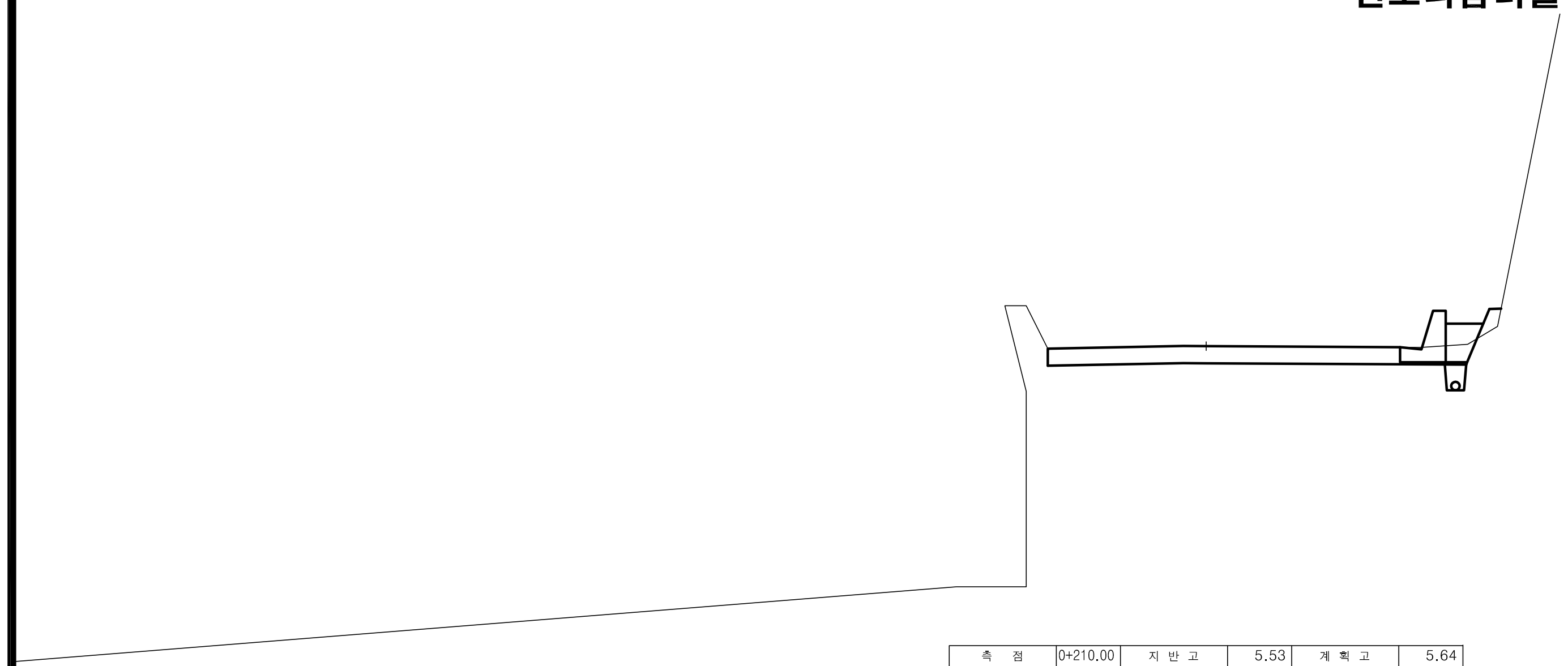

						측 점		0+210.00	지 반 고		5.53	계 획 고		5.64
No.		0 +210.00				흙깎기	토 사	4.0	표토제거 답구간	절토부		암절개면보호식재	리핑암	
기초사석유용	수 중	0.00	피복석	수 중 0.1m³	0.00	흙깎기	리핑암		표토제거 답구간	노 상		암절개면보호식재	발파암	
기초사석유용	수 상	0.00	피복석	수 상 0.1m³	0.00	흙깎기 발파암	미진동굴착		표토제거 답구간	노 체		층따기 토사	노 상	
기초사석유용	수중속고르기	0.00	피복석	수 중 0.2m³	0.00	흙깎기 발파암	정밀진동제어		표토제거 답외구간	절토부		층따기 토사	노 체	
기초사석유용	수상속고르기	0.00	피복석	수 상 0.2m³	0.00	흙깎기 발파암	진동제어(소규모)		표토제거 답외구간	노 상		층따기 발파	노 상	
속채움유용	수 중	0.00	피복석	수중고르기0.5이하	0.00	흙깎기 발파암	진동제어(중규모)		표토제거 답외구간	노 체		층따기 발파	노 체	
속채움유용	수 상	0.00	피복석	수상고르기0.5이하	0.00	흙깎기 발파암	일반발파		노상준비	기존도로		측구터파기		
속채움유용	수중고르기	0.00	피복석	수 중 1.0m³	0.00	흙깎기 발파암	브레이카		노상준비	절토부	9.3	벌개제근	깎기부	
속채움유용	수상고르기	0.00	피복석	수 상 1.0m³	0.00	흙쌓기	노 상		비탈면보호	성토부		벌개제근 쌓기부	1.5m이상	
성토고르기	수 중	0.00	피복석	수중고르기0.6이상	0.00	흙쌓기	노 체		비탈면보호	절토부		벌개제근 쌓기부	1.5m미만	
성토고르기	수 상	0.00	피복석	수상고르기0.6이상	0.00	흙쌓기	비다짐	0.2	비탈면보호	녹지대		전석지반처리	1.0m미만	
필터매트	수 중	0.00	TTP	수 중(신규 5ton)	0.00	되메우기			비탈면보호 면고르기	리핑암		전석지반처리	1.0m이상	
필터매트	수 상	0.00	TTP	수 상(신규 5ton)	0.00	측구뚝쌓기			비탈면보호 면고르기	발파암		전석지반처리	인 력	

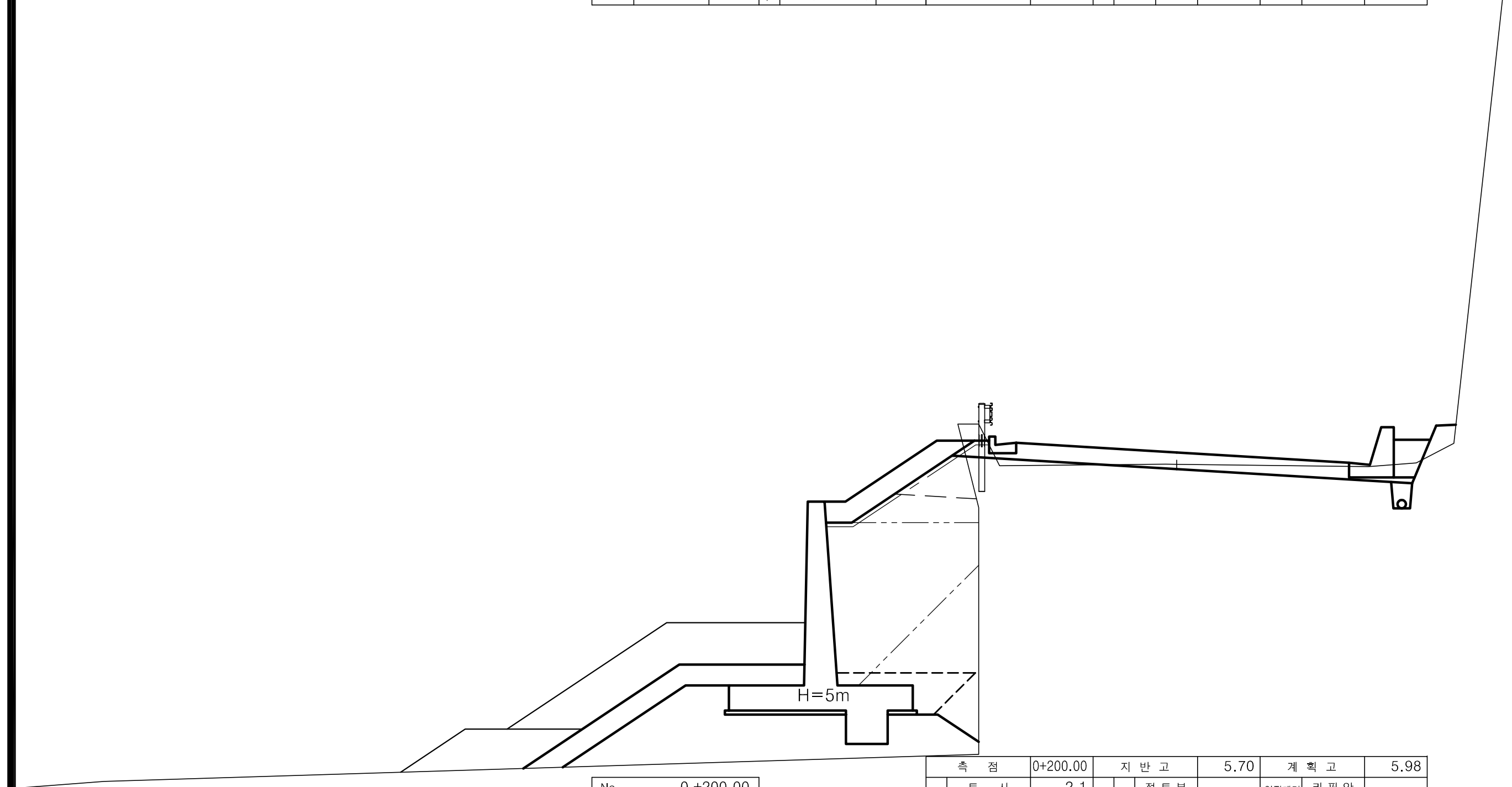

						측 점		0+200.00	지 반 고		5.70	계 획 고		5.98
No.		0 +200.00				흙깎기	토 사	2.1	표토제거 답구간	절토부		암절개면보호식재	리핑암	
기초사석유용	수 중	9.35	피복석	수 중 0.1m³	1.42	흙깎기	리핑암		표토제거 답구간	노 상		암절개면보호식재	발파암	
기초사석유용	수 상	0.54	피복석	수 상 0.1m³	3.87	흙깎기 발파암	미진동굴착		표토제거 답구간	노 체		층따기 토사	노 상	
기초사석유용	수중속고르기	2.81	피복석	수 중 0.2m³	0.00	흙깎기 발파암	정밀진동제어		표토제거 답외구간	절토부		층따기 토사	노 체	
기초사석유용	수상속고르기	1.78	피복석	수 상 0.2m³	0.00	흙깎기 발파암	진동제어(소규모)		표토제거 답외구간	노 상		층따기 발파	노 상	
속채움유용	수 중	0.00	피복석	수중고르기0.5이하	2.86	흙깎기 발파암	진동제어(중규모)		표토제거 답외구간	노 체		층따기 발파	노 체	
속채움유용	수 상	0.00	피복석	수상고르기0.5이하	8.66	흙깎기 발파암	일반발파		노상준비	기존도로	2.5	측구터파기		
속채움유용	수중고르기	0.00	피복석	수 중 1.0m³	3.93	흙깎기 발파암	브레이카		노상준비	절토부	6.9	벌개제근	깎기부	
속채움유용	수상고르기	0.00	피복석	수 상 1.0m³	5.69	흙쌓기	노 상	1.4	비탈면보호	성토부		벌개제근 쌓기부	1.5m이상	
성토고르기	수 중	0.00	피복석	수중고르기0.6이상	4.02	흙쌓기	노 체	5.8	비탈면보호	절토부		벌개제근 쌓기부	1.5m미만	
성토고르기	수 상	4.15	피복석	수상고르기0.6이상	6.75	흙쌓기	비다짐	0.3	비탈면보호	녹지대		전석지반처리	1.0m미만	
필터매트	수 중	0.00	TTP	수 중(신규 5ton)	0.00	되메우기			비탈면보호 면고르기	리핑암		전석지반처리	1.0m이상	
필터매트	수 상	6.50	TTP	수 상(신규 5ton)	0.00	측구뚝쌓기			비탈면보호 면고르기	발파암		전석지반처리	인 력	

경상북도	사 업 명	울릉도 일주도로2 건설공사		
	시설/공구			
대 림 산 업	건설분야	토 목	건설단계	실시설계

개정번호	날짜	개 정 내 용	과업책임자	분야별책임자	설계자
△					
△					
△					
△1	2015.12.	실시설계 준공	김 성 호	노 정 훈	박 시 철

위치정보		도 면 명	현포피암터널 횡 단 면 도 (9) (STA.0+200~STA.0+210)
축 척	1 : 100		
도면번호	C0028002-009	편철번호	2.151

적용표준 GED-01-1104 V1.5

유 토 곡 선

울릉도 일주도로2 건설공사

유 토 곡 선 (1)

5지구(확포장) : STA.0+000.00 ~ STA.1+200.00

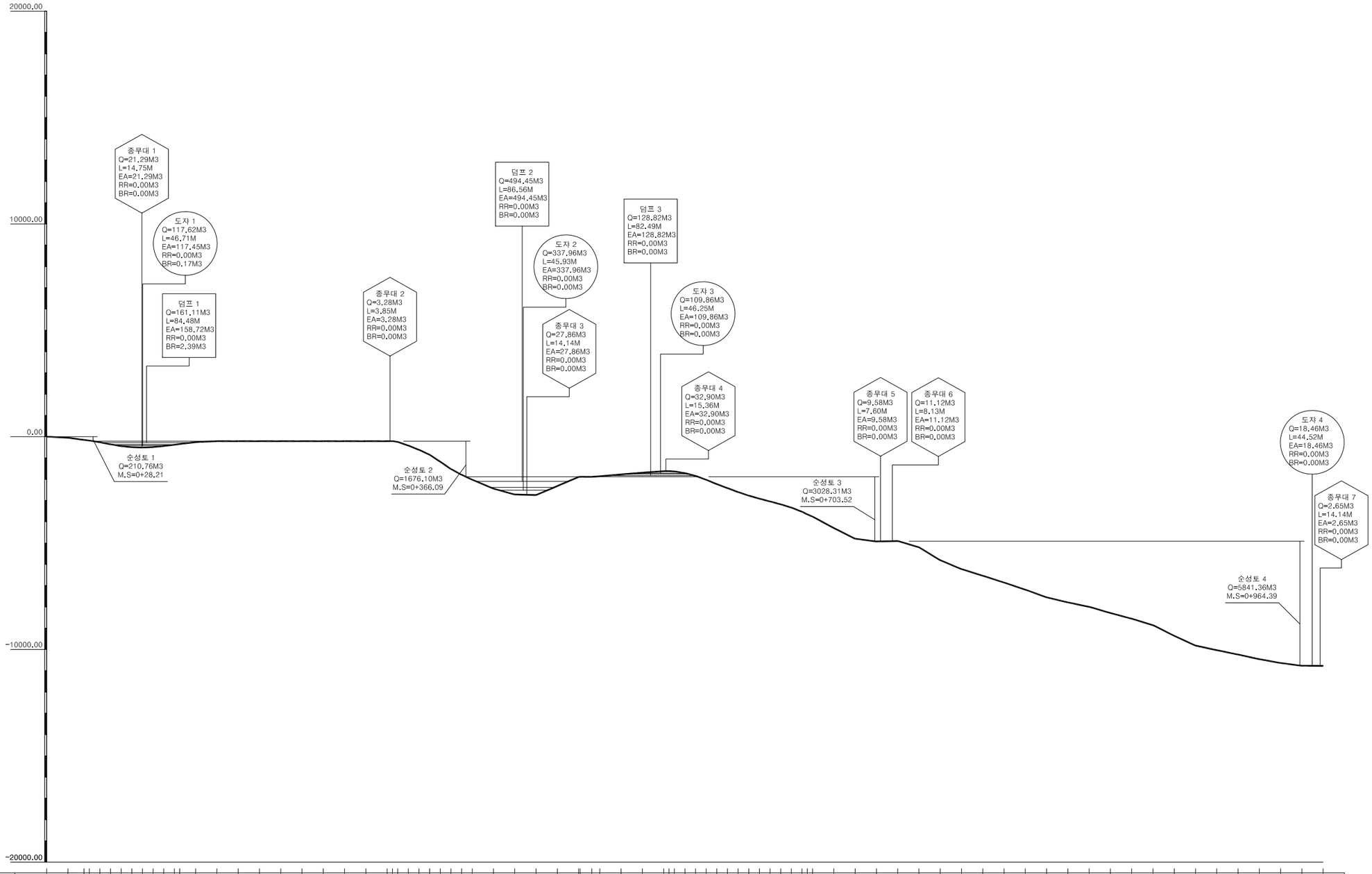

| 누가토량 | -0.00 | -50.00 | -151.17 | -182.22 | -262.77 | -361.17 | -443.32 | -492.22 | -510.77 | -488.22 | -438.77 | -381.13 | -301.13 | -255.76 | -210.76 | -210.76 | -210

울릉도 일주도로2 건설공사

유 토 곡 선 (2)

5지구(확포장) : STA.1+200.00 ~ STA.2+400.00

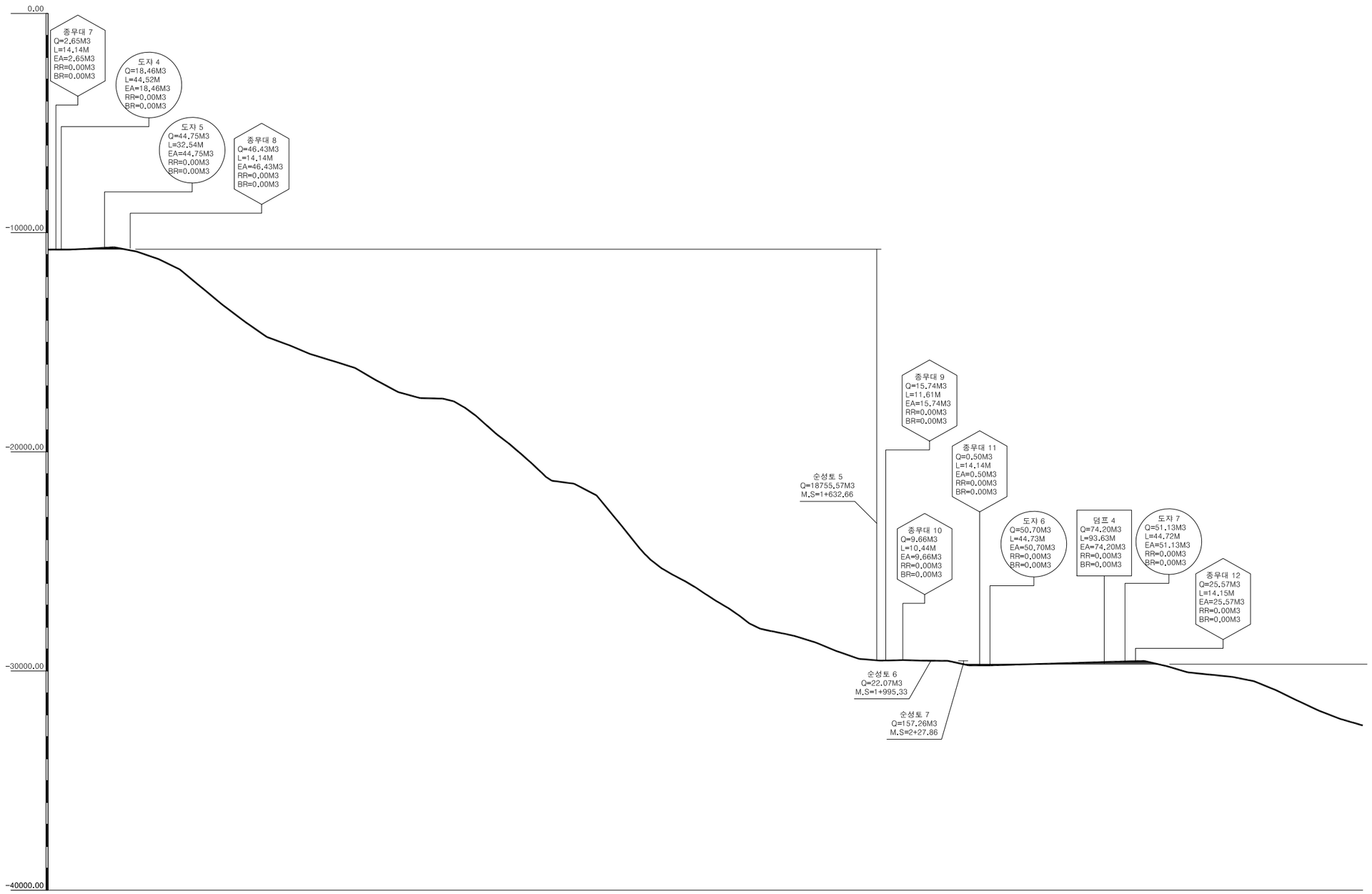

| 누가토량 | -10777.65 | -10773.95 | -10727.15 | -10665.35 | -10852.05 | -11188.25 | -11671.35 | -12495.55 | -13323.35 | -14075.95 | -14766.65 | -15133.05 | -15550.75 | -15854.65 | -16168.85 | -16749.55 | -17283.05 | -17551.35 | -17571.15 | -17688.15 | -17970.30 | -18331.30 | -18777.10 | -19215.85 | -19595.15 | -20017.85 | -20456.40 | -20981.20 | -21381.75 | -21450.85 | -21981.61 | -23191.61 | -24480.81 | -24497.34 | -25330.04 | -25616.79 | -25876.69 | -26169.09 | -26502.79 | -26823.79 | -27115.54 | -27456.04 | -27842.44 | -28078.74 | -28183.99 | -28283.34 | -28388.64 | -28695.34 | -29106.14 | -29449.84 | -29527.84 | -29502.44 | -29529.44 | -29534.17 | -29534.17 | -29742.63 | -29742.13 | -29713.33 | -29684.53 | -29655.73 | -29626.93 | -29598.13 | -29569.33 | -29540.53 | -29768.23 | -30063.03 | -30166.43 | -30264.23 | -30264.23 | -30459.43 | -30864.53 | -31350.63 | -31818.23 | -32200.73 | -32342.13 | -32482.94 |
|---|---|---

울릉도 일주도로2 건설공사

유 토 곡 선 (3)

5지구(확포장) : STA.2+400.00 ~ STA.2+870.10

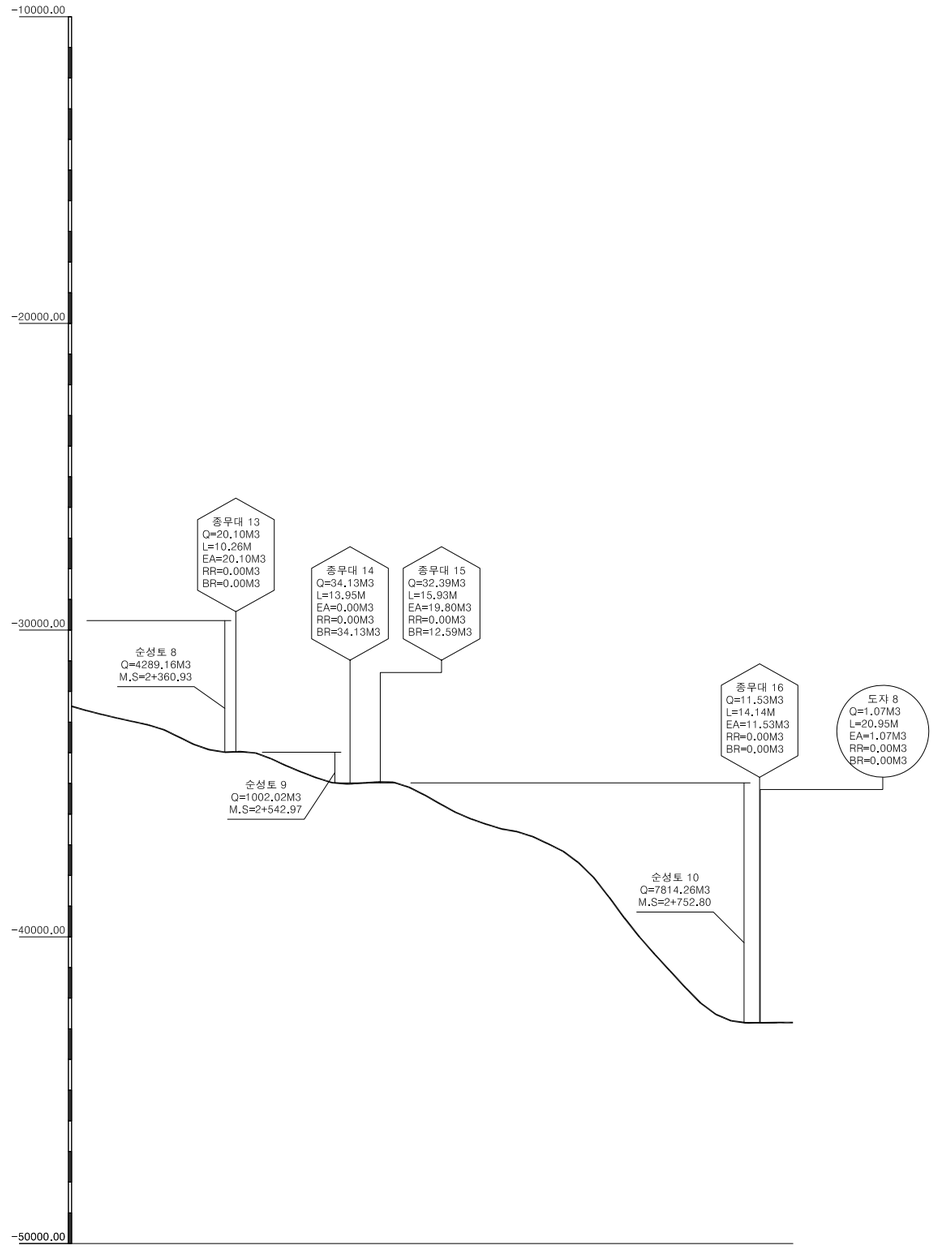

누가토량	-32482.94	-32625.59	-32751.29	-32871.34	-32981.24	-33089.99	-33243.99	-33484.84	-33729.49	-33901.74	-33980.59	-33960.49	-34005.09	-34189.09	-34420.39	-34626.59	-34816.94	-34975.04	-35117.97	-35367.52	-35669.48	-35942.33	-36156.68	-36327.98	-36483.13	-36569.63	-36727.53	-36960.28	-37207.88	-37576.88	-38063.55	-38698.75	-39379.99	-40008.10	-40576.66	-41119.73	-41662.08	-42167.47	-42534.82	-42741.62	-42809.47	-42796.87	-42796.87
측 점	400.00	410.00	420.00	430.00	440.00	450.00	460.00	470.00	480.00	490.00	500.00	510.00	520.00	530.00	540.00	550.00	560.00	570.00	580.00	590.00	600.00	610.00	620.00	630.00	640.00	650.00	660.00	670.00	680.00	690.00	700.00	710.00	720.00	730.00	740.00	750.00	760.00	770.00	780.00	790.00	800.00	810.00	820.00	830.00	840.00	860.00	870.10

경상북도	사 업 명	울릉도 일주도로2 건설공사			△						위치정보		도 면 명	유 토 곡 선 (3)
	시설/공구				△						축 척	H=1:2,000 V=1:10,000		5지구(확포장) : STA.2+400.00 ~ STA.2+870.10
대 림 산 업	건설분야	토 목	건설단계	실시설계	△						도면번호	C0029001-003	편철번호	2.154
					개정번호	날짜	개 정 내 용	과업책임자	분야별책임자	설계자				
					1	2015.12.	실시설계 준공	김 성 호	노 정 훈	박 시 철				

적용표준 GED-01-1104 V1.5

울릉도 일주도로2 건설공사

유 토 곡 선 (4)

6지구(확포장) : STA.0+000.00 ~ STA.1+200.00

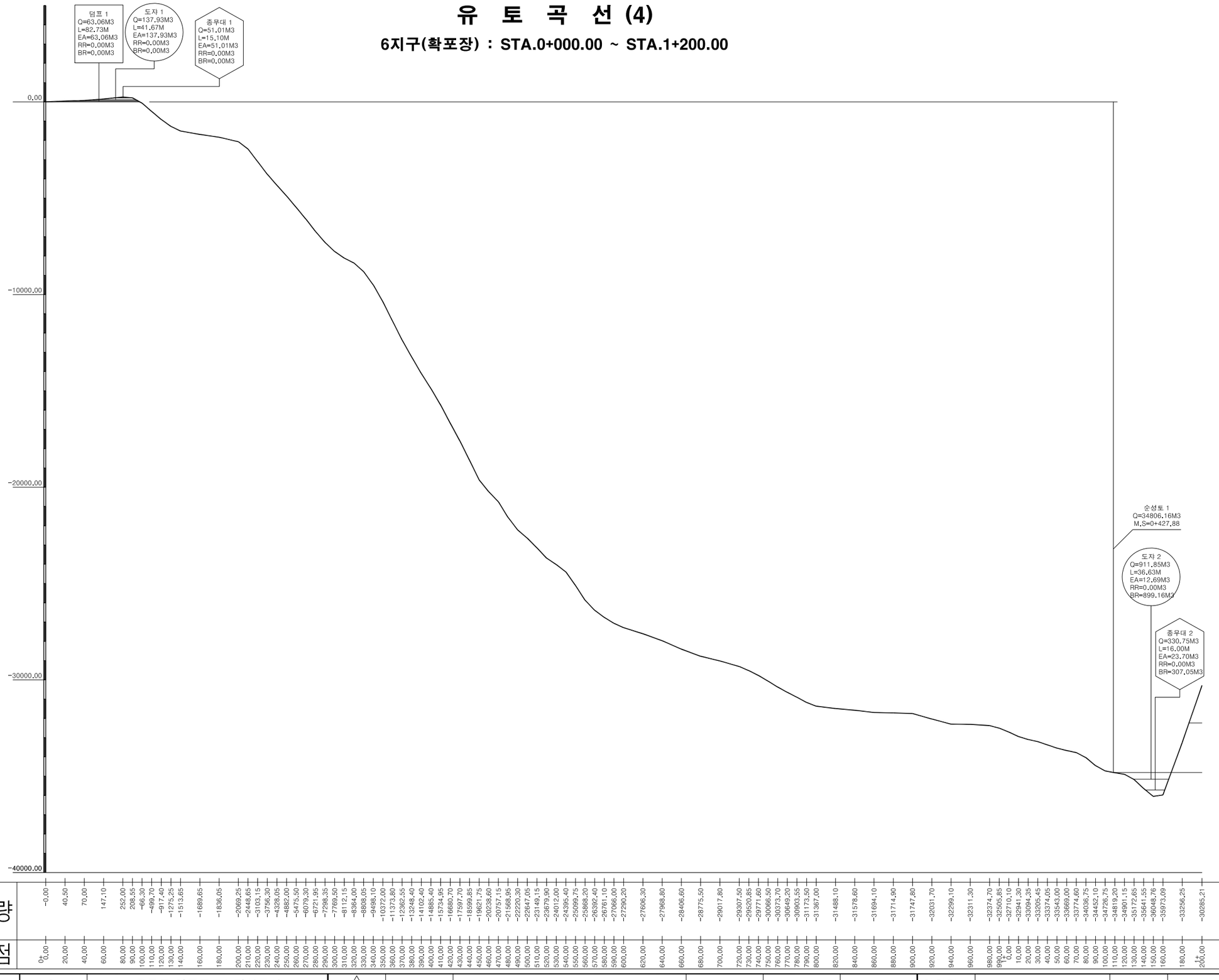

| 누가토량 | -0.00 | 40.50 | 70.00 | 147.10 | 252.00 | 208.55 | -66.30 | -499.70 | -917.40 | -1275.25 | -1513.65 | -1689.65 | -1836.05 | -2069.25 | -2448.65 | -3103.15 | -3756.30 | -4328.05 | -4882.00 | -5475.50 | -6079.30 | -6721.95 | -7298.35 | -7769.50 | -8112.15 | -8364.00 | -8808.05 | -9498.10 | -10372.00 | -11373.80 | -12362.55 | -13248.40 | -14102.40 | -14885.40 | -15734.95 | -16680.70 | -17597.70 | -18599.85 | -19621.75 | -20238.60 | -20757.15 | -21568.95 | -22220.30 | -22647.05 | -23149.15 | -23679.90 | -24012.00 | -24395.40 | -25099.75 | -25968.20 | -26392.40 | -26761.10 | -27066.00 | -27290.20 | -27606.30 | -27968.80 | -28406.60 | -28775.50 | -29017.80 | -29307.50 | -29520.85 | -29771.60 | -30066.50 | -30373.70 | -30649.20 | -30903.55 | -31173.50 | -31367.00 | -31488.10 | -31578.60 | -31694.10 | -31714.90 | -31747.80 | -32031.70 | -32299.10 | -32311.30 | -32374.70 | -32505.65 | -32710.10 | -32941.30 | -33094.35 | -33205.45 | -33374.05 | -33543.00 | -33669.00 | -33774.60 | -34036.75 | -34452.10 | -34726.75 | -34819.20 | -34901.15 | -35172.65 | -35641.55 | -36048.76 | -35973.09 | -33256.25 | -30285.21 |
|---|---|---

유 토 곡 선 (5)

6지구(확포장) : STA.1+200.00 ~ STA.2+400.00

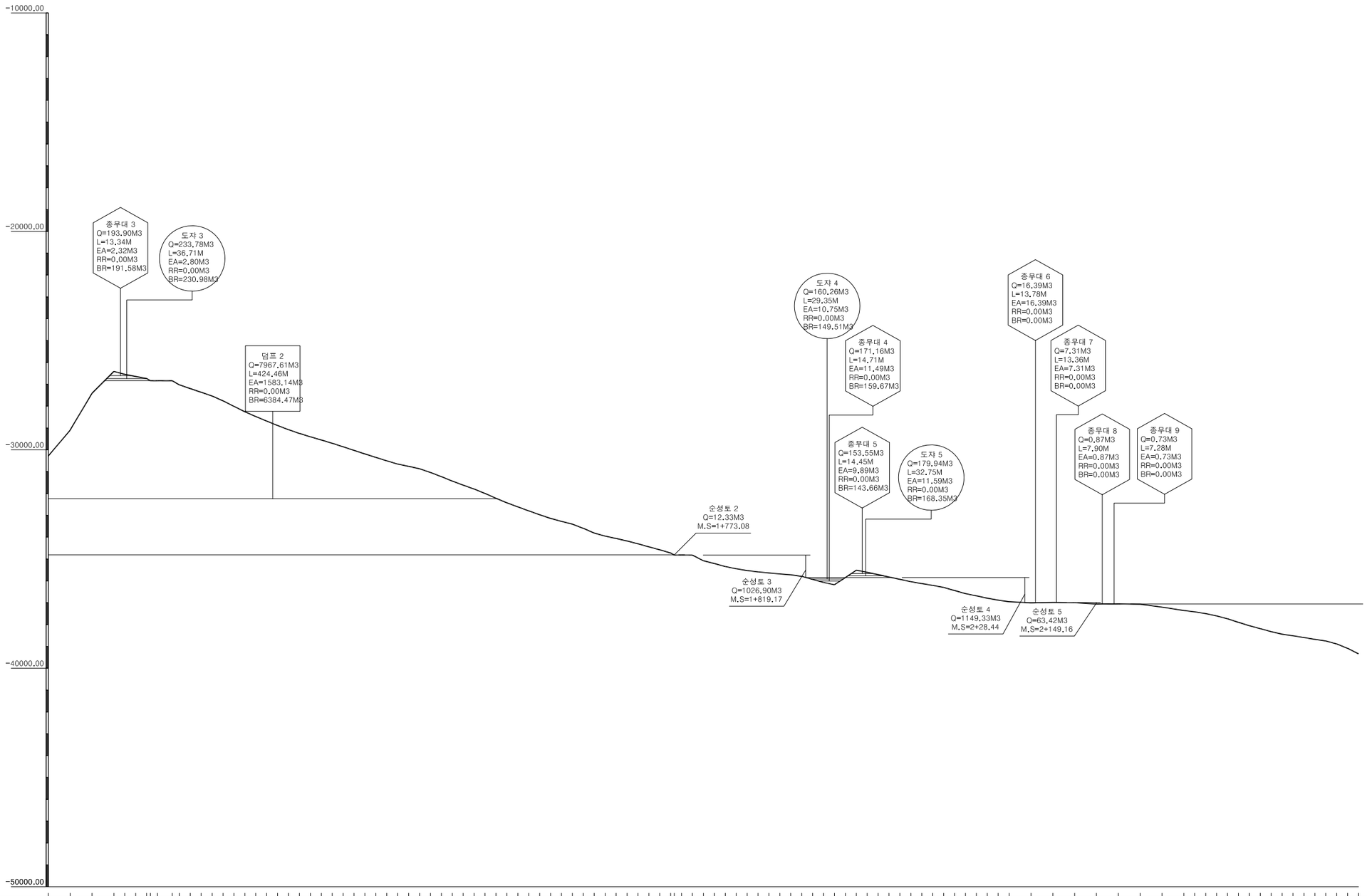

| 누가토량 | -30285.21 | -29098.85 | -27415.25 | -26410.87 | -26544.12 | -26642.92 | -26736.27 | -26738.27 | -26838.55 | -27025.33 | -27196.98 | -27365.83 | -27539.18 | -27757.33 | -28009.78 | -28257.53 | -28478.83 | -28686.03 | -28889.43 | -29079.03 | -29250.33 | -29404.48 | -29550.43 | -29701.33 | -29862.43 | -30027.58 | -30189.73 | -30348.73 | -30505.43 | -30652.53 | -30756.68 | -30867.73 | -31036.83 | -31230.73 | -31433.48 | -31618.53 | -31797.98 | -31998.33 | -32217.83 | -32427.08 | -32612.23 | -32794.33 | -32973.38 | -33140.58 | -33278.93 | -33403.68 | -33597.13 | -33812.98 | -33951.43 | -34056.88 | -34172.38 | -34303.38 | -34443.28 | -34576.58 | -34678.50 | -34818.50 | -34818.50 | -35078.60 | -35206.65 | -35343.25 | -35444.65 | -35528.25 | -35580.71 | -35638.77 | -35682.12 | -35721.47 | -35790.72 | -35932.97 | -36072.47 | -36176.82 | -35848.36 | -35511.90 | -35606.25 | -35715.15 | -35825.35 | -35930.40 | -36038.15 | -36125.48 | -36207.36 | -36299.51 | -36442.26 | -36583.81 | -36685.96 | -36794.11 | -36882.06 | -36953.21 | -37011.11 | -36987.41 | -36998.91 | -37059.01 | -37057.41 | -37069.81 | -37202.11 | -37356.61 | -37418.31 | -37498.01 | -37604.71 | -37735.11 | -37898.51 | -38054.06 | -38189.01 | -38325.21 | -38439.96 | -38514.06 | -38595.21 | -38677.81 | -38752.10 | -38886.59 | -39088.44 | -39338.99 |
|---|---|---

유 토 곡 선 (6)

6지구(확포장) : STA.2+400.00 ~ STA.3+099.66

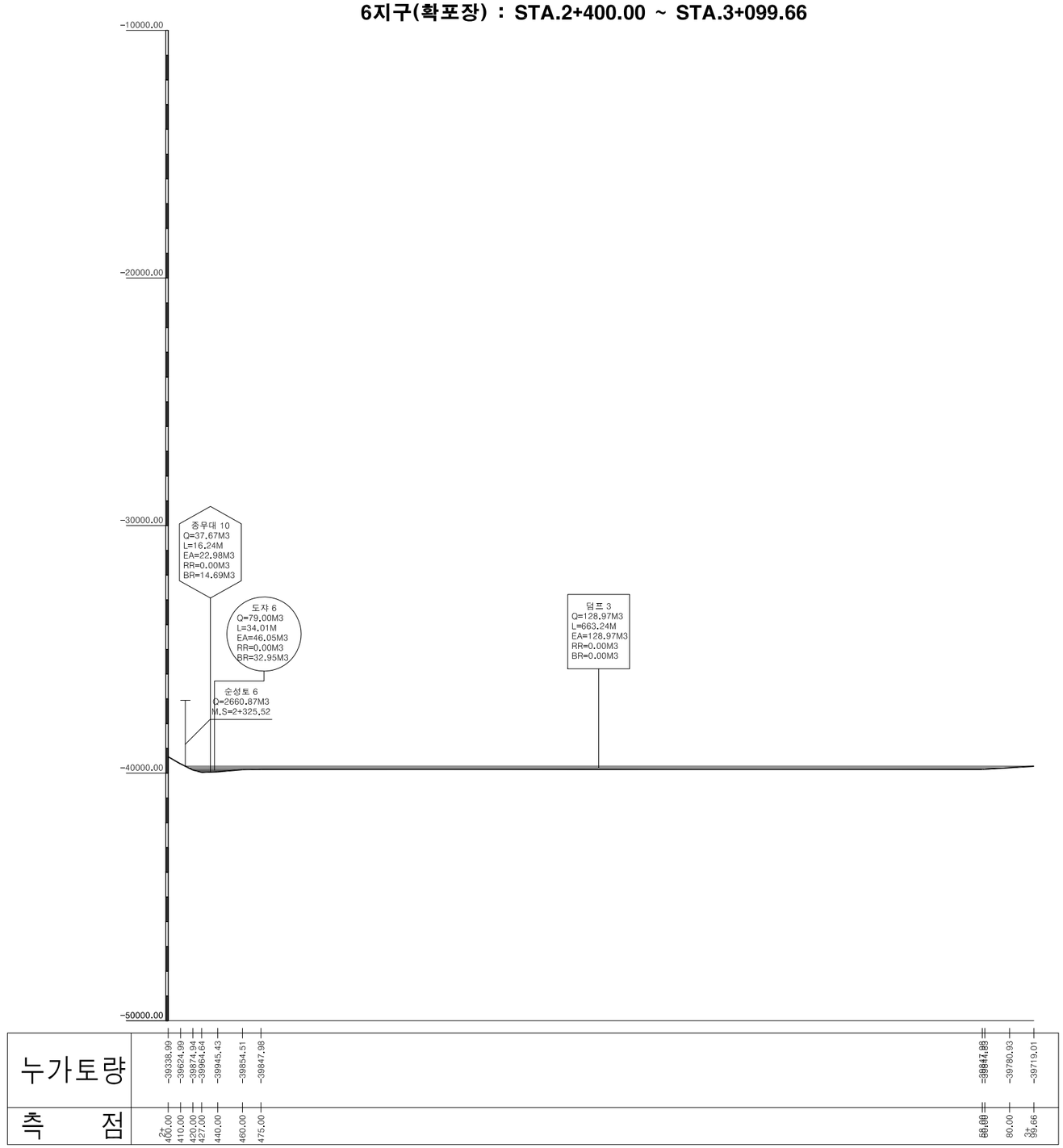

경상북도	사 업 명	울릉도 일주도로2 건설공사		△					위치정보		도 면 명	유 토 곡 선 (6)
	시설/공구			△					축 척	H=1:2,000 V=1:10,000		6지구(확포장) : STA.2+400.00 ~ STA.3+099.66
대 림 산 업	건설분야	토 목	건설단계	실시설계	△							
					⚠	2015.12.	실시설계 준공	김 성 호	노 정 훈	박 시 철	도면번호	C0029001-006	편철번호	2.157
					개정번호	날짜	개 정 내 용	과업책임자	분야별책임자	설계자				

적용표준 GED-01-1104 V1.5

토공발생현황 및 유동계획도

울릉도 일주도로2 건설공사

토공발생현황 및 유동계획도

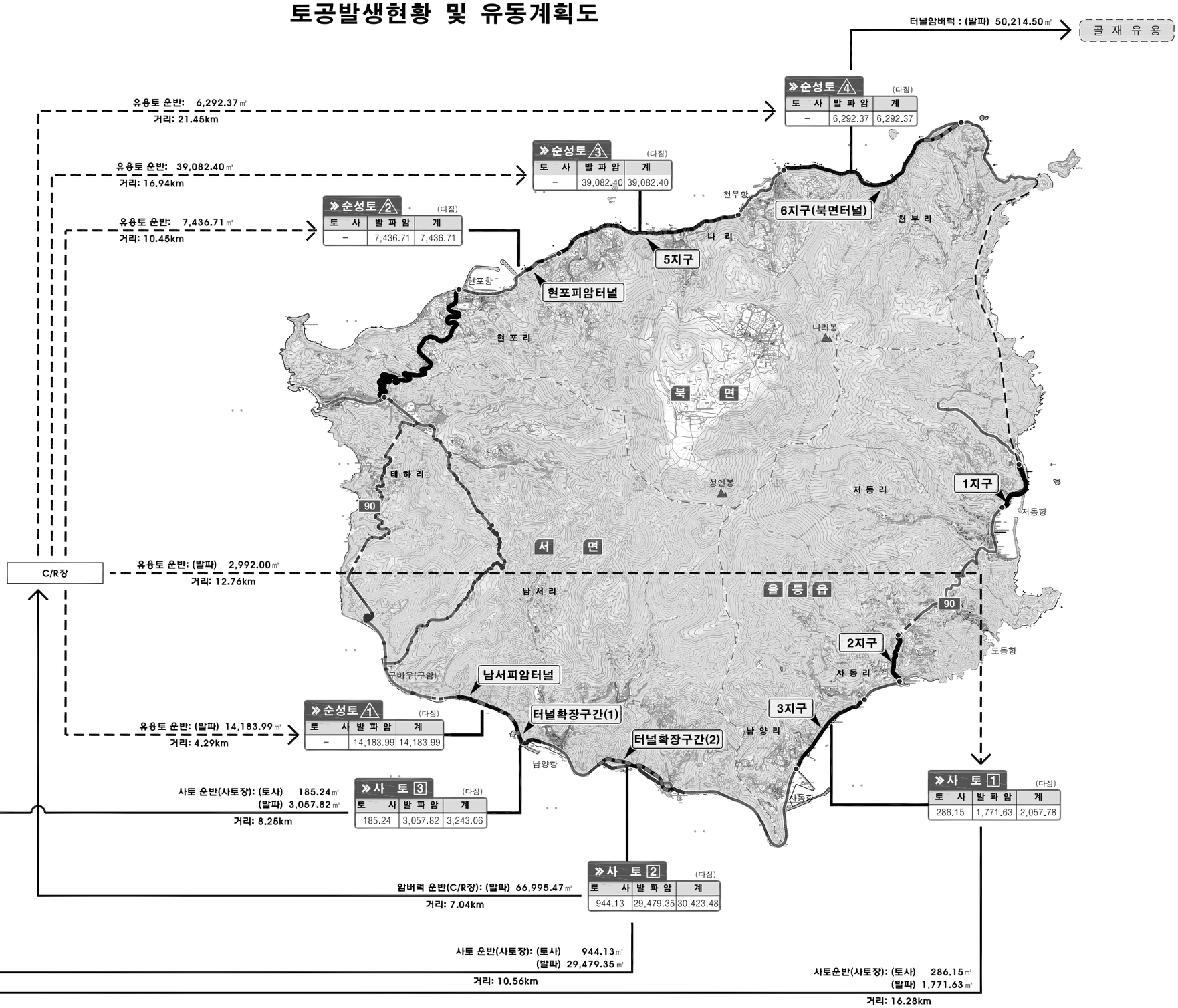

사 토 장 반 입 량 (다짐)

구 분	토 사(㎥)	발파암(㎥)	계
3 지 구 반입량	286.15	1,771.63	2057.78
터널확장(1) 반입량	185.24	3057.82	3243.06
터널확장(2) 반입량	944.13	29479.35	30423.48
계	1,415.52	34,308.80	35,724.32

경상북도	사 업 명	울릉도 일주도로2 건설공사	△					위치정보		도 면 명	토공발생현황 및 유동계획도
	시설/공구		△					축 척	1 : 30,000		
대 림 산 업	건설분야	토 목 / 건설단계 / 실시설계	△					도면번호	C0029901-001	편철번호	2.158
			⚠	2015.12.	실시설계 준공	김 성 호	노 정 훈	박 시 철			
			개정번호	날짜	개 정 내 용	과업책임자	분야별책임자	설계자			

적용표준 GED-01-1104 V1.5

3. 비탈면안전공

비탈면 보강 현황도

5지구 (STA. 1+670.00~1+690.00

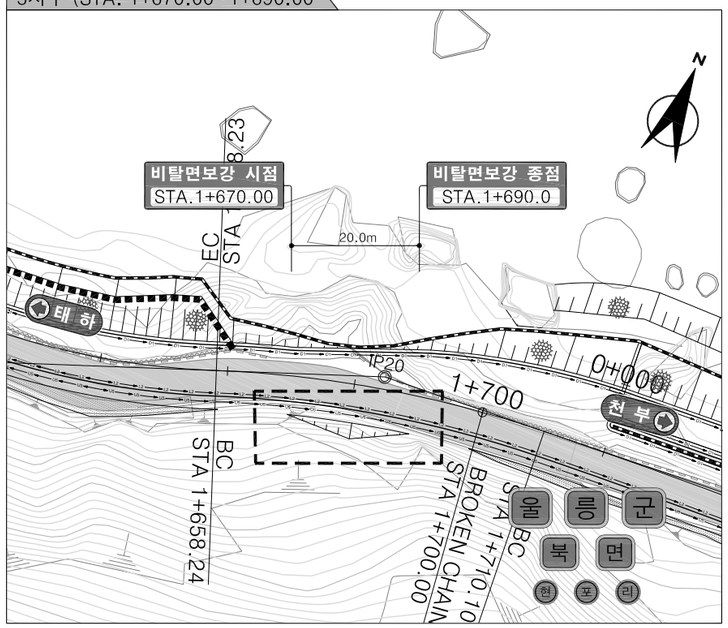

5지구 (STA. 1+940.00~1+970.00)

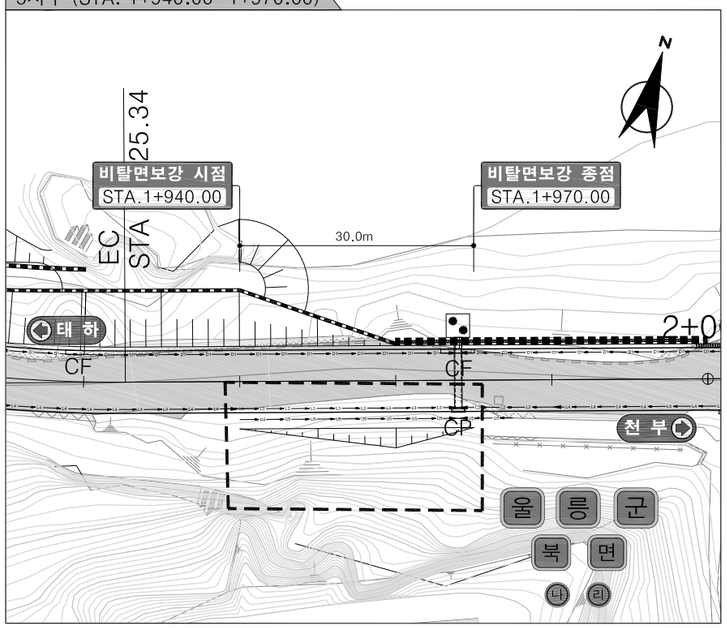

5지구 (STA. 2+490.00~2+520.00)

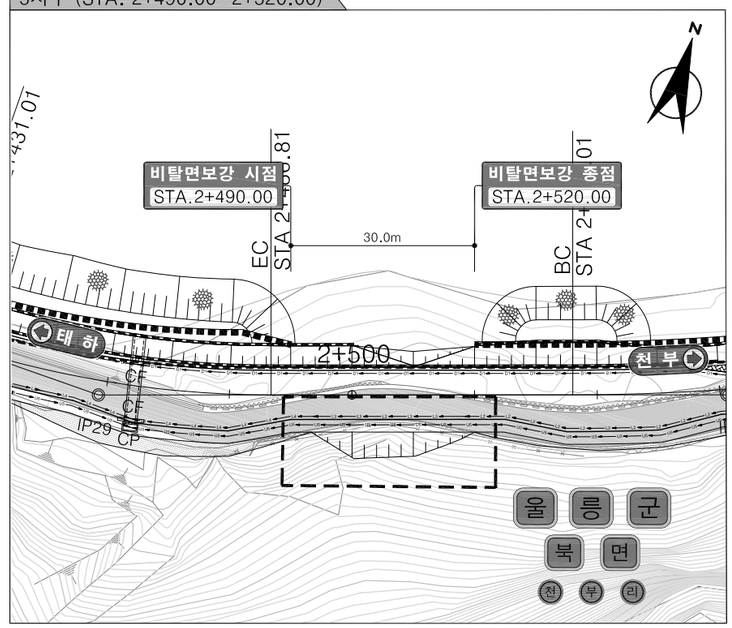

6지구 (STA. 1+140.00~1+260.00)

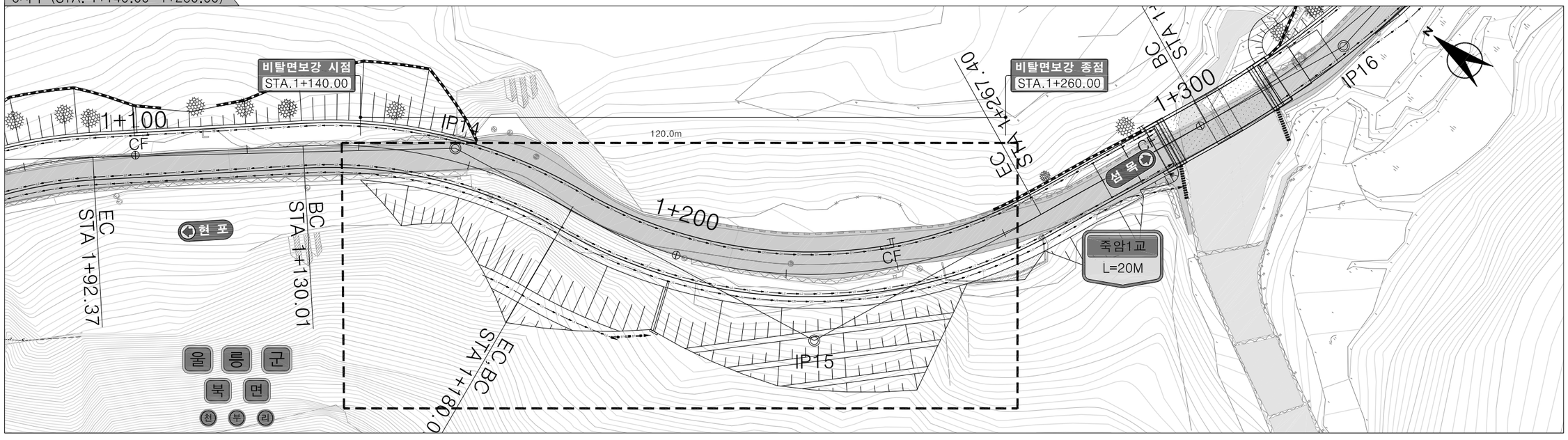

경상북도	사 업 명	울릉도 일주도로2 건설공사		△						위치정보		도 면 명	비탈면 보강 현황도
	시설/공구			△						축 척	S=NONE		
대 림 산 업	건설분야	토 목	건설단계	실시설계	△					도면번호	C0030101-001	편철번호	3.001
					⚠	2015.12.	실시설계 준공	김 성 호	노 정 훈	유 기 현			
					개정번호	날짜	개 정 내 용	과업책임자	분야별책임자	설계자			

적용표준 GED-01-1104 V1.5

비탈면 보강 계획도(1)

비탈면 보강 전개도 (5지구, STA. 1+670.00~1+690.00)

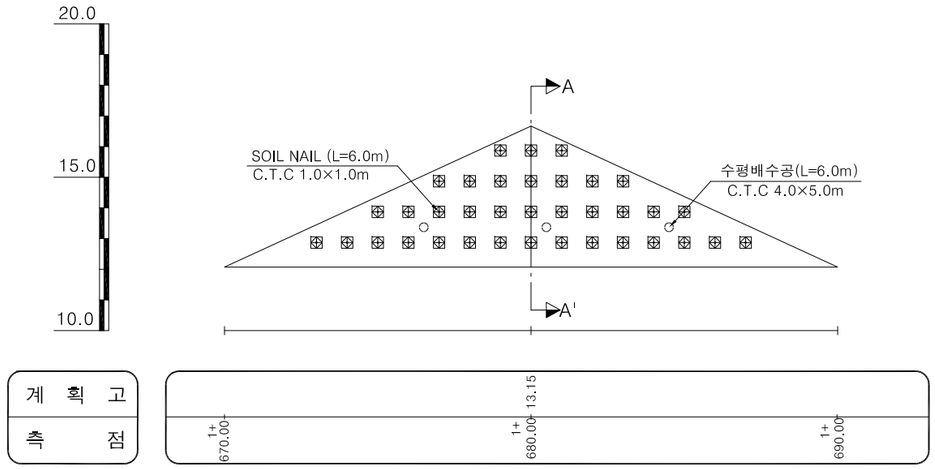

단면 A-A'

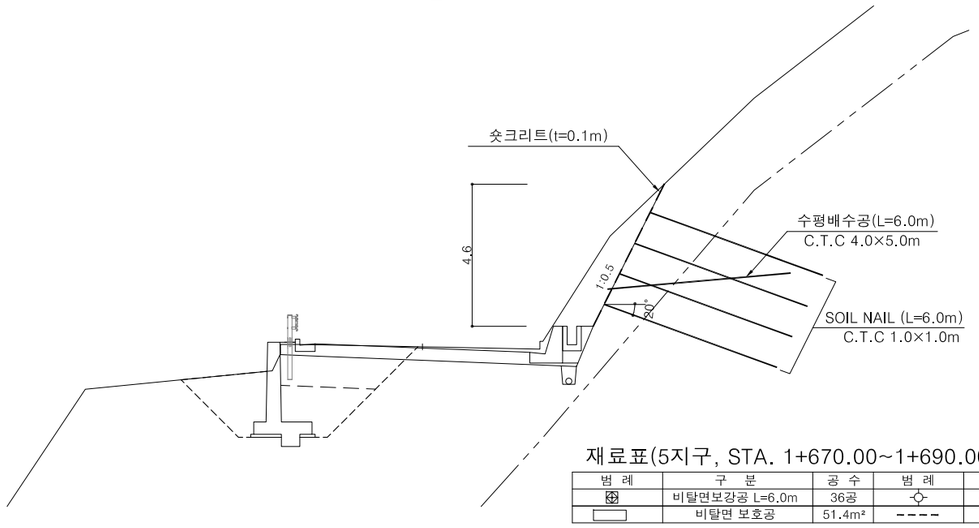

재료표(5지구, STA. 1+670.00~1+690.00)

범 례	구 분	공 수	범 례	구 분	공 수
⊠	비탈면보강공 L=6.0m	36공	⊹	수평배수공 L=6.0m	3공
▭	비탈면 보호공	51.4m²	- - - - -	숏크리트	51.4m²

비탈면 보강전개도 (5지구, STA. 1+940.00~1+970.00)

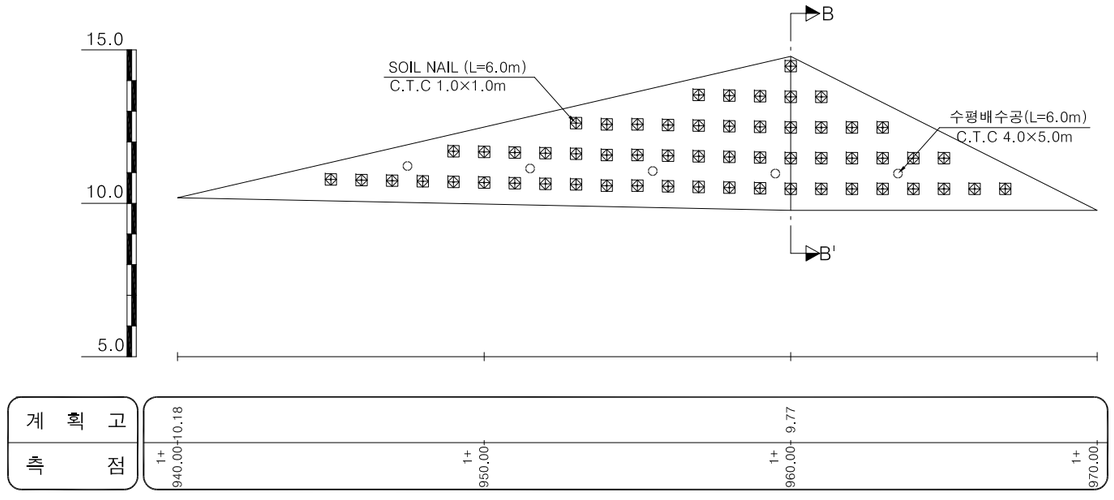

단면 B-B'

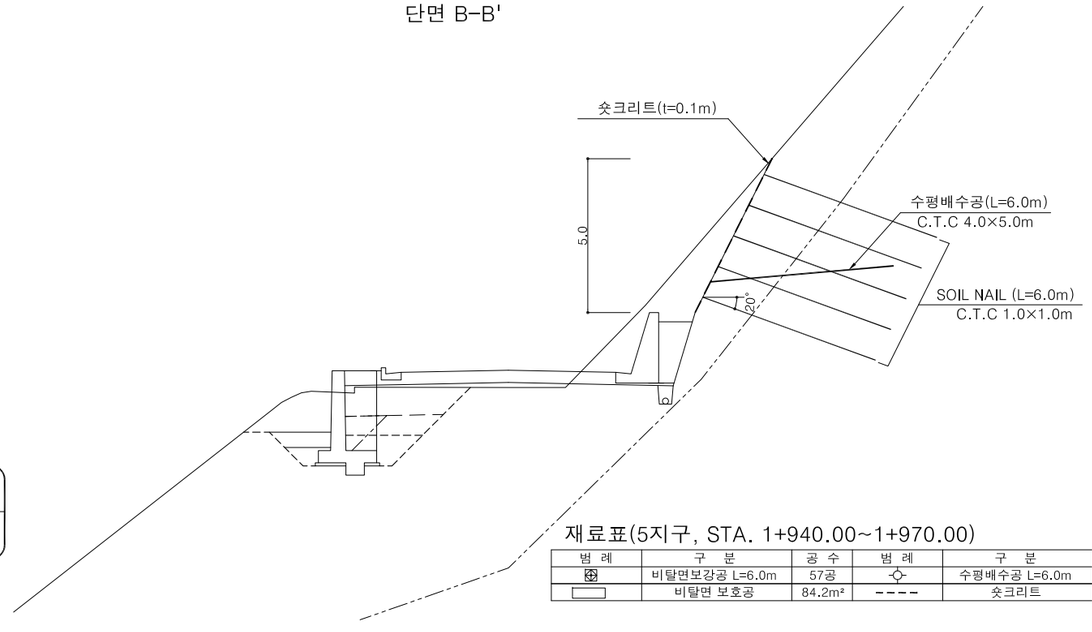

재료표(5지구, STA. 1+940.00~1+970.00)

범 례	구 분	공 수	범 례	구 분	공 수
⊠	비탈면보강공 L=6.0m	57공	⊹	수평배수공 L=6.0m	5공
▭	비탈면 보호공	84.2m²	- - - - -	숏크리트	84.2m²

NOTE

1. 전개도상의 거리는 수직거리이므로 실제 비탈면과 상이할 수 있다.
2. 보강구간의 설치간격은 H=V=1.0~2.0m, 천공각도는 15~20°로 하며, 암반 절리면 틈새에 시공되지 않도록 주의해야 한다.
3. 봉적층 절취 및 천공시 교란에 의한 지반의 이완이 최소화 하도록 시공해야 한다.
4. 수평배수공의 경우 천공각도는 상향 3~5°로 하며 현장상황에 따라 수평배수공 설치를 증감할 수 있다.
5. 본 공법은 제한된 지반조사 자료를 이용하여 결정된 것이므로, 시공시 현장 지반조건 및 지층상태 등에 따라 감독원의 승인하에 보강길이, 개소의 증감 및 적절한 타공법으로 변경이 가능하다.
6. 시공시 암반비탈면의 풍화가 빠르게 진행되는 경우에는, 비탈면의 보호가 필요하므로 감독원의 승인하에 현장 지반조건 및 암질상태에 적합한 암반비탈면 보호공법을 적용하여야 한다.
7. 시공시 설계 조건과 상이할 경우 감독자(감리원)과 협의하여 시공하도록 하여야 한다.

경상북도	사 업 명	울릉도 일주도로2 건설공사		△					위치정보		도 면 명	비탈면 보강 계획도(1)
	시설/공구			△					축 척	S=NONE		
대 림 산 업	건설분야	토 목	건설단계 실시설계	△					도면번호	C0030101-002	편철번호	3.002
				△	2015.12.	실시설계 준공	김 성 호	노 정 훈	유 기 현			
				개정번호	날짜	개 정 내 용	과업책임자	분야별책임자	설계자			

적용표준 GED-01-1104 V1.5

비탈면 보강 계획도(2)

비탈면 보강 전개도 (5지구, STA. 2+490.00~2+520.00)

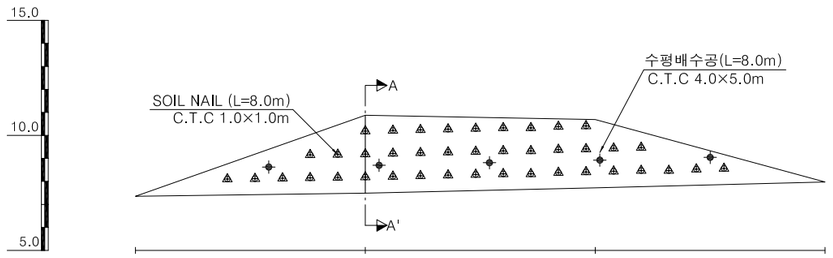

계획고	7.35	7.49	7.72	7.97
측점	2+490.00	2+500.00	2+510.00	2+520.00

단면 A-A'

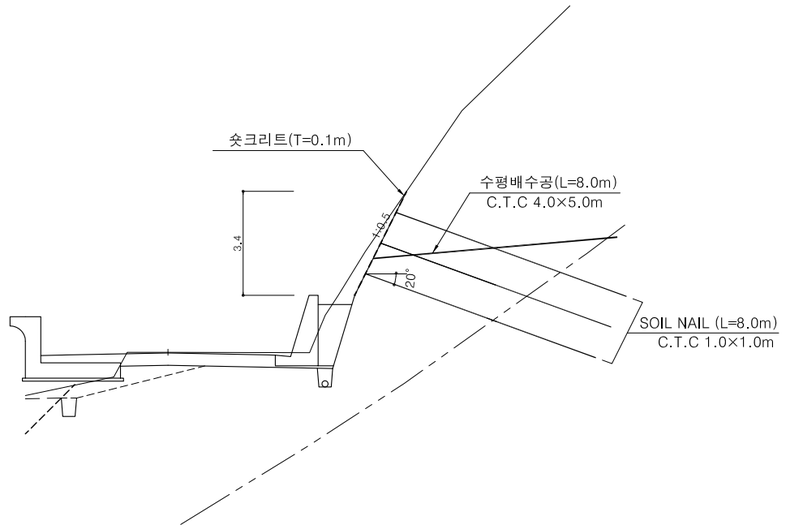

재료표(5지구, STA. 2+490.00~2+520.00)

범 례	구 분	공 수	범 례	구 분	공 수
⚠	비탈면 보강공 L=8m	41공	⊕	수평배수공 L=8m	5공
▭	비탈면 보호공	71.1m²			

NOTE

1. 전개도상의 거리는 수직거리이므로 실제 비탈면과 상이할 수 있다.
2. 보강구간의 설치간격은 H=V=1.0~2.0m, 천공각도는 15~20°로 하며, 암반 절리면 틈새에 시공되지 않도록 주의해야 한다
3. 붕적층 절취 및 천공시 교란에 의한 지반의 이완이 최소화 하도록 시공해야 한다.
4. 수평배수공의 경우 천공각도는 상향 3~5°로 하며 현장상황에 따라 감독자(감리원)과 협의 후 수평배수공 설치를 증감할 수 있다.
5. 본 공법은 제한된 지반조사 자료를 이용하여 결정된 것이므로, 시공시 현장 지반조건 및 지층상태 등에 따라 감독자(감리원)의 승인하에 보강길이 개소의 증감 및 적절한 타공법으 변경이 가능하다.
6. 시공시 암반비탈면의 풍화가 빠르게 진행되는 경우에는, 비탈면의 보호가 필요하므로 감독자(감독원)의 승인하에 현장 지반조건 및 암질상태에 적합한 암반비탈면 보호공법을 적용하여야 한다.
7. 시공시 설계 조건과 상이할 경우 감독자(감리원)와 협의 후 시공하도록 하여야 한다.

경상북도	사 업 명	울릉도 일주도로2 건설공사			△						위치정보		도 면 명	비탈면 보강 계획도(2)
	시설/공구				△						축 척	S=NONE		
대 림 산 업	건설분야	토 목	건설단계	실시설계	△						도면번호	C0030101-003	편철번호	3.003
					⚠	2015.12.	실시설계 준공	김 성 호	노 정 훈	유 기 현				
					개정번호	날짜	개 정 내 용	과업책임자	분야별책임자	설계자				

적용표준 GED-01-1104 V1.5

울릉도 일주도로2 건설공사

비탈면 보강 계획도(3)

비탈면 보강 전개도 (5지구, STA. 2+580.00~2+592.00)

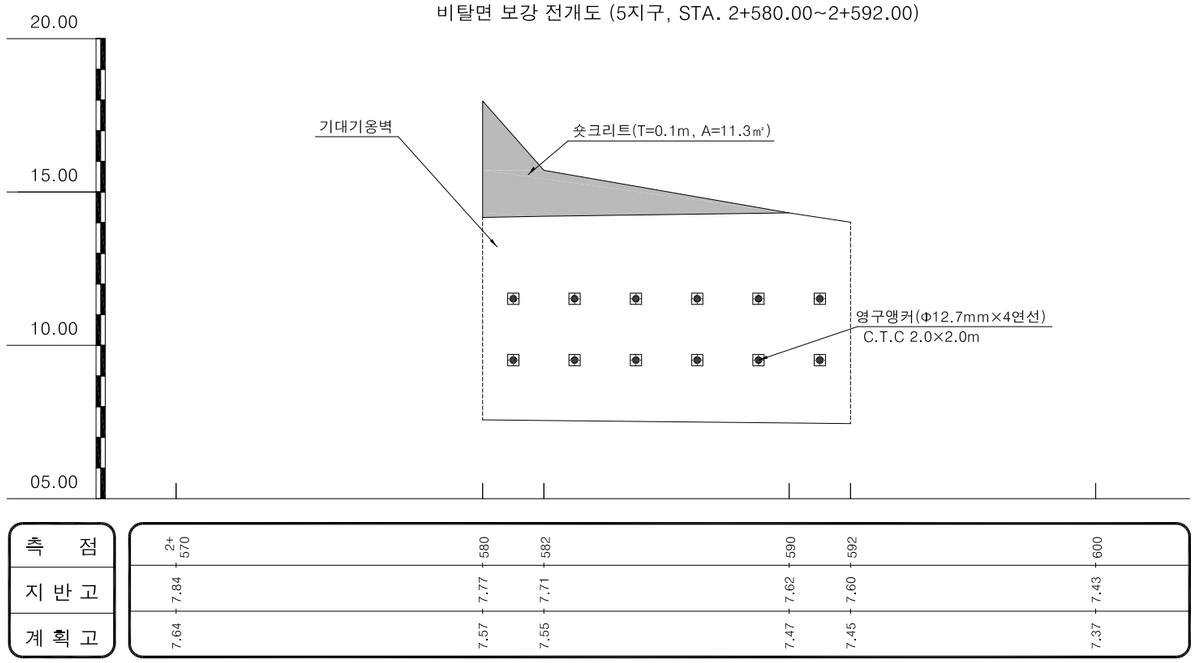

측점	2+570	580	582	590	592	600
지반고	7.84	7.77	7.71	7.62	7.60	7.43
계획고	7.64	7.57	7.55	7.47	7.45	7.37

대표단면 (STA. 2+585.00)

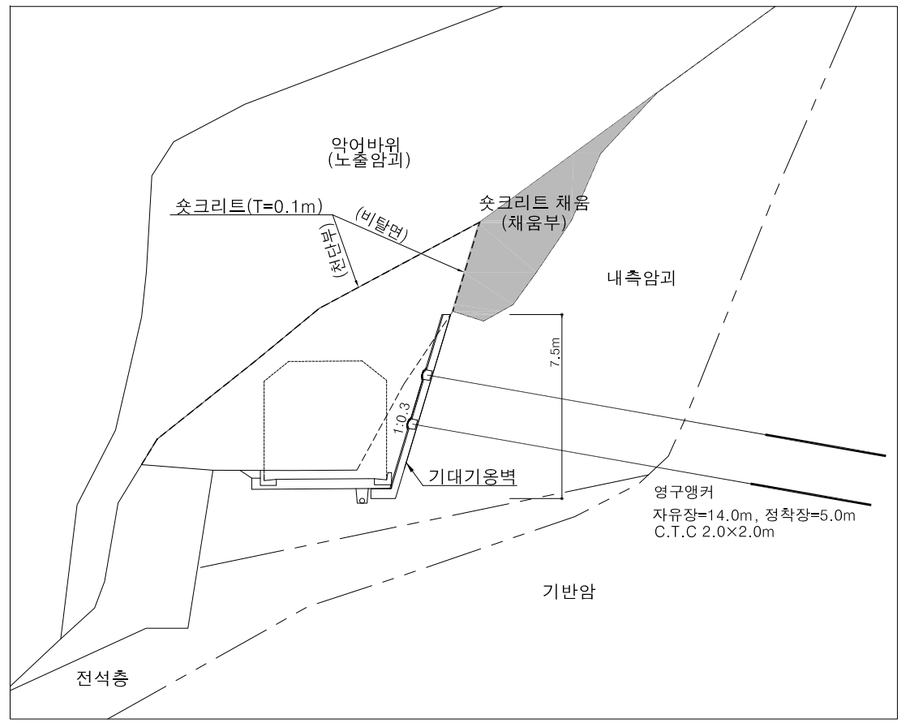

비탈면 보강 시공순서도 (STA. 2+585.00)

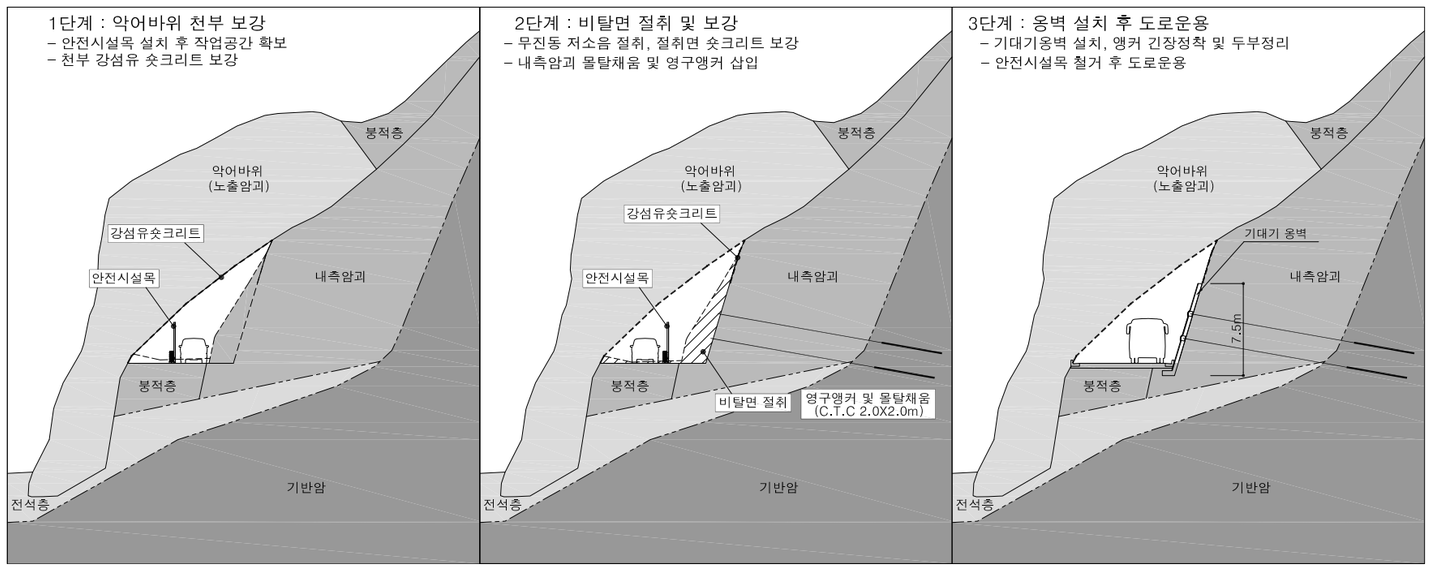

재료표(5지구, STA. 2+580.00~2+592.00)

범 례	구 분	수량 집계표	비 고
◈	영구 앵커	12공	자유장 : 14.0m 정착장 : 5.0m
	숏크리트 보강	166.58m²	천단부 및 비탈면 : 15.78㎡, 채움부 : 150.8㎡

NOTE

1. 전개도상의 거리는 수직거리이므로 실제 비탈면과 상이할 수 있다.
2. 본 비탈면 보강 계획도는 제한된 지반조사 결과를 바탕으로 작성되었으므로, 공사중 지반조건이 설계내용과 다를 경우, 공사감독관과 협의하여 동등 이상의 보강공법으로 변경할 수 있다.
3. 영구앵커의 보강효과를 검증하기 위하여 시공전 시험시공을 통한 보강재의 인장 및 인발강도 등을 확인해야 하며, 설계조건과 상이할 경우 감독관과의 협의하에 보강재의 설치간격 및 길이를 조정할 수 있다.
4. 그라우팅 시공시 지반조건, 주입상황을 고려하여 품질관리(주입량, 주입압 등)가 시행되어져야 한다.
5. 앵커의 긴장력은 설계도서의 구조계산서를 따르며, 현장 및 설계 조건의 변동시 구조검토 등을 재검토하여 앵커의 설계 안정성을 확보하여야 한다.
6. 시공시 설계 조건과 상이할 경우 감독자(감리원)과 협의하여 시공하도록 하여야 한다.
7. 비탈면 절취 및 앵커 시공시 주행하는 차량의 방해가 되지 않도록 안전을 기해야 한다.

경상북도	사 업 명	울릉도 일주도로2 건설공사			위치정보		도 면 명	비탈면 보강 계획도(3)
	시설/공구				축 척	S=NONE		
대 림 산 업	건설분야	토 목	건설단계	실시설계	도면번호	C0030101-004	편철번호	3.004

개정번호	날짜	개 정 내 용	과업책임자	분야별책임자	설계자
△					
△					
△					
⚠	2015.12.	실시설계 준공	김 성 호	노 정 훈	유 기 현

적용표준 GED-01-1104 V1.5

비탈면 보강 계획도(4)

비탈면 보강전개도(6지구, STA. 1+140.00~1+260.00)

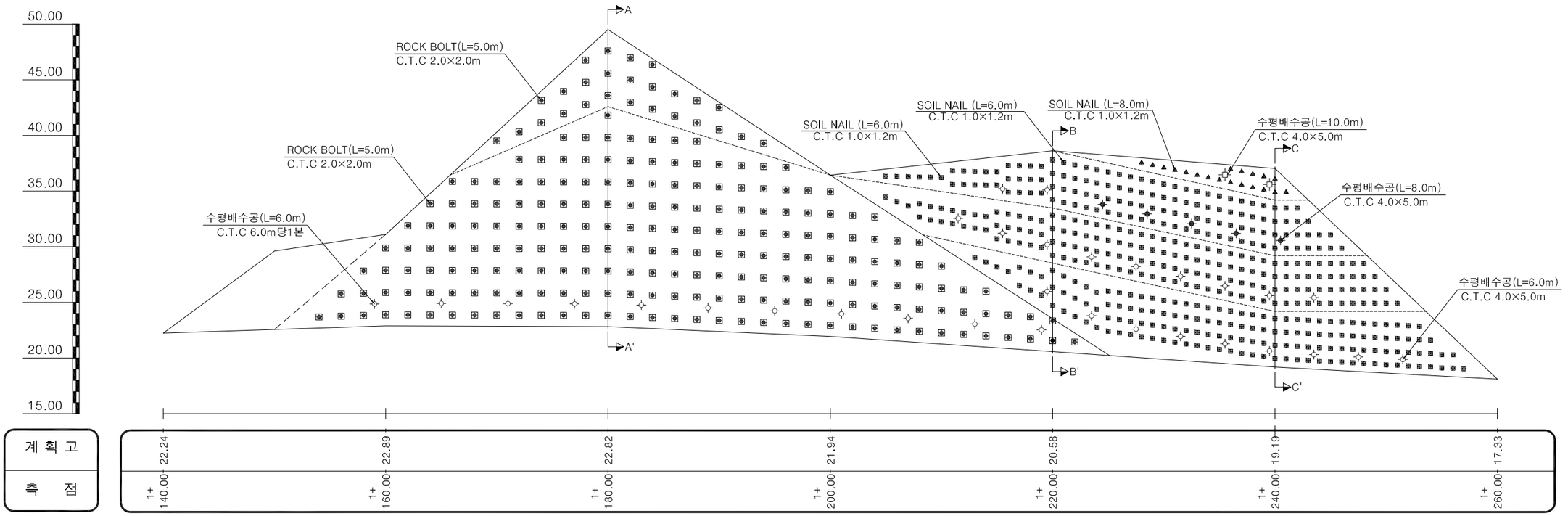

단면 A-A'

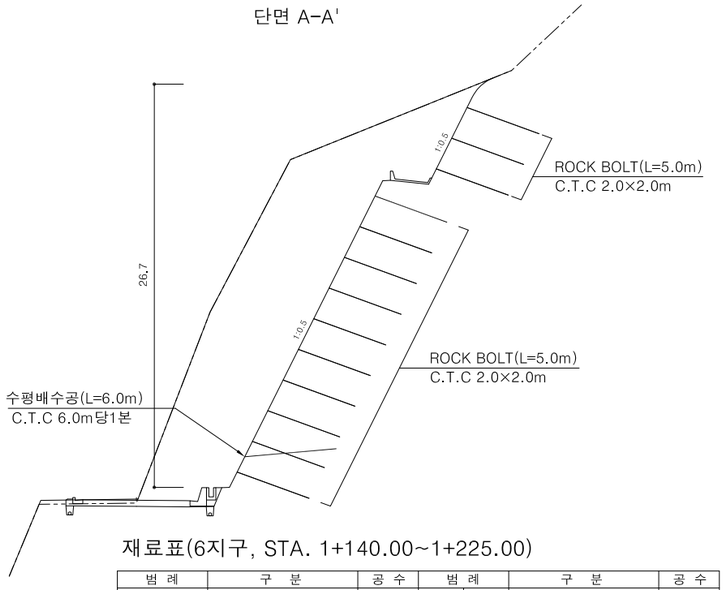

재료표(6지구, STA. 1+140.00~1+225.00)

범 례	구 분	공 수	범 례	구 분	공 수
	비탈면 보강공 L=5m	234공		수평원형배수공 L=6m	11공

단면 B-B'

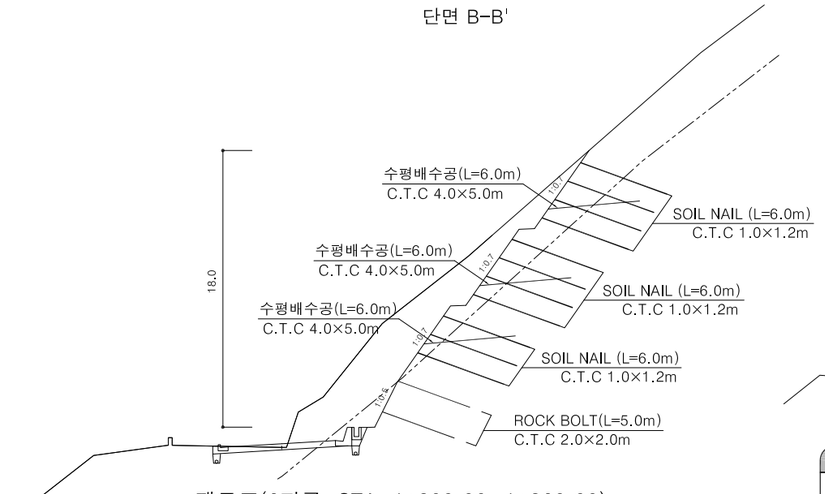

재료표(6지구, STA. 1+200.00~1+260.00)

범 례	구 분	공 수	범 례	구 분	공 수
	비탈면 보강공 L=6m	431공		비탈면 보강공 L=8m	19공
	수평배수공 L=6m	20공		수평배수공 L=8m	5공
	수평배수공 L=10m	2공		비탈면 보호공	831.0m²

단면 C-C'

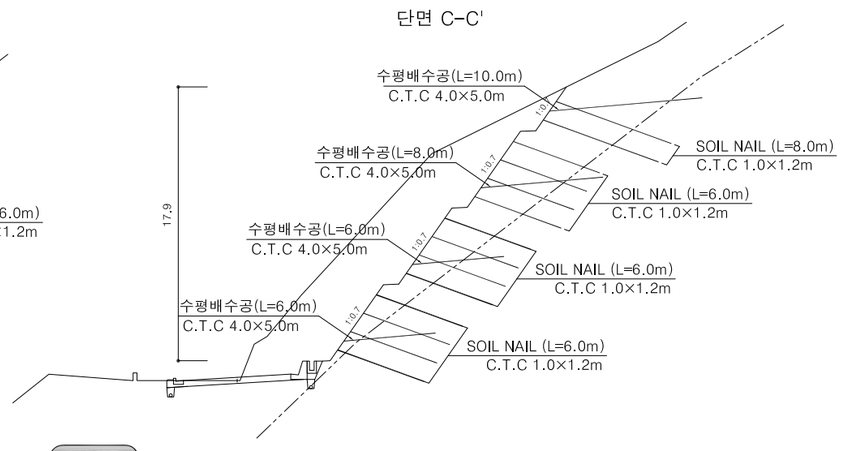

NOTE

1. 전개도상의 거리는 수직거리이므로 실제 비탈면과 상이 할 수 있다.
2. 보강구간의 설치간격은 H=V=1.0~2.0m, 천공각도는 15~20°로 하며, 암반 절리면 틈새에 시공되지 않도록 주의해야 한다.
3. 붕적층 절취 및 천공시 교란에 의한 지반의 이완이 최소화 하도록 시공해야 한다.
4. 수평배수공의 경우 천공각도는 상향 3~5°로 하며 현장상황에 따라 수평배수공 설치를 증감할 수 있다.
5. 본 공법은 제한된 지반조사 자료를 이용하여 결정된 것이므로, 시공시 현장 지반조건 및 지층상태 등에 따라 감독원의 승인하에 보강길이, 개소의 증감 및 적절한 타공법으로 변경이 가능하다.
6. 시공시 암반비탈면의 풍화가 빠르게 진행되는 경우에는, 비탈면의 보호가 필요하므로 감독원의 승인하에 현장 지반조건 및 암질상태에 적합한 암반비탈면 보호공법을 적용하여야 한다.
7. 시공시 설계 조건과 상이할 경우 감독자(감리원)과 협의하여 시공하도록 하여야 한다.

경상북도	사 업 명	울릉도 일주도로2 건설공사	△					위치정보		도 면 명	비탈면 보강 계획도(4)
	시설/공구		△					축 척	S=NONE		
대 림 산 업	건설분야	토 목	건설단계	실시설계	△					도면번호	C0030101-005	편철번호	3.005
					⚠	2015.12.	실시설계 준공	김 성 호	노 정 훈	유 기 현			
					개정번호	날짜	개 정 내 용	과업책임자	분야별책임자	설계자			

적용표준 GED-01-1104 V1.5

비탈면 보강 상세도(1)

록볼트 상세도

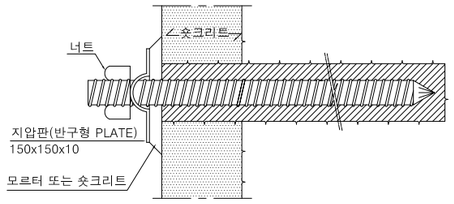

일반 모르터 충전 록볼트

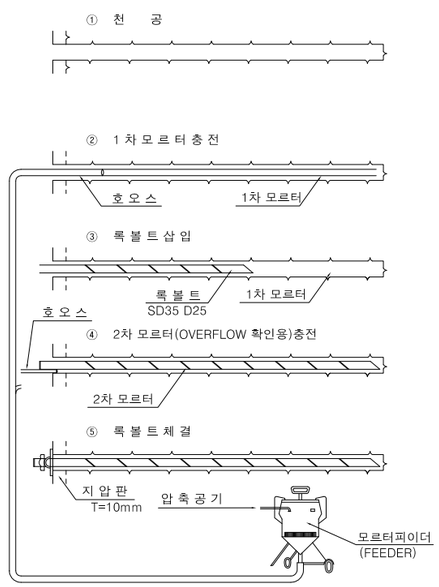

SOIL NAIL 상세도

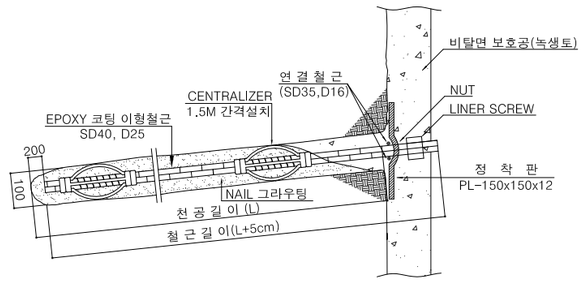

NAIL 상세도

평 면 도

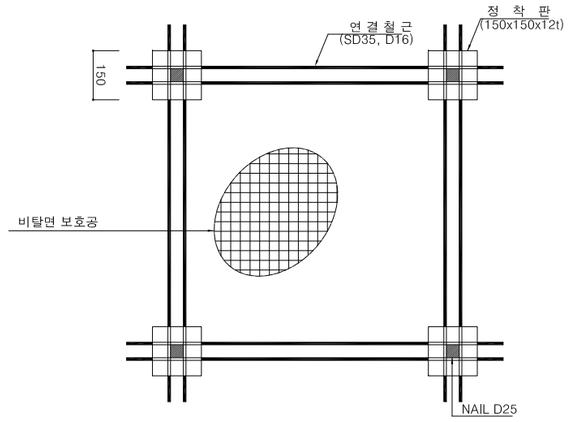

정 착 판

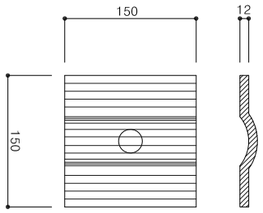

CENTRALIZER

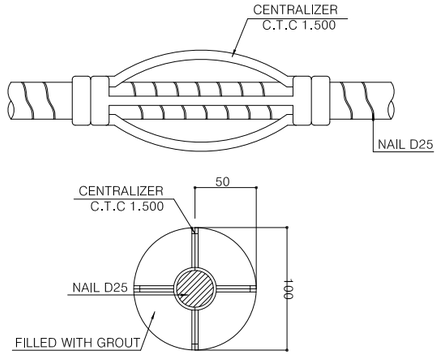

수평배수공 상세도

배수공 설치도

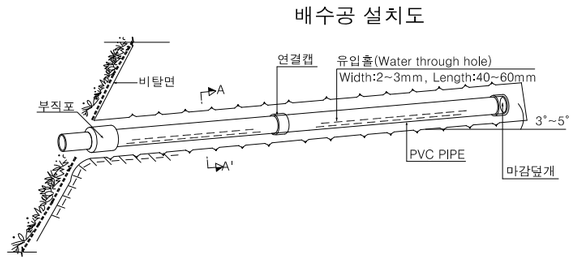

단면도(A-A')

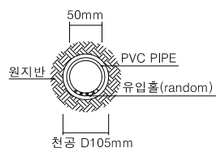

배수관상세도

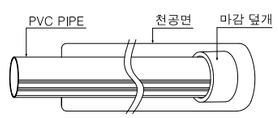

NUT



LINER SCREW

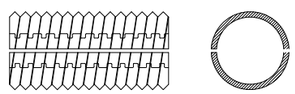

NOTE

1. 굴착단면의 크기, 지반조건 및 용수상태에 따라 그 길이 및 종류를 선택적으로 사용하고 설치시에는 막장별 사용갯수, 번호, 길이, 천공직경, 시멘트 주입량등을 기록하여 철저한 관리가 되도록 한다.
2. 록볼트 품질관리 시험은 시방규정에 의하여 철저히 시행하여야 하며, ROCK BOLT는 SHOTCRETE 경화후 가능한 빠른 시기에 시공하며, 설치시기는 굴착면으로부터 2~3막장을 넘지 않도록 한다.
3. 록볼트는 시멘트 모르터르식을 적용하며, 전면 접착식이어야 하며, 재질은 SD 35 이상으로 하며 직경은 25mm, 천공경은 38mm를 원칙으로 한다.
4. ROCK BOLT는 충분한 정착력을 갖도록 조임을 충분히 하고 천공내는 충진이 완벽하게 되도록 하며 충진 상태는 감독자/감리원의 확인을 득해야 한다.
5. 설계 천공깊이는 정확하게 시공하며 ROCK BOLT 체결 후 돌출부위가 3cm이상 발생하지 않도록 하며, 천공은 굴착면에 직각되도록 천공하고 ROCK BOLT 삽입전 공내청소를 깨끗이 한다.
6. 시공법은 SYSTEM BOLTING을 원칙으로 하고 인발시험시 변위가 큰 경우 추가 시공하며, ROCK BOLT 시공완료후 전반적인 시공상태 점검 후 SHOTCRETE 를 타설한다.
7. 용수가 다소 있을 경우에는 레진형의 시공이 가능하나 반드시 공경이 규격과 일치하여야 한다.
8. BOLT 삽입은 오가잭크햄머와 트리프터 등을 이용하여 1,000RPM이상으로 20~30초간 회전하면서 삽입한다.
9. 시멘트 모르터 형식은 모르터 피이더를 사용하여 충진하고 모래는 2MM 이하로 입도분포가 좋아야 한다.
   또한 잭크햄머등을 사용하여 볼트를 삽입할 수 있다.
   단, W/C 및 첨가제는 감독자/감리원의 승인하에 실험으로 결정해야 한다.

시멘트 종류	배 합 비		W/C
	시 멘 트	모 래	
보통 시멘트	1	1	40 ~ 50

NOTE

1. PLATE와 연결철근과의 이음은 충분한 강도가 나오도록 용접하여 띠장의 역할을 할 수 있도록 한다.
2. 현장여건에 따라 보강재의 간격및길이를 변경할 경우 반드시 비탈면안정 검토를 수행한 후 감독원의 승인을 득하여야 한다.

NOTE

본 표준도에 제시된 제품(공법)은 실시설계 당시 공사비 기초금액산출을 위해 장정 제시된 도면이므로 시공전 실시설계 당시의 검토자료등과 상호 비교·검토하여 발주청(감리원)과 사전협의 후 재질, 규격, 성능 등이 동등 이상의 제품(공법)으로 변경 적용할 수 있다.

경상북도	사 업 명	울릉도 일주도로2 건설공사		△					위치정보		도 면 명	비탈면 보강 상세도(1)
대 림 산 업	시설/공구			△					축 척	S=NONE		
	건설분야	토 목	건설단계 실시설계	△					도면번호	C0030101-006	편철번호	3.006
				⚠	2015.12.	실시설계 준공	김 성 호	노 정 훈	유 기 현			
				개정번호	날짜	개 정 내 용	과업책임자	분야별책임자	설계자			

적용표준 GED-01-1104 V1.5

비탈면 보강 상세도(2)

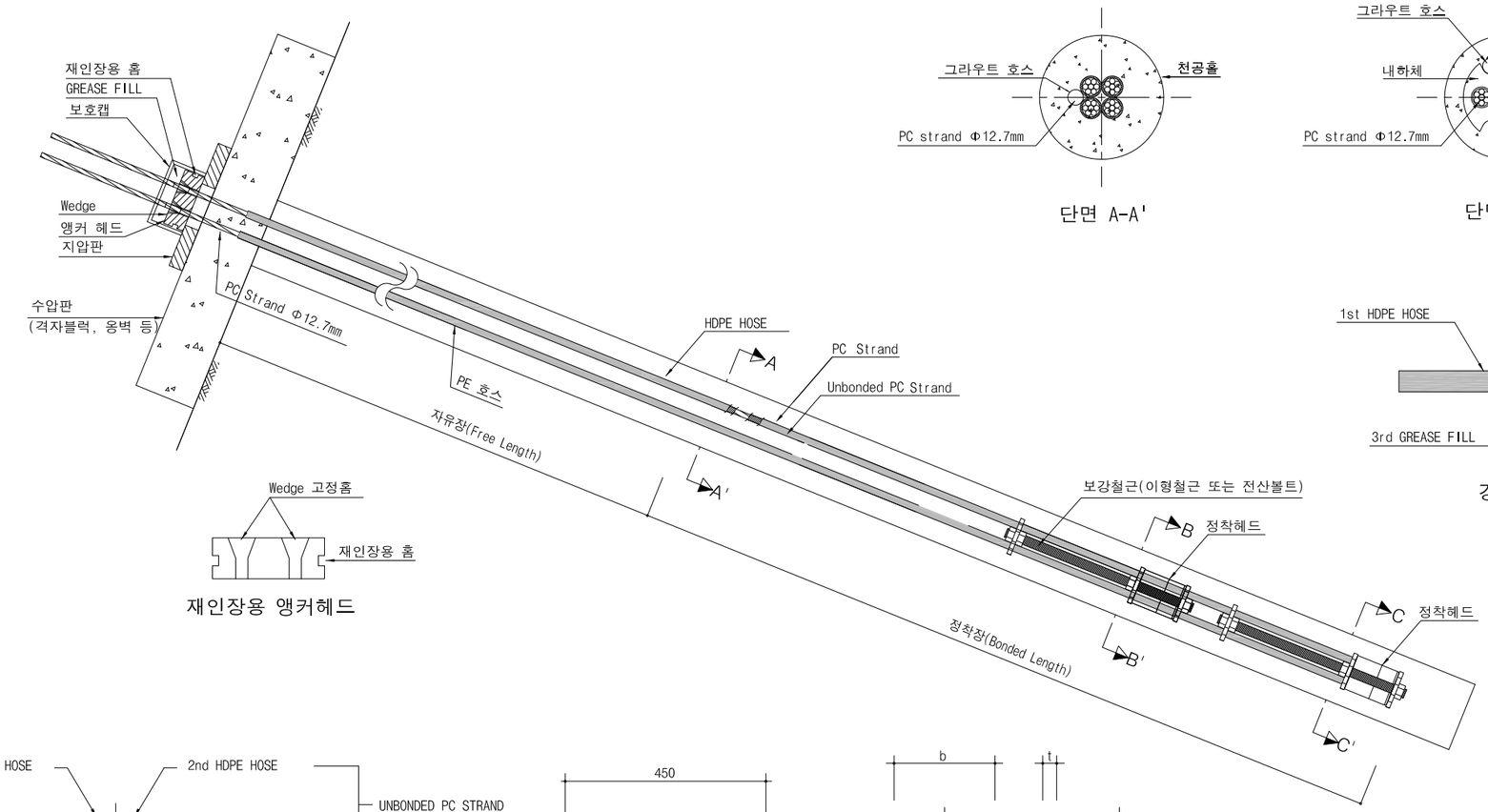

단면 A-A'

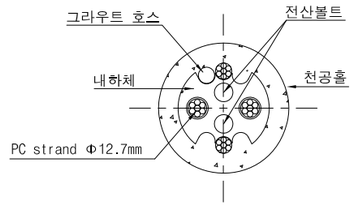

단면 B-B'

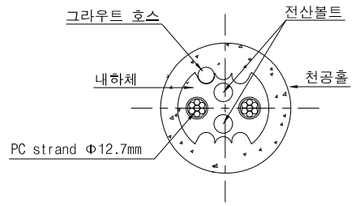

단면 C-C'

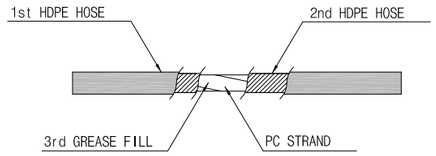

강연선 (12.7mm)

재인장용 앵커헤드

시공순서

1) 비탈면 절취
2) 앵커공 천공
3) 앵커체 삽입
4) 그라우팅(W/C:45~50%)
5) 옹벽 설치 위치 면정리
6) 기대식옹벽 설치
7) 지압판 설치
8) 긴장정착 및 두부 정리

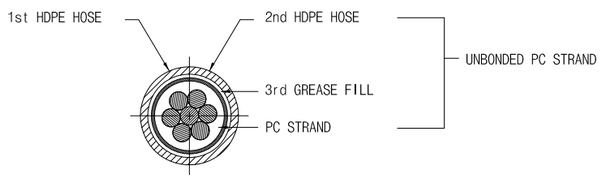

PC Strand Φ12.7mm

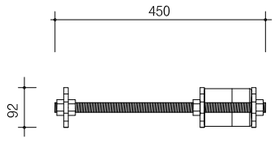

앵커 내하체

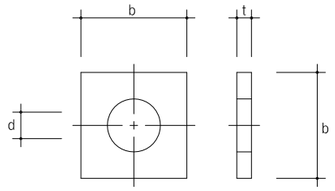

지 압 판

1. 지압판 규격	b(mm)	d(mm)	t(mm)
	300	80	30
2. 보강철근 규격	D(mm)	L(mm)	
	22	2,000	
3. PC 강연선 규격	D(mm)	EA	
	12.7	4.0	

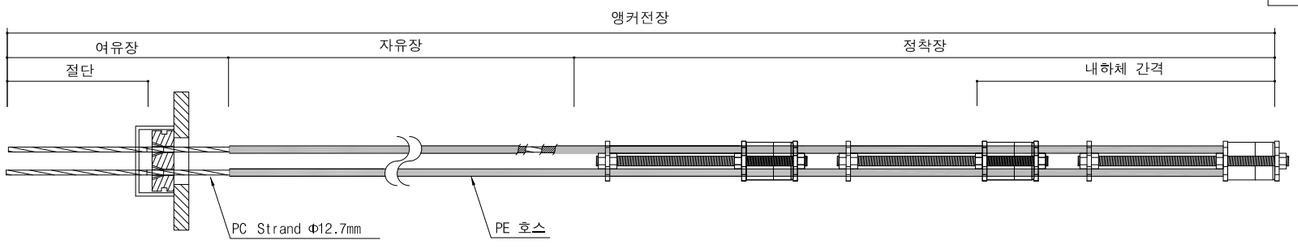

NOTE

1. 사용 인장재는 KS D 7002 및 KS D 3505 규격에 적합한 12.7mm PC Strand를 사용한다.
2. 앵커체는 자재의 품질이 확인된 KS품질 이상의 앵커체를 사용하여야 한다.
3. 그라우트는 KS L 5201에 규정된 보통 포틀랜드 시멘트 또는 조강 시멘트를 사용한다.
4. 앵커체의 보관 및 이동시 충격을 피하고, 다른 이물질이 묻지 않도록 철저한 관리를 한다.
5. 현장에서 앵커시공은 시방서의 기준에 따라 철저한 관리시공을 실시한다.
6. 앵커 시공시 인발시험 및 인장시험을 수행하여 앵커력 확보에 문제가 없는지 판단한다.

경상북도	사 업 명	울릉도 일주도로2 건설공사		△						위치정보		도 면 명	비탈면 보강 상세도(2)
	시설/공구			△						축 척	S=NONE		
대 림 산 업	건설분야	토 목	건설단계	실시설계	⚠	2015.12.	실시설계 준공	김 성 호	노 정 훈	유 기 현	도면번호	C0030101-007	편철번호	3.007
					개정번호	날짜	개 정 내 용	과업책임자	분야별책임자	설계자				

적용표준 GED-01-1104 V1.5

비탈면 보강 상세도(3)

표준단면도

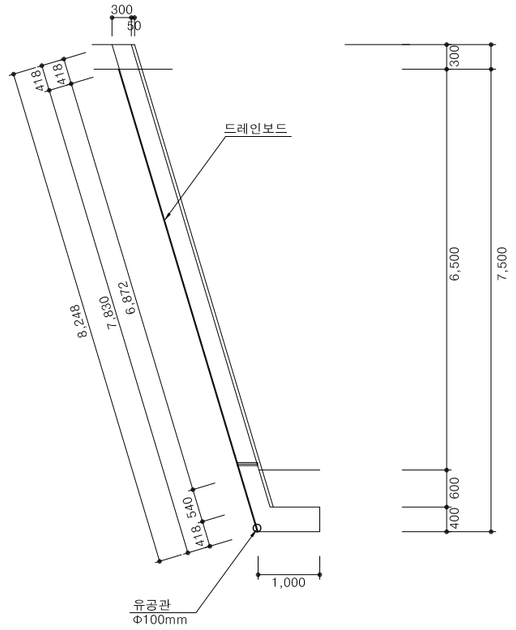

철근단면도(경사)

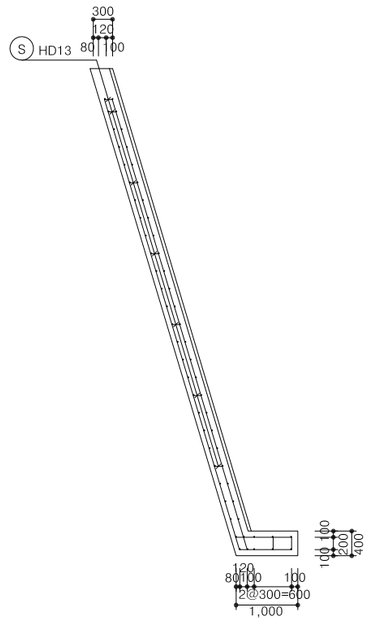

구체(수직)

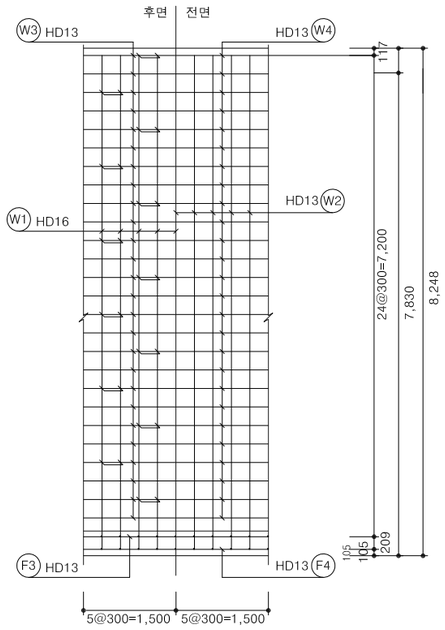

신축이음

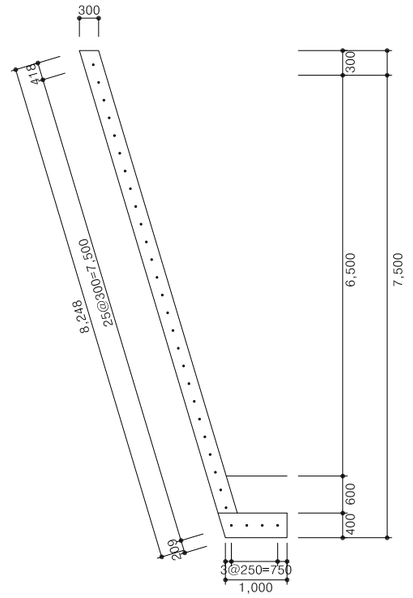

재료표(m당, H=7.5m)

명 칭	위 치	규 격	단위	수 량	비 고
레미콘	구 체	25-35-15	m^3	2.350	0.3m^3/m^2
	기 초	25-35-15	m^3	0.428	
	버 림	25-18-08	m^3	0.100	
	소 계	25-35-15	m^3	2.880	
드레인보드		T=0.98cm	m^2	3.300	굴착면의 40%
유공관		Φ100mm	m	1.000	
신축이음	신축이음	20m당 1개소	m^2	0.139	
	신축이음	20m당 1개소	m	0.447	
	다웰바	20m당 1개소	EA	1.500	
보강철망	용접철망	#8 100×100	m^2	1.300	

저판

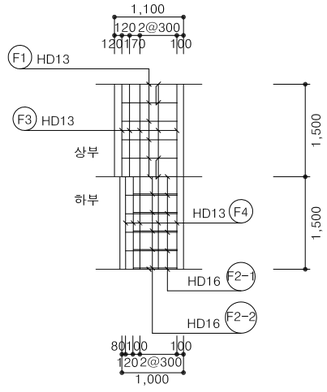

철근집계표(m당)

TYPE "A" / TYPE "B" / TYPE "C"

번호	직경	형태	갯수	치수(m) A	치수(m) B	치수(m) J	길이(m)	단위중량(kg/m)	총중량(ton)	비 고
구체 W1	HD16	A	4.000	8.009	0.250		8.259	1.560	0.052	ADD 3%
구체 W2	HD13	A	4.000	8.009	0.250		8.259	0.995	0.033	
구체 W3	HD13	C	26.000	1.000		0.400/8m	1.050	0.995	0.027	
구체 W4	HD13	C	26.000	1.000		0.400/8m	1.050	0.995	0.027	
구체 S	HD13	B	14.000	0.120	0.100		0.320	0.995	0.004	
구체 소 계									0.143	0.147
기초 F1	HD13	B	4.000	0.910	0.200		1.310	0.995	0.005	
기초 F2-1	HD16	A	4.000	0.550	0.850		1.400	1.560	0.009	
기초 F2-2	HD16	A	4.000	0.550	0.720		1.270	1.560	0.008	
기초 F3	HD13	C	5.000	1.000		0.400/8m	1.050	0.995	0.005	
기초 F4	HD13	C	5.000	1.000		0.400/8m	1.050	0.995	0.005	
기초 FS	HD13	B	2.000	0.200	0.100		0.400	0.995	0.001	
기초 소 계									0.033	0.034
합계 총 계									0.176	0.181

경상북도	사 업 명	울릉도 일주도로2 건설공사		△					위치정보		도 면 명	비탈면 보강 상세도(3)
	시설/공구			△					축 척	S=NONE		
대 림 산 업	건설분야	토 목	건설단계 실시설계	△					도면번호	C0030101-008	편철번호	3.008
				⚠	2015.12.	실시설계 준공	김 성 호	노 정 훈	유 기 현			
				개정번호	날짜	개 정 내 용	과업책임자	분야별책임자	설계자			

적용표준 GED-01-1104 V1.5

비탈면 계측 계획도(1)

5지구

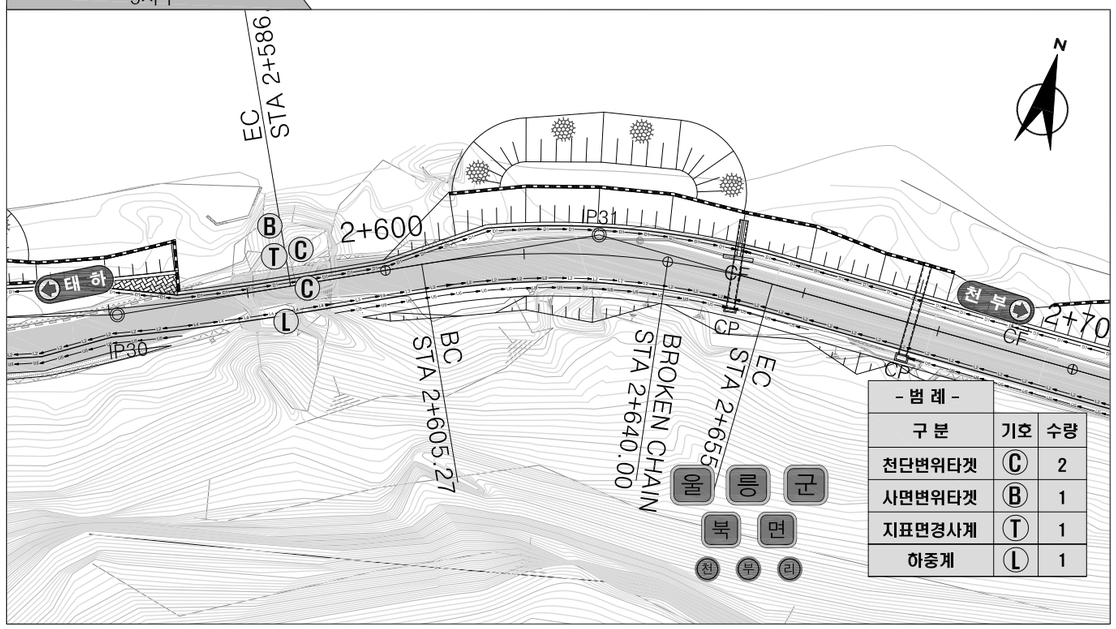

- 범 례 -		
구 분	기호	수량
천단변위타겟	Ⓒ	2
사면변위타겟	Ⓑ	1
지표면경사계	Ⓣ	1
하중계	Ⓛ	1

6지구-1

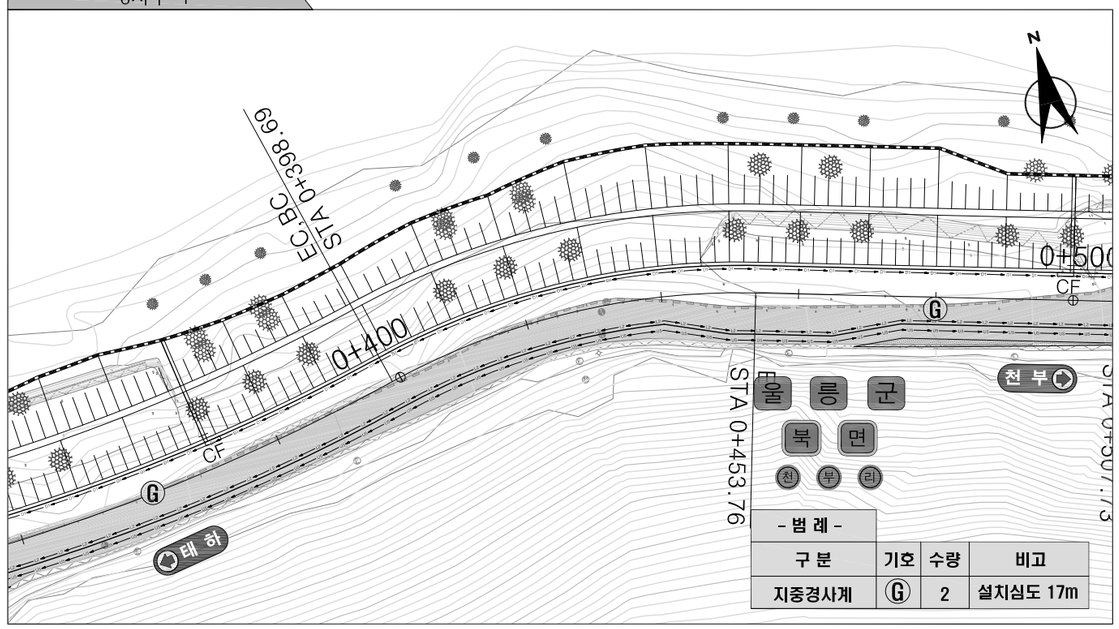

- 범 례 -			
구 분	기호	수량	비고
지중경사계	Ⓖ	2	설치심도 17m

6지구-2

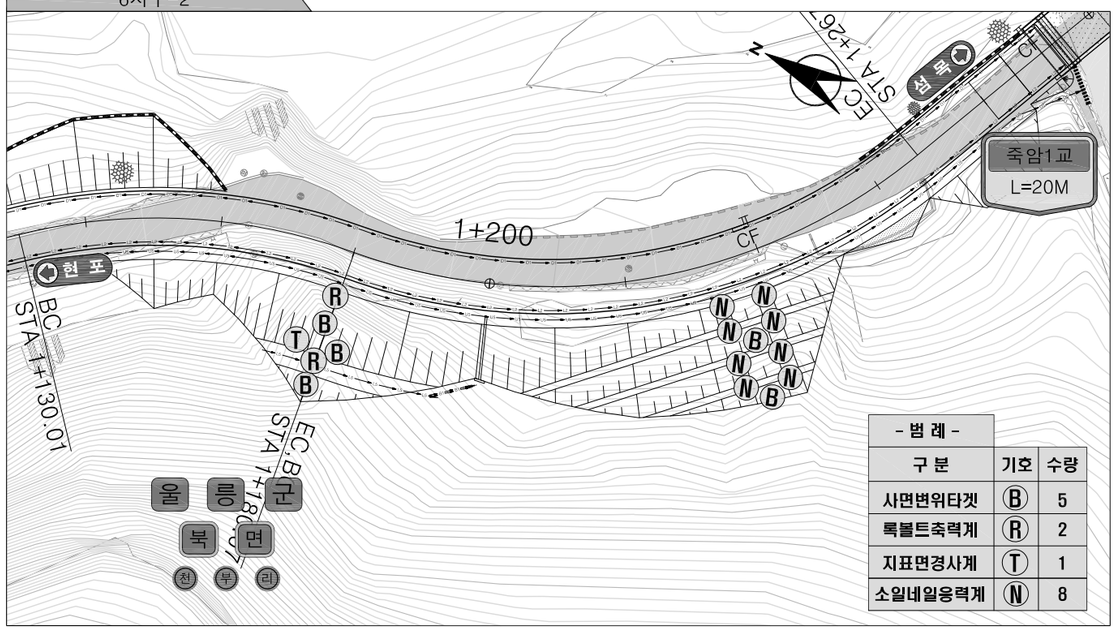

- 범 례 -		
구 분	기호	수량
사면변위타겟	Ⓑ	5
톡볼트축력계	Ⓡ	2
지표면경사계	Ⓣ	1
소일네일응력계	Ⓝ	8

터널확장구간(2)

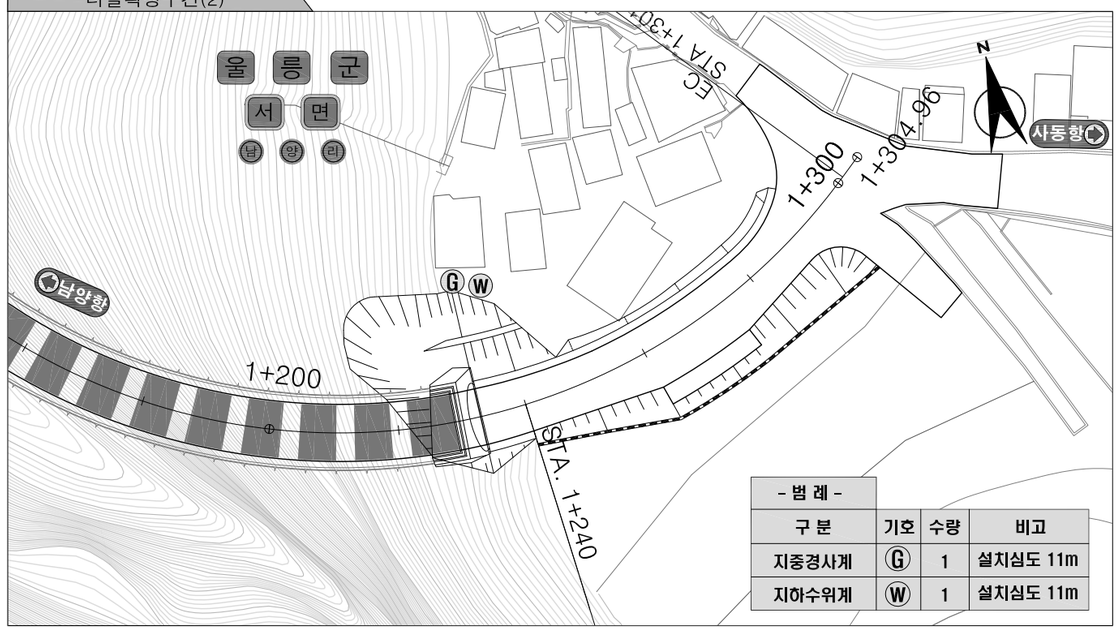

- 범 례 -			
구 분	기호	수량	비고
지중경사계	Ⓖ	1	설치심도 11m
지하수위계	Ⓦ	1	설치심도 11m

경상북도	사 업 명	울릉도 일주도로2 건설공사	△					위치정보		도 면 명	비탈면 계측 계획도(1)
	시설/공구		△					축 척	S=NONE		
대 림 산 업	건설분야	토 목 / 건설단계 / 실시설계	△					도면번호	C0030101-009	편철번호	3.009
			⚠	2015.12.	실시설계 준공	김 성 호	노 정 훈	유 기 현			
			개정번호	날짜	개 정 내 용	과업책임자	분야별책임자	설계자			

적용표준 GED-01-1104 V1.5

비탈면 계측 계획도(2)

5지구 (STA. 2+585.00)

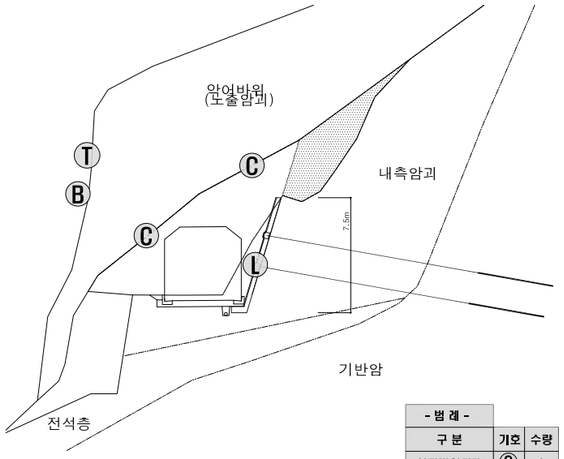

- 범 례 -

구 분	기호	수량
천단변위타겟	Ⓒ	2
사면변위타겟	Ⓑ	1
지표면경사계	Ⓣ	1
하중계	Ⓛ	1

6지구 (STA. 0+360.00, 0+480.00)

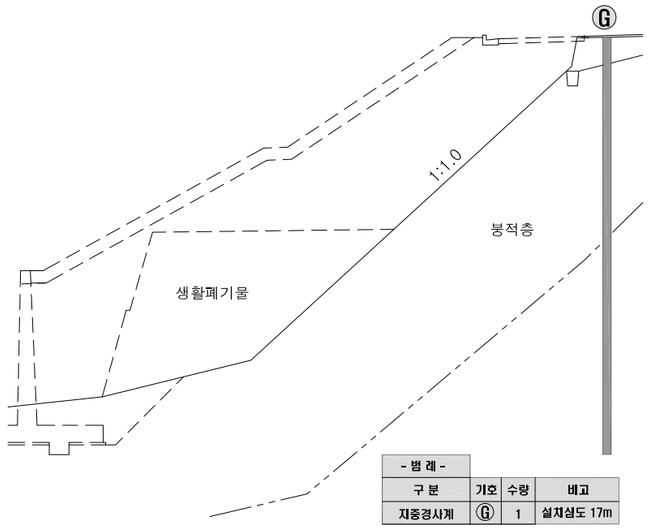

- 범 례 -

구 분	기호	수량	비고
지중경사계	Ⓖ	1	설치심도 17m

6지구 (STA. 1+180.00)

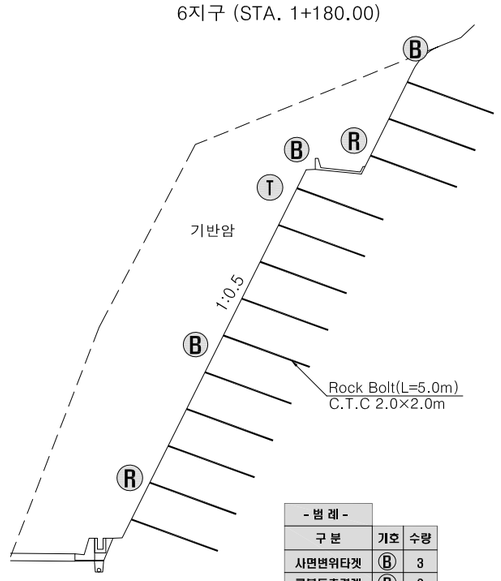

- 범 례 -

구 분	기호	수량
사면변위타겟	Ⓑ	3
록볼트축력계	Ⓡ	2
지표면경사계	Ⓣ	1

6지구 (STA. 1+240.00)

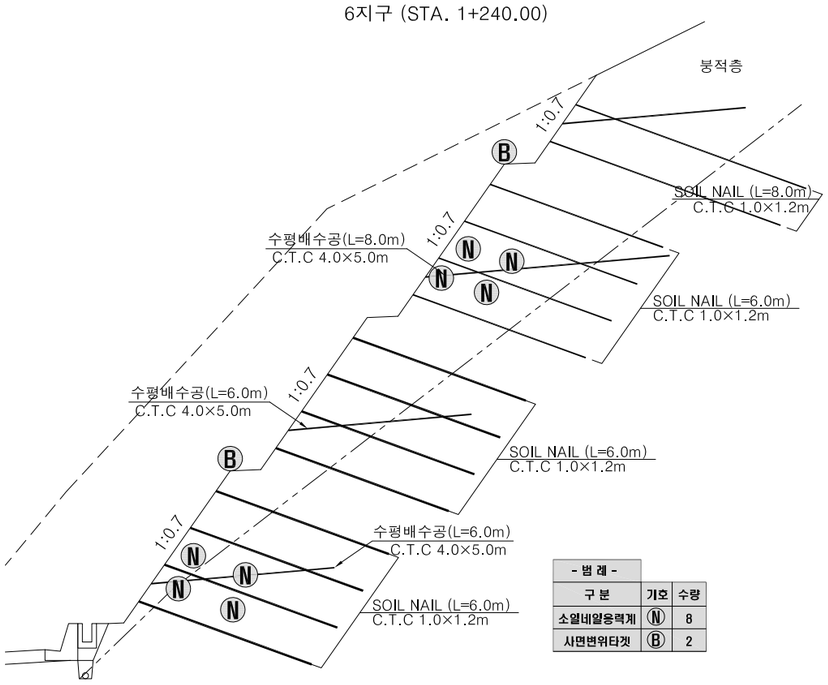

- 범 례 -

구 분	기호	수량
소일네일응력계	Ⓝ	8
사면변위타겟	Ⓑ	2

터널확장구간(2) (STA. 1+239.00)

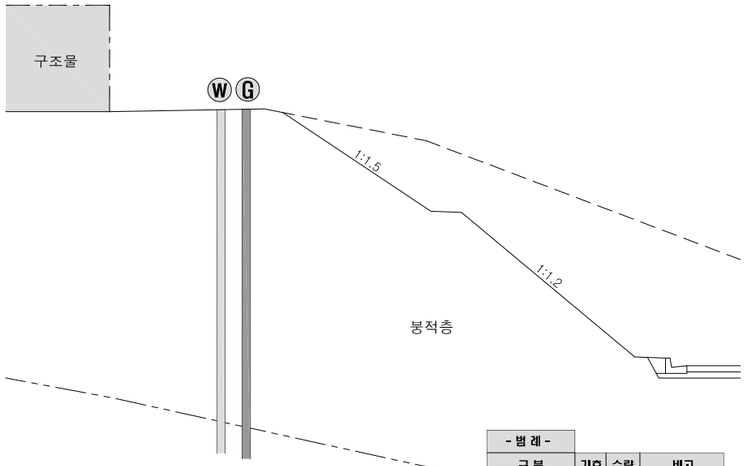

- 범 례 -

구 분	기호	수량	비고
지중경사계	Ⓖ	1	설치심도 11m
지하수위계	Ⓦ	1	설치심도 11m

비탈면 계측기 수량 집계표

5지구 수량집계표

구 분	천단변위계	사면변위계	지표면 경사계	하중계	소일네일응력계
악어바위구간	2개소	1개소	1개소	1개소	–
붕적층구간	–	2개소	–	–	8개소

6지구 수량집계표

구 분	지중경사계	사면변위계	지표면 경사계	록볼트축력계	소일네일응력계
생활폐기물	2개소	–	–	–	–
해안절벽구간	–	3개소	1개소	2개소	–
붕적층구간	–	2개소	–	–	8개소

터널확장구간(2) 수량집계표

구 분	지중경사계	지하수위계	–	–	–
서면2터널종점	1개소	1개소	–	–	–

NOTE

1. 계측항목과 계측기기는 계측의 목적, 상황의 변동, 붕괴유형, 현지조건 등을 충분히 검토한 후 적절히 결정하여야 하며 공사감독관과 협의하여 동등 이상의 항목, 위치로 변경할 수 있다.
2. 모든 계측기는 국가공인기관에 검교정을 받은 후 검교정 성적서를 제출하여야 한다.
3. 계측기는 지반변위의 측정을 목적으로 하며, 상부 자연사면이나 절토부의 인장균열 발생위치나 하부의 압축변형 발생위치에 붕괴지괴의 운동방향과 평행하게 설치하여야 한다.
4. 쌓기구간의 지중경사계는 보링공내에 경사계를 삽입하여 각 깊이에서의 수평 변위량을 계산하고 그 분포로 활동면의 위치를 파악할 수 있도록 정기적인 계측을 수행하여야 한다.
5. 모든 계측기기는 야외에 노출되므로 정상적인 기능을 유지하기 위해서 정기적인 점검, 정비가 필요하며, 주변환경의 정비 등에 대해서도 정기적인 유지관리가 이루어져야 한다.
6. 계측된 자료를 수집, 정리, 분석하고 향후 비탈면 유지관리 및 시공에 활용하여야 한다.
7. 모든 계측기는 파손되지 않도록 충분히 보호되도록 하여야 한다.

경상북도	사 업 명	울릉도 일주도로2 건설공사	△					위치정보		도 면 명	비탈면 계측 계획도(2)
	시설/공구		△					축 척	S=NONE		
대 림 산 업	건설분야	토 목 / 건설단계 / 실시설계	△					도면번호	C0030101-010	편철번호	3.010
			⚠	2015.12.	실시설계 준공	김 성 호	노 정 훈	유 기 현			
			개정번호	날짜	개 정 내 용	과업책임자	분야별책임자	설계자			

적용표준 GED-01-1104 V1.5

비탈면 계측 계획도(3)

지중경사계

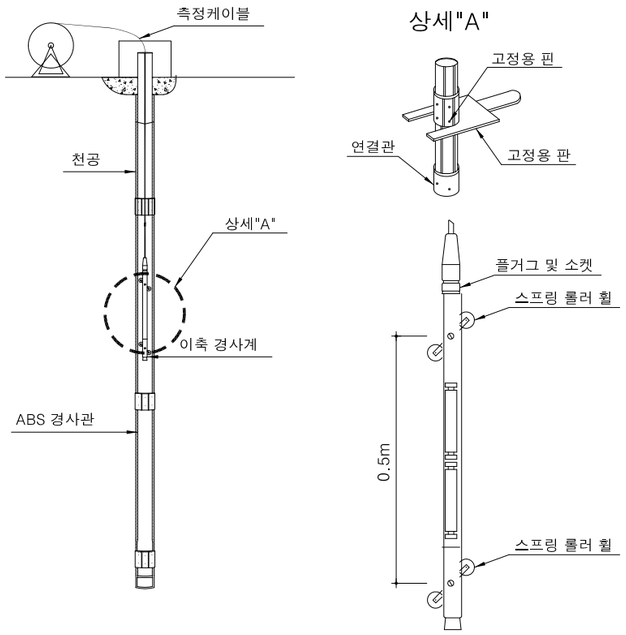

지하수위계

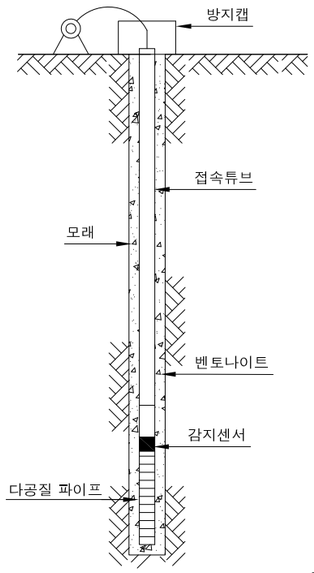

지표면경사계

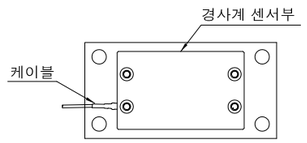

하중계

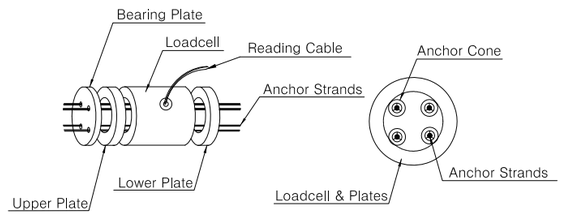

사면변위타겟 및 천단변위타겟

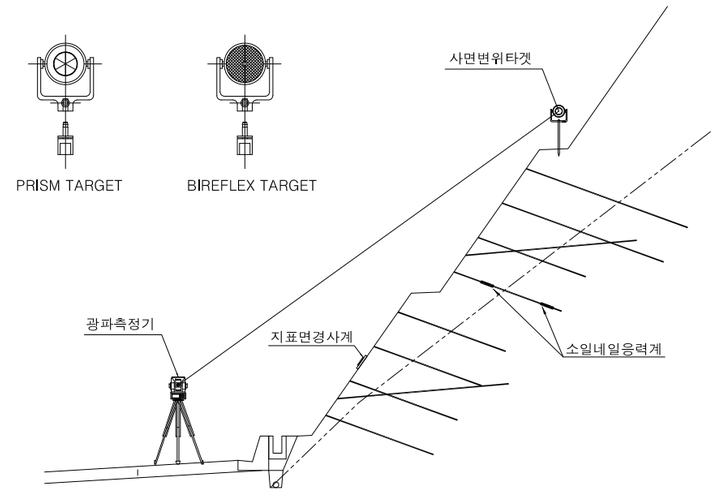

록볼트축력계

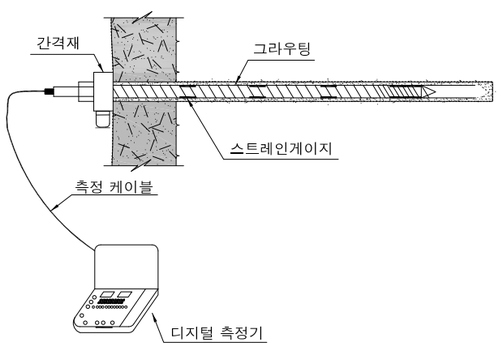

소일네일응력계

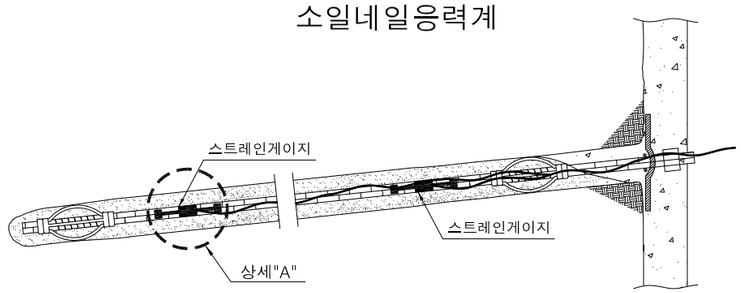

상세"A"

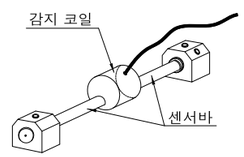

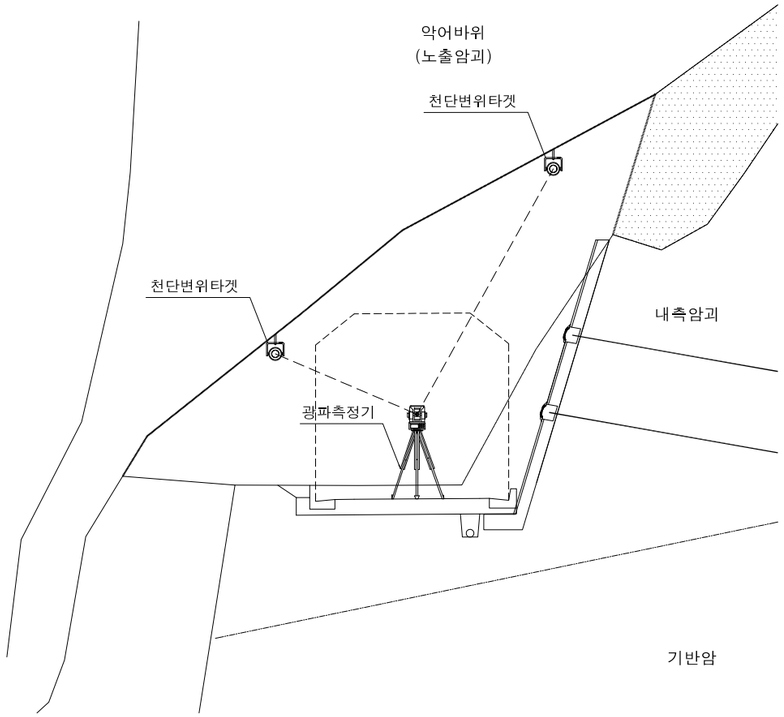

경상북도	사 업 명	울릉도 일주도로2 건설공사		△						위치정보		도 면 명	비탈면 계측 계획도(3)
	시설/공구			△						축 척	S=NONE		
대 림 산 업	건설분야	토 목	건설단계	실시설계	⚠	2015.12.	실시설계 준공	김 성 호	노 정 훈	유 기 현	도면번호	C0030101-011	편철번호	3.011
					개정번호	날짜	개 정 내 용	과업책임자	분야별책임자	설계자				

적용표준 GED-01-1104 V1.5

비탈면돌붙임 전개도(1)

석 축 (5지구)

① STA.0+584.00 ~ STA.0+590.00

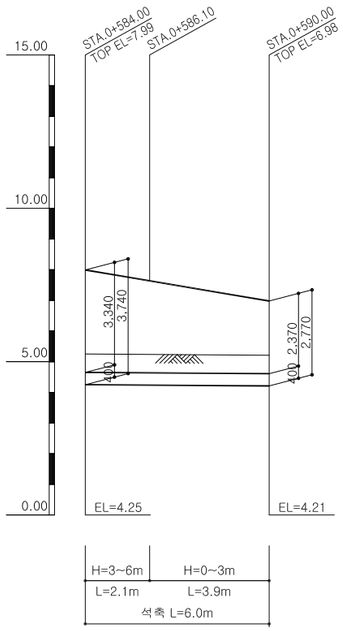

② STA.0+760.00 ~ STA.0+800.00

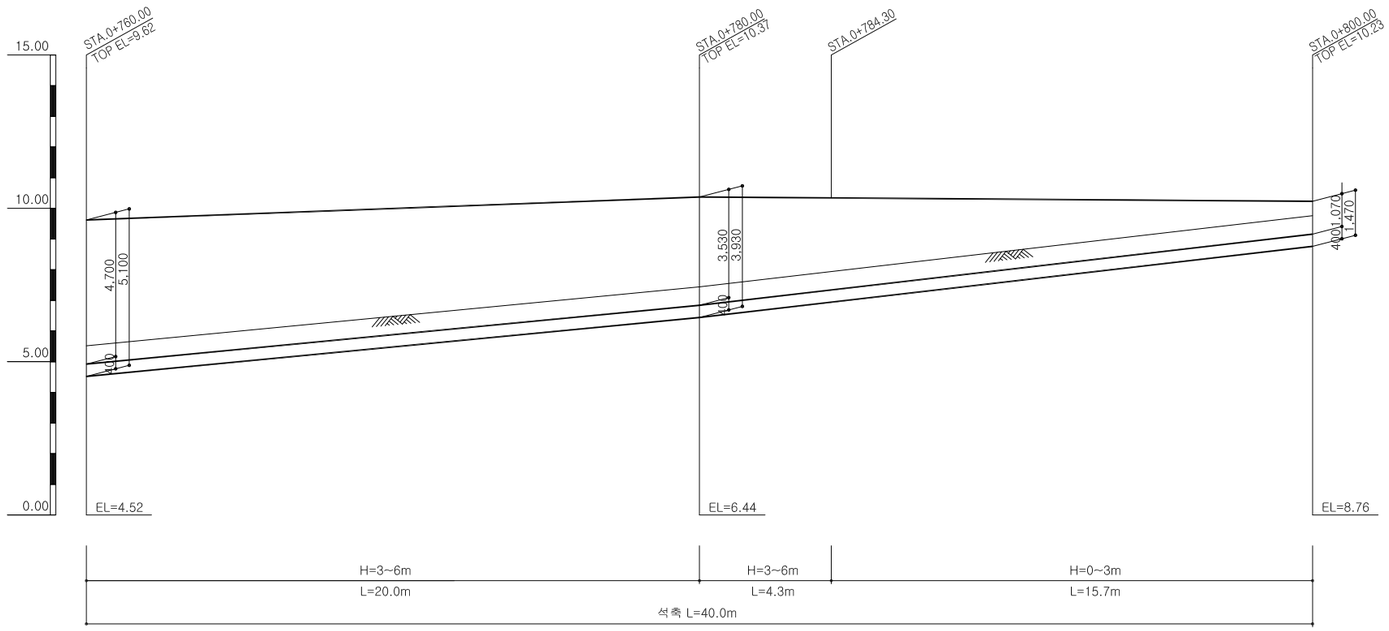

③ STA.1+960.00 ~ STA.2+000.00

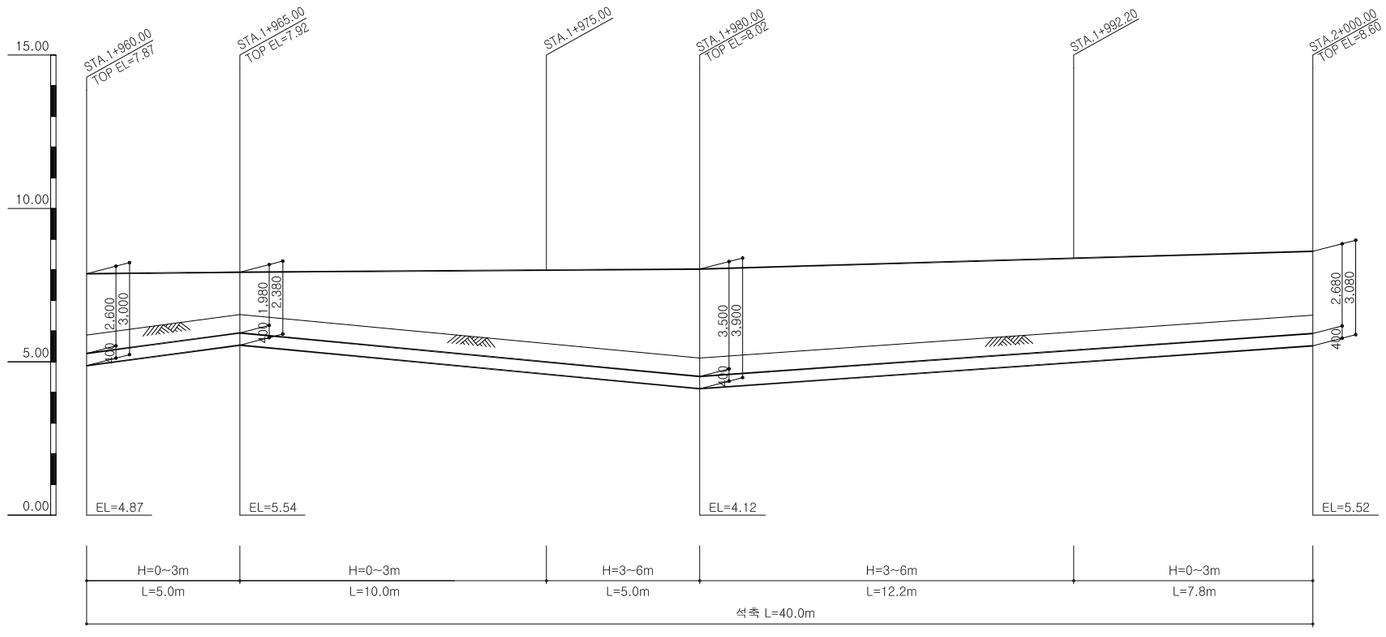

경상북도	사 업 명	울릉도 일주도로2 건설공사	△					위치정보		도 면 명	비탈면돌붙임 전개도(1) 석 축 (5지구)
	시설/공구		△					축 척	1 : 100		
대 림 산 업	건설분야	토 목 / 건설단계 / 실시설계	⚠	2015.12.	실시설계 준공	김 성 호	노 정 훈	박 시 철	도면번호	C0039901-001	편철번호	3.012
			개정번호	날짜	개 정 내 용	과업책임자	분야별책임자	설계자				

적용표준 GED-01-1104 V1.5

비탈면돌붙임 전개도(2)

석 축 (6지구)

① STA.0+043.00 ~ STA.0+090.00

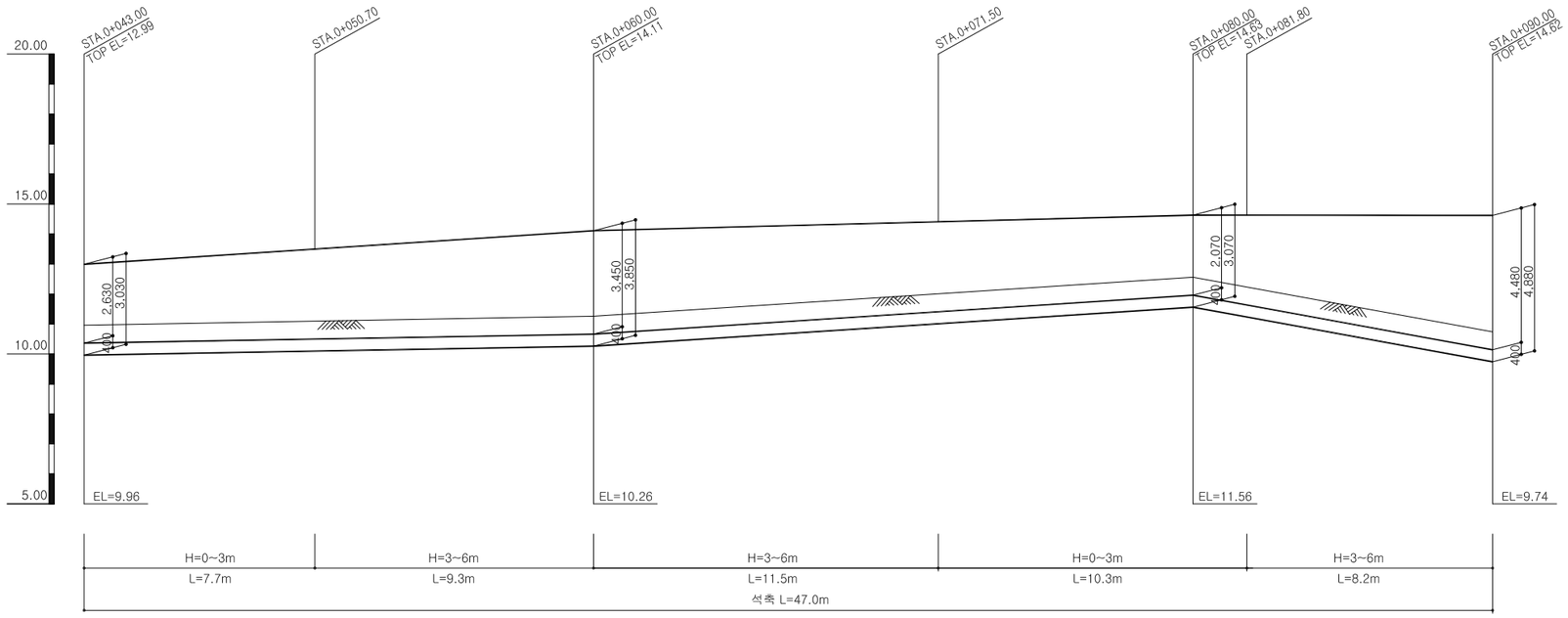

② STA.0+140.00 ~ STA.0+200.00

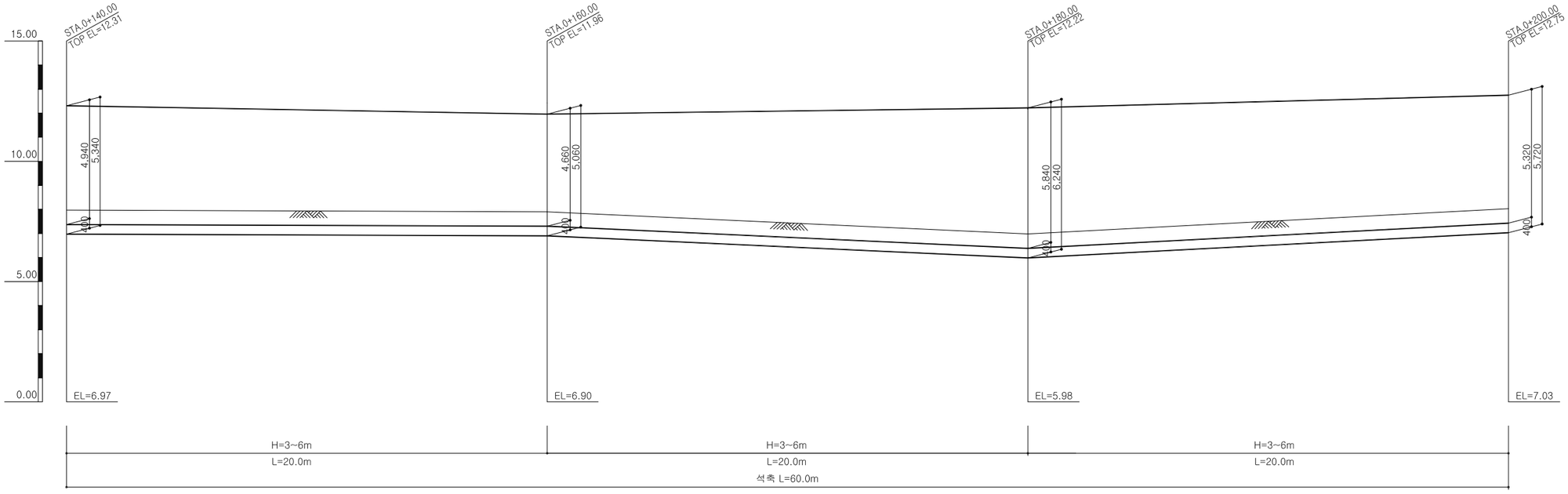

경상북도	사 업 명	울릉도 일주도로2 건설공사		△					위치정보	
	시설/공구			△					축 척	1 : 100
대 림 산 업	건설분야	토 목	건설단계 실시설계	△	2015.12.	실시설계 준공	김 성 호	노 정 훈	박 시 철	도면번호 C0039901-002
				개정번호	날짜	개 정 내 용	과업책임자	분야별책임자	설계자	편철번호 3.013

도 면 명: 비탈면돌붙임 전개도(2) 석 축 (6지구)

적용표준 GED-01-1104 V1.5

비탈면돌붙임 전개도(3)

석 축 (6지구)

③ STA.0+800.00 ~ STA.0+840.00

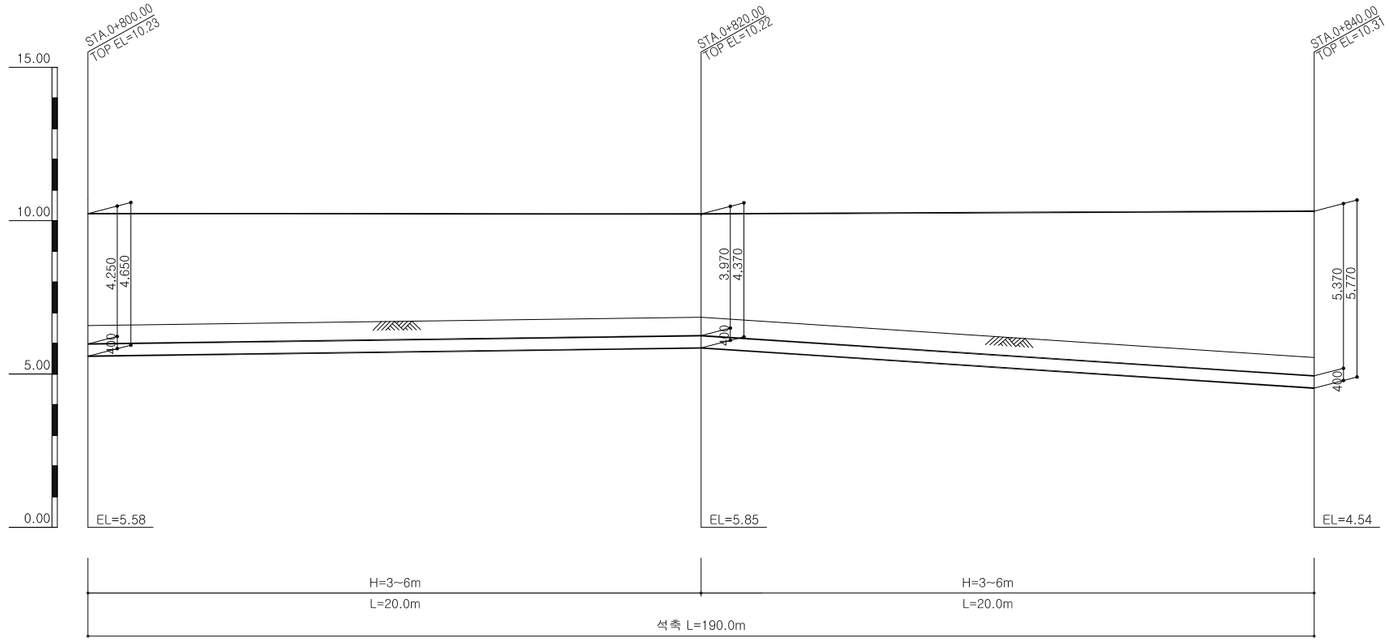

④ STA.0+840.00 ~ STA.0+900.00

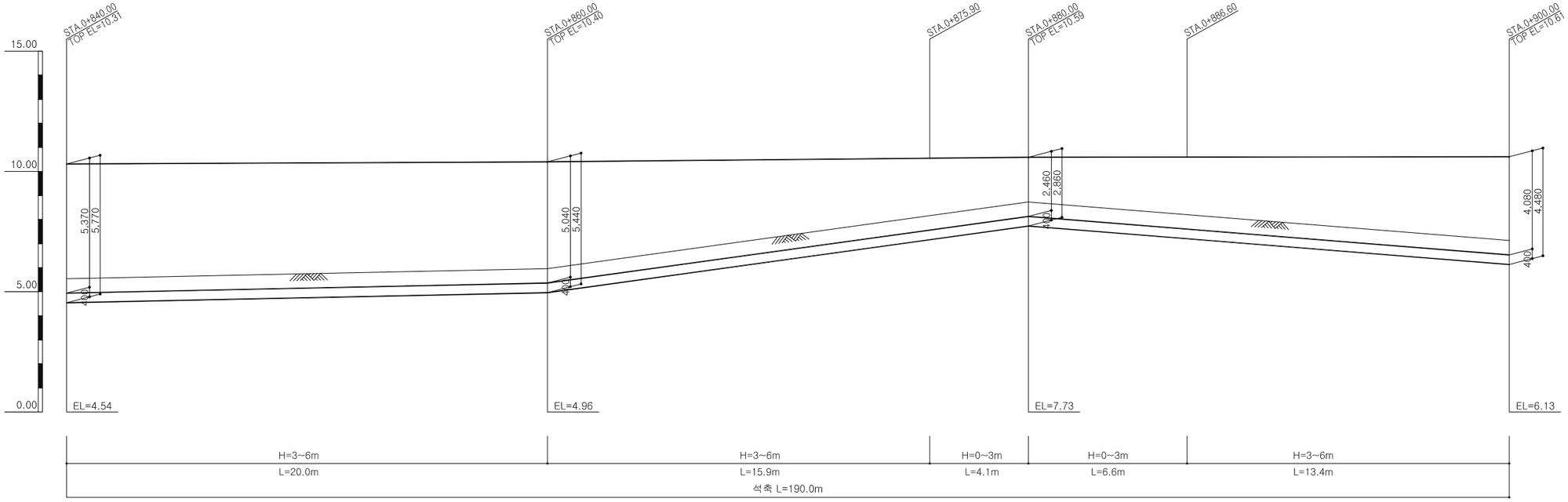

경상북도	사 업 명	울릉도 일주도로2 건설공사		△						위치정보		도 면 명	비탈면돌붙임 전개도(3) 석 축 (6지구)
	시설/공구			△						축 척	1 : 100		
대 림 산 업	건설분야	토 목	건설단계 실시설계	△	2015.12.	실시설계 준공	김 성 호	노 정 훈	박 시 철	도면번호	C0039901-003	편철번호	3.014
				개정번호	날짜	개 정 내 용	과업책임자	분야별책임자	설계자				

적용표준 GED-01-1104 V1.5

비탈면돌붙임 전개도(4)

석 축 (6지구)

④ STA.0+900.00 ~ STA.0+980.00

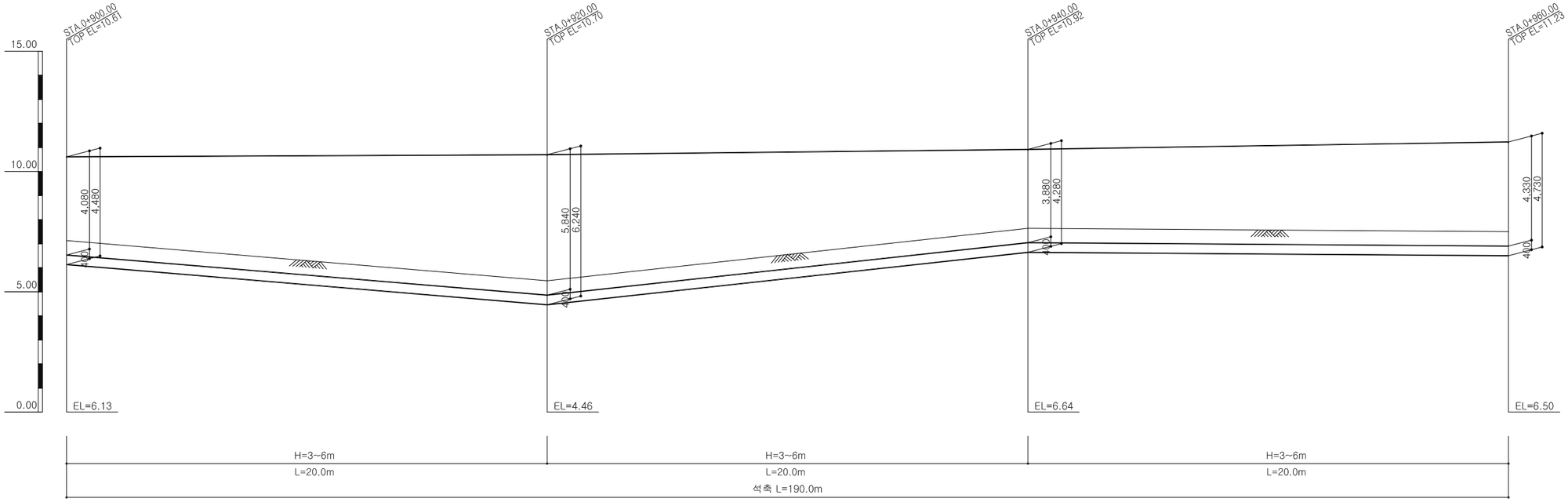

④ STA.0+960.00 ~ STA.0+980.00

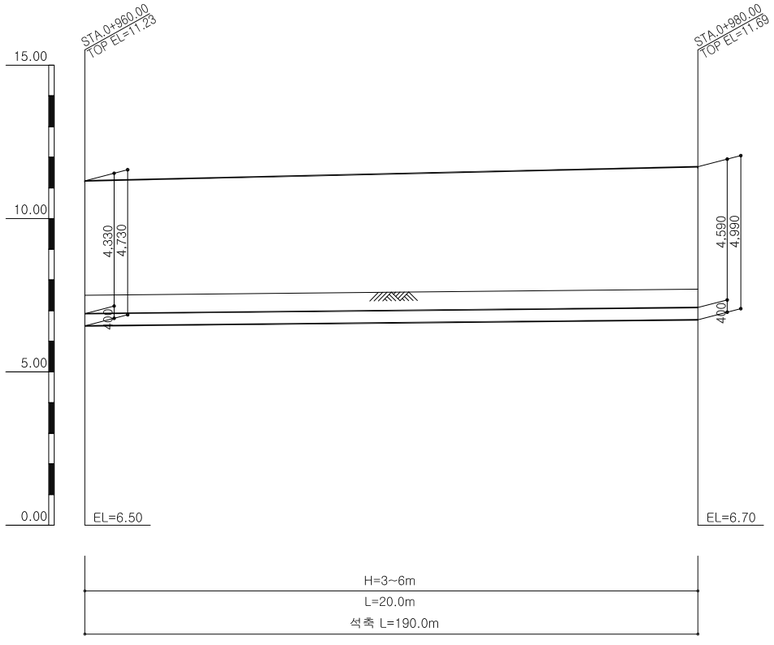

경상북도	사 업 명	울릉도 일주도로2 건설공사		△						위치정보		도 면 명	비탈면돌붙임 전개도(4) 석 축 (6지구)
	시설/공구			△						축 척	1 : 100		
대 림 산 업	건설분야	토 목	건설단계 실시설계	△	2015.12.	실시설계 준공	김 성 호	노 정 훈	박 시 철	도면번호	C0039901-004	편철번호	3.015
				개정번호	날짜	개 정 내 용	과업책임자	분야별책임자	설계자				

적용표준 GED-01-1104 V1.5

비탈면돌붙임 전개도(5)

자 연 석 (5지구)

① STA.1+182.00 ~ STA.1+210.00

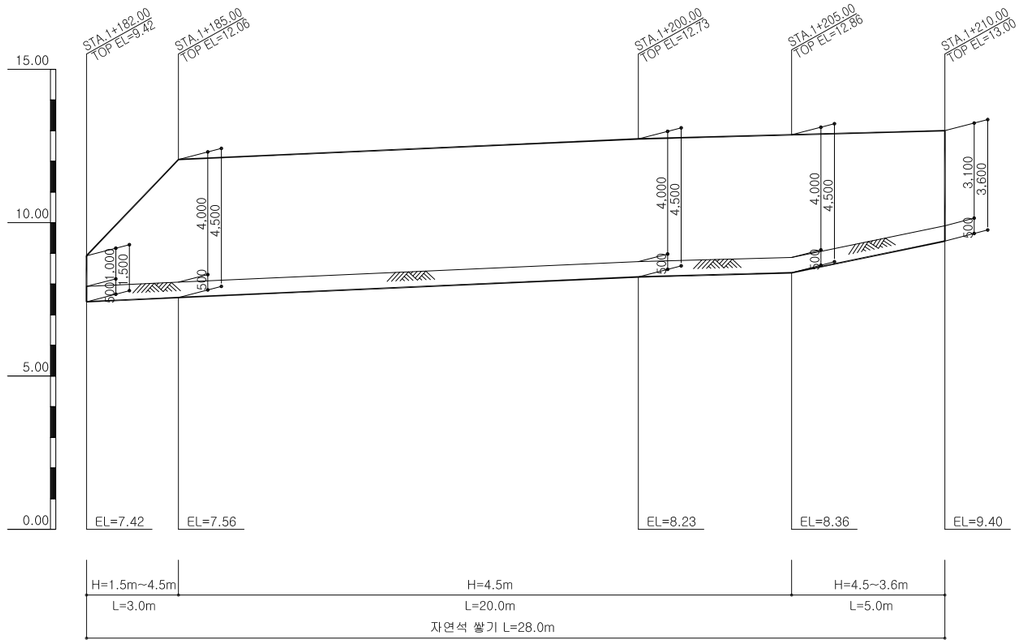

② STA.1+217.00 ~ STA.1+255.00

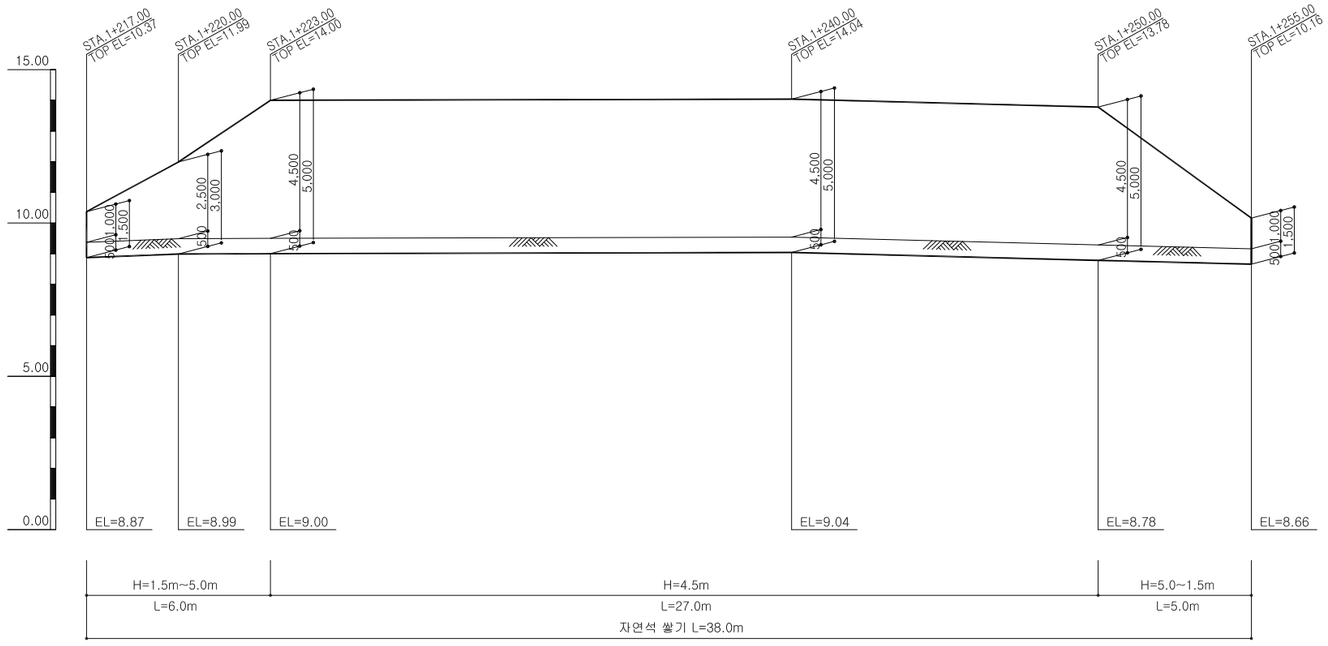

경상북도	사 업 명	울릉도 일주도로2 건설공사		△					위치정보		도 면 명	비탈면돌붙임 전개도(5) 자 연 석 (5지구)
	시설/공구			△					축 척	1 : 100		
대 림 산 업	건설분야	토 목	건설단계 실시설계	⚠	2015.12.	실시설계 준공	김 성 호	노 정 훈	박 시 철	도면번호	C0039901-005	편철번호	3.016
				개정번호	날짜	개 정 내 용	과업책임자	분야별책임자	설계자				

적용표준 GED-01-1104 V1.5

비탈면돌붙임 상세도(1)

석 축

찰 쌓 기

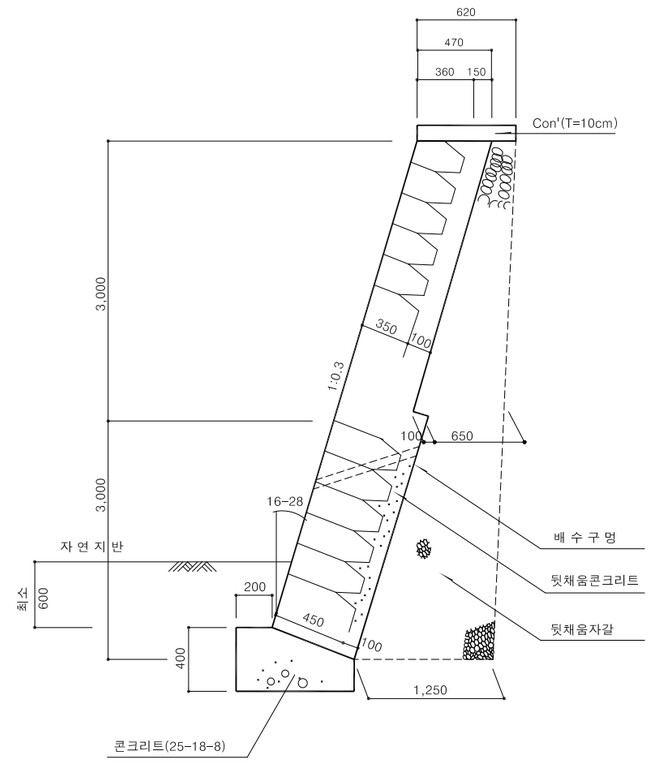

0.0M- 3.0M

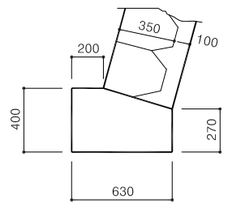

3.0M- 6.0 M

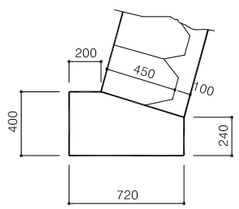

단 위 수 량 표

(1 M^2 개)

구 분	규 격	단위	수 량		비 고
			0-3M	3-6M	
깬 잡 석		M^2	1.00	1.00	M^2 당
뒷채움 콘크리트	25-16-8	M^3	0.16	0.20	"
뒷채움자갈		"	0.45	0.95	"
이음몰탈	1:3	"	0.009	0.009	"
기초콘크리트	25-18-8	"	0.224	0.246	M 당
기초거푸집	6 회	M^2	0.67	0.64	

주; 메붙임의 경우 뒷채움 콘크리트 대신 뒷채움 자갈을 사용한다
배수관(P.V.C) Ø50 L=70CM,0.5개/m^2

경상북도	사 업 명	울릉도 일주도로2 건설공사	△					위치정보		도 면 명	비탈면돌붙임 상세도(1) 석 축
	시설/공구		△					축 척	NONE		
대 림 산 업	건설분야	토 목 / 건설단계 / 실시설계	△					도면번호	C0039901-006	편철번호	3.017
			⚠	2015.12.	실시설계 준공	김 성 호	노 정 훈	박 시 철			
			개정번호	날짜	개 정 내 용	과업책임자	분야별책임자	설계자			

적용표준 GED-01-1104 V1.5

울릉도 일주도로2 건설공사

비탈면돌붙임 상세도(2)

자 연 석

(H-1.50m)

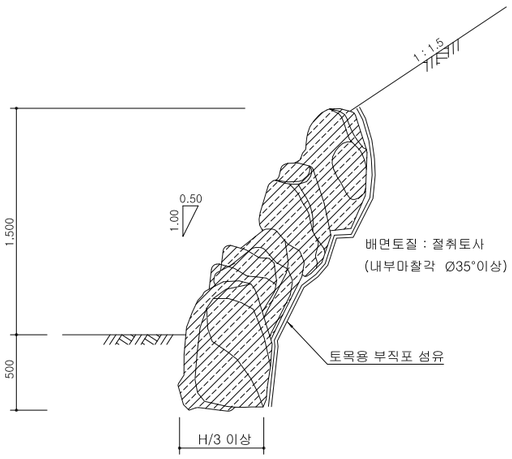

기초지반 지지력 6.0t/m²

(H-3.00m)

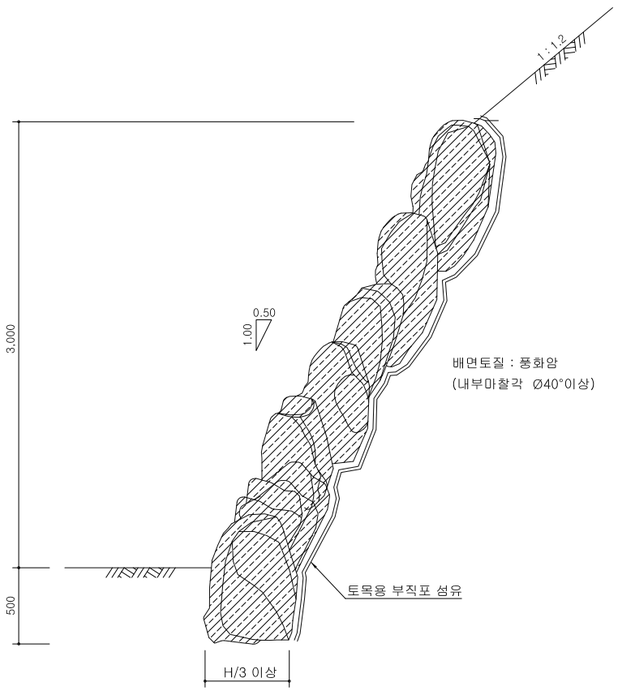

기초지반 지지력 10.0t/m²

(H-4.50m)

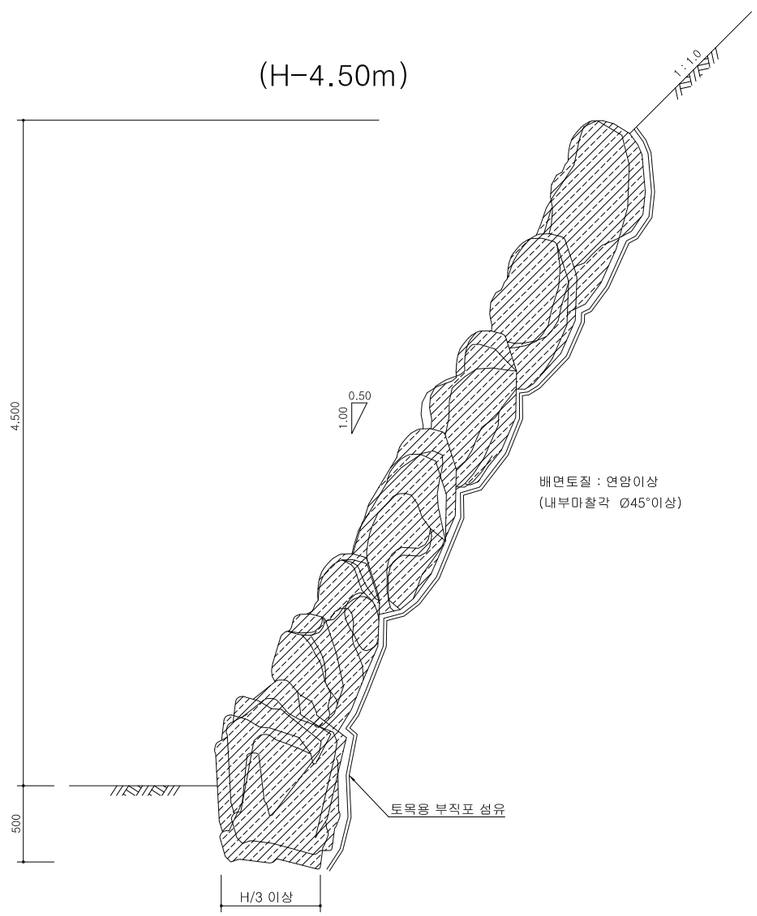

기초지반 지지력 15.0t/m²

정 면 도



수 량 표

(1m²당)

구 분	규 격	단위	수 량	비 고
파 쇄 암	80X80X80cm	ton	1.344	공극률 70% 적용 기초근입깊이 포함
조 경 석	40X60X50cm	ton	0.928	공극률 70% 적용 기초근입깊이 포함
토목용부직포섬유	인장강도 3.5t/m 중량 300g/m²	m²	1.118	KS K 2630

* 주 기 *

* 주의사항
1. 재질은 암질비(R.Q.D)70%이상의 보통암 이상의 강도를 가진것 이어야 함.
2. 기초 파쇄암의 최고폭은 H/3로 하고 시공기면에서 50cm이상 근입 토록 시공하여야 함.
3. 쌓기 전면구배는 1:0.5이상을 유지하여야 함.
4. 아랫단과 윗단을 서로 엇갈리게 쌓아야 하며 골쌓기가 되지 않도록 하고 인접돌과 서로 맞물림(INTER-LOCKING)이 되도록 쌓아야 함.
5. 기초지반의 지지력이 요구 허용지지력 이상이 되는지를 확인하고 그렇지 않은 경우에는 설계변경 하여야 함.

경상북도	사 업 명	울릉도 일주도로2 건설공사		△					위치정보		도 면 명	비탈면돌붙임 상세도(2) 자연석
	시설/공구			△					축 척	NONE		
대 림 산 업	건설분야	토 목	건설단계 실시설계	△	2015.12.	실시설계 준공	김 성 호	노 정 훈	박 시 철	도면번호	C0039901-007	편철번호	3.018
				개정번호	날짜	개 정 내 용	과업책임자	분야별책임자	설계자				

적용표준 GED-01-1104 V1.5

4. 배 수 공

배수계획종평면도

배수계획 종평면도 (1)

(3지구(확포장) : STA.0+000.00 ~ STA.0+800.00)

축척 H=1:1200 V=1: 200

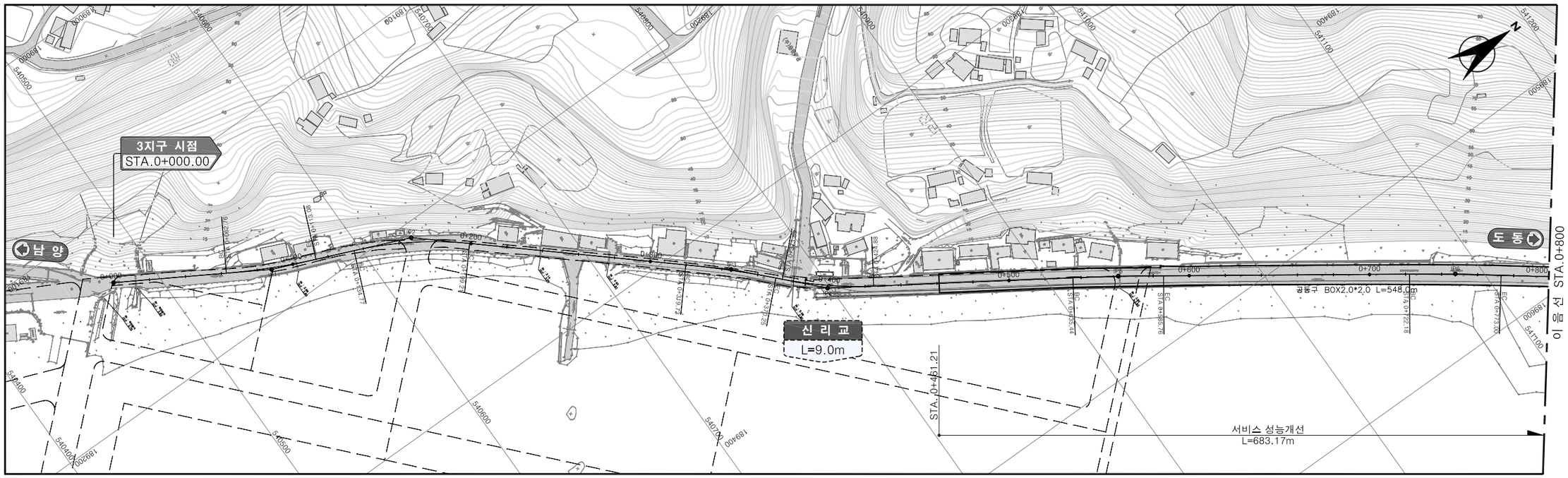

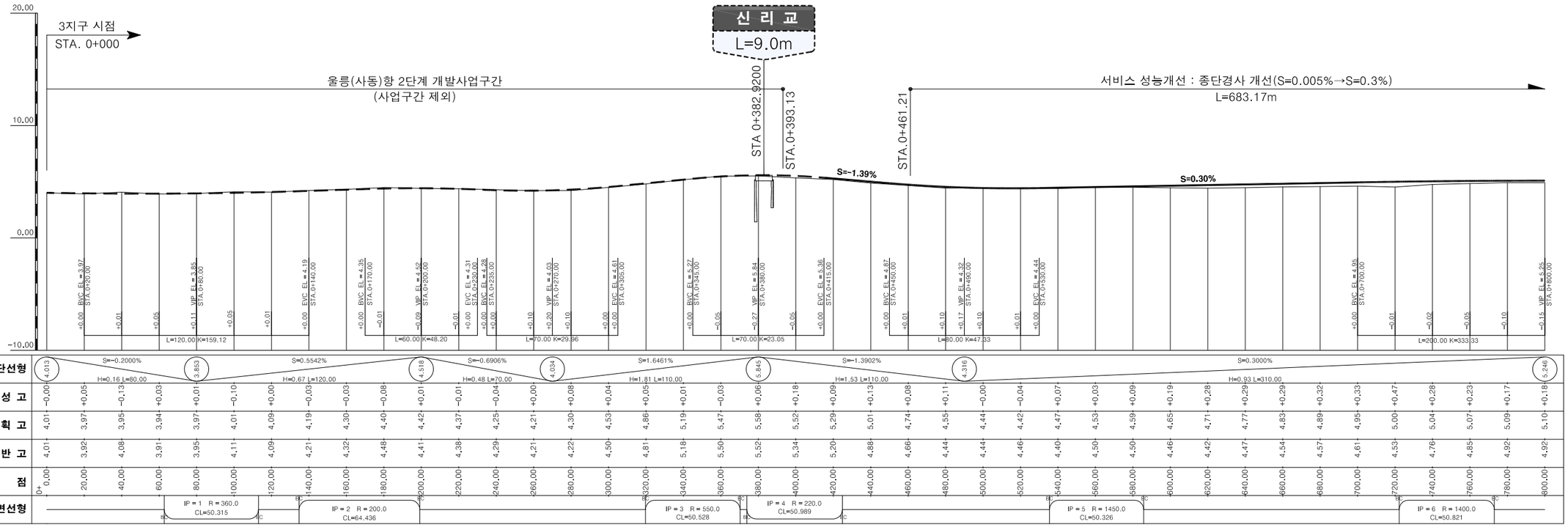

경상북도	사 업 명	울릉도 일주도로2 건설공사	△				위치정보		도 면 명	배수계획 종평면도 (1)
	시설/공구		△				축 척	H=1:1200 V=1:200		(3지구(확포장) : STA.0+000.00 ~ STA.0+800.00)
대 림 산 업	건설분야	토 목 / 건설단계 / 실시설계	△				도면번호	C0040102-001	편철번호	4.001
			⚠	2015.12.	실시설계 준공	김 성 호 / 노 정 훈 / 문 경 진				
			개정번호	날짜	개 정 내 용	과업책임자 / 분야별책임자 / 설계자				

적용표준 GED-01-1104 V1.5

울릉도 일주도로2 건설공사

배수계획 종평면도 (2)

(3지구(확포장) : STA.0+800.00 ~ STA.1+405.00)

축척 H=1:1200 V=1: 200

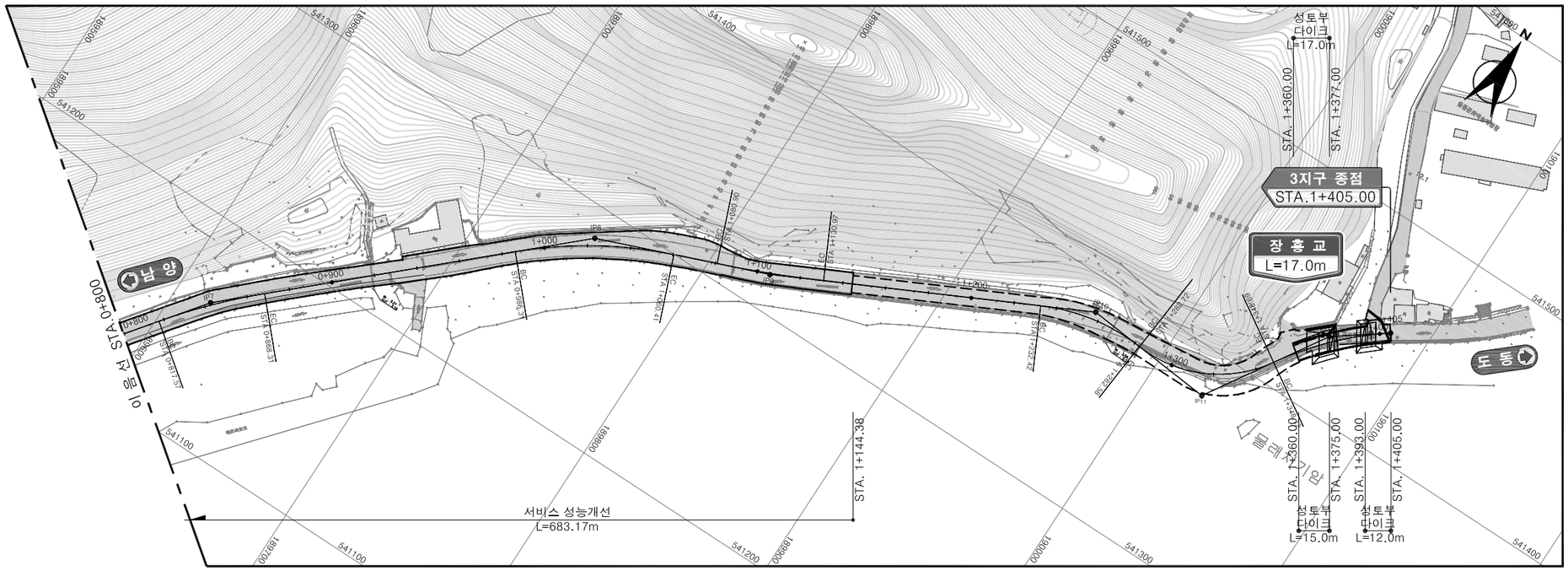

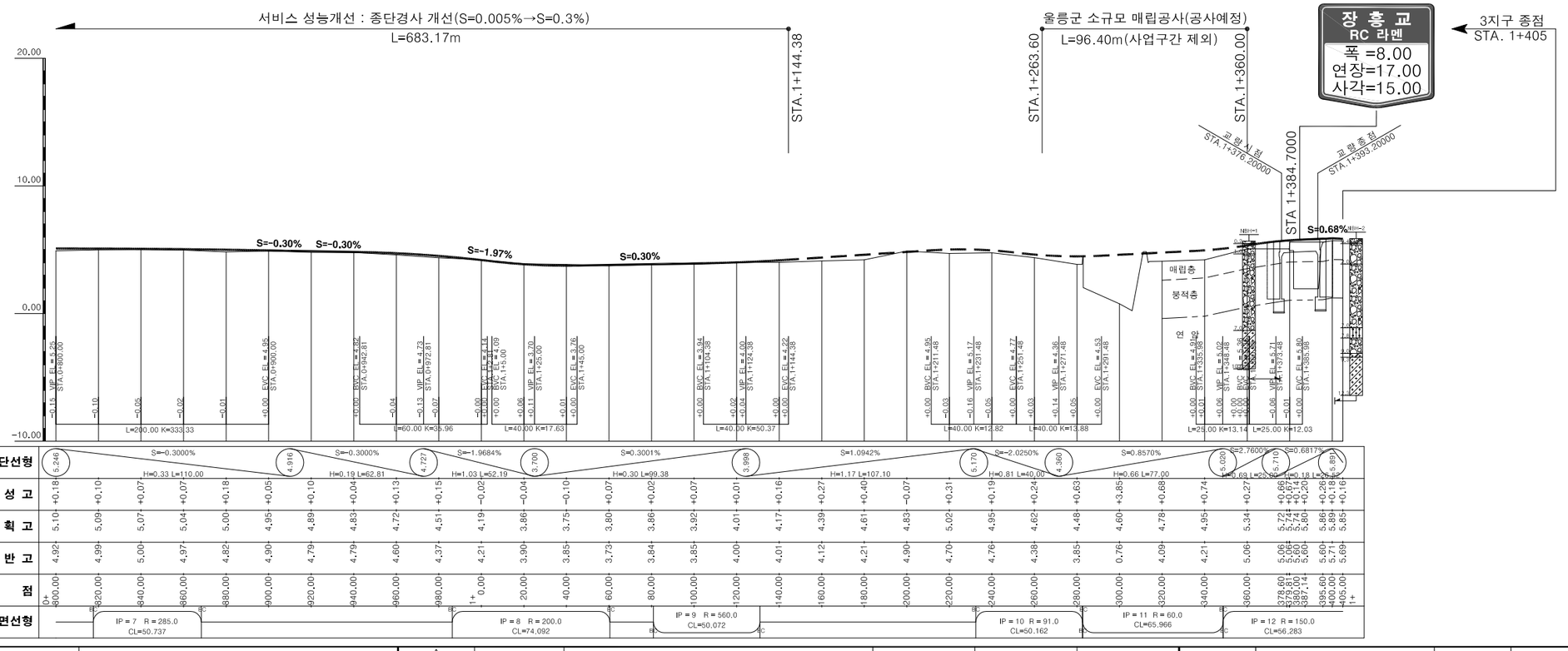

경상북도	사 업 명	울릉도 일주도로2 건설공사						위치정보	
	시설/공구							축 척	H=1:1200 V=1:200
대 림 산 업	건설분야	토 목	건설단계	실시설계				도면번호	C0040102-002
				△					
				△					
				△					
				⚠	2015.12.	실시설계 준공	김 성 호	노 정 훈	문 경 진
				개정번호	날짜	개 정 내 용	과업책임자	분야별책임자	설계자

도 면 명	배수계획 종평면도 (2) (3지구(확포장) : STA.0+800.00 ~ STA.1+405.00)
편철번호	4.002

적용표준 GED-01-1104 V1.5

울릉도 일주도로2 건설공사

배수계획 종평면도 (3)

(5지구(확포장) : STA.0+000.00 ~ STA.0+800.00)

축척 H=1:1200 V=1: 200

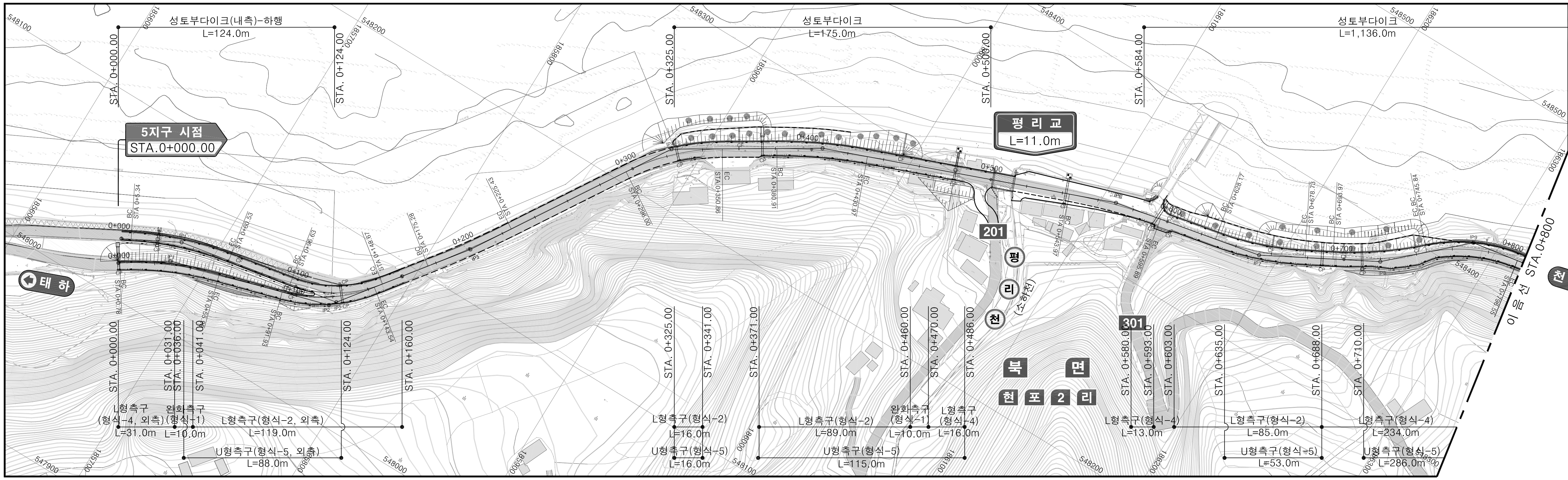

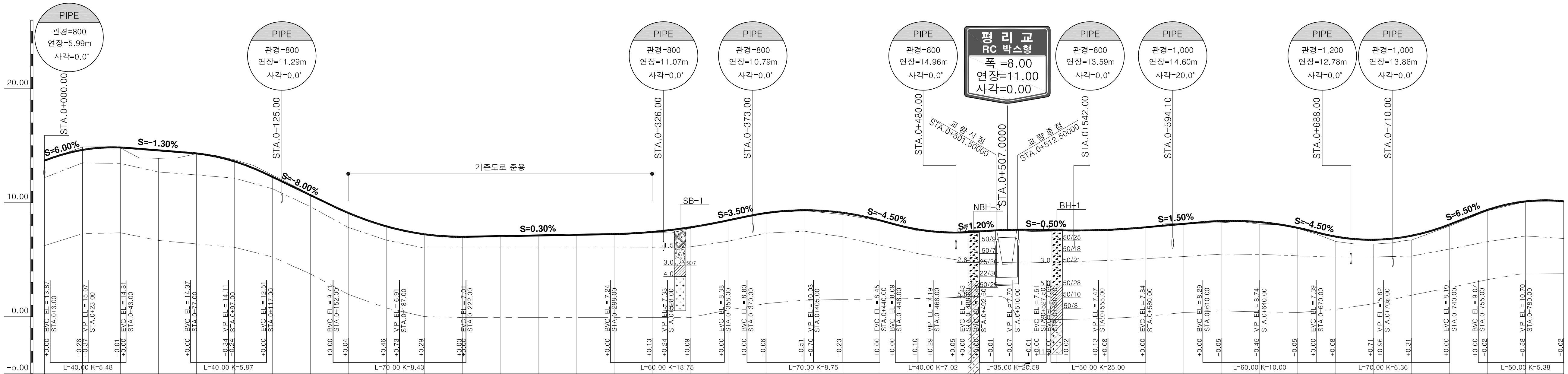

종단선형: S=6.0000% (13.690, 15.070, H=1.38 L=23.00), S=-1.3000% (14.108, H=0.96 L=74.00), S=-8.0000% (6.908, H=7.20 L=90.00), S=0.3000% (H=0.42 L=141.00, 7.331), S=3.5000% (H=2.69 L=77.00, 10.026), S=-4.5000% (H=2.84 L=63.00, 7.191), S=1.2000% (H=0.50 L=42.00, 7.695), S=-0.5000% (H=0.23 L=45.00, 7.470), S=1.5000% (H=1.27 L=85.00, 8.745), S=-4.5000% (H=2.92 L=65.00, 5.820), S=6.5000% (H=4.88 L=75.00, 10.695)

측점	0+0.00	20.00	40.00	60.00	80.00	100.00	120.00	140.00	160.00	180.00	200.00	220.00	240.00	260.00
절성고	+0.00	-0.26	+0.02	+0.70	+0.03	-0.14	-0.16	-0.07						
계획고	13.69	14.63	14.84	14.59	14.32	13.63	12.27	10.67	9.16	7.97	7.25	7.11	7.11	7.16
지반고	13.69	14.89	14.82	13.89	14.29	13.77	12.43	10.74	9.11	7.92	7.20	7.06	7.06	7.11
누가거리	0.00	20.00	40.00	60.00	80.00	100.00	120.00	140.00	160.00	180.00	200.00	220.00	240.00	260.00

측점	280.00	300.00	320.00	340.00	360.00	380.00	400.00	420.00	440.00	460.00	480.00	500.00	520.00	540.00
절성고				+0.10	+0.01	-0.05	+0.03	+0.15	+0.04	+0.12	+0.02	-0.01	+0.15	+0.05
계획고	7.18	7.26	7.44	7.84	8.45	9.09	9.34	9.12	8.45	7.65	7.38	7.56	7.63	7.56
지반고	7.13	7.21	7.39	7.74	8.44	9.14	9.31	8.97	8.41	7.53	7.36	7.57	7.48	7.51
누가거리	280.00	300.00	320.00	340.00	360.00	380.00	400.00	420.00	440.00	460.00	480.00	500.00	520.00	540.00

측점	560.00	580.00	600.00	620.00	640.00	660.00	680.00	700.00	720.00	740.00	760.00	780.00	800.00
절성고	+0.08	+0.06	-0.03	+0.14	+0.19	+0.05	+0.42	+0.38	+0.38	+0.15	+0.06	+0.02	-0.05
계획고	7.63	7.84	8.14	8.39	8.29	7.79	7.02	6.75	7.11	8.10	9.37	10.11	10.11
지반고	7.54	7.78	8.17	8.25	8.11	7.74	6.60	6.37	6.73	7.95	9.31	10.09	10.16
누가거리	560.00	580.00	600.00	620.00	640.00	660.00	680.00	700.00	720.00	740.00	760.00	780.00	800.00

평면선형: IP = 1 R = 180.0 CL=55.199; IP = 2 R = 80.0 CL=51.605; IP = 3 R = 570.0 CL=50.151; IP = 4 R = 120.0 CL=54.863; IP = 5 R = 265.0 CL=50.057; IP = 6 R = 310.0 CL=51.917; IP = 7 R = 170.0 CL=50.569; IP = 8 R = 205.0 CL=51.867; IP = 9 R = 87.0 CL=50.715

경상북도	사 업 명	울릉도 일주도로2 건설공사		
	시설/공구			
대 림 산 업	건설분야	토 목	건설단계	실시설계

개정번호	날짜	개 정 내 용	과업책임자	분야별책임자	설계자
△					
△					
△					
△1	2015.12.	실시설계 준공	김 성 호	노 정 훈	문 경 진

위치정보		도 면 명	배수계획 종평면도 (3) (5지구(확포장) : STA.0+000.00 ~ STA.0+800.00)
축 척	H=1:1200 V=1:200		
도면번호	C0040102-003	편철번호	4.003

적용표준 GED-01-1104 V1.5

배수계획 종평면도 (4)

(5지구(확포장) : STA.0+800.00 ~ STA.1+600.00)

축척 H=1:1200 V=1: 200

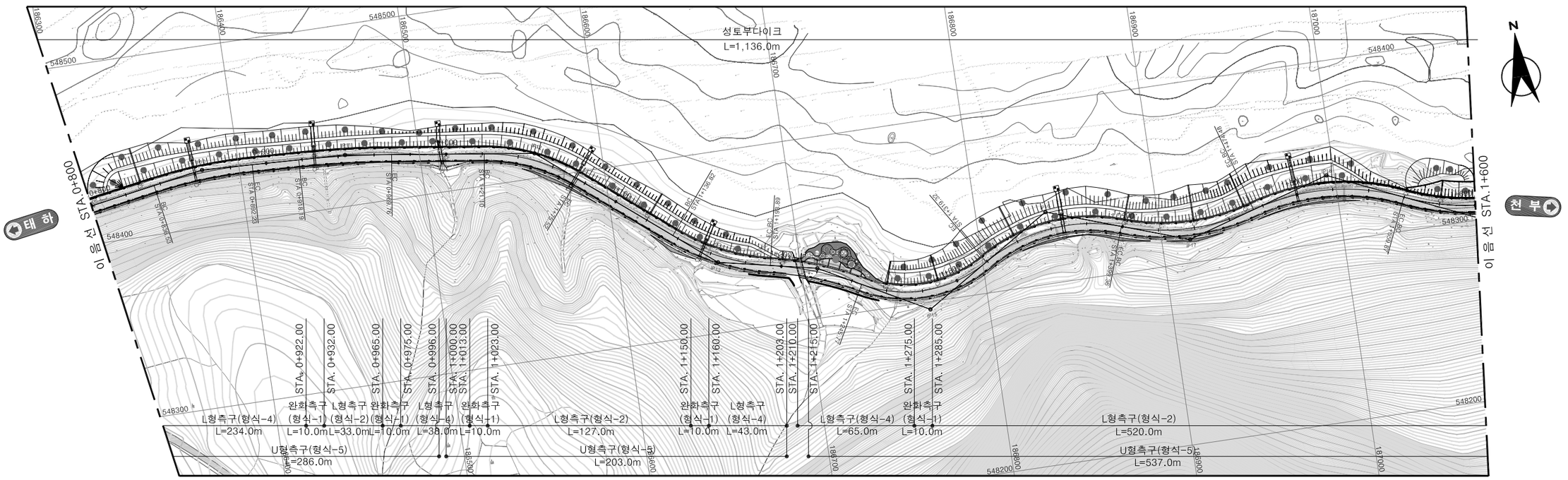

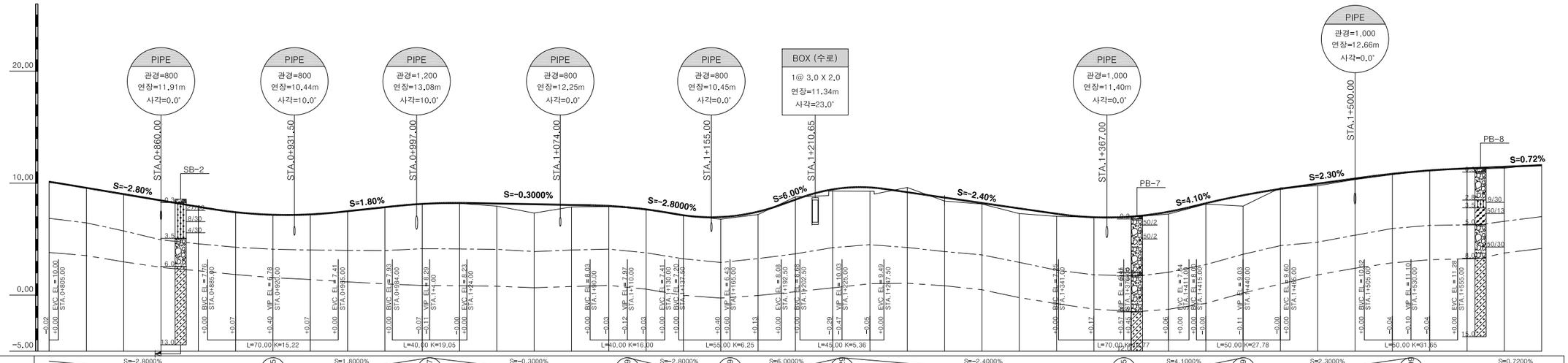

종단선형	S=-2.8000% H=3.92 L=140.00	(6,775)	S=1.8000% H=1.51 L=84.00	(8,287)	S=-0.3000% H=0.32 L=106.00	(7,969)	S=-2.8000% H=1.54 L=55.00	(6,429)	S=6.0000% H=3.60 L=60.00	(10,025)	S=-2.4000% H=3.62 L=151.00	(6,405)	S=4.1000% H=2.62 L=64.00	(12,029)	S=2.3000% H=2.07 L=90.00	(11,089)	S=0.7200% H=0.97 L=135.00
절 성 고	-0.05	+0.01	-0.05	-0.02	-0.03	+0.06	+0.02	-0.02	+0.03	+0.03	-0.01	+0.04	+0.23	+0.18	+0.06	-0.01	+0.00	+0.19	+0.25	-0.24	+0.14	+0.34	-0.42	+0.31	+0.09	+0.47	+0.23	-0.00	+0.05	+0.21	+0.07	+0.97	-0.10	+0.18	+0.09	+0.07	-0.04	+0.04	+0.12	-0.06
계 획 고	10.11	9.57	9.02	8.46	7.89	7.41	7.18	7.21	7.50	7.86	8.15	8.23	8.18	8.12	8.06	7.97	7.66	7.13	6.97	7.45	8.53	9.44	9.62	9.19	8.71	8.23	7.75	7.27	7.04	6.96	7.02	7.45	8.20	8.92	9.48	9.95	10.41	10.83	11.14	11.32	11.46	11.60
지 반 고	10.16	9.56	9.07	8.47	7.92	7.35	7.16	7.23	7.47	7.83	8.16	8.19	7.95	7.33	7.88	7.91	7.67	7.13	6.78	7.20	8.77	9.30	9.28	9.61	8.40	8.14	7.28	7.04	6.96	6.97	7.24	8.13	7.95	9.58	9.77	10.32	10.76	11.18	11.28	11.34	11.46	11.66
축 점	800.00	820.00	840.00	860.00	880.00	900.00	920.00	940.00	960.00	980.00	1+ 0.00	20.00	40.00	60.00	80.00	100.00	120.00	140.00	160.00	180.00	200.00	220.00	240.00	260.00	280.00	300.00	320.00	340.00	360.00	380.00	400.00	420.00	440.00	460.00	480.00	500.00	520.00	540.00	560.00	580.00	600.00
누가거리	800.00	820.00	840.00	860.00	880.00	900.00	920.00	940.00	960.00	980.00	1000.00	1020.00	1040.00	1060.00	1080.00	1100.00	1120.00	1140.00	1160.00	1180.00	1200.00	1220.00	1240.00	1260.00	1280.00	1300.00	1320.00	1340.00	1360.00	1380.00	1400.00	1420.00	1440.00	1460.00	1480.00	1500.00	1520.00	1540.00	1560.00	1580.00	1600.00
평면선형	IP = 10 R = 265.0 CL=55.699		IP = 11 R = 540.0 CL=51.573		IP = 12 R = 100.0 CL=54.426		IP = 13 R = 120.0 CL=57.071		IP = 14 R = 180.0 CL=51.882		IP = 15 R = 70.0 CL=73.546		IP = 16 R = 90.0 CL=80.046		IP = 17 R = 120.0 CL=75.118		IP = 18 R = 120.0 CL=85.384		IP = 19 R = 125.0 CL=98.368	

경상북도	사 업 명	울릉도 일주도로2 건설공사	△						위치정보		도 면 명	배수계획 종평면도 (4) (5지구(확포장) : STA.0+800.00 ~ STA.1+600.00)
	시설/공구		△						축 척	H=1:1200 V=1:200		
대 림 산 업	건설분야	토 목 / 건설단계 / 실시설계	△						도면번호	C0040102-004	편철번호	4.004
			⚠	2015.12.	실시설계 준공	김 성 호	노 정 훈	문 경 진				
			개정번호	날짜	개 정 내 용	과업책임자	분야별책임자	설계자				

적용표준 GED-01-1104 V1.5

배수계획 종평면도 (5)

(5지구(확포장) : STA.1+600.00 ~ STA.2+400.00)

축척 H=1:1200 V=1: 200

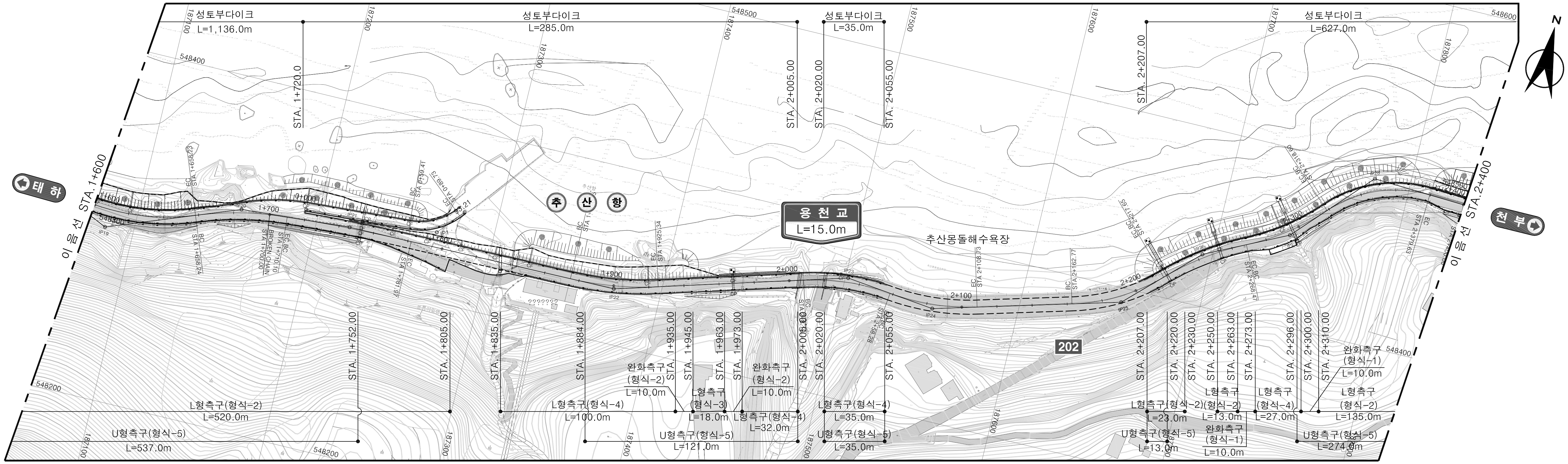

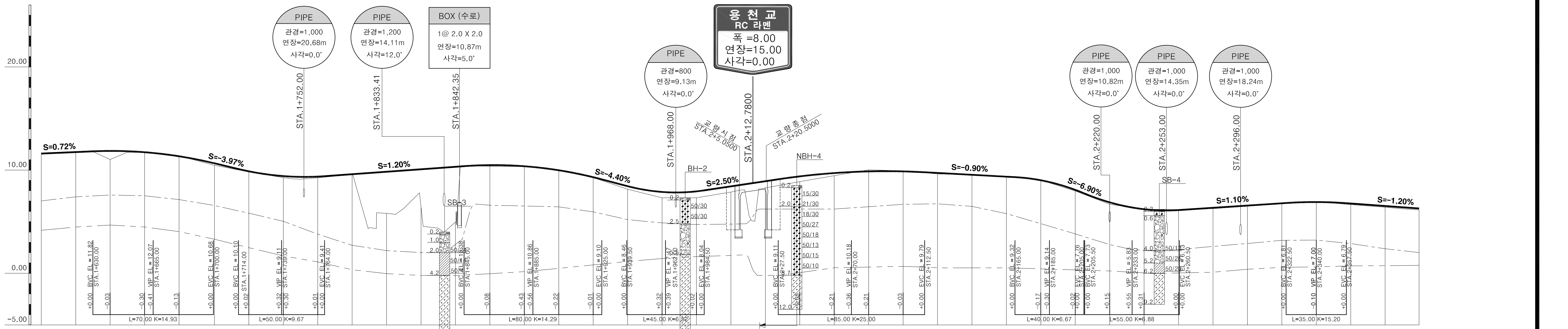

종단선형: S=0.7200% H=0.97 L=135.00 (12.071) S=-3.9695% H=2.96 L=74.57 (9.111) S=1.2000% H=1.75 L=146.00 (10.863) S=-4.4000% H=3.39 L=77.00 (7.475) S=2.5000% H=2.70 L=108.00 (10.175) S=-0.9000% H=1.04 L=115.00 (9.140) S=-6.9000% H=3.31 L=48.00 (5.828) S=1.1000% H=1.18 L=107.00 (7.005) S=-1.2031% H=1.38 L=114.70

측 점	600.00	620.00	640.00	660.00	680.00	700.00	720.00	740.00	760.00	780.00	800.00	820.00	840.00	860.00
절 성 고	-0.06	+0.05	+0.83	+0.04	-0.04	+0.19	+0.06	+0.15	+0.11	+0.01	+4.03	+3.64	+5.36	+0.11
계 획 고	11.60	11.75	11.86	11.73	11.34	10.66	9.88	9.42	9.37	9.60	9.84	10.08	10.32	10.48
지 반 고	11.66	11.70	11.03	11.69	11.38	10.47	9.82	9.27	9.26	9.59	5.81	6.44	4.96	10.37
누가거리	1600.00	1620.00	1640.00	1660.00	1680.00	1700.57	1720.57	1740.57	1760.57	1780.57	1800.57	1820.57	1840.57	1860.57

측 점	880.00	900.00	920.00	940.00	960.00	980.00	2+ 0.00	20.50	40.00	60.00	80.00	100.00	120.00	140.00
절 성 고	+0.02	-0.03	+0.04	+0.29	+0.57	+0.62	+0.55	+0.65	+0.51	+0.25	-0.16	-0.06	+0.10	+0.01
계 획 고	10.37	9.98	9.31	8.44	7.89	7.94	8.43	8.94	9.39	9.71	9.87	9.87	9.73	9.54
지 반 고	10.35	10.01	9.27	8.15	7.32	7.32	7.88	8.29	8.88	9.46	10.03	9.93	9.63	9.54
누가거리	1880.57	1900.57	1920.57	1940.57	1960.57	1980.57	2000.57	2021.07	2040.57	2060.57	2080.57	2100.57	2120.57	2140.57

측 점	160.00	180.00	200.00	220.00	240.00	260.00	280.00	300.00	320.00	340.00	360.00	380.00	400.00
절 성 고	+0.02	-0.01	+0.11	+0.19	+0.02	-0.06	+0.08	+0.07	+0.04	-0.04	+0.10	+0.12	+0.15
계 획 고	9.37	9.02	8.09	6.88	6.21	6.13	6.34	6.57	6.79	6.90	6.76	6.52	6.29
지 반 고	9.35	9.03	7.98	6.69	6.19	6.19	6.27	6.50	6.74	6.94	6.66	6.40	6.14
누가거리	2160.57	2180.57	2200.57	2220.57	2240.57	2260.57	2280.57	2300.57	2320.57	2340.57	2360.57	2380.57	2400.27

평면선형: IP = 19 R = 125.0 CL=98.368 / IP = 20 R = 180.0 CL=52.428 / IP = 21 R = 1100.0 CL=71.869 / IP = 22 R = 183.0 CL=50.290 / IP = 23 R = 127.0 CL=50.095 / IP = 24 R = 132.0 CL=50.455 / IP = 25 R = 110.0 CL=54.878 / IP = 26 R = 160.0 CL=50.822 / IP = 27 R = 135.0 CL=50.126 / IP = 28 R = 70.0 CL=61.027

경상북도	사 업 명	울릉도 일주도로2 건설공사		
	시설/공구			
대 림 산 업	건설분야	토 목	건설단계	실시설계

개정번호	날짜	개 정 내 용	과업책임자	분야별책임자	설계자
△					
△					
△					
1	2015.12.	실시설계 준공	김 성 호	노 정 훈	문 경 진

위치정보		도 면 명	배수계획 종평면도 (5) (5지구(확포장) : STA.1+600.00 ~ STA.2+400.00)
축 척	H=1:1200 V=1:200		
도면번호	C0040102-005	편철번호	4.005

적용표준 GED-01-1104 V1.5

배수계획 종평면도 (6)

(5지구(확포장) : STA.2+400.00 ~ STA.2+870.19)

0 20 40 60
0 5 10
축척 H=1:1200
V=1: 200

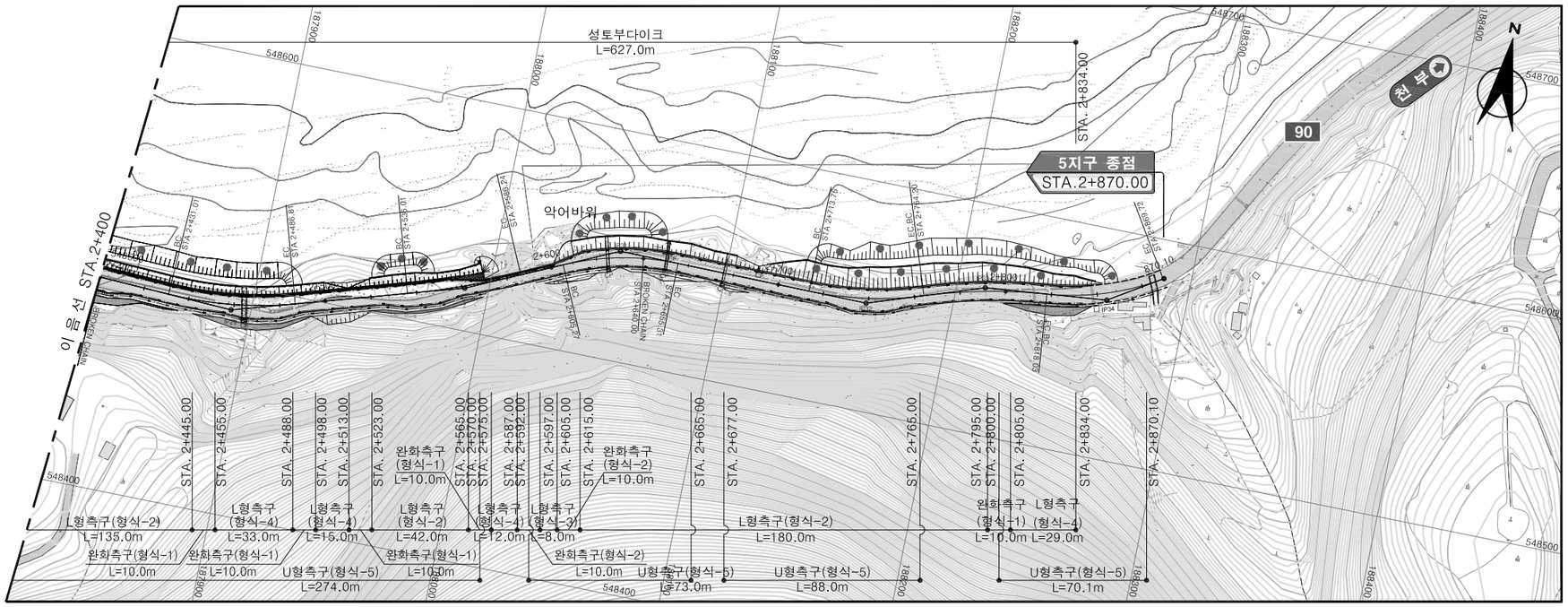

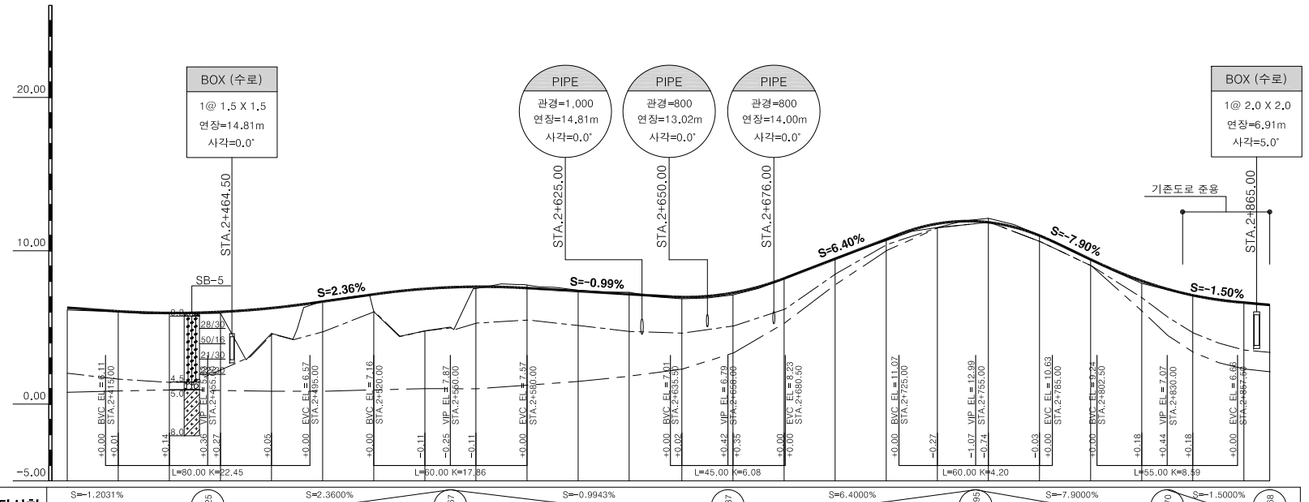

종단선형	S=-1.2031% H=1.38 L=114.70	5.625	S=2.3600% H=2.24 L=95.00	7.867	S=-0.9943% H=1.08 L=108.62	6.787	S=6.4000% H=6.21 L=97.00	12.995	S=-7.9000% H=5.92 L=75.00	7.070	S=-1.5000% H=0.60 L=40.10	6.468												
절 성 고	+0.15	+0.01	+0.03	+0.10	+1.66	-0.02	+1.13	+2.74	+0.12	-0.20	-0.06	-0.12	+0.11	+0.14	+0.01	-0.04	+0.09	+0.25	-0.26	-0.02	+0.05	+0.16		
계 획 고	6.29	6.05	5.94	6.02	6.27	6.69	7.16	7.52	7.66	7.57	7.37	7.17	6.98	7.26	8.20	9.47	10.75	11.77	11.86	10.99	9.44	8.04	7.13	6.67	6.52
지 반 고	6.14	6.04	5.91	5.92	4.61	6.71	6.03	4.78	7.54	7.77	7.43	7.29	6.87	7.12	8.19	9.51	10.66	11.52	12.12	11.01	9.39	7.88	7.08	6.62	6.47
측 점	2400.27	2420.27	2440.27	2460.27	2480.27	2500.27	2520.27	2540.27	2560.27	2580.27	2600.27	2620.27	2640.27	2660.27	2680.27	2700.27	2720.27	2740.27	2760.27	2780.27	2800.27	2820.27	2840.27	2860.27	2870.10
누가거리	0.00	20.00	40.00	60.00	80.00	100.00	120.00	140.00	160.00	180.00	200.00	220.00	240.00	260.00	280.00	300.00	320.00	340.00	360.00	380.00	400.00	420.00	440.00	460.00	469.83
평면선형								IP = 29 R = 165.0 CL=55.793																	

종단선형	S=-1.2031% H=1.38 L=114.70	5.625	S=2.3600% H=2.24 L=95.00	7.867	S=-0.9943% H=1.08 L=108.62	6.787	S=6.4000% H=6.21 L=97.00	12.995	S=-7.9000% H=5.92 L=75.00	7.070	S=-1.5000% H=0.60 L=40.10	6.468												
절 성 고	+0.15	+0.01	+0.03	+0.10	+1.66	-0.02	+1.13	+2.74	+0.12	-0.20	-0.06	-0.12	+0.11	+0.14	+0.01	-0.04	+0.09	+0.25	-0.26	-0.02	+0.05	+0.16		
계 획 고	6.29	6.05	5.94	6.02	6.27	6.69	7.16	7.52	7.66	7.57	7.37	7.17	6.98	7.26	8.20	9.47	10.75	11.77	11.86	10.99	9.44	8.04	7.13	6.67	6.52
지 반 고	6.14	6.04	5.91	5.92	4.61	6.71	6.03	4.78	7.54	7.77	7.43	7.29	6.87	7.12	8.19	9.51	10.66	11.52	12.12	11.01	9.39	7.88	7.08	6.62	6.47
측 점	2400.27	2420.27	2440.27	2460.27	2480.27	2500.27	2520.27	2540.27	2560.27	2580.27	2600.27	2620.27	2640.27	2660.27	2680.27	2700.27	2720.27	2740.27	2760.27	2780.27	2800.27	2820.27	2840.27	2860.27	2870.10
누가거리	0.00	20.00	40.00	60.00	80.00	100.00	120.00	140.00	160.00	180.00	200.00	220.00	240.00	260.00	280.00	300.00	320.00	340.00	360.00	380.00	400.00	420.00	440.00	460.00	469.83
평면선형								IP = 29 R = 165.0 CL=55.793		IP = 30 R = 360.0 CL=60.231		IP = 31 R = 115.0 CL=50.657		IP = 32 R = 150.0 CL=60.452		IP = 33 R = 235.0 CL=53.828		IP = 34 R = 112.0 CL=51.693

울릉도 일주도로2 건설공사

배수계획 종평면도 (7)

(5지구(확장) 상행, 추산항 진입도로)

0 20 40 60
0 5 10
축척 H=1:1200
V=1: 200

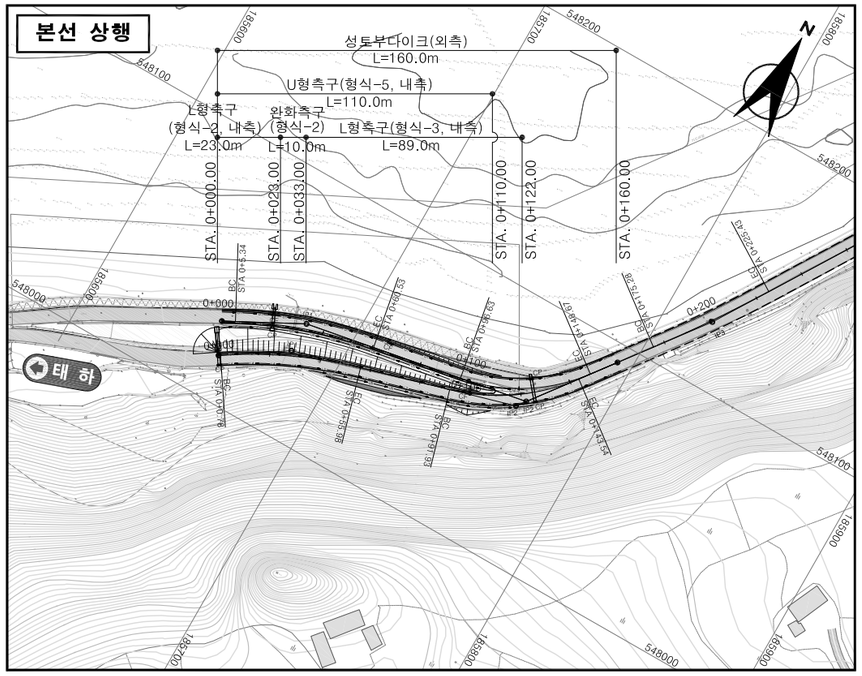

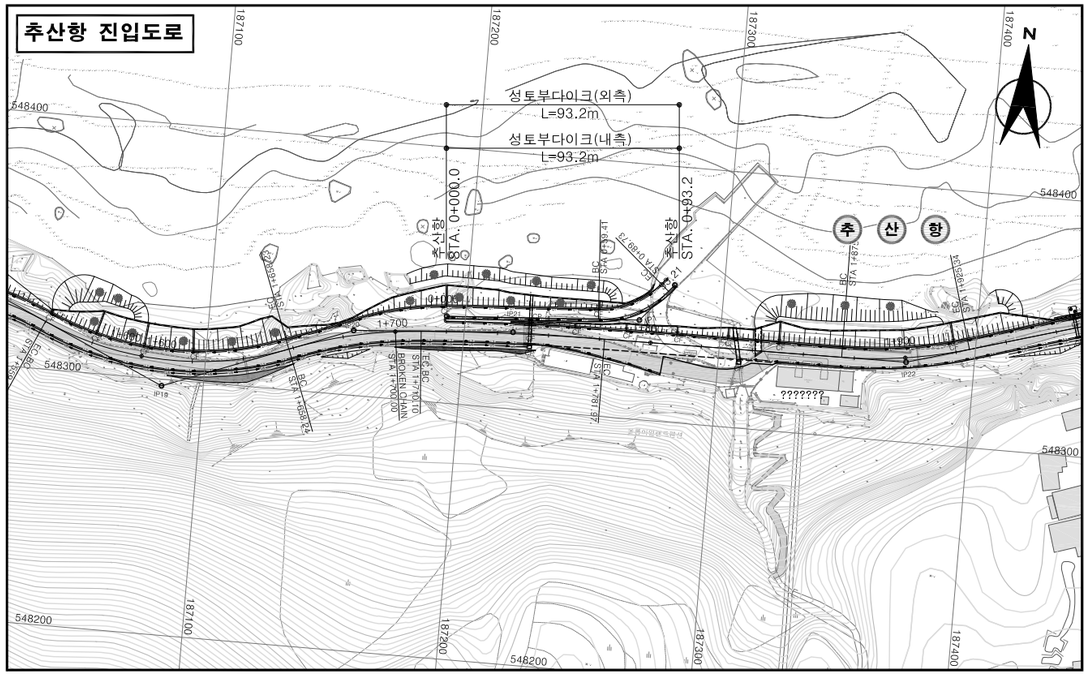

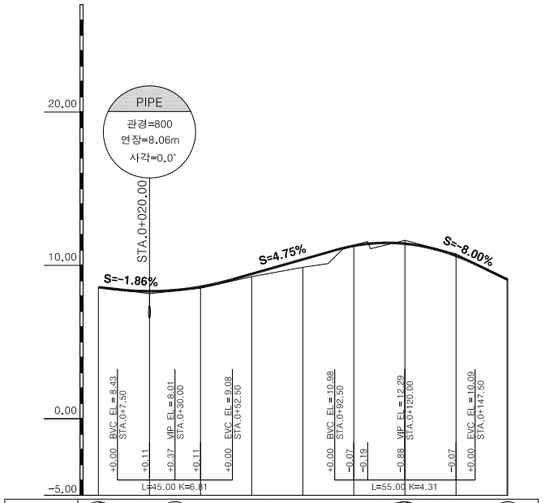

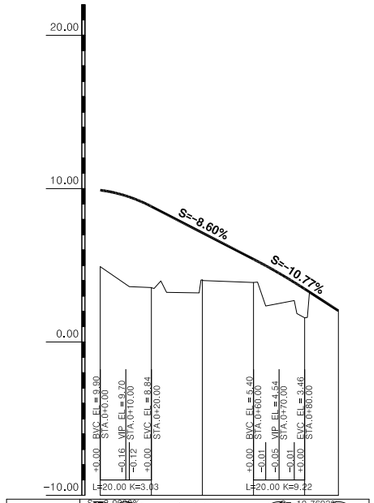

종단선형		S=-1.8600%		S=4.7500%		S=-8.0000%	
		H=0.56 L=30.00		H=4.28 L=90.00		H=3.22 L=40.24	
절 성 고	+0.00	+0.16	+0.09	+0.18	+0.52	-0.04	-0.22	-0.12	-0.01	-0.03
계 획 고	8.57	8.31	8.60	9.44	10.39	11.27	11.41	10.62	9.09	9.07
지 반 고	8.57	8.15	8.51	9.26	9.87	11.31	11.63	10.74	9.10	9.10
측 점	0+ 0.00	20.00	40.00	60.00	80.00	100.00	120.00	140.00	0+ 160.00	160.24
평면선형	BC	IP = 1 R = 180.0 CL=55.193	EC	BC	IP = 2 R = 70.0 CL=52.042	EC				

종단선형		S=-8.6000%		S=-10.7692%	
		H=5.16 L=60.00		H=2.50 L=28.21	
절 성 고	+0.00	+0.16	+0.12	+0.00	-0.05	-0.01	+0.00	-0.00
계 획 고	9.90	9.70	9.72	8.84	5.40	4.54	3.46	2.04
지 반 고	9.90	9.54	9.60	8.84	5.45	4.55	3.46	2.04
측 점	0+ 0.00	10.00	20.00	40.00	60.00	70.00	80.00	0+ 93.21
평면선형	BC	IP = 1 R = 38.0 CL=30.318	EC					

경상북도	사 업 명	울릉도 일주도로2 건설공사			△						위치정보		도 면 명	배수계획 종평면도 (7) (5지구(확장) 상행, 추산항 진입도로)
	시설/공구				△						축 척	H=1:1200 V=1:200		
대 림 산 업	건설분야	토 목	건설단계	실시설계	△						도면번호	C0040102-007	편철번호	4.007
					개정번호	날짜	개 정 내 용	과업책임자	분야별책임자	설계자				
					1	2015.12.	실시설계 준공	김 성 호	노 정 훈	문 경 진			적용표준	GED-01-1104 V1.5

울릉도 일주도로2 건설공사

배수계획 종평면도 (8)

(6지구(확포장) : STA.0+000.00 ~ STA.0+800.00)

0 20 40 60
0 5 10 축척 H=1:1200 V=1: 200

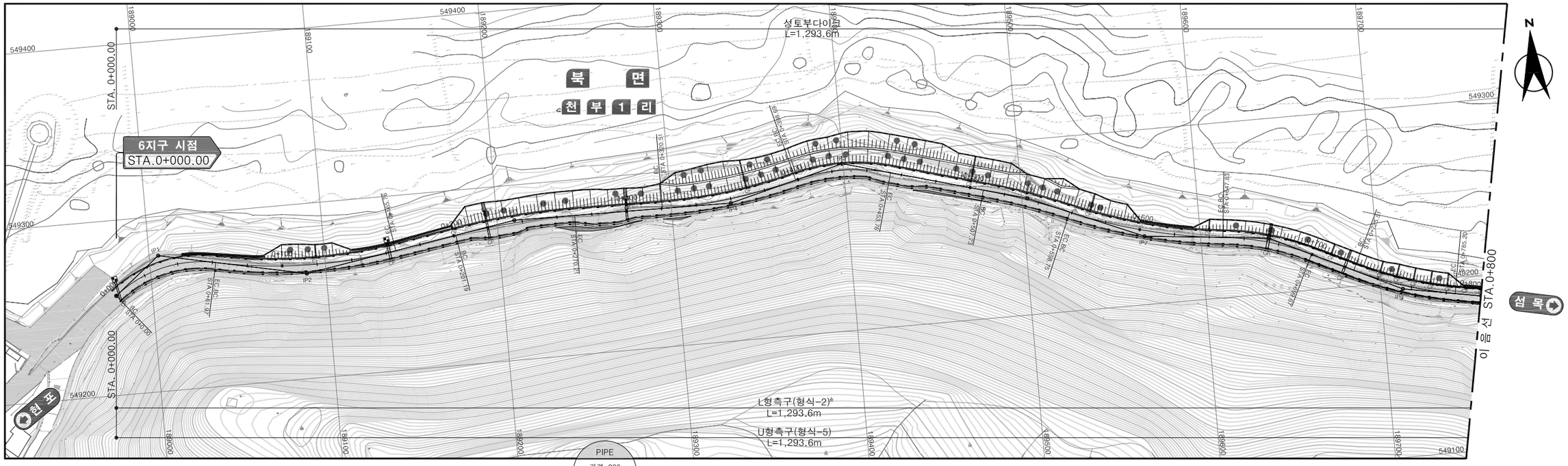

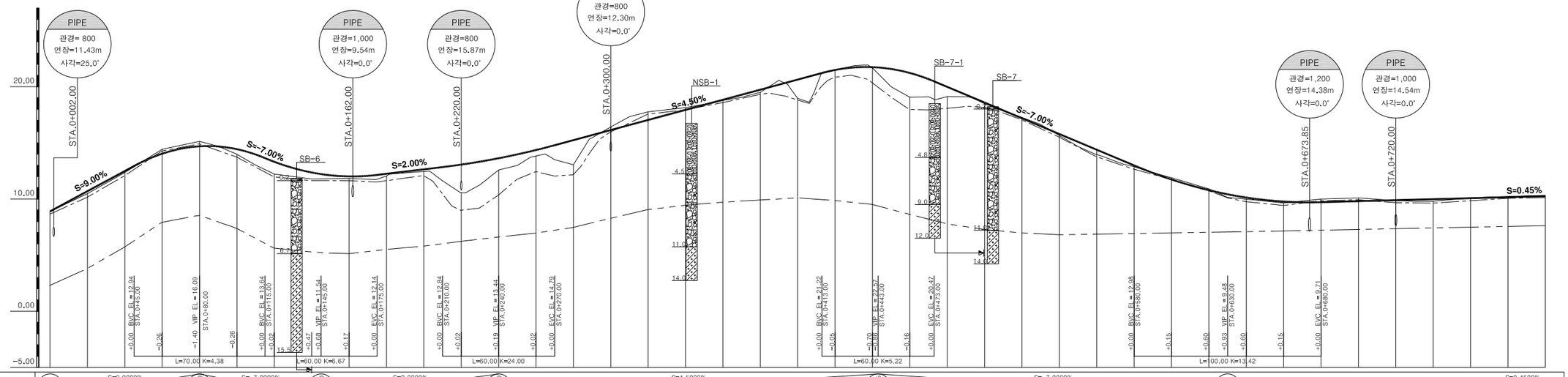

| | | |

울릉도 일주도로2 건설공사

배수계획 종평면도 (9)

(6지구(확포장) : STA.0+800.00 ~ STA.1+600.00)

축척 H=1:1200 V=1: 200

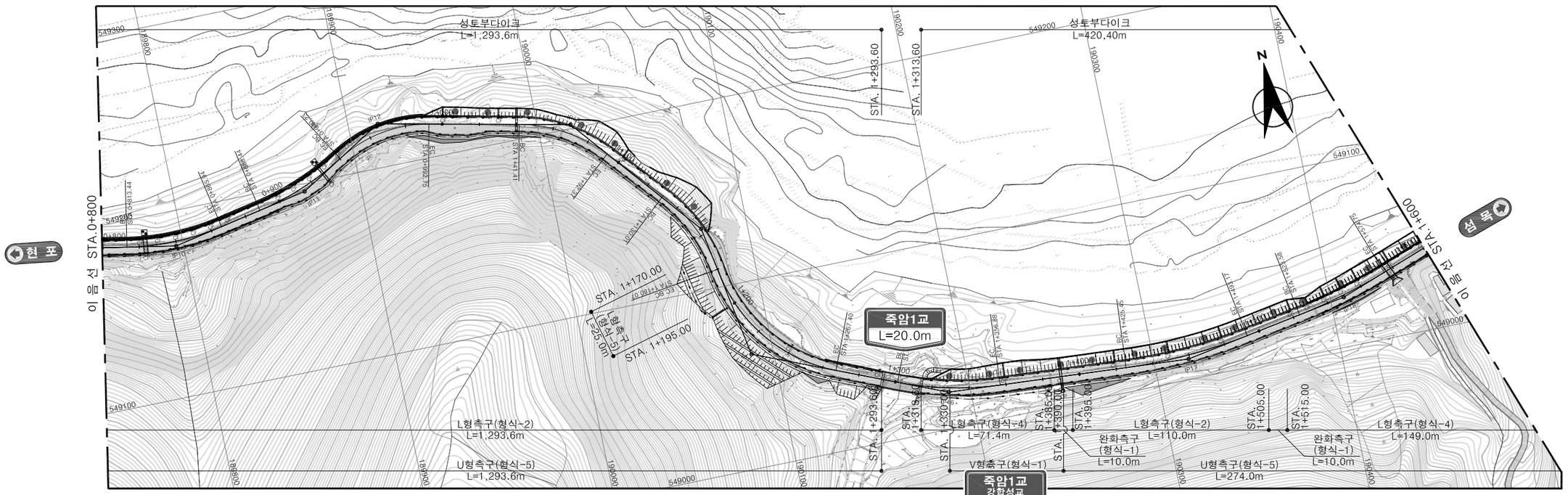

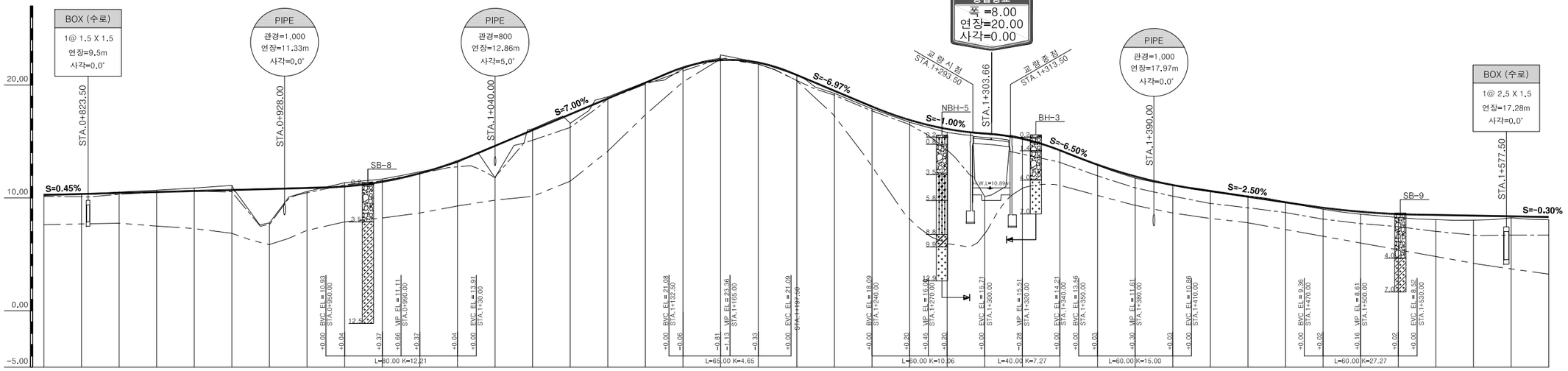

| | | |

울릉도 일주도로2 건설공사

배수계획 종평면도 (10)

(6지구(확포장) : STA.1+600.00 ~ STA.2+400.00)

0 20 40 60
0 5 10 축척 H=1:1200 V=1: 200

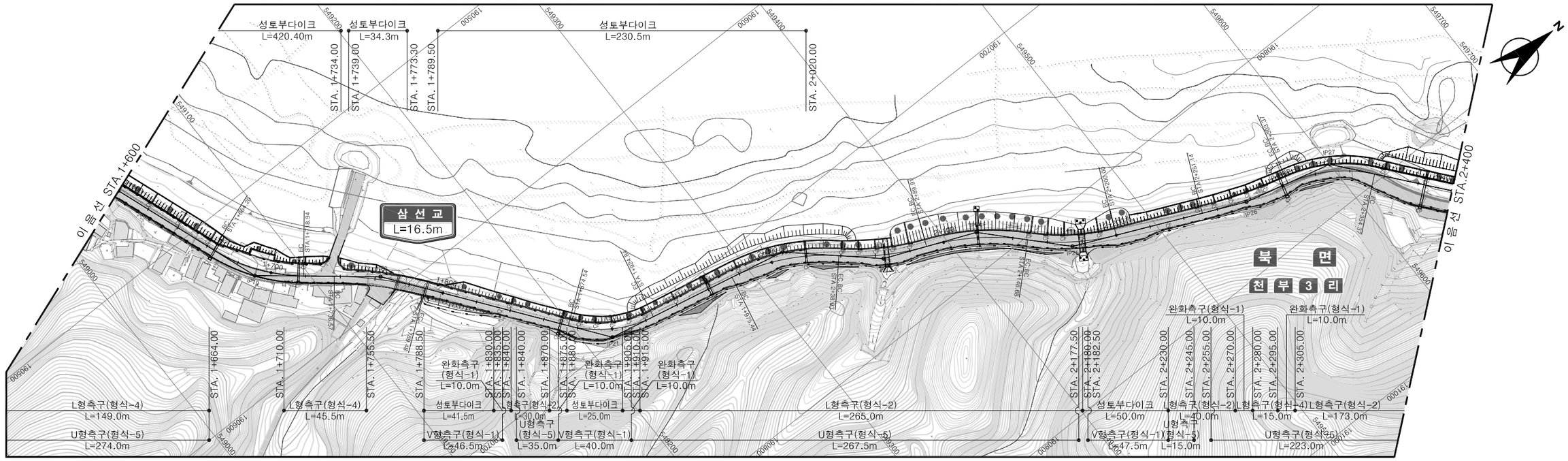

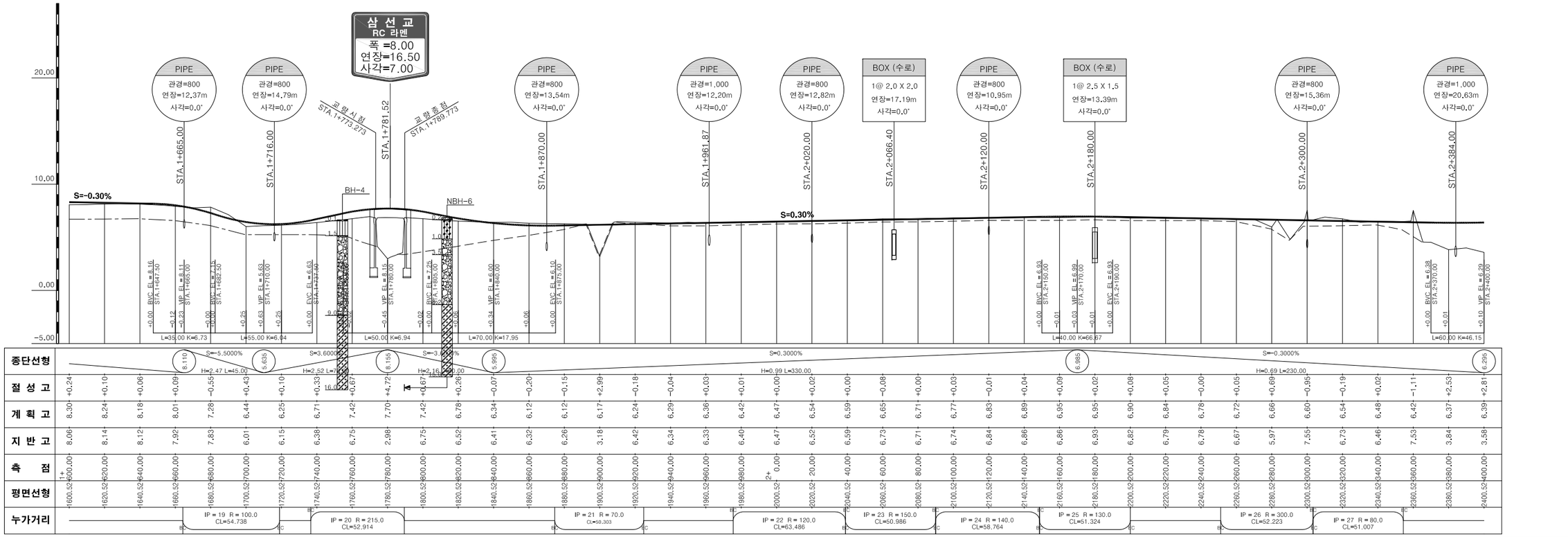

경상북도	사 업 명	울릉도 일주도로2 건설공사		△				위치정보	
	시설/공구			△				축 척	H=1:1200 V=1:200
대 림 산 업	건설분야	토 목	건설단계	실시설계	△				도면번호	C0040102-010
					⚠ 2015.12.	실시설계 준공	김 성 호	노 정 훈	문 경 진	도 면 명	배수계획 종평면도 (10) (6지구(확포장) : STA.1+600.00 ~ STA.2+400.00)
					개정번호	날짜	개 정 내 용	과업책임자	분야별책임자	설계자	편철번호	4.010

적용표준 GED-01-1104 V1.5

배수계획 종평면도 (11)

(6지구(확포장) : STA.2+400.00 ~ STA.3+099.66)

축척 H=1:1200 V=1:200

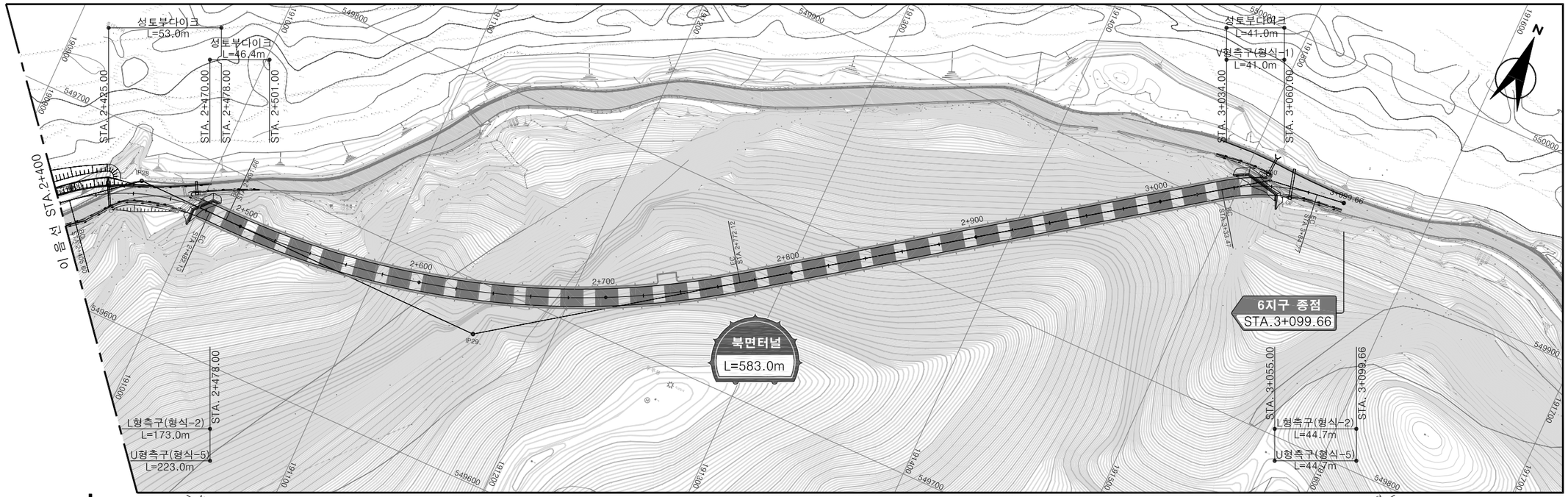

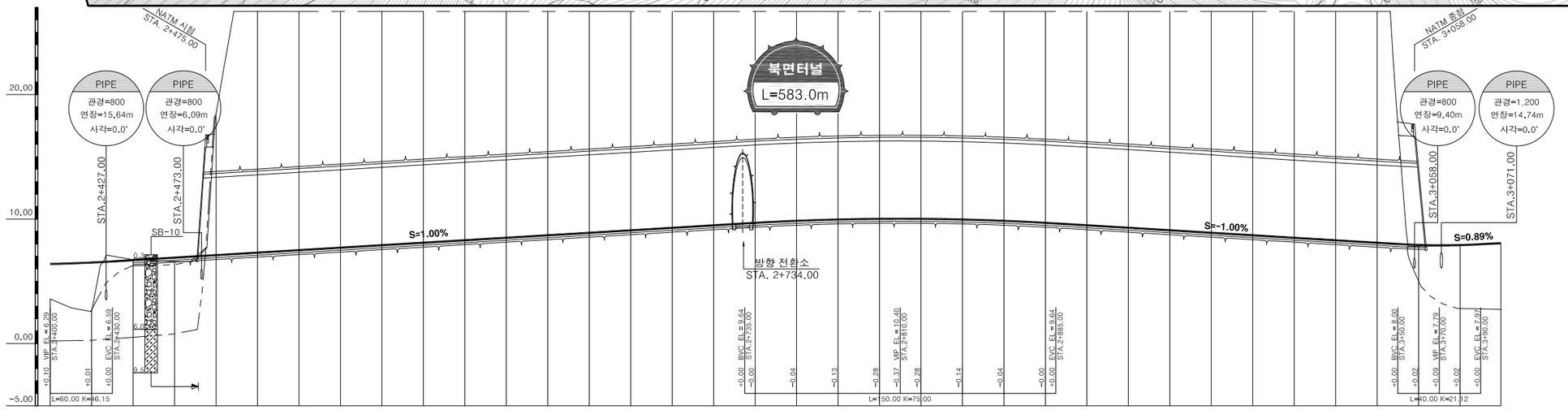

종단선형		S=1.0000%																								S=-1.0000%																								S=0.8935%	
	6.295	H=4.10 L=410.00																																																		10.395	H=2.60 L=260.00																																																						7.795	H=0.27 L=29.66	8.065
절 성 고	+2.8	+3.95	-0.05	+0.30	-11.41	-27.16	-36.79	-40.83	-49.81	-72.52	-94.36	-118.76	-152.26	-180.51	-201.26	-215.85	-221.06	-223.66	-217.43	-211.84	-182.51	-163.59	-146.01	-140.73	-137.98	-134.01	-128.63	-120.79	-111.60	-100.30	-80.97	-36.09	+0.11	+0.02	+0.00																		

배수계획 종평면도 (12)

(터널확장구간(1))

축척 H=1:1200 V=1: 200

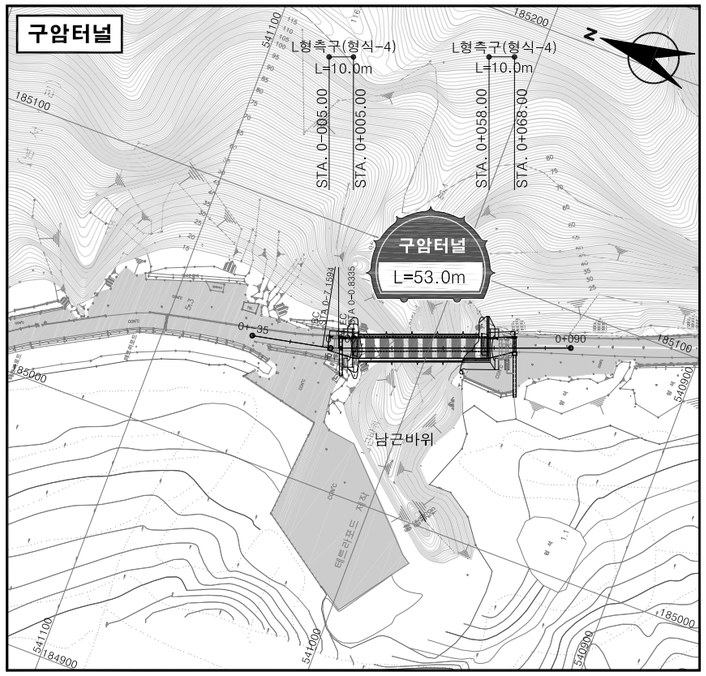

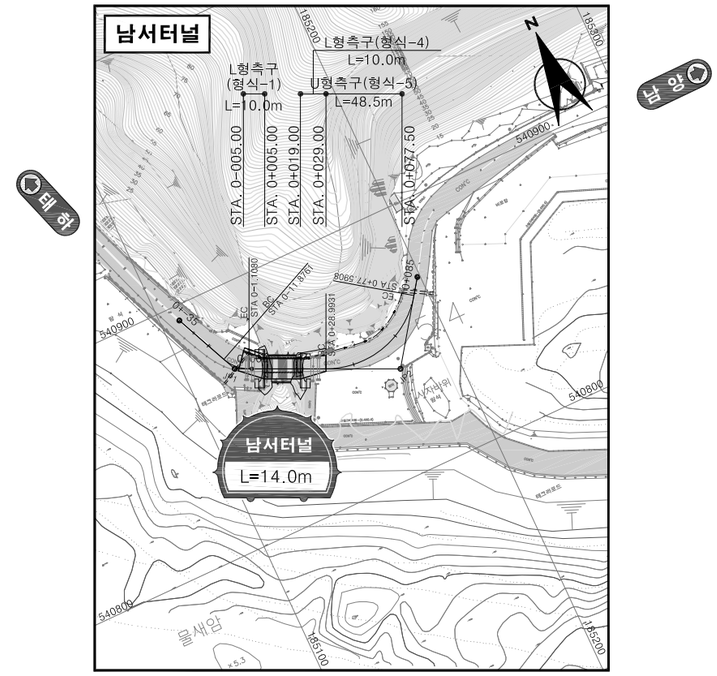

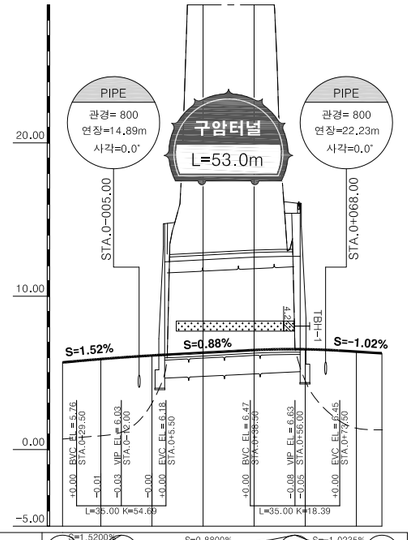

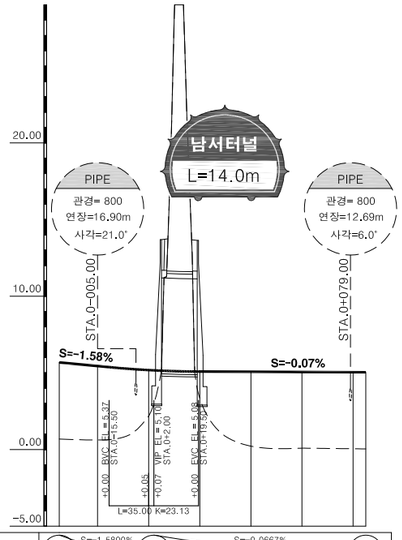

종단선형	S=1.5200% (5.680)	S=0.8800% (6.039)	S=-1.0235% (6.628) (6.280)
	L=20.35 L=22.00	H=0.60 L=68.00	H=0.35 L=34.00
절 성 고	+0.00 +0.01 +0.00	+0.00 −0.01 +0.02 +0.00	
계 획 고	5.68 5.90 6.13	6.31 43.55 6.49 49.35	6.54 6.38 6.28
지 반 고	5.68 5.89 6.13	49.86 55.84 6.55 6.36 6.28	
측 점	0+ 35.00 20.00 0+ 0.00	20.00 40.00 60.00 80.00	0+ 90.00
평면선형	IP = 1 R = 40.0 CL=6.726		

종단선형	S=-1.5800% (5.680)	S=-0.0667% (5.095) (5.040)
	H=0.58 L=37.00	H=0.06 L=83.00
절 성 고	+0.00 +0.01 −0.00	+0.00 −0.01 +0.03 +0.00 +0.00
계 획 고	5.68 5.44 5.18	5.08 5.08 5.07 5.06 5.04 5.04
지 반 고	5.68 5.43 5.18	5.08 5.08 5.03 5.04 5.04
측 점	0+ 35.00 20.00 0+ 0.00	20.00 40.00 60.00 80.00 0+ 85.00
평면선형	IP = 1 R = 15.0 CL=10.738	IP = 2 R = 35.0 CL=48.598

경상북도	사 업 명	울릉도 일주도로2 건설공사		△				위치정보	
	시설/공구			△				축 척	H=1:1200 V=1:200
대 림 산 업	건설분야	토 목	건설단계 실시설계	△				도면번호	C0040102-012
				1	2015.12.	실시설계 준공	김 성 호 / 노 정 훈 / 문 경 진	편철번호	4.012
				개정번호	날짜	개 정 내 용	과업책임자 / 분야별책임자 / 설계자		

도면명: 배수계획 종평면도 (12) (터널확장구간(1))

적용표준 GED-01-1104 V1.5

울릉도 일주도로2 건설공사

배수계획 종평면도 (13)

(터널확장구간(2))

축척 H=1:1200 V=1: 200

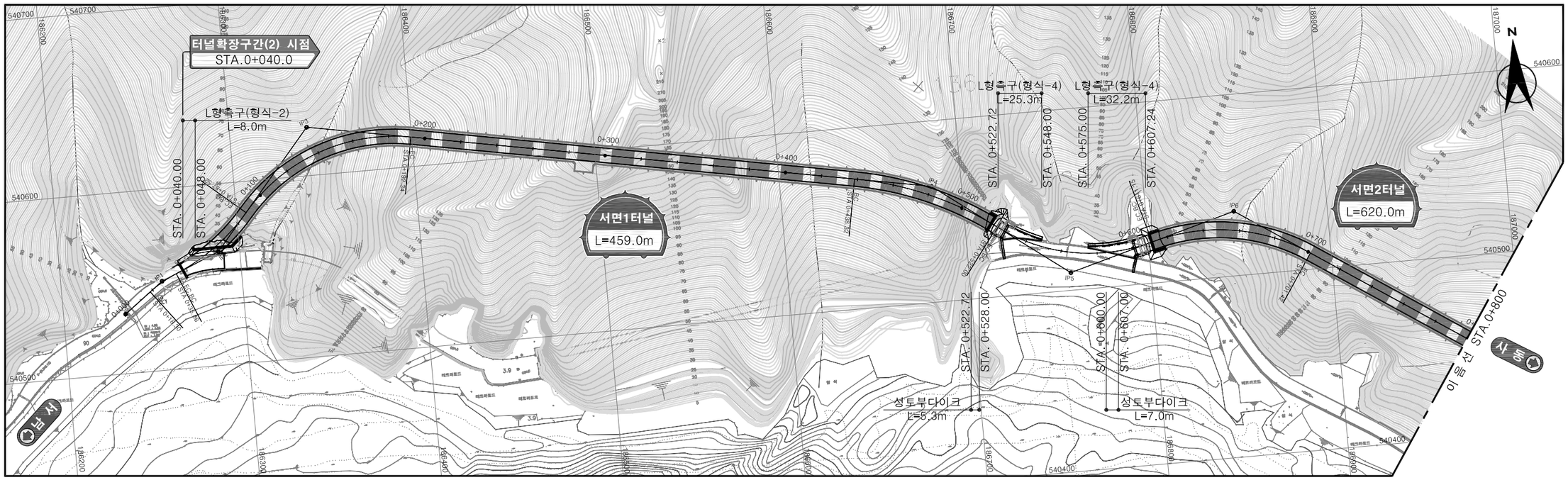

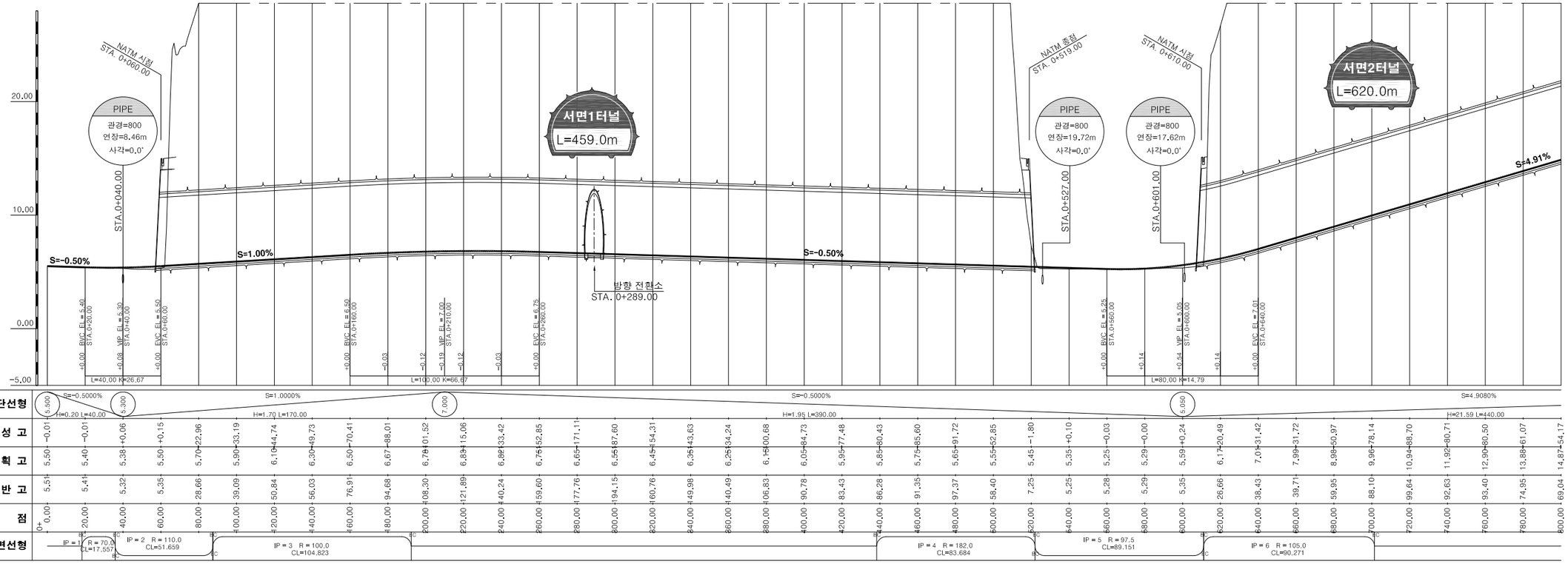

경상북도	사 업 명	울릉도 일주도로2 건설공사	△					위치정보		도 면 명	배수계획 종평면도 (13) (터널확장구간(2))
대 림 산 업	시설/공구		△					축 척	H=1:1200 V=1:200		
	건설분야	토 목 / 건설단계 / 실시설계	⚠	2015.12.	실시설계 준공	김 성 호	노 정 훈	문 경 진	도면번호	C0040102-013	편철번호	4.013
			개정번호	날짜	개 정 내 용	과업책임자	분야별책임자	설계자				

적용표준 GED-01-1104 V1.5

배수계획 종평면도 (14)

(터널확장구간(2))

축척 H=1:1200 V=1: 200

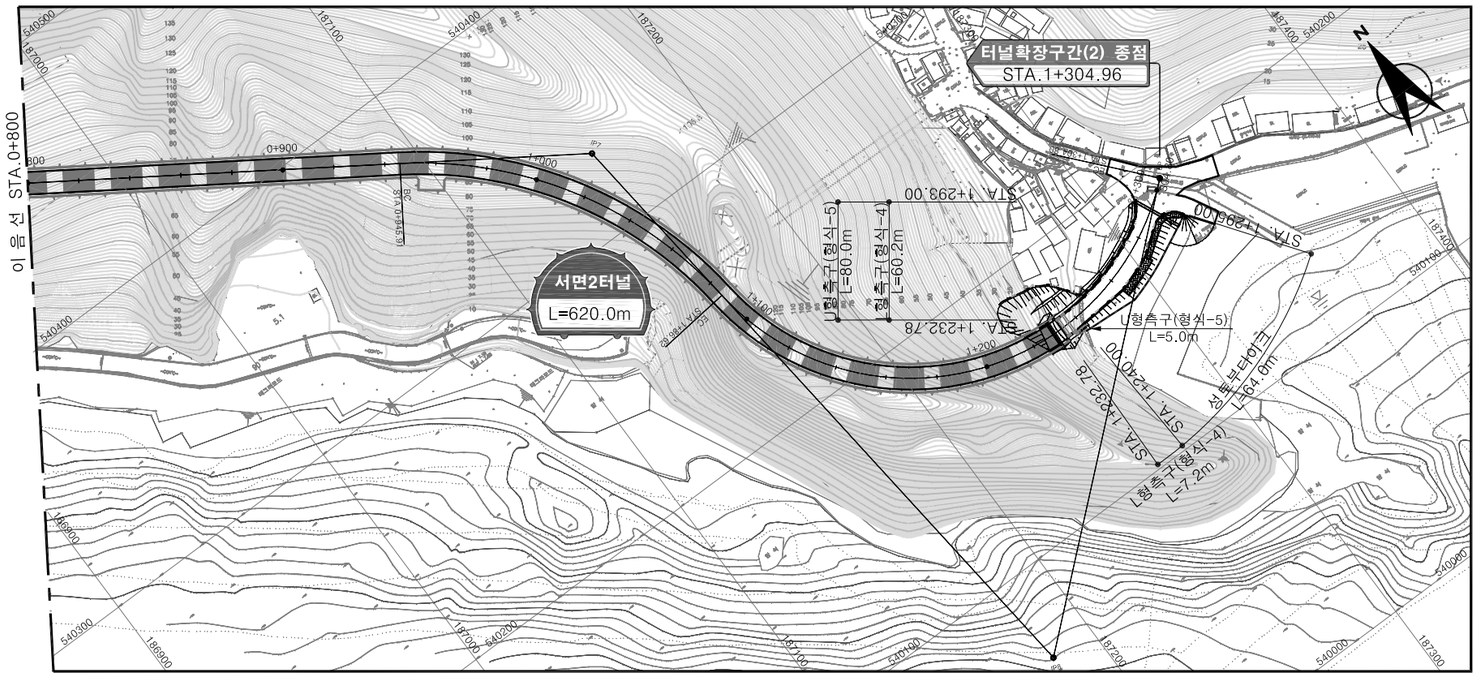

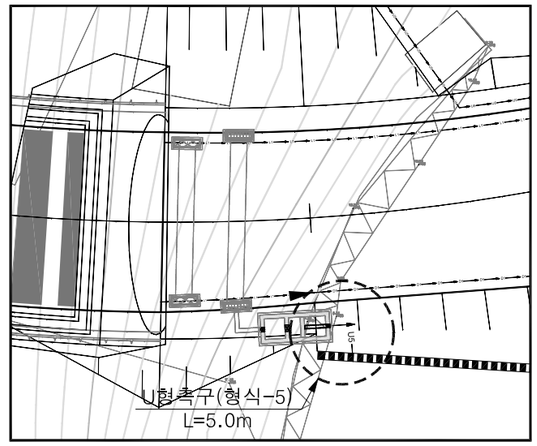

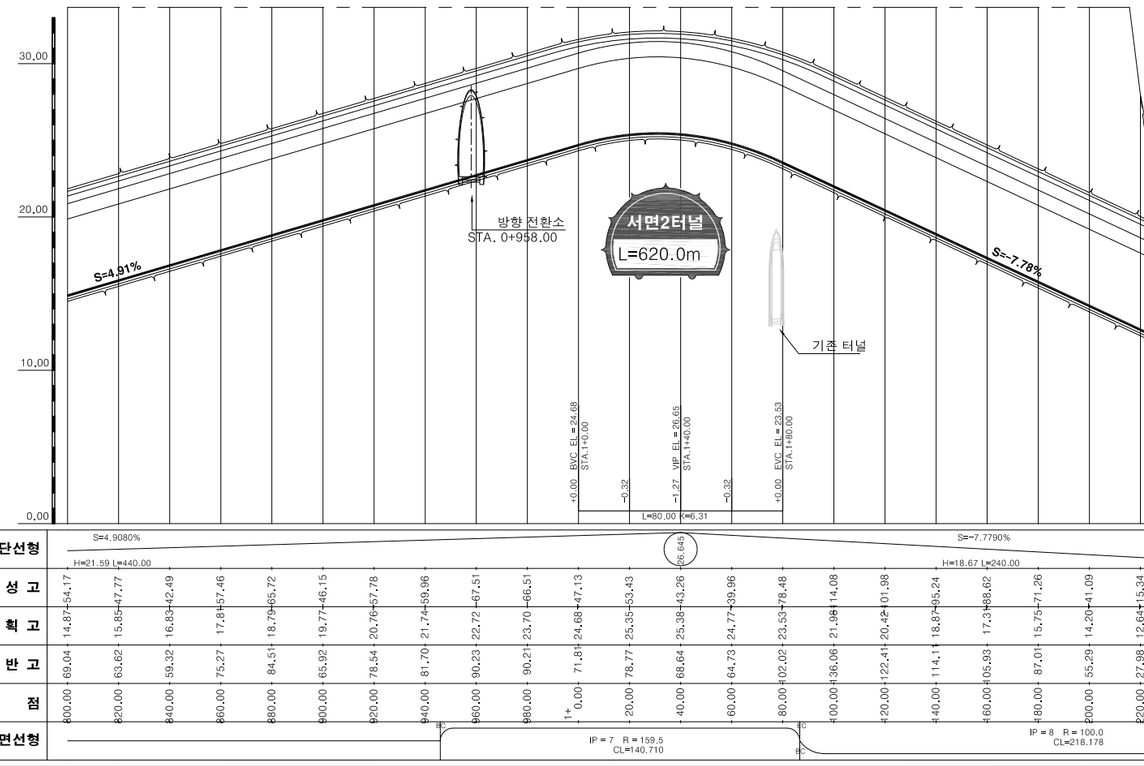

세척수 처리조

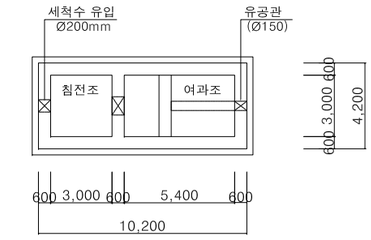

세척수 처리조 철근배근 단면도

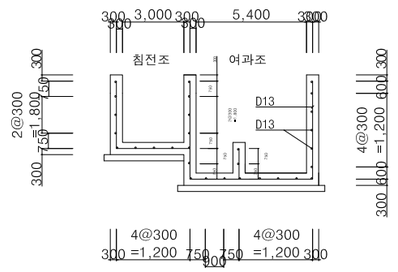

경상북도	사 업 명	울릉도 일주도로2 건설공사	△						위치정보		도 면 명	배수계획 종평면도 (14) (터널확장구간(2))
대 림 산 업	시설/공구		△						축 척	H=1:1200 V=1:200		
	건설분야	토 목 / 건설단계 / 실시설계	△						도면번호	C0040102-014	편철번호	4.014
			⚠	2015.12.	실시설계 준공	김 성 호	노 정 훈	문 경 진				
			개정번호	날짜	개 정 내 용	과업책임자	분야별책임자	설계자				

적용표준 GED-01-1104 V1.5

울릉도 일주도로2 건설공사

배수계획 종평면도 (15)

(피암터널 : 남서)

축척 H=1:1200 V=1: 200

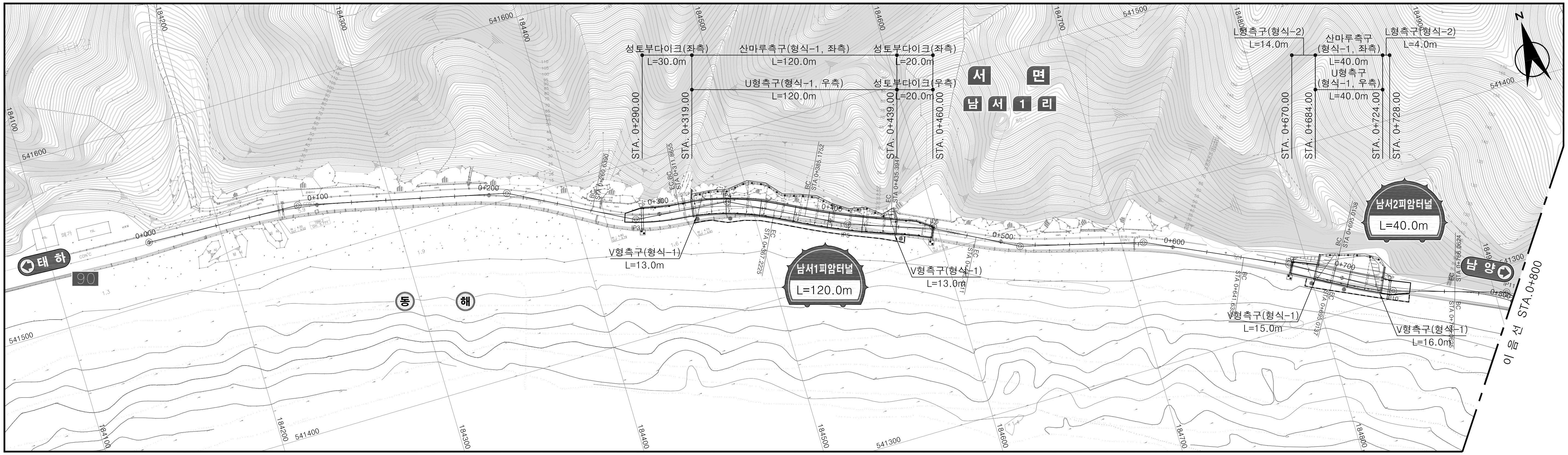

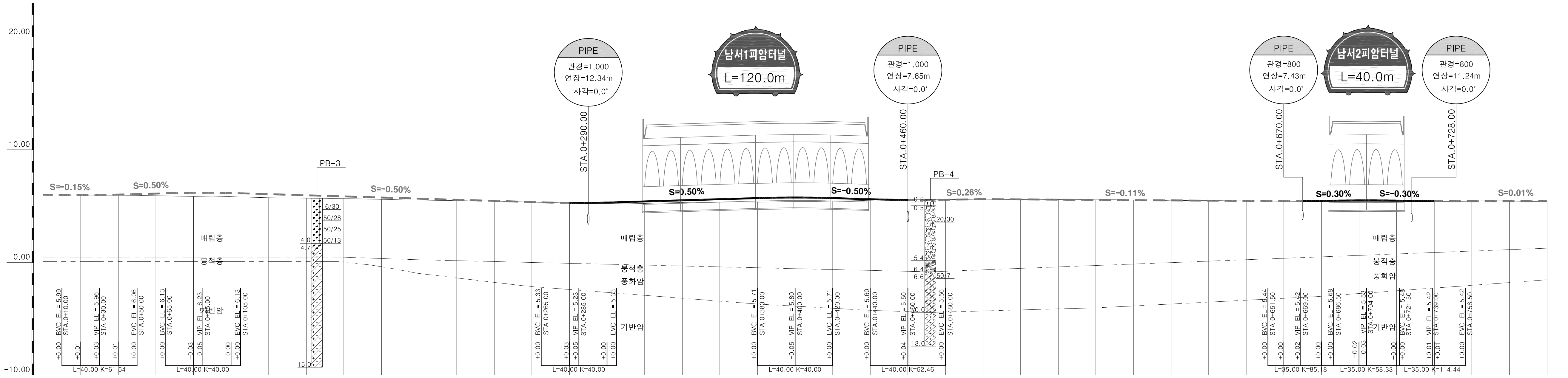

종단선형: S=-0.1500% H=0.04 L=30.00 (6.000, 5.955) / S=0.5000% H=0.28 L=55.00 (6.230) / S=-0.5000% H=1.00 L=200.00 (5.230) / S=0.5000% H=0.57 L=115.00 (5.805) / S=-0.5000% H=0.30 L=60.00 (5.505) / S=0.2625% H=0.11 L=40.00 (5.610) / S=-0.1109% H=0.19 L=169.00 (5.423) / S=0.3000% H=0.10 L=35.00 (5.528) / S=-0.3000% H=0.10 L=35.00 (5.423) / S=0.0058% H=0.01 L=89.00

측점	절성고	계획고	지반고
0+0.00	+0.00	6.00	6.00
20.00	+0.01	5.98	5.97
40.00	+0.05	6.01	5.96
60.00	+0.19	6.11	5.92
80.00	+0.33	6.18	5.85
100.00	+0.32	6.15	5.83
120.00	+0.32	6.06	5.74
140.00	+0.25	5.96	5.70
160.00	+0.20	5.86	5.66
180.00	+0.17	5.76	5.59
200.00	+0.13	5.66	5.53
220.00	+0.07	5.56	5.49
240.00	+0.01	5.46	5.44
260.00	+0.02	5.36	5.34
280.00	+0.01	5.28	5.27
300.00	+0.08	5.31	5.23
320.00	+0.17	5.41	5.23
340.00	+0.20	5.50	5.31
360.00	+0.23	5.60	5.37
380.00	+0.36	5.71	5.35
400.00	+0.34	5.75	5.41
420.00	+0.26	5.71	5.44
440.00	+0.09	5.60	5.51
460.00	-0.02	5.54	5.56
480.00	-0.00	5.56	5.56
500.00	+0.00	5.61	5.61
520.00	+0.02	5.59	5.57
540.00	-0.01	5.57	5.58
560.00	-0.01	5.54	5.55
580.00	+0.00	5.52	5.52
600.00	+0.03	5.50	5.47
620.00	-0.02	5.48	5.50
640.00	+0.01	5.45	5.44
660.00	+0.01	5.44	5.43
680.00	+0.05	5.46	5.41
700.00	+0.10	5.50	5.40
720.00	+0.08	5.48	5.40
740.00	+0.03	5.43	5.41
760.00	-0.00	5.42	5.43
780.00	-0.01	5.42	5.44
0+800.00	+0.02	5.43	5.40

평면선형: IP = 1 R = 280.0 CL=51.908 / IP = 2 R = 193.5 CL=50.276 / IP = 3 R = 129.0 CL=51.226 / IP = 4 R = 145.0 CL=55.357 / IP = 5 R = 365.0 CL=50.220 / IP = 6 R = 325.0 CL=50.056 / IP = 7 R = 220.0 CL=51.671 / IP = 8 R = 300.0 CL=54.908 / IP = 9 R = 550.0 CL=53.379 / IP = 10 R = 300.0 CL=71.049 / IP = 11 R = 110.0 CL=58.623

경상북도	사 업 명	울릉도 일주도로2 건설공사	△					
	시설/공구		△					
대 림 산 업	건설분야	토 목 / 건설단계 / 실시설계	△					
			△1	2015.12.	실시설계 준공	김 성 호	노 정 훈	문 경 진
			개정번호	날짜	개 정 내 용	과업책임자	분야별책임자	설계자

위치정보		도 면 명	배수계획 종평면도 (15) (피암터널 : 남서)
축 척	H=1:1200 V=1:200		
도면번호	C0040102-015	편철번호	4.015

적용표준 GED-01-1104 V1.5

배수계획 종평면도 (16)

(피암터널 : 남서)

축척 H=1:1200 V=1: 200

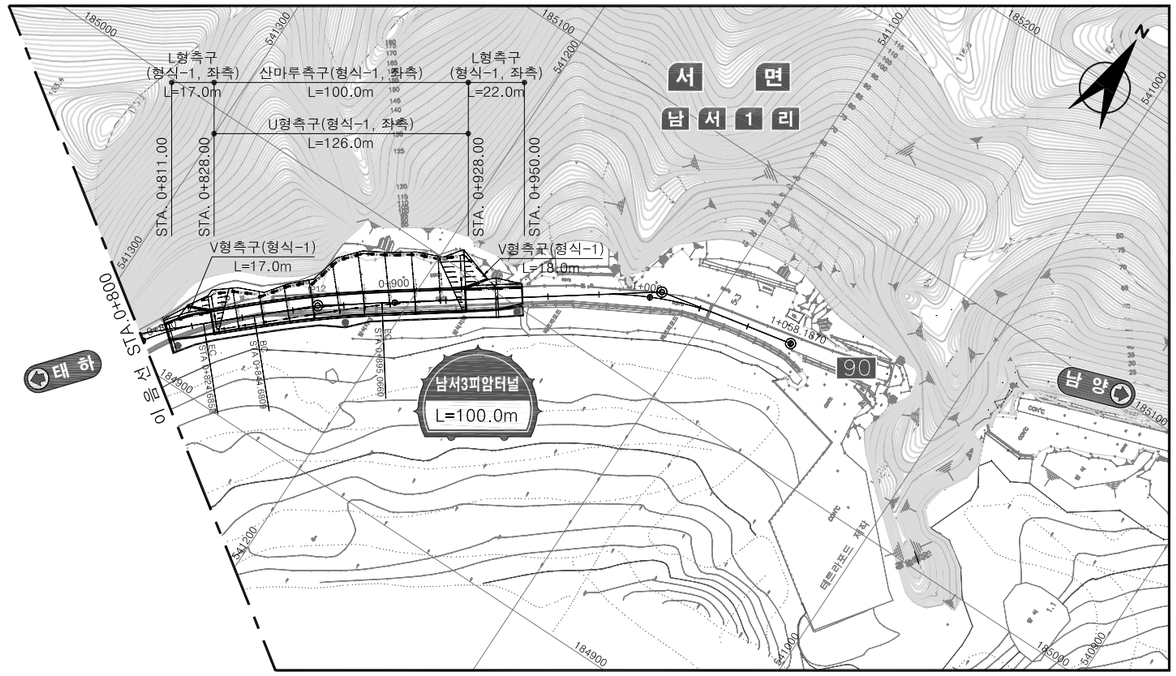

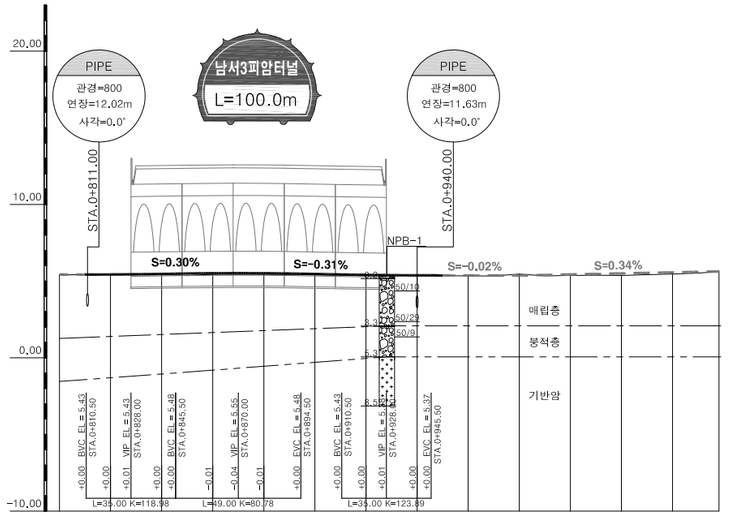

종단선형		S=0.3000%		S=-0.3066%		S=-0.0240%		S=0.3408%	
		5.428	H=0.13 L=42.00	5.554	H=0.18 L=58.00	5.376	H=0.01 L=52.00	5.364	H=0.27 L=78.19	5.635
절 성 고	+0.02	+0.01	+0.04	+0.07	+0.07	+0.04	+0.05	+0.00	+0.02	-0.09	+0.07	+0.13	+0.11	+0.00
계 획 고	5.43	5.43	5.47	5.51	5.51	5.46	5.40	5.37	5.37	5.36	5.43	5.50	5.57	5.63
지 반 고	5.40	5.42	5.43	5.44	5.44	5.42	5.36	5.37	5.34	5.46	5.37	5.37	5.46	5.63
측 점	800.00	820.00	840.00	860.00	880.00	900.00	920.00	940.00	960.00	980.00	1+ 0.00	20.00	40.00	1+ 58.19
평면선형				IP = 12 R = 425.0 CL=50.385							IP = 13 R = 120.0 CL=50.367			

경상북도	사 업 명	울릉도 일주도로2 건설공사	△						위치정보		도 면 명	배수계획 종평면도 (16) (피암터널 : 남서)
	시설/공구		△						축 척	H=1:1200 V=1:200		
대 림 산 업	건설분야	토 목 / 건설단계 / 실시설계	△						도면번호	C0040102-016	편철번호	4.016
			⚠	2015.12.	실시설계 준공	김 성 호	노 정 훈	문 경 진				
			개정번호	날짜	개 정 내 용	과업책임자	분야별책임자	설계자				

적용표준 GED-01-1104 V1.5

배수계획 종평면도 (17)

(피암터널 : 현포)

축척 H=1:1200 V=1: 200

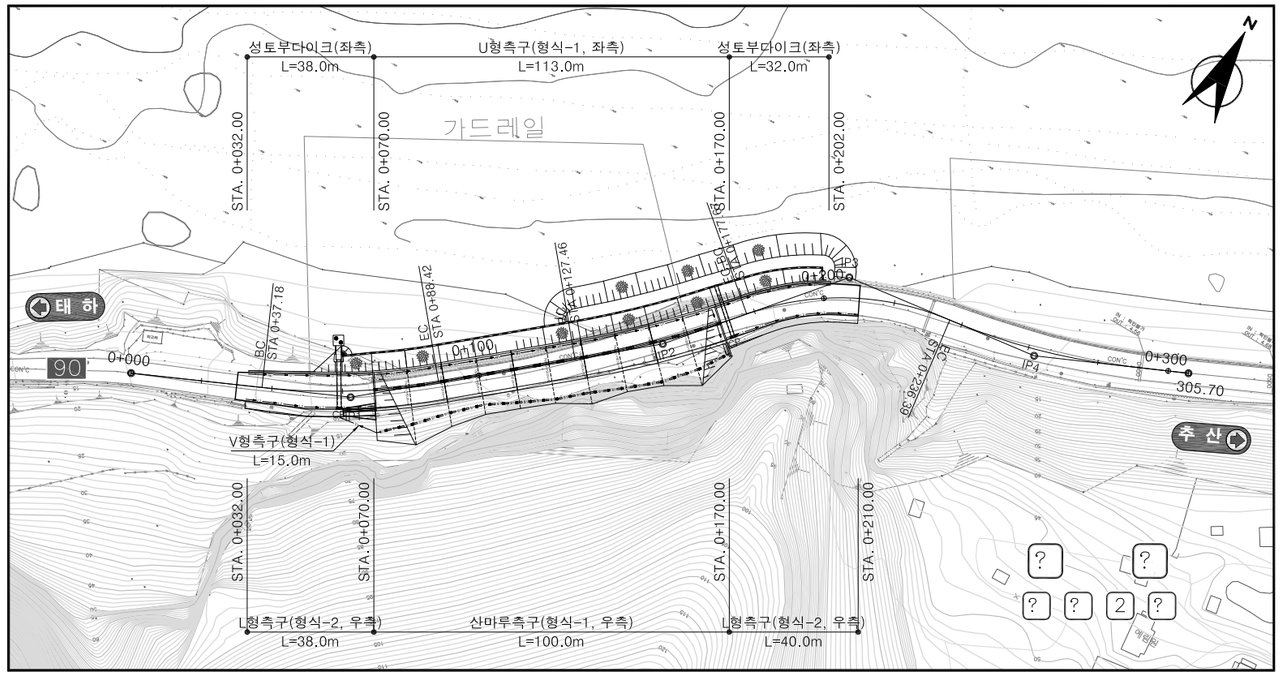

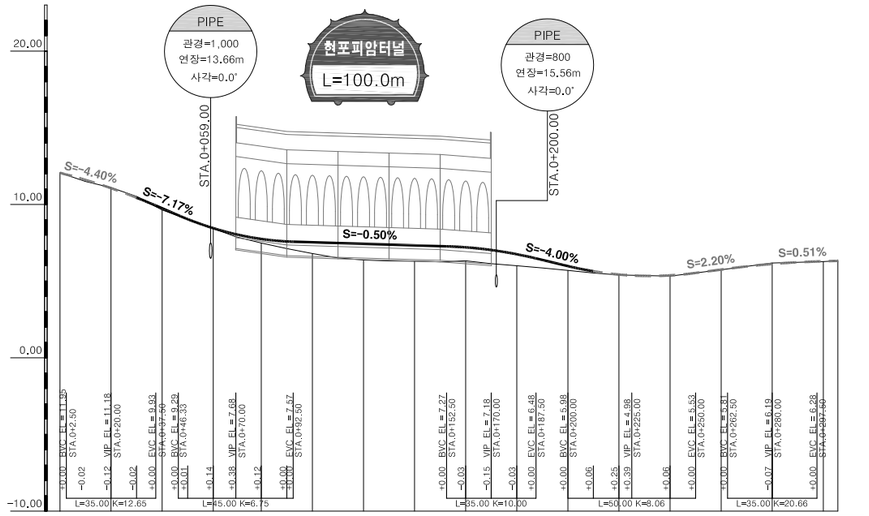

| | | |

배 수 유 역 도

배 수 유 역 도 (1)

5 지 구

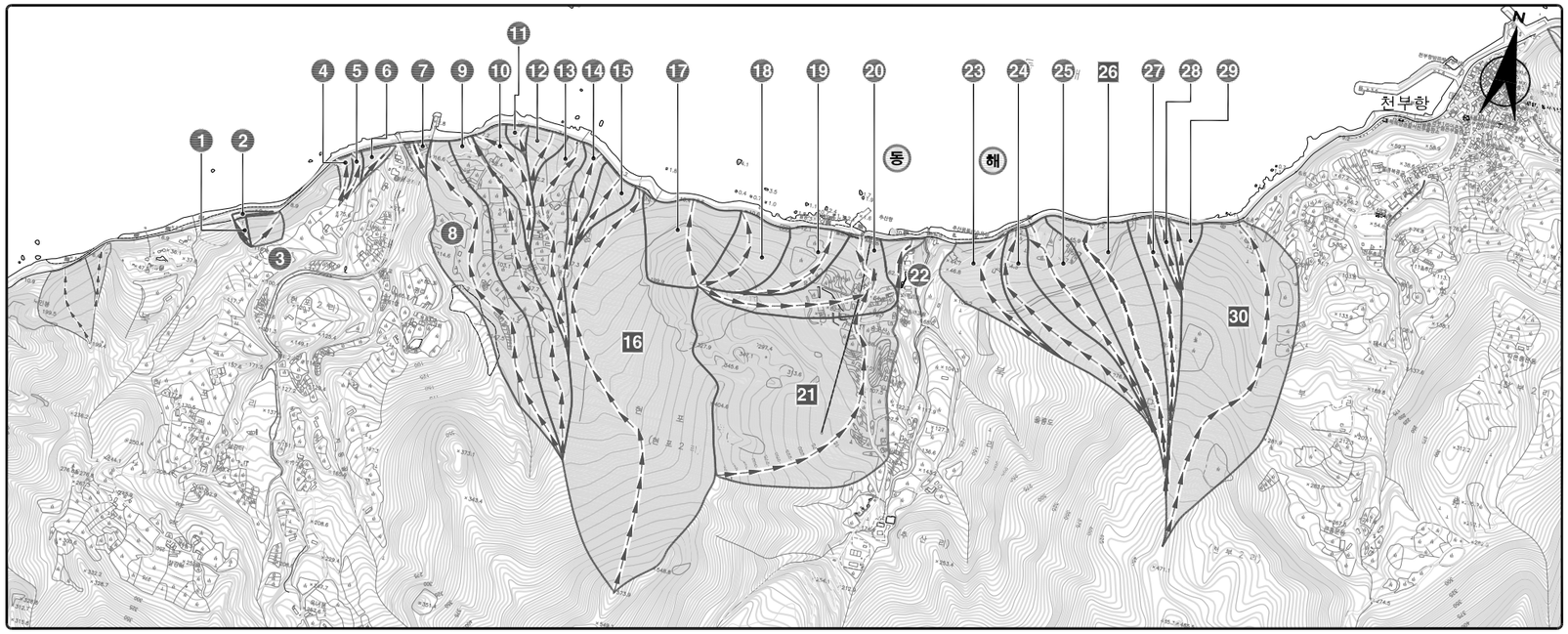

6 지 구

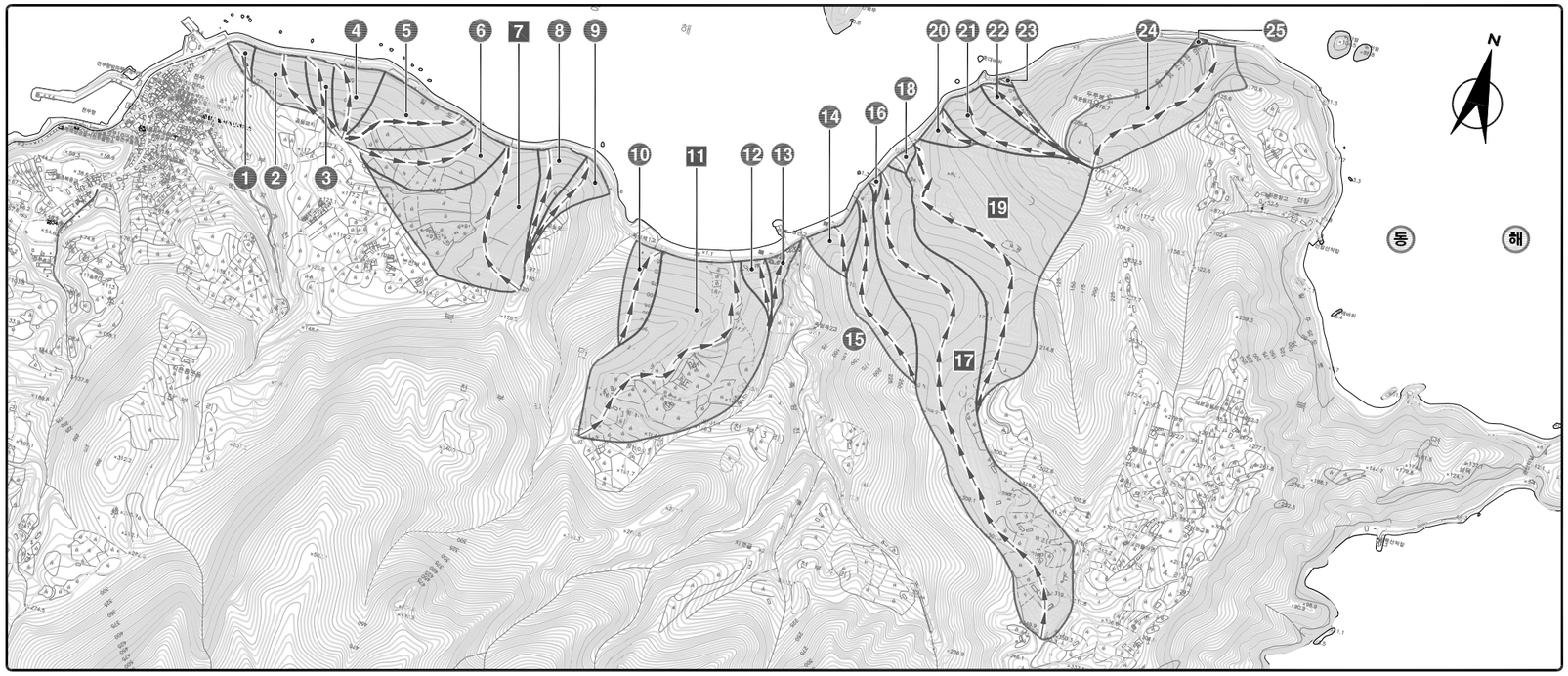

배수구조물 현황

번호	유역면적(A)	설계유량(Qd)	측 점	규 격	비 고
1	0.0018	0.081	0+000.00	D 800	
2	0.0028	0.126	0+020.00	D 800	
3	0.0072	0.324	0+125.00	D 800	
4	0.0032	0.144	0+326.00	D 800	
5	0.0032	0.144	0+373.00	D 800	
6	0.0047	0.211	0+480.00	D 800	
7	0.0036	0.162	0+542.00	D 800	
8	0.0866	3.896	0+594.10	D 1,000	
9	0.0665	2.992	0+688.00	D 1,200	
10	0.0203	0.913	0+710.00	D 1,000	
11	0.0033	0.148	0+860.00	D 800	
12	0.0125	0.562	0+931.50	D 800	
13	0.0402	1.809	0+997.00	D 1,200	
14	0.0148	0.666	0+074.00	D 800	
15	0.0125	0.562	1+155.00	D 800	5 지구
16	0.3020	13.588	1+210.65	3.0 × 2.0	
17	0.0468	2.106	1+367.00	D 1,000	
18	0.0293	1.318	1+500.00	D 1,000	
19	0.0247	1.111	1+752.00	D 1,000	
20	0.0507	2.281	1+833.41	D 1,200	
21	0.2235	10.056	1+842.35	2.0 × 2.0	
22	0.0069	0.310	1+968.00	D 800	
23	0.0309	1.390	2+220.00	D 1,000	
24	0.0445	2.002	0+253.00	D 1,000	
25	0.0427	1.921	2+296.00	D 1,000	
26	0.0700	3.150	2+464.50	1.5 × 1.5	
27	0.0290	1.305	2+625.00	D 1,000	
28	0.0059	0.265	2+650.00	D 800	
29	0.0080	0.360	2+676.00	D 800	
30	0.1930	8.684	2+865.00	2.0 × 2.0	
1	0.0043	0.193	0+002.00	D 800	
2	0.0471	2.119	0+162.00	D 1,000	
3	0.0109	0.490	0+220.00	D 800	
4	0.0173	0.778	0+300.00	D 800	
5	0.0402	1.809	0+673.85	D 1,200	
6	0.0372	1.674	0+720.00	D 1,000	
7	0.0985	4.432	0+823.50	1.5 × 1.5	
8	0.0158	0.711	0+928.00	D 800	
9	0.0134	0.603	1+040.00	D 800	
10	0.0200	0.900	1+390.00	D 1,000	
11	0.1630	7.334	1+577.50	2.5 × 1.5	
12	0.0075	0.337	1+665.00	D 800	
13	0.0069	0.310	1+716.00	D 800	6 지구
14	0.0130	0.585	1+870.00	D 800	
15	0.0397	1.786	1+961.87	D 1,000	
16	0.0013	0.058	2+020.00	D 800	
17	0.2014	9.062	2+066.40	2.0 × 2.0	
18	0.0027	0.121	2+120.00	D 800	
19	0.1746	7.856	2+180.00	2.5 × 1.5	
20	0.0073	0.328	2+300.00	D 800	
21	0.0271	1.219	2+384.00	D 1,000	
22	0.0102	0.459	2+427.00	D 800	
23	0.0006	0.027	2+473.00	D 800	
24	0.0005	0.022	3+058.00	D 800	
25	0.0707	3.181	3+071.00	D 1,200	

경상북도	사 업 명	울릉도 일주도로2 건설공사		△					위치정보		도 면 명	배 수 유 역 도 (1)
	시설/공구			△					축 척	1 : 8,000		
대 림 산 업	건설분야	토 목	건설단계	실시설계	⚠	2015.12.	실시설계 준공	김 성 호	노 정 훈	문 경 진	도면번호	C0049901-001	편철번호	4.018
					개정번호	날짜	개 정 내 용	과업책임자	분야별책임자	설계자				

적용표준 GED-01-1104 V1.5

배 수 유 역 도 (2)

터널확장(1)

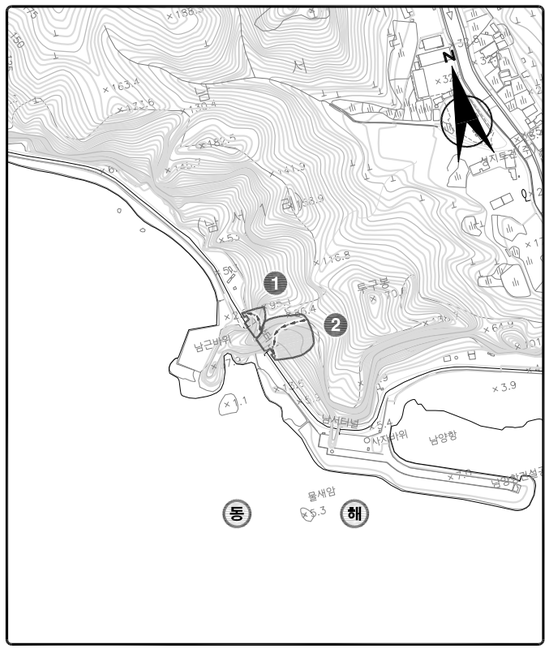

터널확장(2)



배수구조물 현황

번호	유역면적(A)	설계유량(Qd)	측 점	규 격	비 고
1	0.0007	0.031	0+000.00	D 800	터널확장(1)
2	0.0033	0.148	0+068.00	D 800	
3	0.0117	0.526	0+040.00	D 800	터널확장(2)
4	0.0041	0.184	0+527.00	D 800	
1	0.0061	0.274	0+601.00	D 800	
2	0.0045	0.202	1+292.00	D 800	
3	0.0449	2.021	0+290.00	D 800	
1	0.0397	1.787	0+460.00	D 1,000	남서 피암터널
2	0.0209	0.941	0+670.00	D 800	
1	0.0066	0.297	0+728.00	D 800	
2	0.0112	0.504	0+811.00	D 800	
3	0.0134	0.603	0+940.00	D 800	
1	0.0233	1.049	0+059.00	D 1,000	현포 피암터널
2	0.0051	0.230	0+172.00	D 800	

남서 피암터널



현포 피암터널

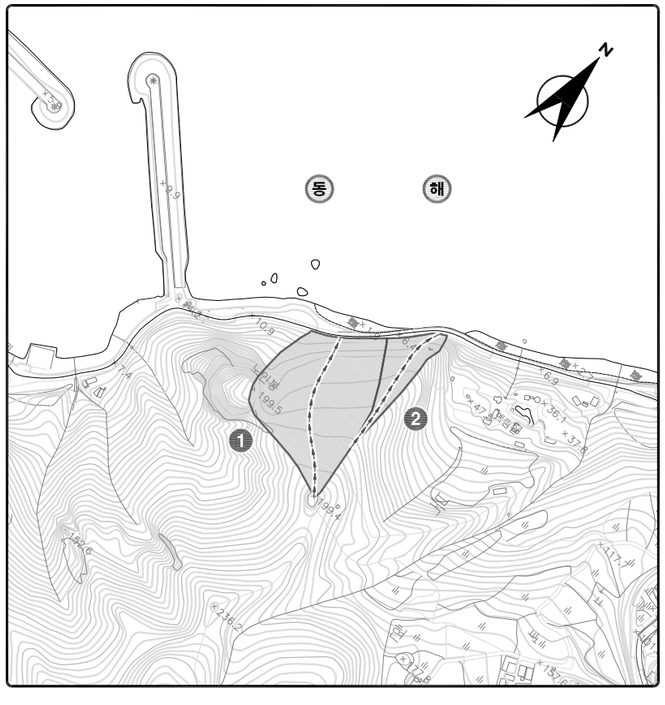

경상북도	사 업 명	울릉도 일주도로2 건설공사	△					위치정보		도 면 명	배 수 유 역 도 (2)
	시설/공구		△					축 척	1 : 8,000		
대 림 산 업	건설분야	토 목 / 건설단계 / 실시설계	△					도면번호	C0049901-002	편철번호	4.019
			⚠	2015.12.	실시설계 준공	김 성 호	노 정 훈	문 경 진			
			개정번호	날짜	개 정 내 용	과업책임자	분야별책임자	설계자			

적용표준 GED-01-1104 V1.5

배수구조물 횡단면도

배수구조물 횡단면도 (1)

(5지구 : STA.0+000.00, STA.0+020.00, STA.0+125.00)

NOTE

1. 배수관 및 암거의 입,출구부 EL, 연장, 사각, 경사도는 시공당시 다소의 변경소지가 발생할 수 있으므로, 시공전 시공상세도를 작성하여 감독원(감리원)의 승인을 획득한 후 현지여건에 부합되도록 설치할 것.
2. 기초시공시 지하매설물에 손상을 주지 않도록 충분한 사전조사를 하여야 하고, 지장물과 저촉시 감독자(감리자)의 승인후 시공하여야 한다.

STA. 0+125.00

KEY MAP

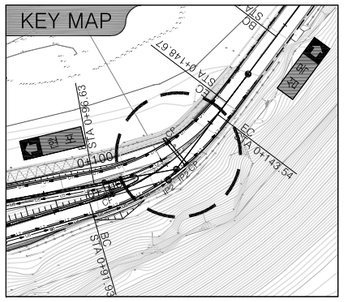

단 면 도

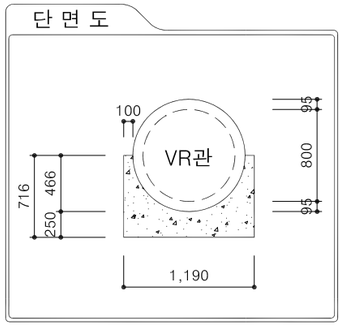

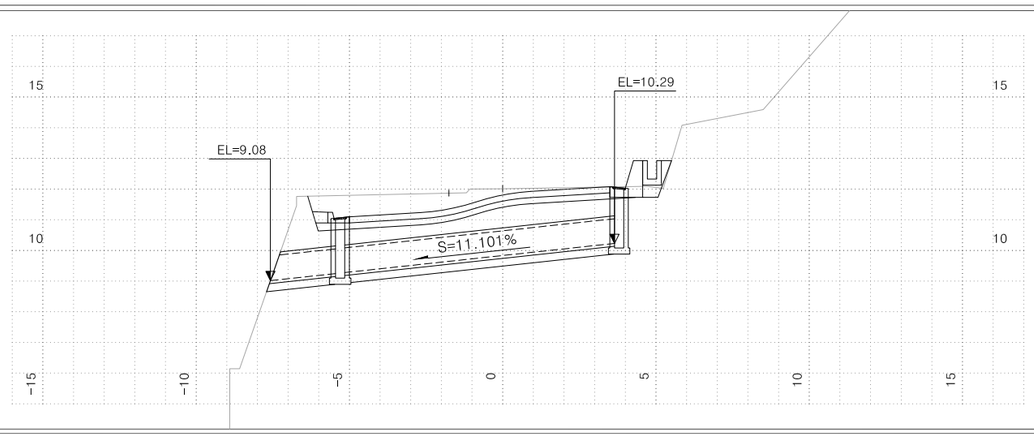

측 점		STA. 0+125.00			
지 반 고	m	12.01	배 수 관	mm	D 800
계 획 고	m	11.87	암 거	m	
토 피	m	1.07	도 수 로	쌓기	
사 각	°	0		깎기	
연 장(m)	신설	11.29	집 수 정	ea	2
날 개 벽	1:1.5		집 수 거	ea	
	1:1.8		방 수 거	ea	

STA. 0+020.00

KEY MAP

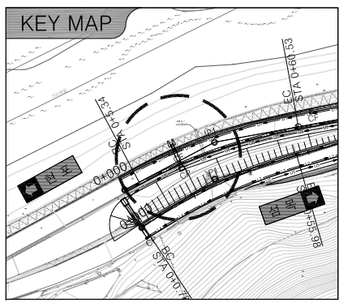

단 면 도

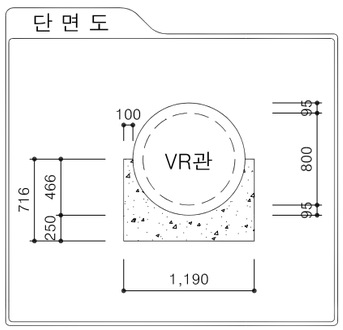

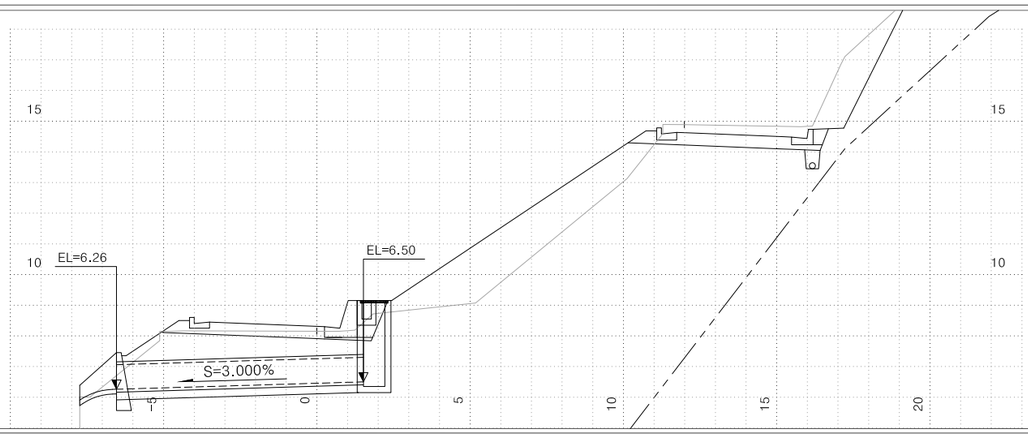

측 점		STA. 0+020.00 (상행)			
지 반 고	m	8.15	배 수 관	mm	D 800
계 획 고	m	8.31	암 거	m	
토 피	m	0.96	도 수 로	쌓기	
사 각	°	0		깎기	
연 장(m)	신설	8.06	집 수 정	ea	1
날 개 벽	1:1.5		집 수 거	ea	1
	1:1.8		방 수 거	ea	

STA. 0+000.00

KEY MAP

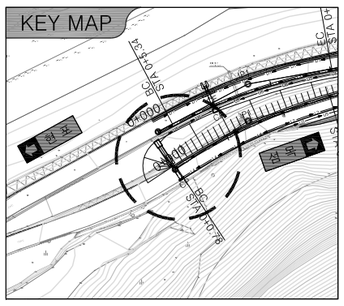

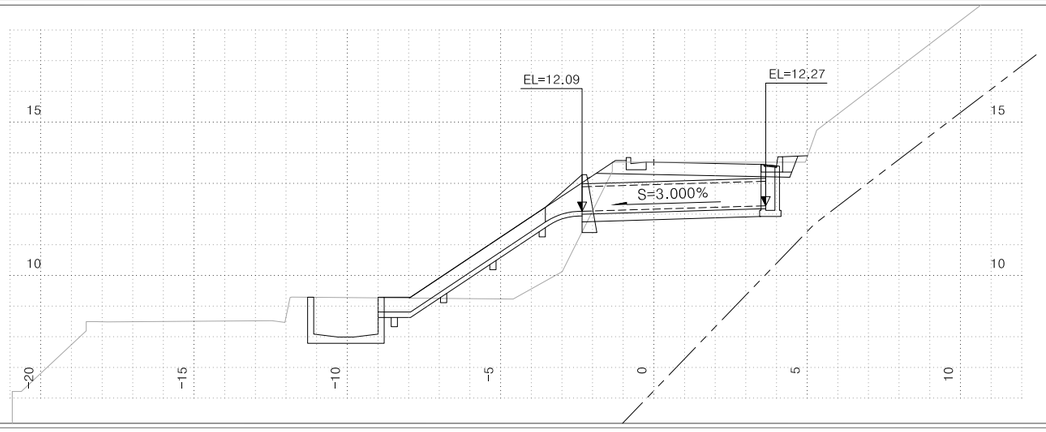

단 면 도

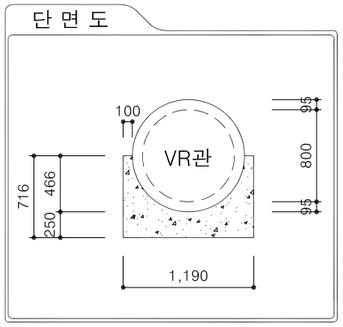

측 점		STA. 0+000.00 (하행)			
지 반 고	m	13.69	배 수 관	mm	D 800
계 획 고	m	13.69	암 거	m	
토 피	m	0.63	도 수 로	쌓기	6.1
사 각	°	0		깎기	
연 장(m)	신설	5.99	집 수 정	ea	1
날 개 벽	1:1.5		집 수 거	ea	1
	1:1.8		방 수 거	ea	1

경상북도	사 업 명	울릉도 일주도로2 건설공사		△				
	시설/공구			△				
대 림 산 업	건설분야	토 목	건설단계	실시설계	△	2015.12.	실시설계 준공	김 성 호
					개정번호	날짜	개 정 내 용	과업책임자

노 정 훈	문 경 진	위치정보		도 면 명	5지구 배수구조물 횡단면도 (1) (5지구 : STA.0+000.00, STA.0+020.00, STA.0+125.00)
분야별책임자	설계자	축 척	1 : 100		
		도면번호	C0040201-001	편철번호	4.020

적용표준 GED-01-1104 V1.5

울릉도 일주도로2 건설공사

배수구조물 횡단면도 (2)

(5지구 : STA.0+326.00, STA.0+373.00, STA.0+480.00)

1. 배수관 및 암거의 입,출구부 EL, 연장, 사각, 경사도는 시공당시 다소의 변경소지가 발생할 수 있으므로, 시공전 시공상세도를 작성하여 감독원(감리원)의 승인을 획득한 후 현지여건에 부합되도록 설치할 것.
2. 기초시공시 지하매설물에 손상을 주지 않도록 충분한 사전조사를 하여야 하고, 지장물과 저촉시 감독자(감리자)의 승인후 시공하여야 한다.

STA. 0+480.00

KEY MAP

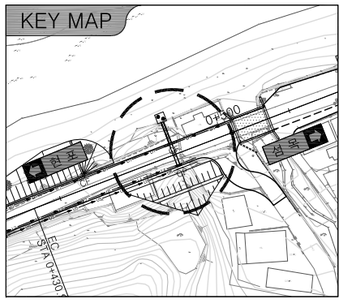

단 면 도

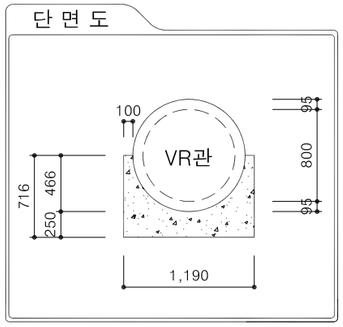

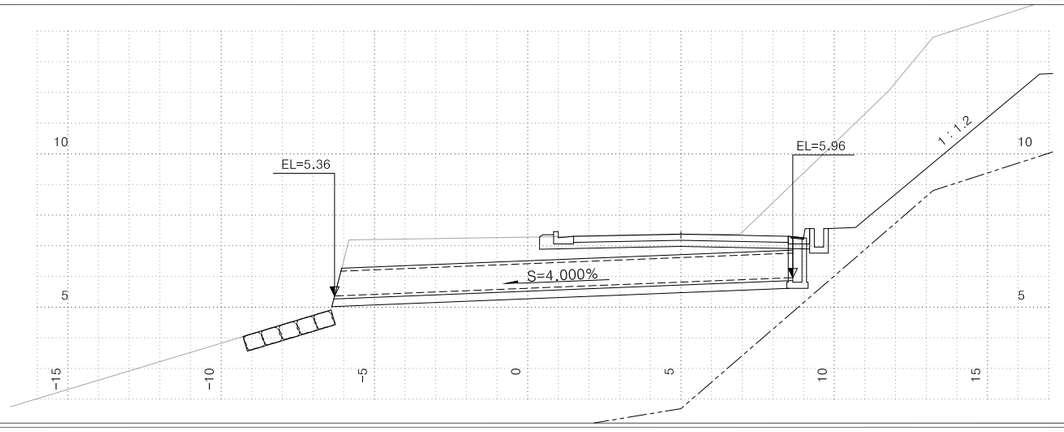

측 점		STA. 0+480.00			
지 반 고	m	7.36	배 수 관	mm	D 800
계 획 고	m	7.38	암 거	m	
토 피	m	0.67	도 수 로	쌓기	
사 각	°	0		깎기	
연 장(m)	신설	14.96	집 수 정	ea	1
날 개 벽	1:1.5		집 수 거	ea	
	1:1.8		방 수 거	ea	

STA. 0+373.00

KEY MAP

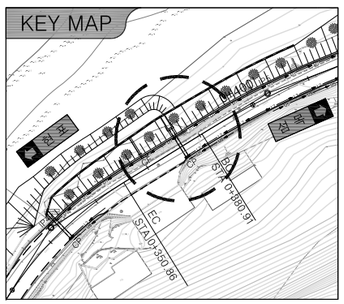

단 면 도

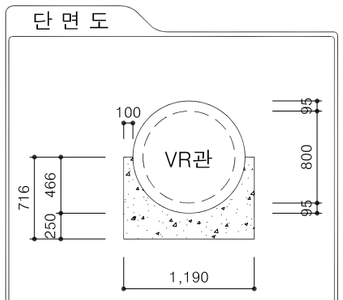

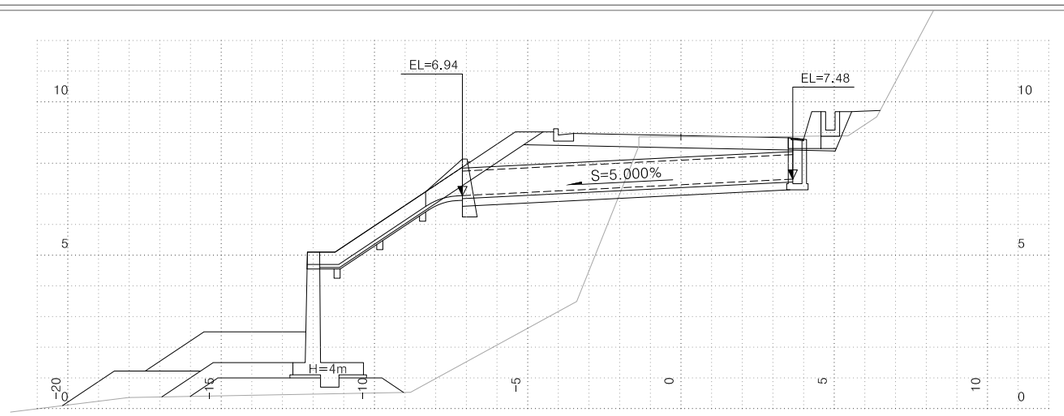

측 점		STA. 0+373.00			
지 반 고	m	8.86	배 수 관	mm	D 800
계 획 고	m	8.90	암 거	m	
토 피	m	0.71	도 수 로	쌓기	4.5
사 각	°	0		깎기	
연 장(m)	신설	10.79	집 수 정	ea	1
날 개 벽	1:1.5		집 수 거	ea	1
	1:1.8		방 수 거	ea	

STA. 0+326.00

KEY MAP

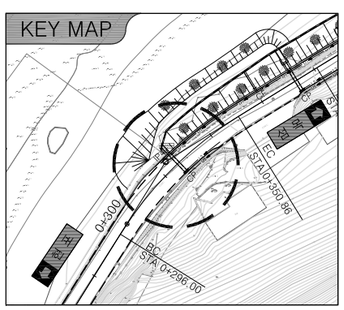

단 면 도

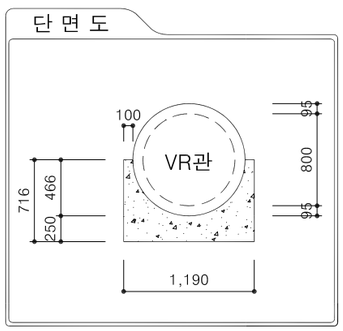

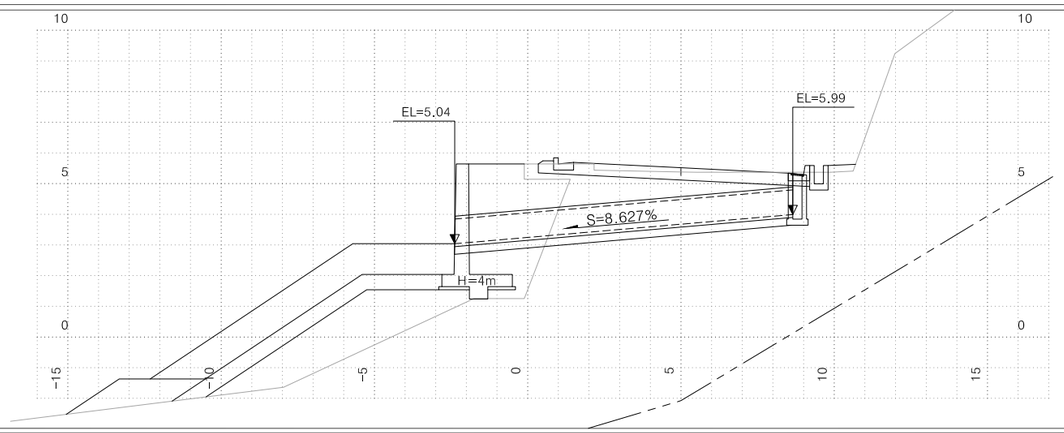

측 점		STA. 0+326.00			
지 반 고	m	7.38	배 수 관	mm	D 800
계 획 고	m	7.52	암 거	m	
토 피	m	0.94	도 수 로	쌓기	
사 각	°	0		깎기	
연 장(m)	신설	11.07	집 수 정	ea	1
날 개 벽	1:1.5		집 수 거	ea	
	1:1.8		방 수 거	ea	

경상북도	사 업 명	울릉도 일주도로2 건설공사			△						위치정보		도 면 명	5지구 배수구조물 횡단면도 (2) (5지구 : STA.0+326.00, STA.0+373.00, STA.0+480.00)
	시설/공구				△						축 척	1 : 100		
대 림 산 업	건설분야	토 목	건설단계	실시설계	⚠	2015.12.	실시설계 준공	김 성 호	노 정 훈	문 경 진	도면번호	C0040201-002	편철번호	4.021
					개정번호	날짜	개 정 내 용	과업책임자	분야별책임자	설계자				

적용표준 GED-01-1104 V1.5

배수구조물 횡단면도 (3)

(5지구 : STA.0+542.00, STA.0+594.10, STA.0+688.00)

NOTE

1. 배수관 및 암거의 입,출구부 EL, 연장, 사각, 경사도는 시공당시 다소의 변경소지가 발생할 수 있으므로, 시공전 시공상세도를 작성하여 감독원(감리원)의 승인을 획득한 후 현지여건에 부합되도록 설치할 것.
2. 기초시공시 지하매설물에 손상을 주지 않도록 충분한 사전조사를 하여야 하고, 지장물과 저촉시 감독자(감리자)의 승인후 시공하여야 한다.

STA. 0+688.00

KEY MAP

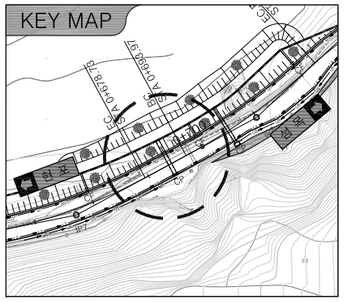

단 면 도

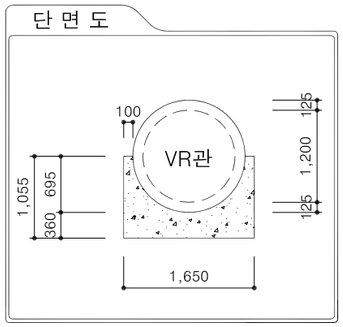

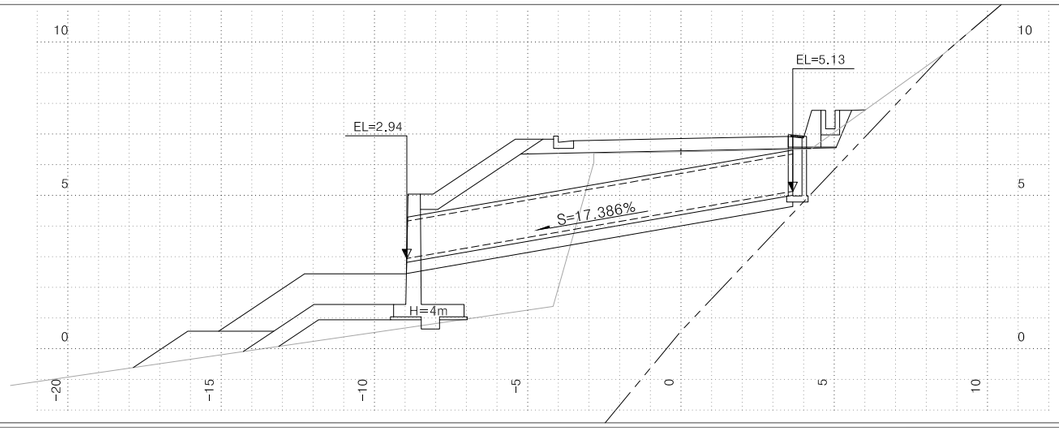

측 점		STA. 0+688.00			
지 반 고	m	6.42	배 수 관	mm	D 1,200
계 획 고	m	6.84	암 거	m	
토 피	m	1.23	도 수 로	쌓기	
사 각	°	0		깎기	
연 장(m)	신설	12.78	집 수 정	ea	1
날 개 벽	1:1.5		집 수 거	ea	
	1:1.8		방 수 거	ea	

STA. 0+594.10

KEY MAP

단 면 도

측 점		STA. 0+594.10			
지 반 고	m	8.16	배 수 관	mm	D 1,000
계 획 고	m	8.12	암 거	m	
토 피	m	1.07	도 수 로	쌓기	
사 각	°	20		깎기	
연 장(m)	신설	14.60	집 수 정	ea	1
날 개 벽	1:1.5		집 수 거	ea	
	1:1.8		방 수 거	ea	

STA. 0+542.00

KEY MAP

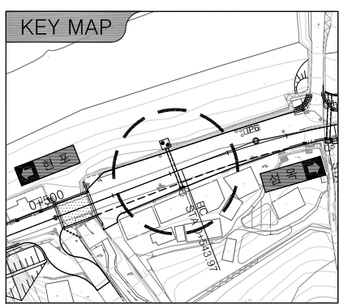

단 면 도

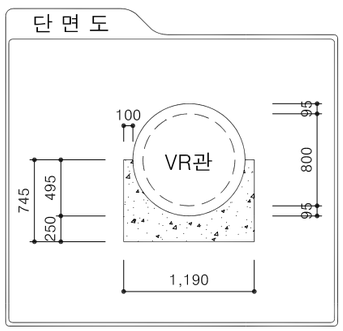

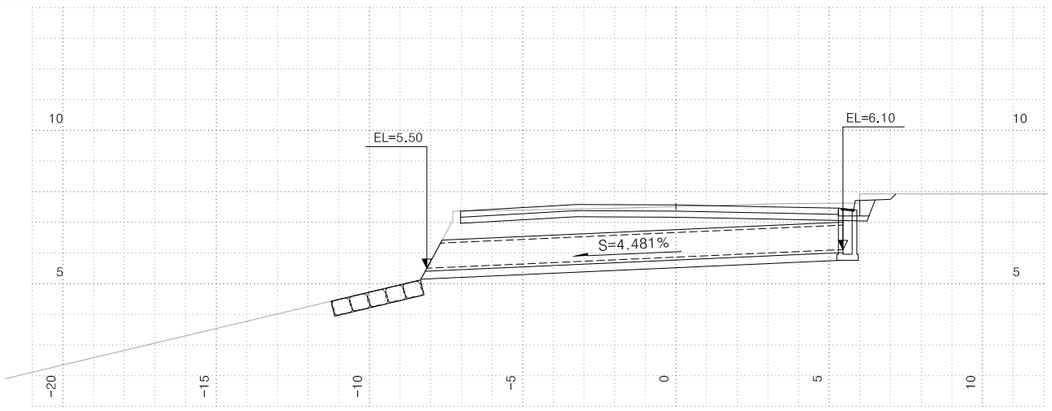

측 점		STA. 0+542.00			
지 반 고	m	7.51	배 수 관	mm	D 800
계 획 고	m	7.56	암 거	m	
토 피	m	0.80	도 수 로	쌓기	
사 각	°	0		깎기	
연 장(m)	신설	13.59	집 수 정	ea	1
날 개 벽	1:1.5		집 수 거	ea	
	1:1.8		방 수 거	ea	

경상북도	사 업 명	울릉도 일주도로2 건설공사			△						위치정보		도 면 명	5지구 배수구조물 횡단면도 (3) (5지구 : STA.0+542.00, STA.0+594.10, STA.0+688.00)
	시설/공구				△						축 척	1 : 100		
대 림 산 업	건설분야	토 목	건설단계	실시설계	△						도면번호	C0040201-003	편철번호	4.022
					⚠	2015.12.	실시설계 준공	김 성 호	노 정 훈	문 경 진				
					개정번호	날짜	개 정 내 용	과업책임자	분야별책임자	설계자				

적용표준 GED-01-1104 V1.5

배수구조물 횡단면도 (4)

(5지구 : STA.0+710.00, STA.0+860.00, STA.0+931.50)

NOTE

1. 배수관 및 암거의 입,출구부 EL, 연장, 사각, 경사도는 시공당시 다소의 변경소지가 발생할 수 있으므로, 시공전 시공상세도를 작성하여 감독원(감리원)의 승인을 획득한 후 현지여건에 부합되도록 설치할 것.
2. 기초시공시 지하매설물에 손상을 주지 않도록 충분한 사전조사를 하여야 하고, 지장물과 저촉시 감독자(감리자)의 승인후 시공하여야 한다.

STA. 0+931.50

KEY MAP

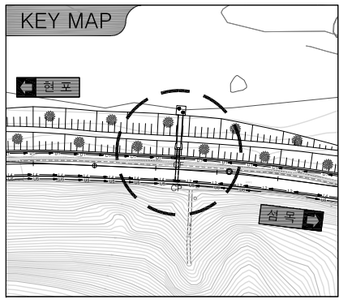

단 면 도

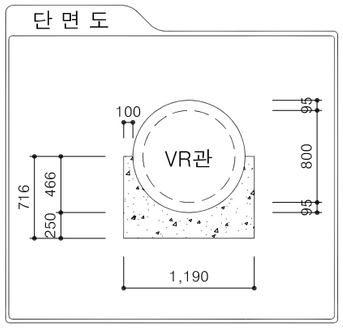

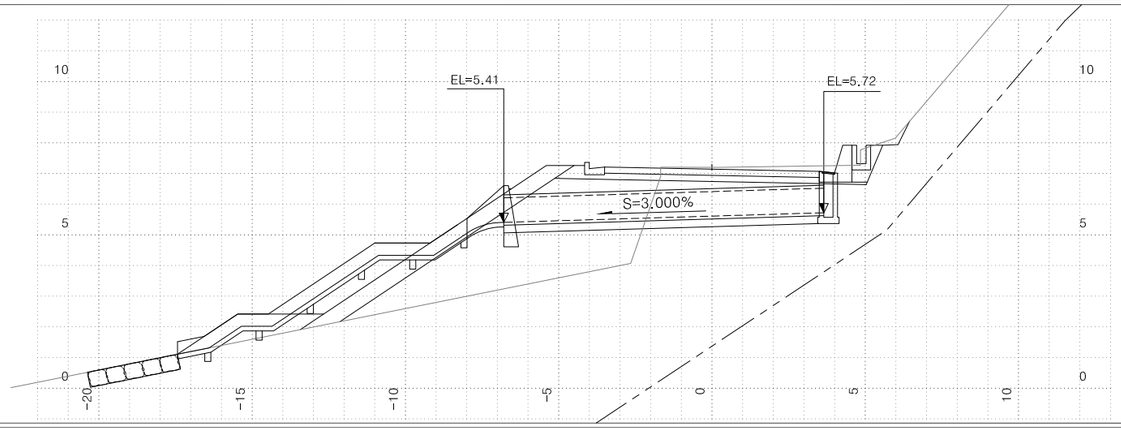

측 점		STA. 0+931.50			
지 반 고	m	7.20	배 수 관	mm	D 800
계 획 고	m	7.16	암 거	m	
토 피	m	1.02	도 수 로	쌓기	10.3
사 각	°	10		깎기	
연 장(m)	신설	10.44	집 수 정	ea	1
날 개 벽	1:1.5		집 수 거	ea	1
	1:1.8		방 수 거	ea	

STA. 0+860.00

KEY MAP

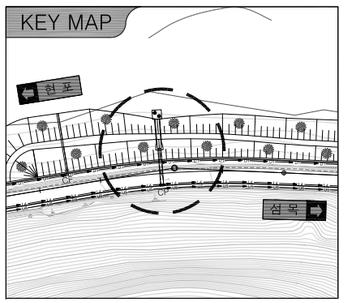

단 면 도

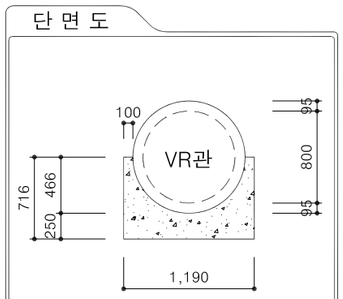

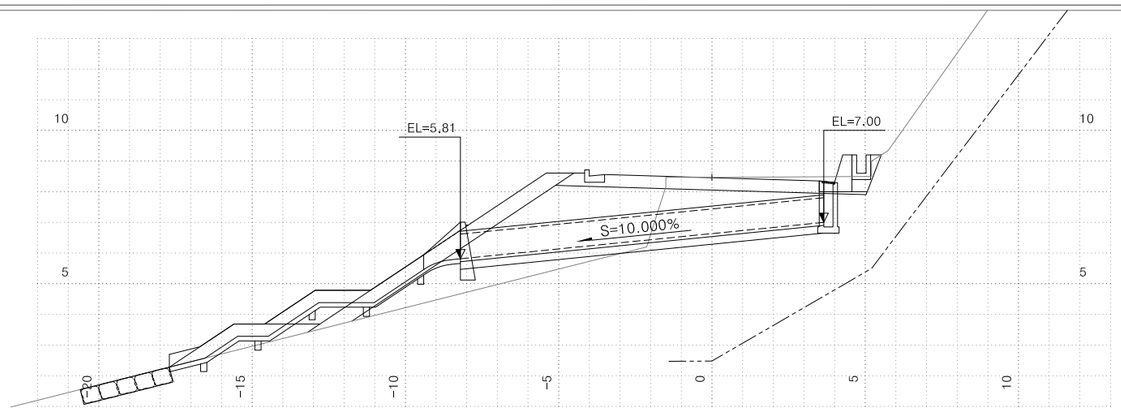

측 점		STA. 0+860.00			
지 반 고	m	8.47	배 수 관	mm	D 800
계 획 고	m	8.46	암 거	m	
토 피	m	0.92	도 수 로	쌓기	9.2
사 각	°	0		깎기	
연 장(m)	신설	11.91	집 수 정	ea	1
날 개 벽	1:1.5		집 수 거	ea	1
	1:1.8		방 수 거	ea	

STA. 0+710.00

KEY MAP

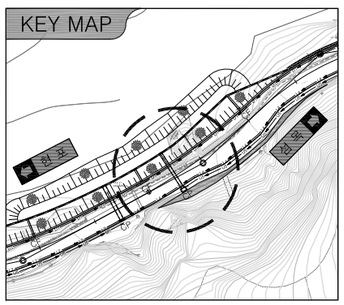

단 면 도

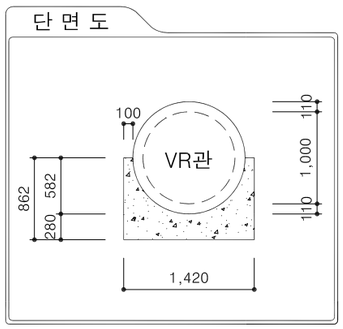

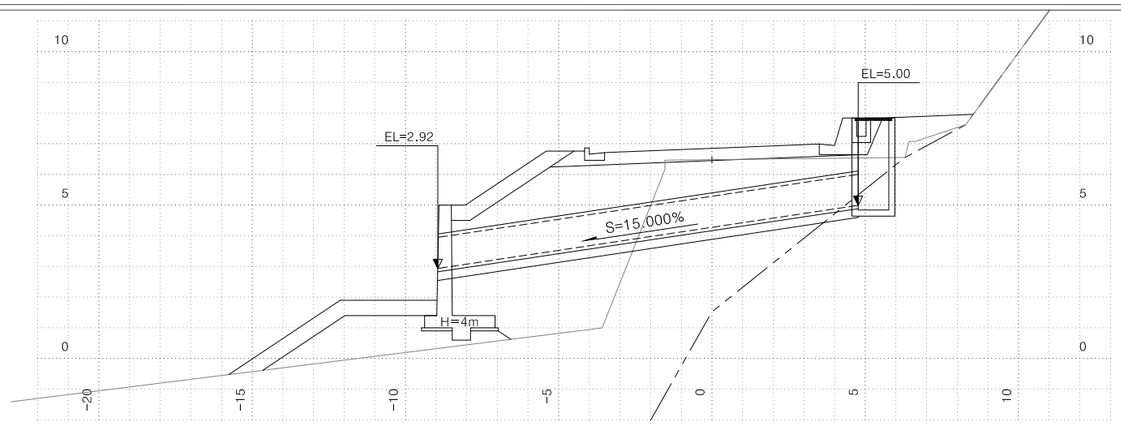

측 점		STA. 0+710.00			
지 반 고	m	6.48	배 수 관	mm	D 1,000
계 획 고	m	6.85	암 거	m	
토 피	m	1.67	도 수 로	쌓기	
사 각	°	0		깎기	
연 장(m)	신설	13.86	집 수 정	ea	1
날 개 벽	1:1.5		집 수 거	ea	
	1:1.8		방 수 거	ea	

경상북도	사 업 명	울릉도 일주도로2 건설공사	△				위치정보		도 면 명	5지구 배수구조물 횡단면도 (4) (5지구 : STA.0+710.00, STA.0+860.00, STA.0+931.50)
	시설/공구		△				축 척	1 : 100		
대 림 산 업	건설분야	토 목 / 건설단계 / 실시설계	△				도면번호	C0040201-004	편철번호	4.023
			⚠	2015.12.	실시설계 준공	김 성 호	노 정 훈	문 경 진		
			개정번호	날짜	개 정 내 용	과업책임자	분야별책임자	설계자		

적용표준 GED-01-1104 V1.5

배수구조물 횡단면도 (5)

(5지구 : STA.0+997.00, STA.1+074.00, STA.1+155.00)

NOTE

1. 배수관 및 암거의 입,출구부 EL, 연장, 사각, 경사도는 시공당시 다소의 변경소지가 발생할 수 있으므로, 시공전 시공상세도를 작성하여 감독원(감리원)의 승인을 획득한 후 현지여건에 부합되도록 설치할 것.
2. 기초시공시 지하매설물에 손상을 주지 않도록 충분한 사전조사를 하여야 하고, 지장물과 저촉시 감독자(감리자)의 승인후 시공하여야 한다.

STA. 1+155.00

KEY MAP

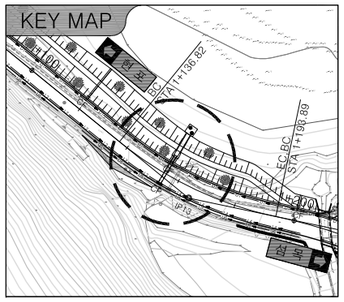

단 면 도

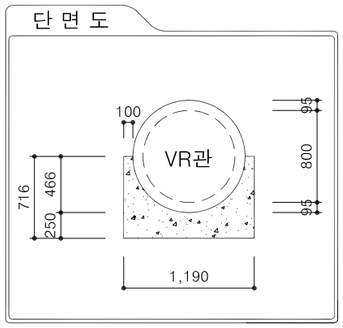

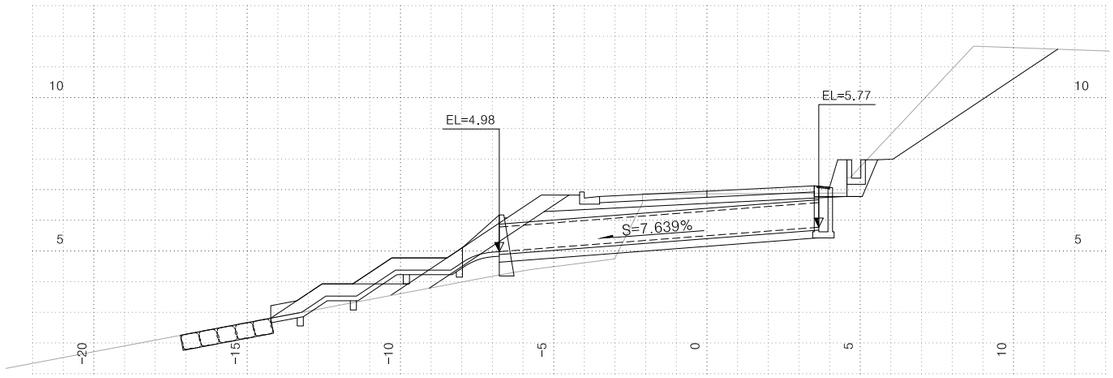

측 점		STA. 1+155.00			
지 반 고	m	6.86	배 수 관	mm	D 800
계 획 고	m	6.95	암 거	m	
토 피	m	0.47	도 수 로	쌓기	7.0
사 각	°	0		깎기	
연 장(m)	신설	10.45	집 수 정	ea	1
날 개 벽	1:1.5		집 수 거	ea	1
	1:1.8		방 수 거	ea	

STA. 1+074.00

KEY MAP

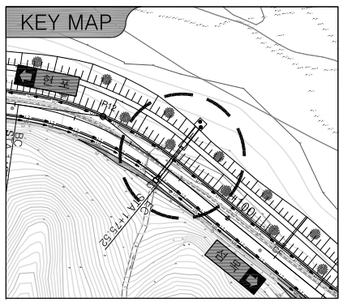

단 면 도

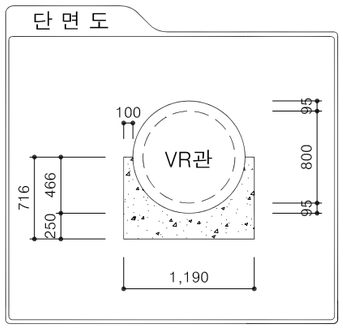

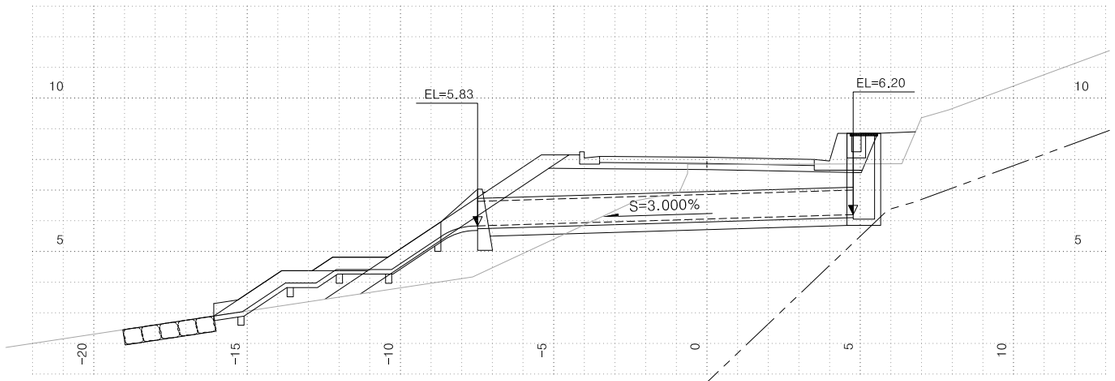

측 점		STA. 1+074.00			
지 반 고	m	7.84	배 수 관	mm	D 800
계 획 고	m	8.07	암 거	m	
토 피	m	1.12	도 수 로	쌓기	8.2
사 각	°	0		깎기	
연 장(m)	신설	12.25	집 수 정	ea	1
날 개 벽	1:1.5		집 수 거	ea	1
	1:1.8		방 수 거	ea	

STA. 0+997.00

KEY MAP

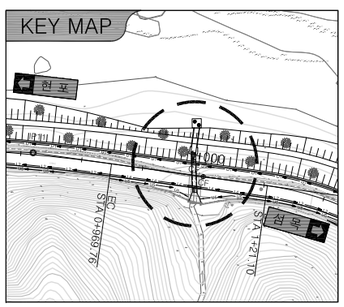

단 면 도

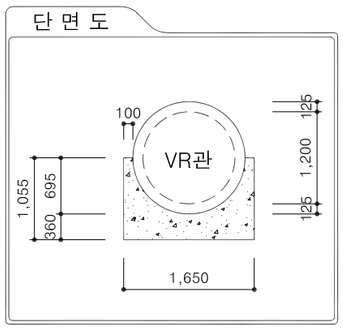

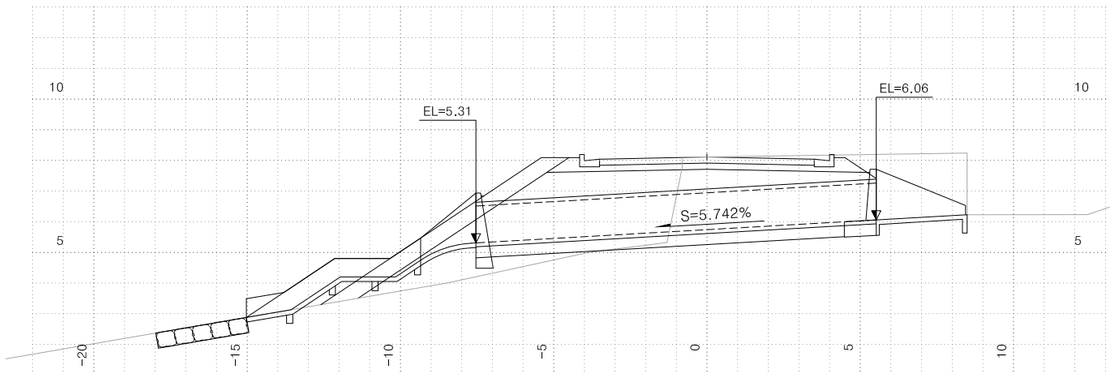

측 점		STA. 0+997.00			
지 반 고	m	8.11	배 수 관	mm	D 1,200
계 획 고	m	8.11	암 거	m	
토 피	m	1.04	도 수 로	쌓기	6.3
사 각	°	10		깎기	
연 장(m)	신설	13.08	집 수 정	ea	
날 개 벽	1:1.5	1	집 수 거	ea	1
	1:1.8		방 수 거	ea	

경상북도	사 업 명	울릉도 일주도로2 건설공사	△					위치정보		도 면 명	5지구 배수구조물 횡단면도 (5) (5지구 : STA.0+997.00, STA.1+074.00, STA.1+155.00)
	시설/공구		△					축 척	1 : 100		
대 림 산 업	건설분야	토 목 / 건설단계 / 실시설계	△					도면번호	C0040201-005	편철번호	4.024
			⚠	2015.12.	실시설계 준공	김 성 호	노 정 훈	문 경 진			
			개정번호	날짜	개 정 내 용	과업책임자	분야별책임자	설계자			

적용표준 GED-01-1104 V1.5

배수구조물 횡단면도 (6)

(5지구 : STA.1+210.65, STA.1+367.00, STA.1+500.00)

NOTE

1. 배수관 및 암거의 입,출구부 EL, 연장, 사각, 경사도는 시공당시 다소의 변경소지가 발생할 수 있으므로, 시공전 시공상세도를 작성하여 감독원(감리원)의 승인을 획득한 후 현지여건에 부합되도록 설치할 것.
2. 기초시공시 지하매설물에 손상을 주지 않도록 충분한 사전조사를 하여야 하고, 지장물과 저촉시 감독자(감리자)의 승인후 시공하여야 한다.

STA. 1+500.00

KEY MAP

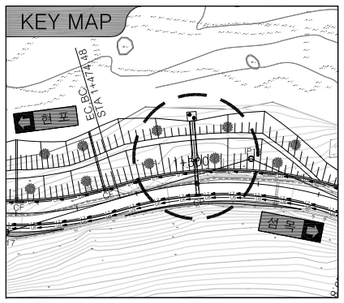

단 면 도

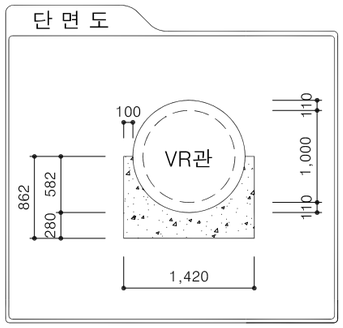

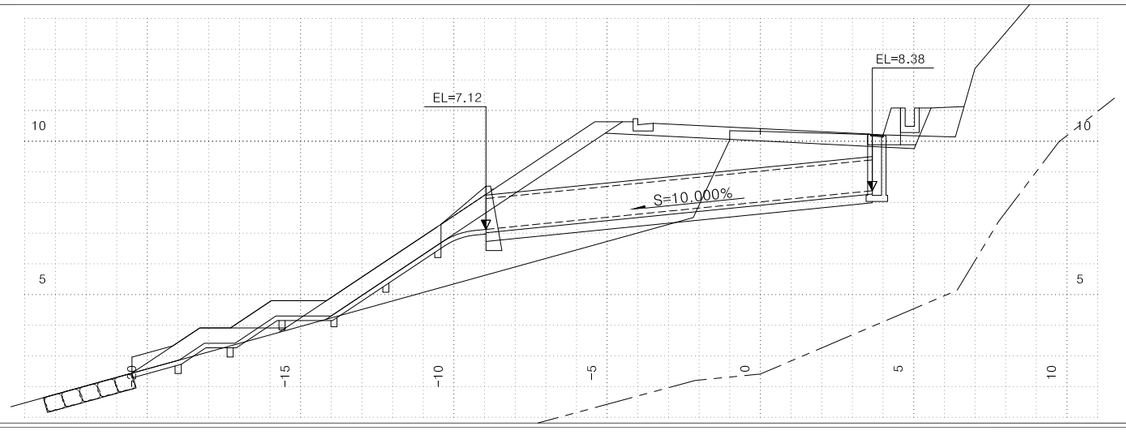

측 점		STA. 1+500.00			
지 반 고	m	10.32	배 수 관	mm	D 1,000
계 획 고	m	10.41	암 거	m	
토 피	m	1.27	도 수 로	쌓기	11.2
사 각	°	0		깎기	
연 장(m)	신설	12.66	집 수 정	ea	1
날 개 벽	1:1.5		집 수 거	ea	1
	1:1.8		방 수 거	ea	

STA. 1+367.00

KEY MAP

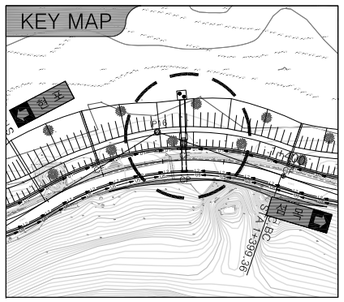

단 면 도

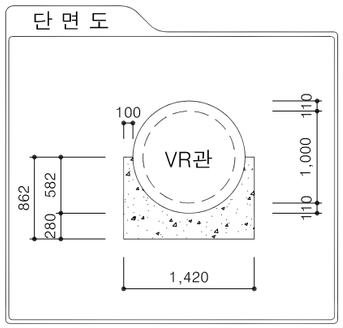

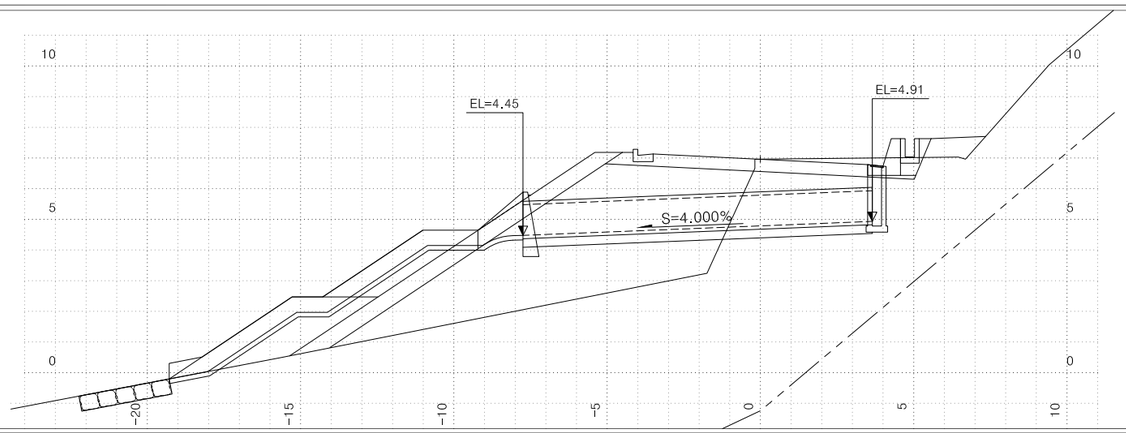

측 점		STA. 1+367.00			
지 반 고	m	6.96	배 수 관	mm	D 1,000
계 획 고	m	6.93	암 거	m	
토 피	m	1.01	도 수 로	쌓기	11.7
사 각	°	0		깎기	
연 장(m)	신설	11.40	집 수 정	ea	1
날 개 벽	1:1.5		집 수 거	ea	1
	1:1.8		방 수 거	ea	

STA. 1+210.65

KEY MAP

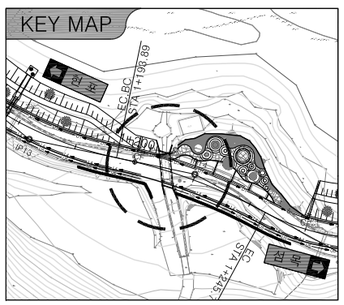

단 면 도

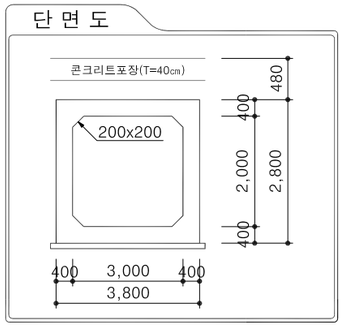

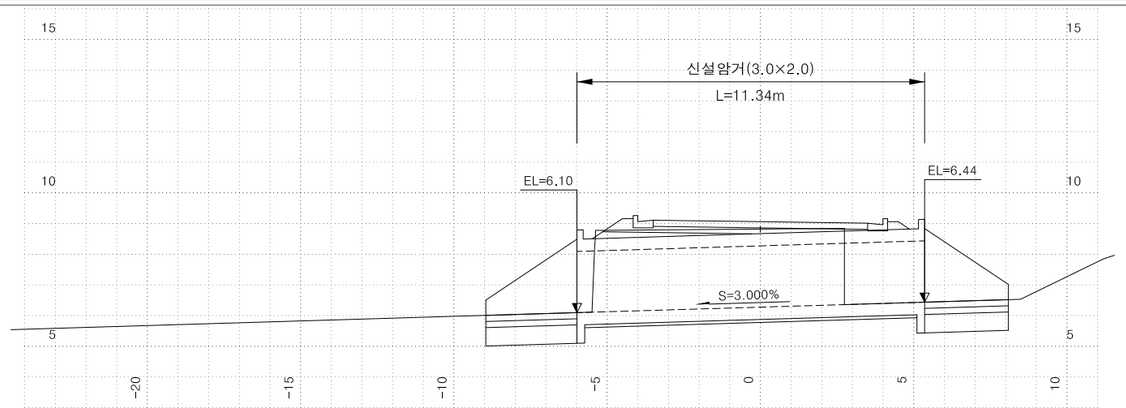

측 점		STA. 1+210.65			
지 반 고	m	8.82	배 수 관	mm	
계 획 고	m	9.06	암 거	m	3.0×2.0
토 피	m	0.40	도 수 로	쌓기	
사 각	°	23		깎기	
연 장(m)	신설	11.34	집 수 정	ea	
날 개 벽	1:1.5	2	집 수 거	ea	
	1:1.8		방 수 거	ea	

경상북도	사 업 명	울릉도 일주도로2 건설공사	△					
	시설/공구		△					
대 림 산 업	건설분야	토 목	건설단계	실시설계	△	2015.12.	실시설계 준공	김 성 호	노 정 훈	문 경 진
					개정번호	날짜	개 정 내 용	과업책임자	분야별책임자	설계자

위치정보		도 면 명	5지구 배수구조물 횡단면도 (6) (5지구 : STA.1+210.65, STA.1+367.00, STA.1+500.00)
축 척	1 : 100		
도면번호	C0040201-006	편철번호	4.025

적용표준 GED-01-1104 V1.5

울릉도 일주도로2 건설공사

배수구조물 횡단면도 (7)

(5지구 : STA.1+752.00, STA.1+833.41, STA.1+842.35)

NOTE

1. 배수관 및 암거의 입,출구부 EL, 연장, 사각, 경사도는 시공당시 다소의 변경소지가 발생할 수 있으므로, 시공전 시공상세도를 작성하여 감독원(감리원)의 승인을 획득한 후 현지여건에 부합되도록 설치할 것.
2. 기초시공시 지하매설물에 손상을 주지 않도록 충분한 사전조사를 하여야 하고, 지장물과 저촉시 감독자(감리자)의 승인후 시공하여야 한다.

STA. 1+842.35

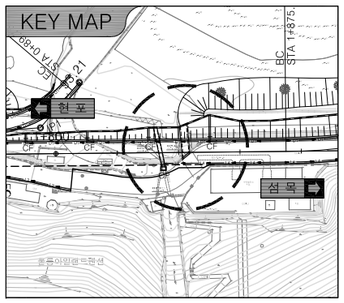

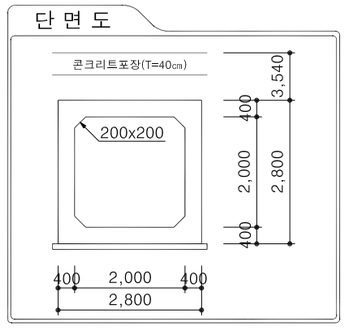

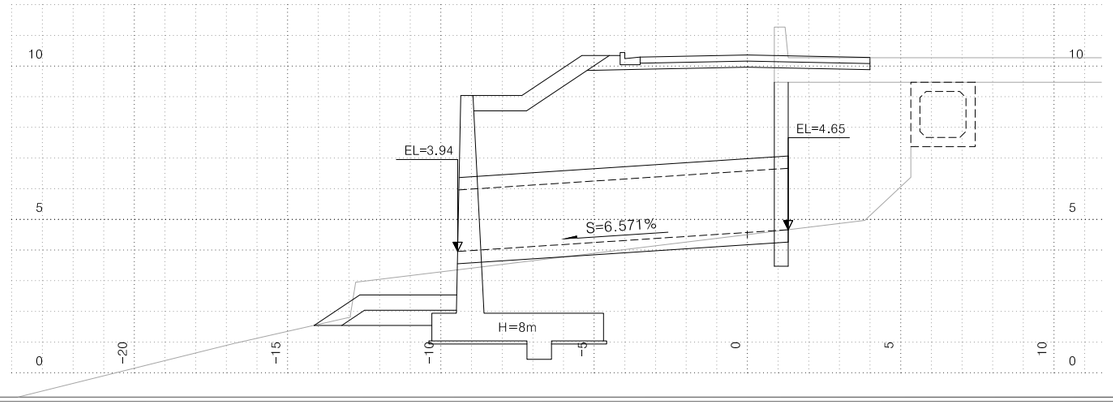

측 점		STA. 1+842.35			
지 반 고	m	4.50	배 수 관	mm	
계 획 고	m	10.35	암 거	m	2.0 × 2.0
토 피	m	3.54	도 수 로	쌓기	
사 각	°	5		깎기	
연 장(m)	신설	10.87	집 수 정	ea	
날 개 벽	1:1.5		집 수 거	ea	
	1:1.8		방 수 거	ea	

STA. 1+833.41

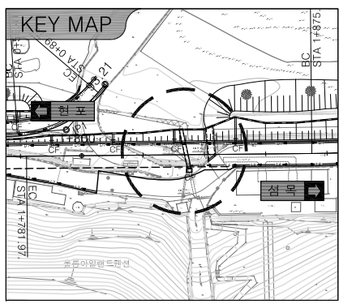

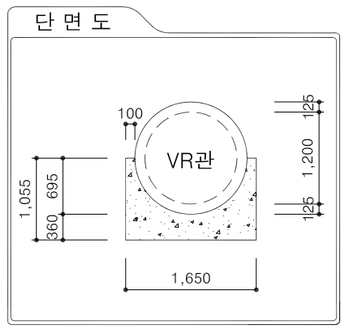

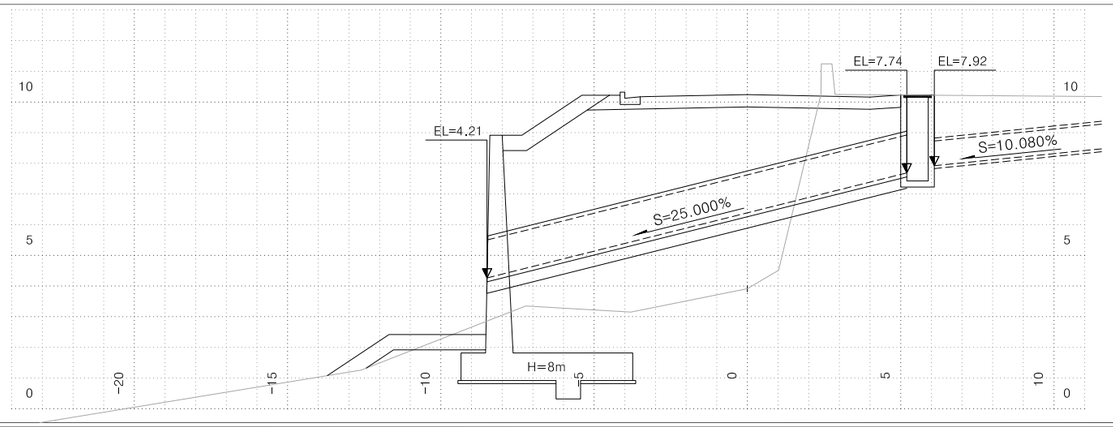

측 점		STA. 1+833.41			
지 반 고	m	3.91	배 수 관	mm	D 1,200
계 획 고	m	10.24	암 거	m	
토 피	m	2.49	도 수 로	쌓기	
사 각	°	12		깎기	
연 장(m)	신설	14.11	집 수 정	ea	1
날 개 벽	1:1.5		집 수 거	ea	
	1:1.8		방 수 거	ea	

STA. 1+752.00

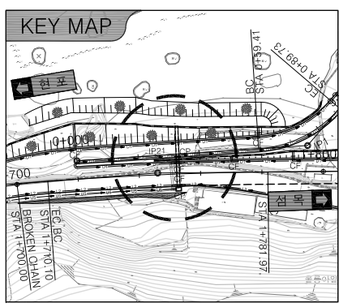

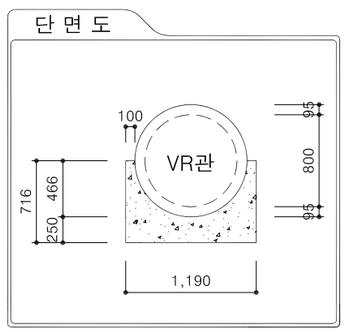

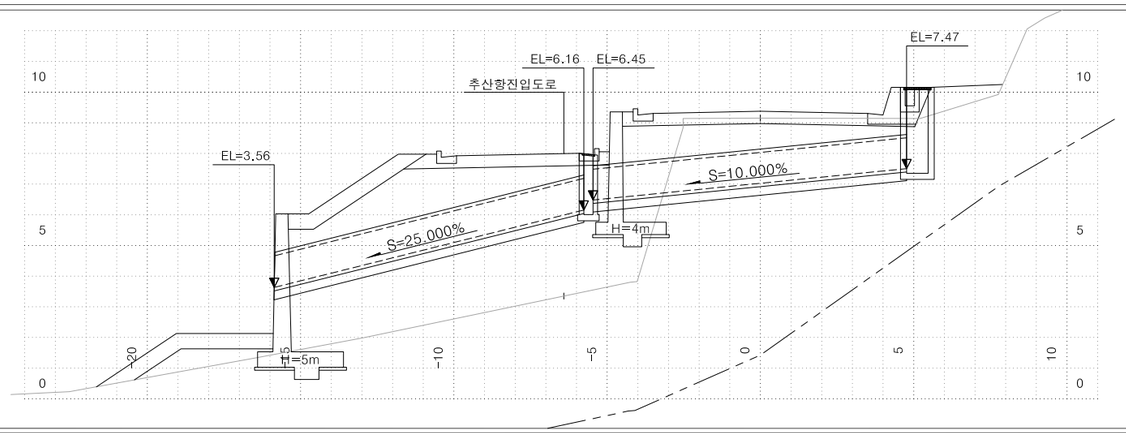

측 점		STA. 1+752.00			
지 반 고	m	9.15	배 수 관	mm	D 800
계 획 고	m	9.34	암 거	m	
토 피	m	1.23	도 수 로	쌓기	
사 각	°	0		깎기	
연 장(m)	신설	20.68	집 수 정	ea	2
날 개 벽	1:1.5		집 수 거	ea	
	1:1.8		방 수 거	ea	

경상북도	사 업 명	울릉도 일주도로2 건설공사	△					위치정보		도 면 명	5지구 배수구조물 횡단면도 (7) (5지구 : STA.1+752.00, STA.1+833.41, STA.1+842.35)
	시설/공구		△					축 척	1 : 100		
대 림 산 업	건설분야	토 목	△					도면번호	C0040201-007	편철번호	4.026
	건설단계	실시설계	⚠	2015.12.	실시설계 준공	김 성 호	노 정 훈	문 경 진			
			개정번호	날짜	개 정 내 용	과업책임자	분야별책임자	설계자			

적용표준 GED-01-1104 V1.5

배수구조물 횡단면도 (8)

(5지구 : STA.1+968.00, STA.2+220.00, STA.2+253.00)

NOTE

1. 배수관 및 암거의 입,출구부 EL, 연장, 사각, 경사도는 시공당시 다소의 변경소지가 발생할 수 있으므로, 시공전 시공상세도를 작성하여 감독원(감리원)의 승인을 획득한 후 현지여건에 부합되도록 설치할 것.
2. 기초시공시 지하매설물에 손상을 주지 않도록 충분한 사전조사를 하여야 하고, 지장물과 저촉시 감독자(감리자)의 승인후 시공하여야 한다.

STA. 2+253.00

KEY MAP

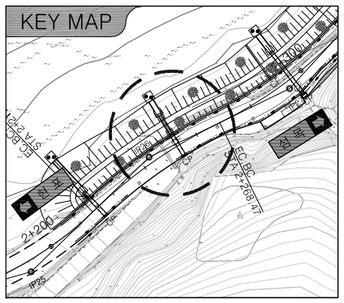

단 면 도

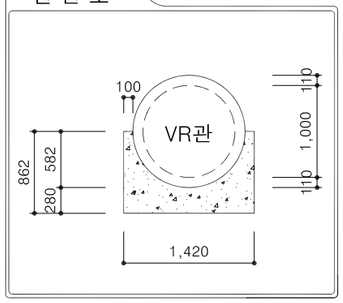

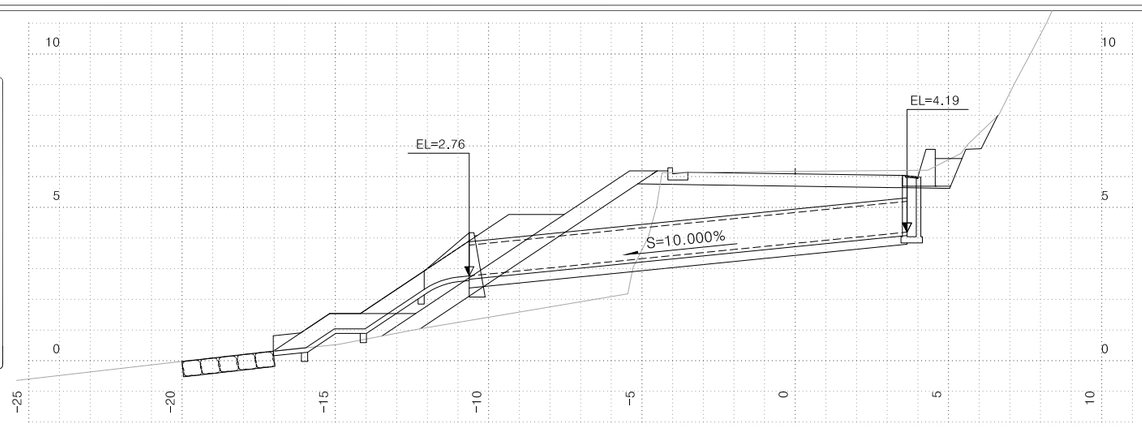

측 점		STA. 2+253.00			
지 반 고	m	6.17	배 수 관	mm	D 1,000
계 획 고	m	6.09	암 거	m	
토 피	m	1.15	도 수 로	쌓기	5.6
사 각	°	0		깎기	
연 장(m)	신설	14.35	집 수 정	ea	1
날 개 벽	1:1.5		집 수 거	ea	1
	1:1.8		방 수 거	ea	

STA. 2+220.00

KEY MAP

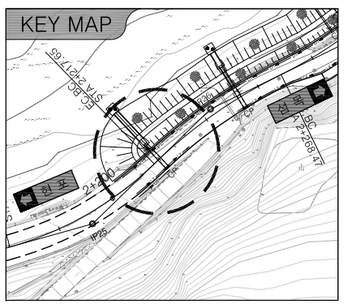

단 면 도

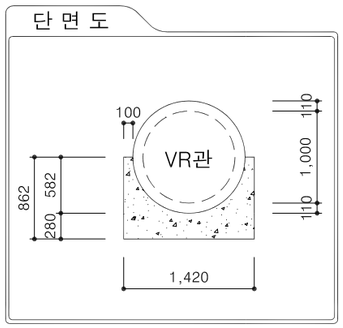

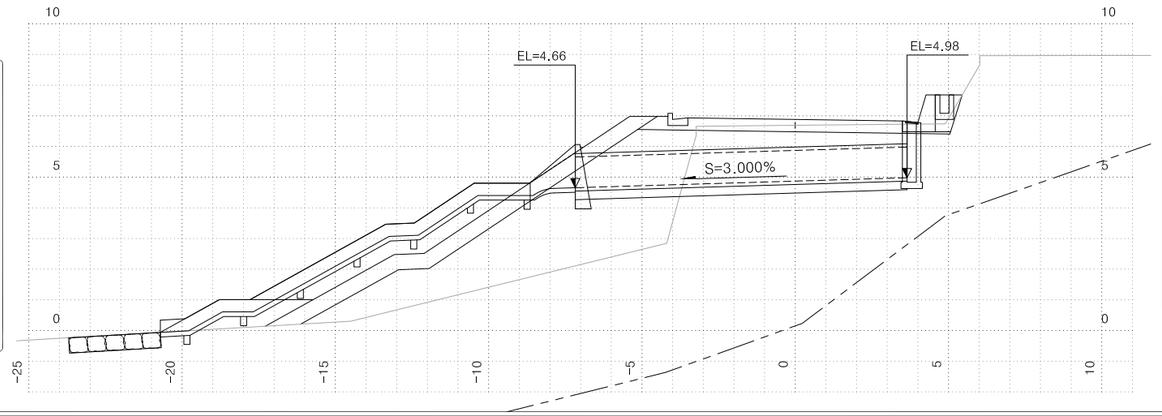

측 점		STA. 2+220.00			
지 반 고	m	6.69	배 수 관	mm	D 1,000
계 획 고	m	6.88	암 거	m	
토 피	m	0.90	도 수 로	쌓기	13.3
사 각	°	0		깎기	
연 장(m)	신설	10.82	집 수 정	ea	1
날 개 벽	1:1.5		집 수 거	ea	1
	1:1.8		방 수 거	ea	

STA. 1+968.00

KEY MAP

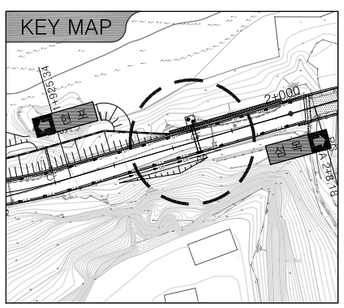

단 면 도

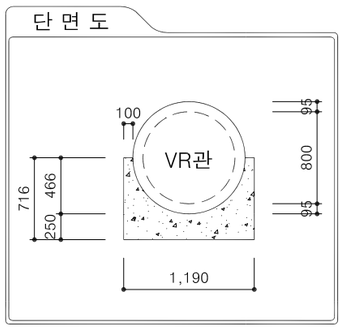

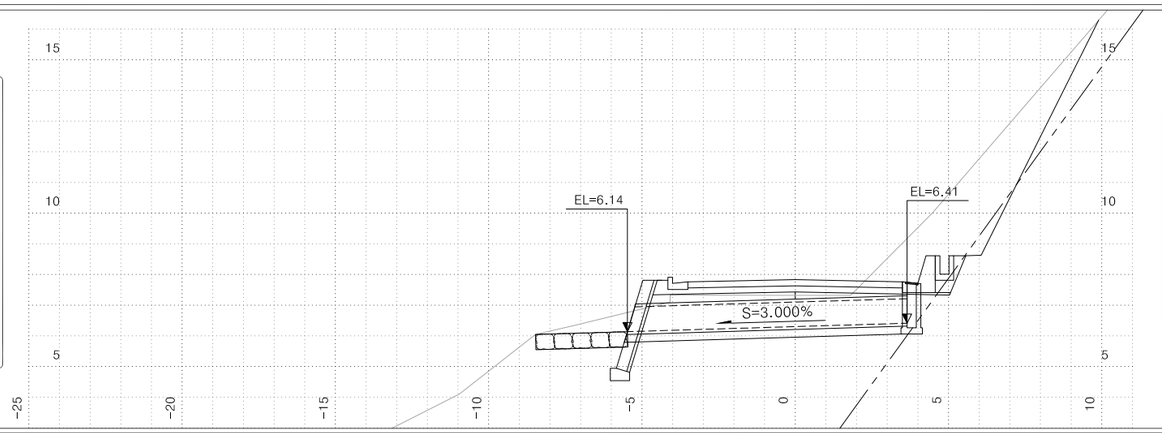

측 점		STA. 1+968.00			
지 반 고	m	7.32	배 수 관	mm	D 800
계 획 고	m	7.83	암 거	m	
토 피	m	0.63	도 수 로	쌓기	
사 각	°	0		깎기	
연 장(m)	신설	9.13	집 수 정	ea	1
날 개 벽	1:1.5		집 수 거	ea	
	1:1.8		방 수 거	ea	

경상북도	사 업 명	울릉도 일주도로2 건설공사	△					위치정보		도 면 명	6지구 배수구조물 횡단면도 (8) (5지구 : STA.1+968.00, STA.2+220.00, STA.2+253.00)
	시설/공구		△					축 척	1 : 100		
대 림 산 업	건설분야	토 목	건설단계	실시설계	△	2015.12.	실시설계 준공	김 성 호	노 정 훈	문 경 진	도면번호 C0040201-008	편철번호 4.027
					개정번호	날짜	개 정 내 용	과업책임자	분야별책임자	설계자		

적용표준 GED-01-1104 V1.5

울릉도 일주도로2 건설공사

배수구조물 횡단면도 (9)

(5지구 : STA.2+296.00, STA.2+464.50, STA.2+650.00)

NOTE

1. 배수관 및 암거의 입,출구부 EL, 연장, 사각, 경사도는 시공당시 다소의 변경소지가 발생할 수 있으므로, 시공전 시공상세도를 작성하여 감독원(감리원)의 승인을 획득한 후 현지여건에 부합되도록 설치할 것.
2. 기초시공시 지하매설물에 손상을 주지 않도록 충분한 사전조사를 하여야 하고, 지장물과 저촉시 감독자(감리자)의 승인후 시공하여야 한다.

STA. 2+625.00

KEY MAP

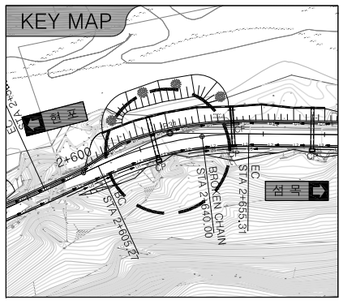

단 면 도

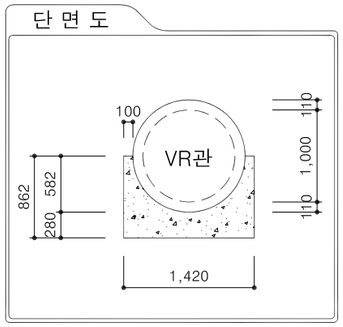

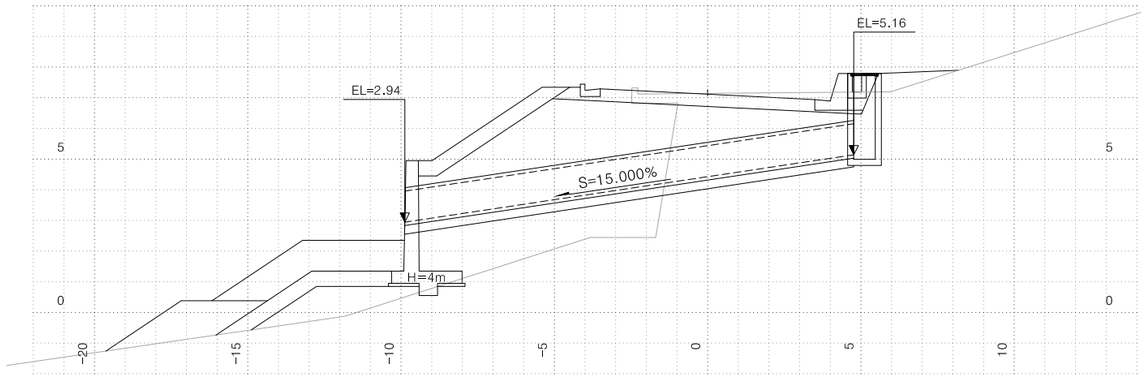

측 점		STA. 2+625.00			
지 반 고	m	7.14	배 수 관	mm	D 1,000
계 획 고	m	7.12	암 거	m	
토 피	m	1.57	도 수 로	쌓기	
사 각	°	0		깎기	
연 장(m)	신설	14.81	집 수 정	ea	1
날 개 벽	1:1.5		집 수 거	ea	
	1:1.8		방 수 거	ea	

STA. 2+464.50

KEY MAP

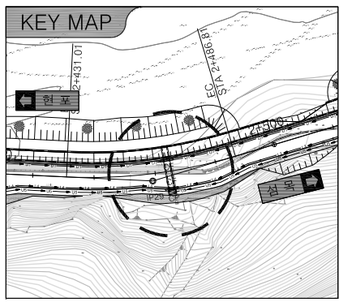

단 면 도

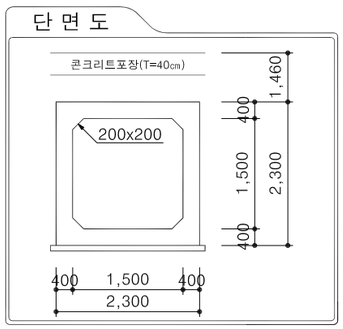

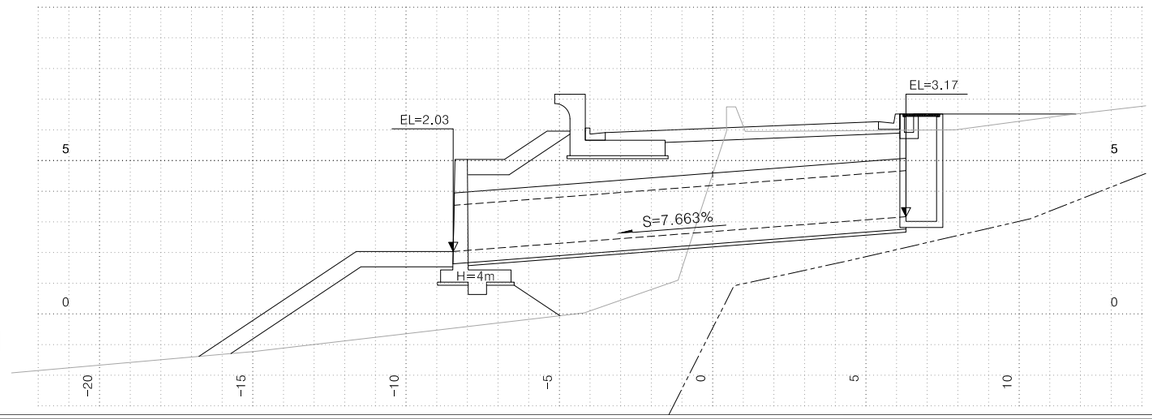

측 점		STA. 2+464.50			
지 반 고	m	4.55	배 수 관	mm	
계 획 고	m	6.05	암 거	m	1.5 ×1.5
토 피	m	1.46	도 수 로	쌓기	
사 각	°	0		깎기	
연 장(m)	신설	14.81	집 수 정	ea	1
날 개 벽	1:1.5		집 수 거	ea	
	1:1.8		방 수 거	ea	

STA. 2+296.00

KEY MAP

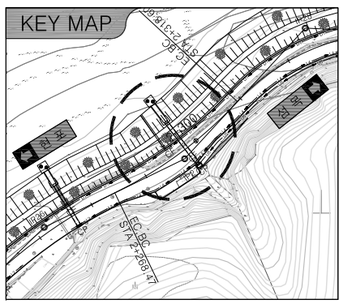

단 면 도

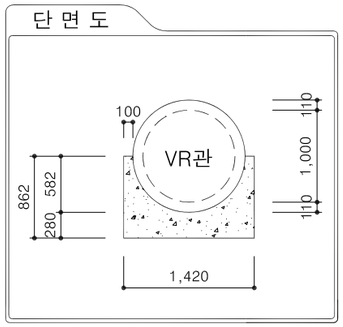

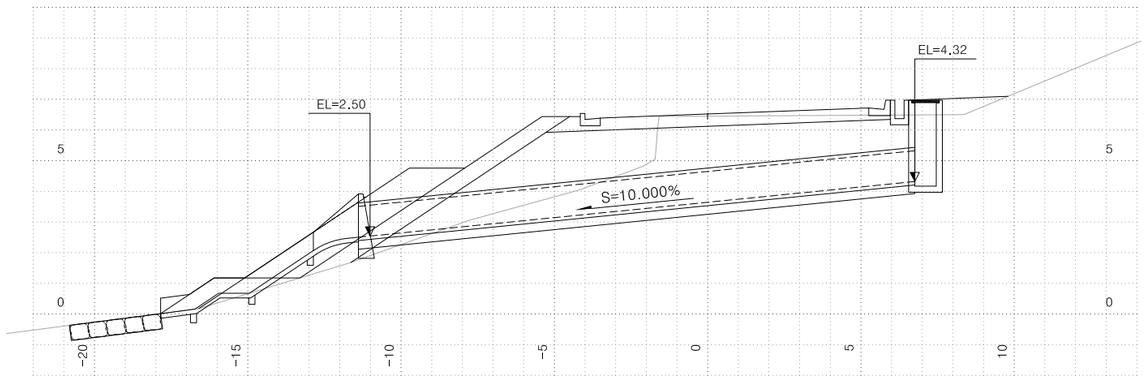

측 점		STA. 2+296.00			
지 반 고	m	6.45	배 수 관	mm	D 1,000
계 획 고	m	6.52	암 거	m	
토 피	m	1.76	도 수 로	쌓기	5.6
사 각	°	0		깎기	
연 장(m)	신설	18.24	집 수 정	ea	1
날 개 벽	1:1.5		집 수 거	ea	1
	1:1.8		방 수 거	ea	

경상북도	사 업 명	울릉도 일주도로2 건설공사		△				
	시설/공구			△				
대 림 산 업	건설분야	토 목	건설단계	실시설계	△	2015.12.	실시설계 준공	김 성 호	노 정 훈	문 경 진
					개정번호	날짜	개 정 내 용	과업책임자	분야별책임자	설계자

위치정보		도 면 명	6지구 배수구조물 횡단면도 (9) (5지구 : STA.2+296.00, STA.2+464.50, STA.2+650.00)
축 척	1 : 100		
도면번호	C0040201-009	편철번호	4.028

적용표준 GED-01-1104 V1.5

울릉도 일주도로2 건설공사

배수구조물 횡단면도 (10)

(5지구 : STA.2+650.00, STA.2+676.00, STA.2+865.00)

NOTE

1. 배수관 및 암거의 입,출구부 EL, 연장, 사각, 경사도는 시공당시 다소의 변경소지가 발생할 수 있으므로, 시공전 시공상세도를 작성하여 감독원(감리원)의 승인을 획득한 후 현지여건에 부합되도록 설치할 것.
2. 기초시공시 지하매설물에 손상을 주지 않도록 충분한 사전조사를 하여야 하고, 지장물과 저촉시 감독자(감리자)의 승인후 시공하여야 한다.

STA. 2+865.00

KEY MAP

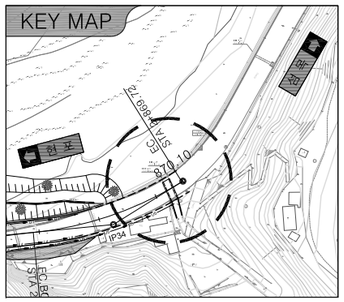

단 면 도

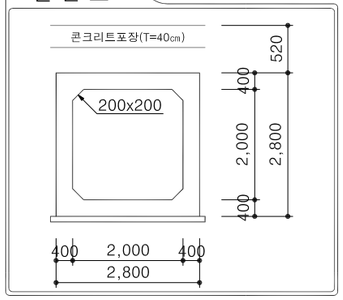

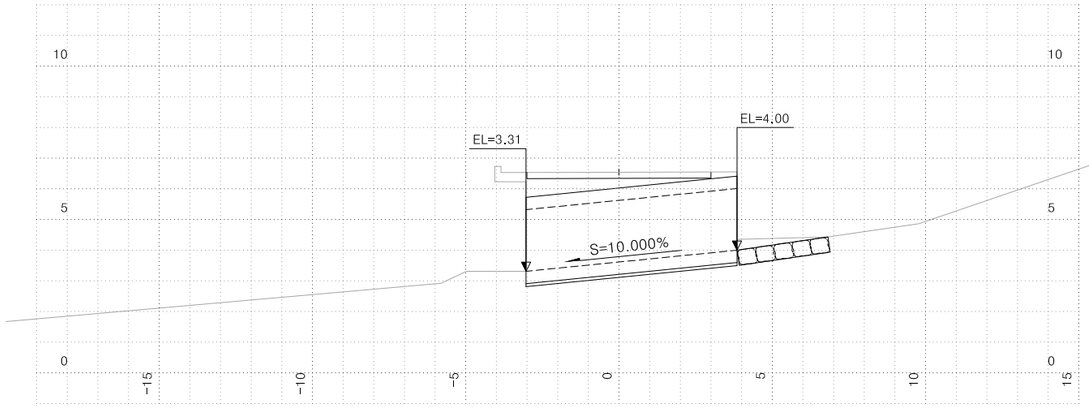

측 점		STA. 2+865.00			
지 반 고	m	6.54	배 수 관	mm	
계 획 고	m	6.54	암 거	m	2.0 × 2.0
토 피	m	0.52	도 수 로	쌍기	
사 각	°	5		깎기	
연 장(m)	신설	6.91	집 수 정	ea	
날 개 벽	1:1.5		집 수 거	ea	
	1:1.8		방 수 거	ea	

STA. 2+676.00

KEY MAP

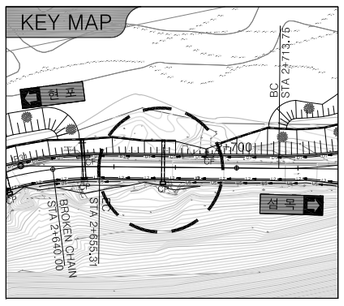

단 면 도

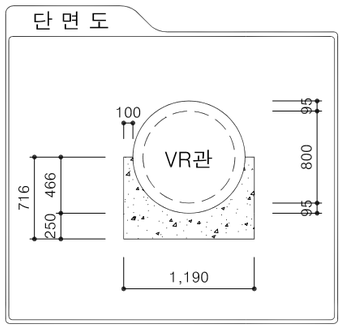

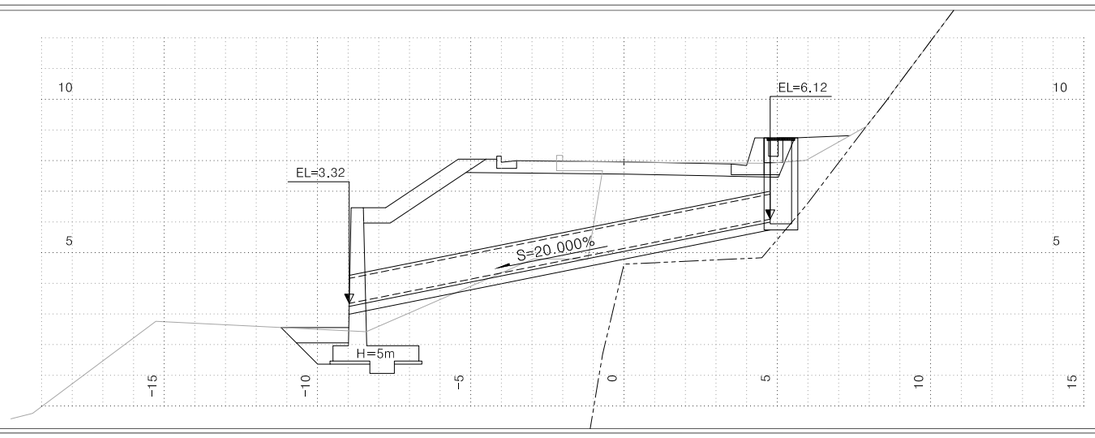

측 점		STA. 2+676.00			
지 반 고	m	7.95	배 수 관	mm	D 800
계 획 고	m	7.96	암 거	m	
토 피	m	1.91	도 수 로	쌍기	
사 각	°	0		깎기	
연 장(m)	신설	14.00	집 수 정	ea	1
날 개 벽	1:1.5		집 수 거	ea	
	1:1.8		방 수 거	ea	

STA. 2+650.00

KEY MAP

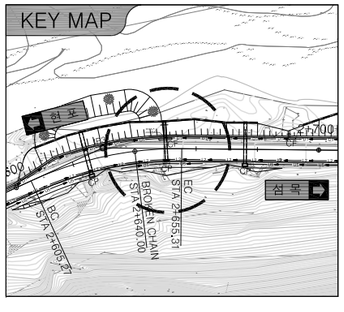

단 면 도

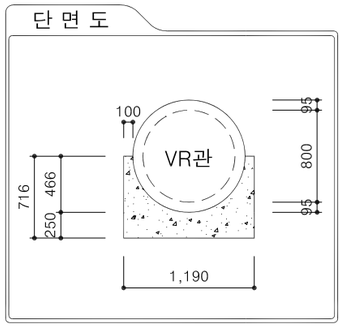

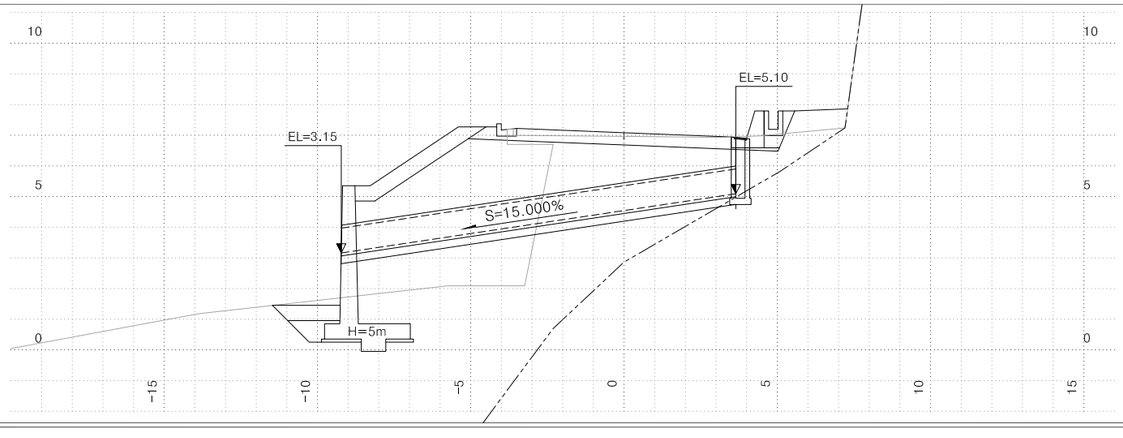

측 점		STA. 2+650.00			
지 반 고	m	6.96	배 수 관	mm	D 800
계 획 고	m	7.04	암 거	m	
토 피	m	1.20	도 수 로	쌍기	
사 각	°	0		깎기	
연 장(m)	신설	13.02	집 수 정	ea	1
날 개 벽	1:1.5		집 수 거	ea	
	1:1.8		방 수 거	ea	

경상북도	사 업 명	울릉도 일주도로2 건설공사		△					위치정보		도 면 명	5지구 배수구조물 횡단면도 (10) (5지구 : STA.2+650.00, STA.2+676.00, STA.2+865.00)
	시설/공구			△					축 척	1 : 100		
대 림 산 업	건설분야	토 목	건설단계 실시설계	△					도면번호	C0040201-010	편철번호	4.029
				⚠	2015.12.	실시설계 준공	김 성 호	노 정 훈	문 경 진			
				개정번호	날짜	개 정 내 용	과업책임자	분야별책임자	설계자			

적용표준 GED-01-1104 V1.5

배수구조물 횡단면도 (11)

(6지구 : STA. 0+002.00, STA.0+162.00)

NOTE

1. 배수관 및 암거의 입,출구부 EL, 연장, 사각, 경사도는 시공당시 다소의 변경소지가 발생할 수 있으므로, 시공전 시공상세도를 작성하여 감독원(감리원)의 승인을 획득한 후 현지여건에 부합되도록 설치할 것.
2. 기초시공시 지하매설물에 손상을 주지 않도록 충분한 사전조사를 하여야 하고, 지장물과 저촉시 감독자(감리자)의 승인후 시공하여야 한다.

STA. 0+162.00

KEY MAP

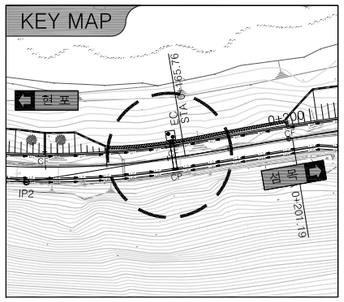

단 면 도

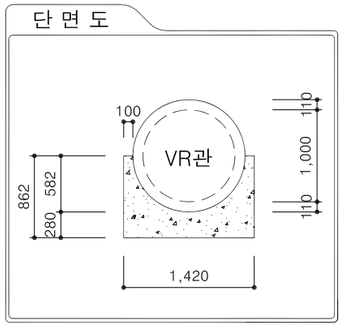

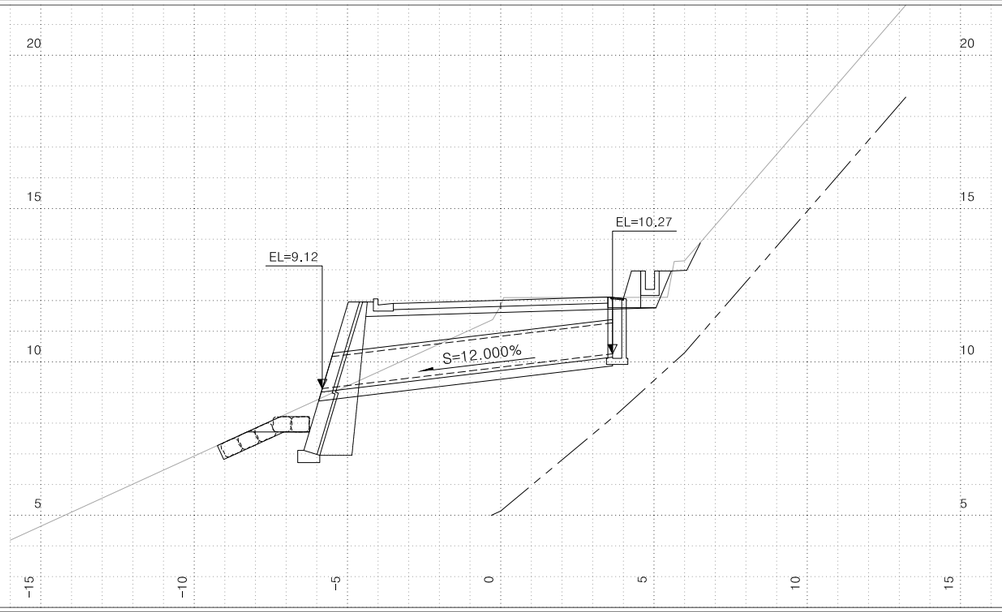

측 점		STA. 0+162.00			
지 반 고	m	11.83	배 수 관	mm	D 1,000
계 획 고	m	12.01	암 거	m	
토 피	m	0.81	도 수 로	쌓기	
사 각	°	0		깎기	
연 장(m)	신설	9.54	집 수 정	ea	1
날 개 벽	1:1.5		집 수 거	ea	
	1:1.8		방 수 거	ea	

STA. 0+002.00

KEY MAP

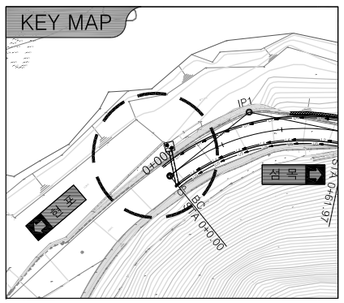

단 면 도

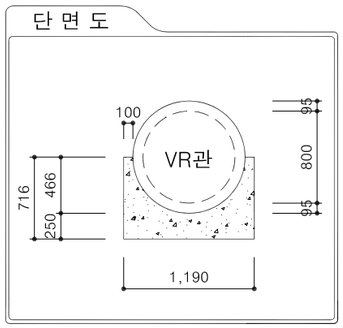

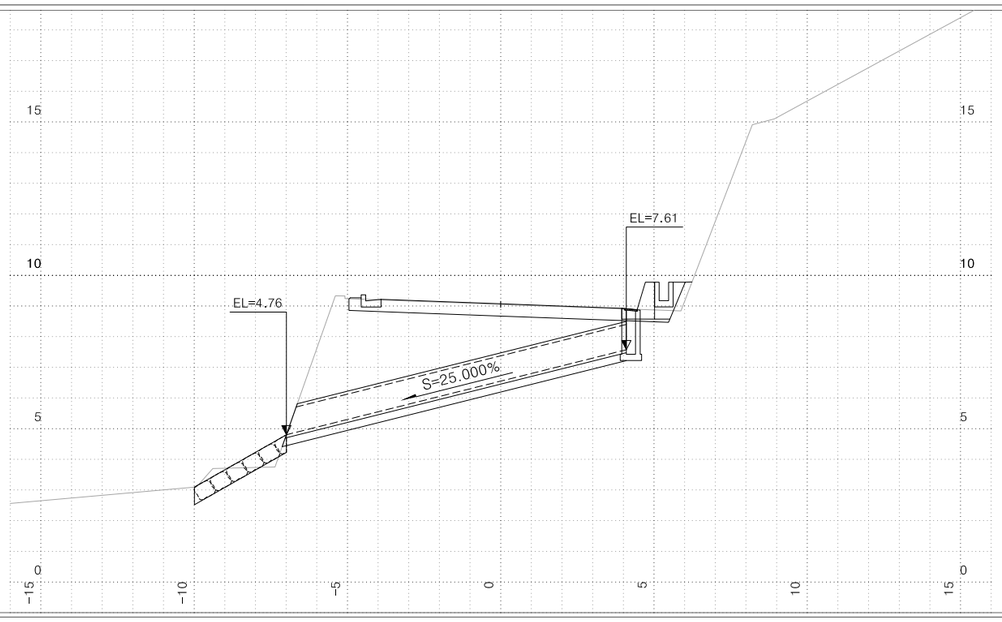

측 점		STA. 0+002.00			
지 반 고	m	9.05	배 수 관	mm	D 800
계 획 고	m	9.07	암 거	m	
토 피	m	1.60	도 수 로	쌓기	
사 각	°	25		깎기	
연 장(m)	신설	11.43	집 수 정	ea	1
날 개 벽	1:1.5		집 수 거	ea	
	1:1.8		방 수 거	ea	

경상북도	사 업 명	울릉도 일주도로2 건설공사		△					위치정보		도 면 명	6지구 배수구조물 횡단면도 (11) (6지구 : STA. 0+002.00, STA.0+162.00)
대 림 산 업	시설/공구			△					축 척	1 : 100		
	건설분야	토 목	건설단계 실시설계	△								
				⚠	2015.12.	실시설계 준공	김 성 호	노 정 훈	문 경 진	도면번호	C0040201-011	편철번호	4.030
				개정번호	날짜	개 정 내 용	과업책임자	분야별책임자	설계자				

적용표준 GED-01-1104 V1.5

배수구조물 횡단면도 (12)

(6지구 : STA.0+220.00, STA.0+300.00)

NOTE

1. 배수관 및 암거의 입,출구부 EL, 연장, 사각, 경사도는 시공당시 다소의 변경소지가 발생할 수 있으므로, 시공전 시공상세도를 작성하여 감독원(감리원)의 승인을 획득한 후 현지여건에 부합되도록 설치할 것.
2. 기초시공시 지하매설물에 손상을 주지 않도록 충분한 사전조사를 하여야 하고, 지장물과 저촉시 감독자(감리자)의 승인후 시공하여야 한다.

STA. 0+300.00

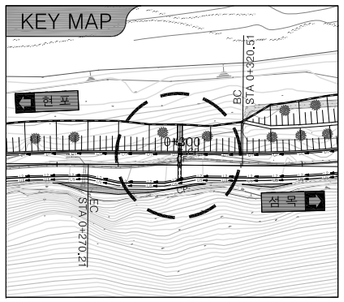

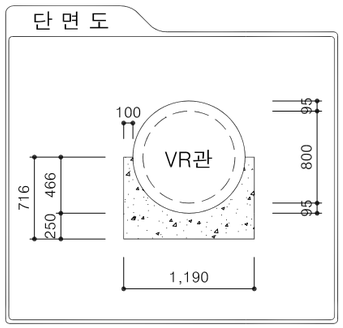

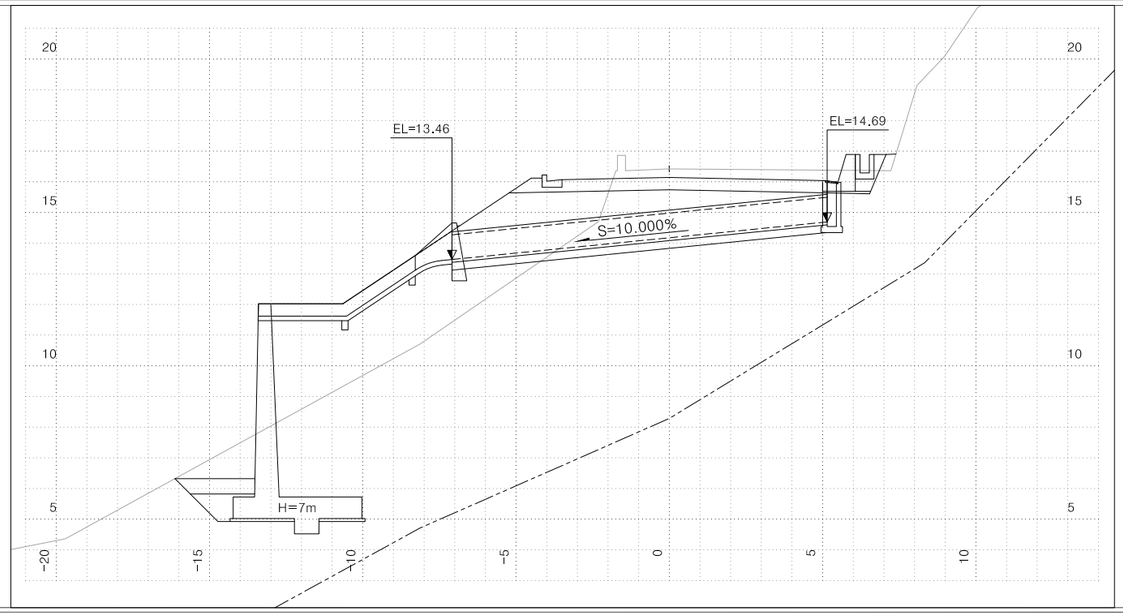

측 점		STA. 0+300.00			
지 반 고	m	16.42	배 수 관	mm	D 800
계 획 고	m	16.14	암 거	m	
토 피	m	1.07	도 수 로	쌓기	5.6
사 각	°	0		깎기	
연 장(m)	신설	12.30	집 수 정	ea	1
날 개 벽	1:1.5		집 수 거	ea	1
	1:1.8		방 수 거	ea	

STA. 0+220.00

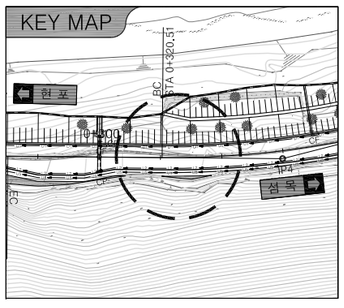

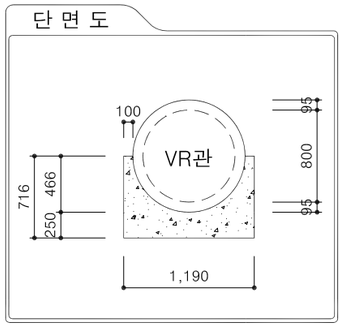

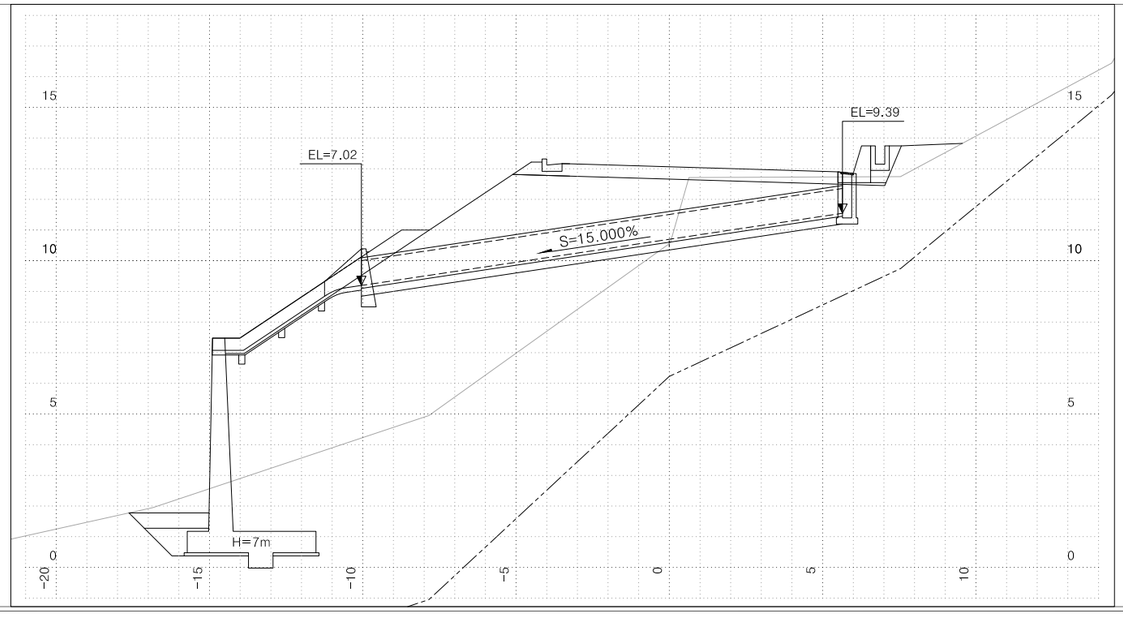

측 점		STA. 0+220.00			
지 반 고	m	10.55	배 수 관	mm	D 800
계 획 고	m	13.06	암 거	m	
토 피	m	1.46	도 수 로	쌓기	4.2
사 각	°	0		깎기	
연 장(m)	신설	15.87	집 수 정	ea	1
날 개 벽	1:1.5		집 수 거	ea	1
	1:1.8		방 수 거	ea	

경상북도	사 업 명	울릉도 일주도로2 건설공사	△					위치정보		도 면 명	6지구 배수구조물 횡단면도 (12) (6지구 : STA.0+220.00, STA.0+300.00)
	시설/공구		△					축 척	1 : 100		
대 림 산 업	건설분야	토 목	건설단계	실시설계	△					도면번호	C0040201-012	편철번호	4.031
					⚠	2015.12.	실시설계 준공	김 성 호	노 정 훈	문 경 진			
					개정번호	날짜	개 정 내 용	과업책임자	분야별책임자	설계자			

적용표준 GED-01-1104 V1.5

배수구조물 횡단면도 (13)

(6지구 : STA.0+673.85, STA.0+720.00)

NOTE

1. 배수관 및 암거의 입,출구부 EL, 연장, 사각, 경사도는 시공당시 다소의 변경소지가 발생할 수 있으므로, 시공전 시공상세도를 작성하여 감독원(감리원)의 승인을 획득한 후 현지여건에 부합되도록 설치할 것.
2. 기초시공시 지하매설물에 손상을 주지 않도록 충분한 사전조사를 하여야 하고, 지장물과 저촉시 감독자(감리자)의 승인후 시공하여야 한다.

STA. 0+720.00

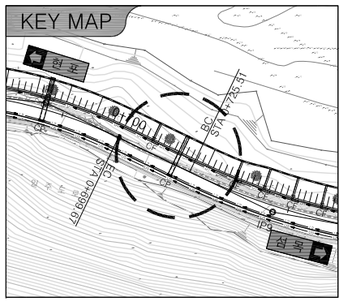

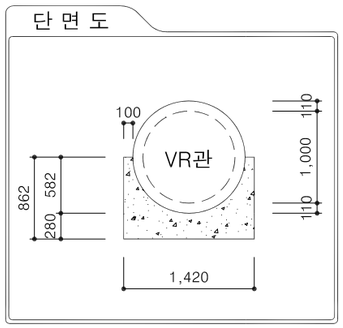

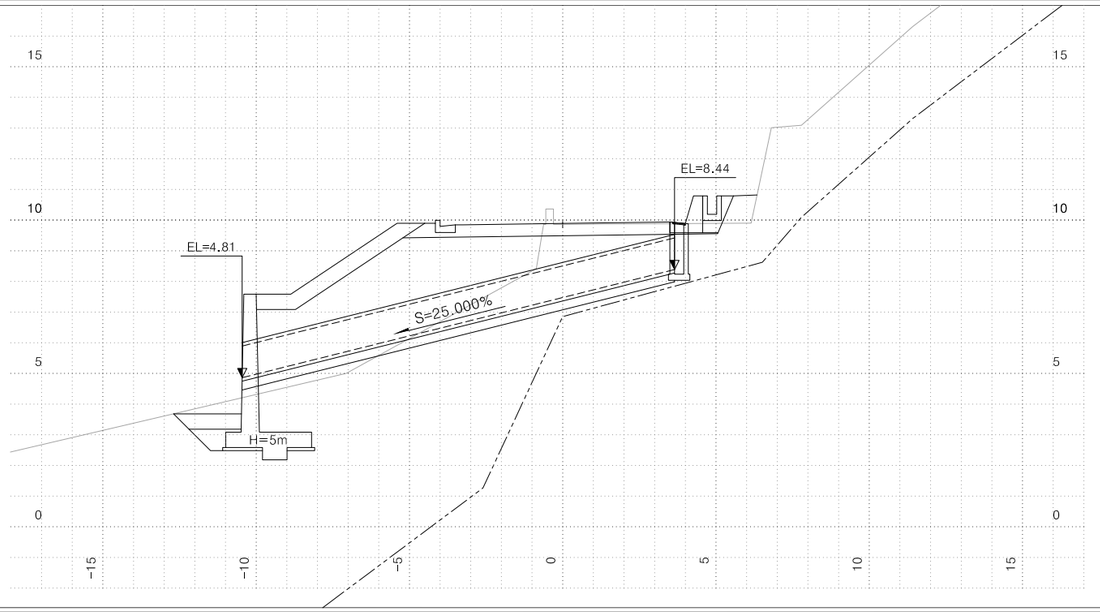

측 점		STA. 0+720.00			
지 반 고	m	9.86	배 수 관	mm	D 1,000
계 획 고	m	9.89	암 거	m	
토 피	m	1.27	도 수 로	쌓기	
사 각	°	0		깎기	
연 장(m)	신설	14.54	집 수 정	ea	1
날 개 벽	1:1.5		집 수 거	ea	
	1:1.8		방 수 거	ea	

STA. 0+673.85

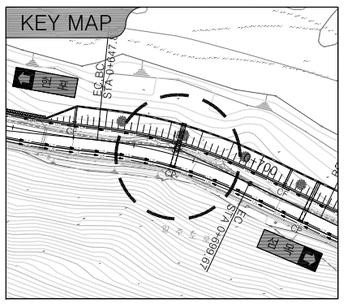

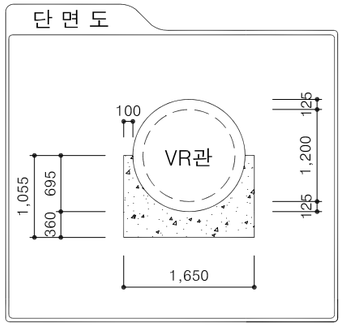

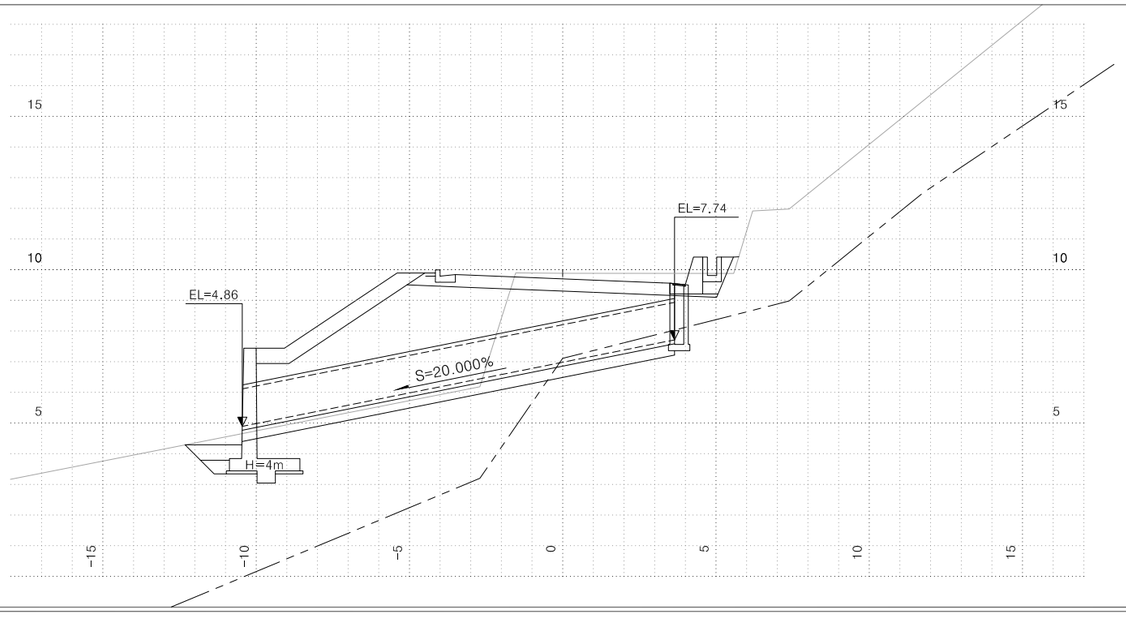

측 점		STA. 0+673.85			
지 반 고	m	9.88	배 수 관	mm	D 1,200
계 획 고	m	9.70	암 거	m	
토 피	m	1.37	도 수 로	쌓기	
사 각	°	0		깎기	
연 장(m)	신설	14.38	집 수 정	ea	1
날 개 벽	1:1.5		집 수 거	ea	
	1:1.8		방 수 거	ea	

경상북도	사 업 명	울릉도 일주도로2 건설공사	△					위치정보	
	시설/공구		△					축 척	1 : 100
대 림 산 업	건설분야	토 목 / 건설단계 / 실시설계	△	2015.12.	실시설계 준공	김 성 호	노 정 훈	문 경 진	도면번호 C0040201-013
			개정번호	날짜	개 정 내 용	과업책임자	분야별책임자	설계자	

도 면 명	6지구 배수구조물 횡단면도 (13) (6지구 : STA.0+673.85, STA.0+720.00)
편철번호	4.032

적용표준 GED-01-1104 V1.5

울릉도 일주도로2 건설공사

배수구조물 횡단면도 (14)

(6지구 : STA.0+823.50, STA.0+928.00, STA.1+040.00)

NOTE

1. 배수관 및 암거의 입,출구부 EL, 연장, 사각, 경사도는 시공당시 다소의 변경소지가 발생할 수 있으므로, 시공전 시공상세도를 작성하여 감독원(감리원)의 승인을 획득한 후 현지여건에 부합되도록 설치할 것.
2. 기초시공시 지하매설물에 손상을 주지 않도록 충분한 사전조사를 하여야 하고, 지장물과 저촉시 감독자(감리자)의 승인후 시공하여야 한다.

STA. 1+040.00

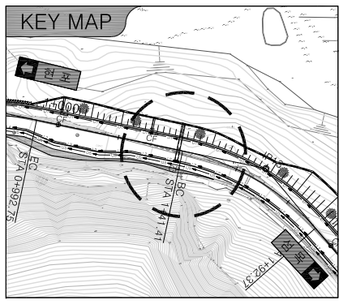

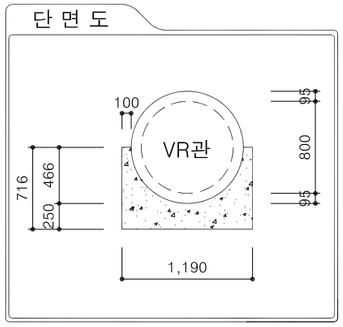

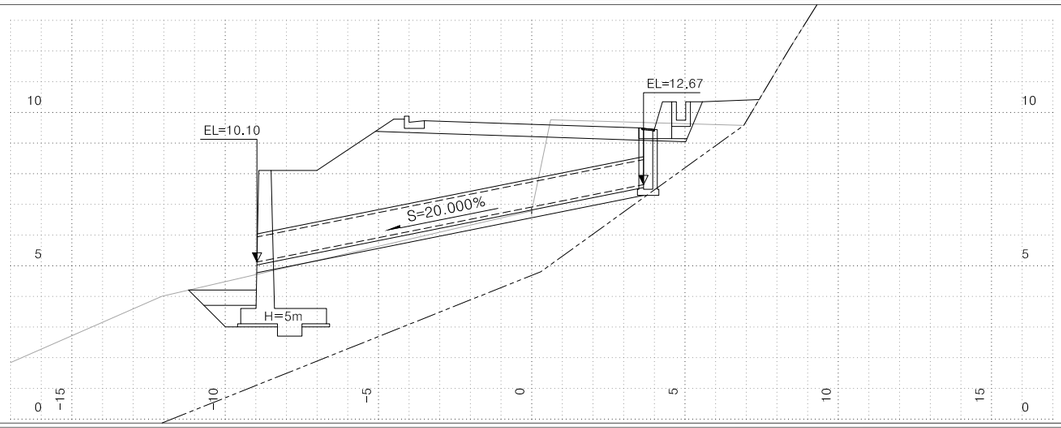

측 점		STA. 1+040.00			
지 반 고	m	11.78	배 수 관	mm	D 800
계 획 고	m	14.61	암 거	m	
토 피	m	0.95	도 수 로	쌓기	
사 각	°	5		깎기	
연 장(m)	신설	12.86	집 수 정	ea	
날 개 벽	1:1.5		집 수 거	ea	
	1:1.8		방 수 거	ea	

STA. 0+928.00

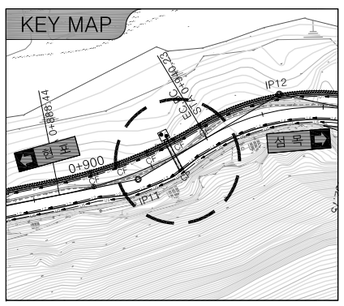

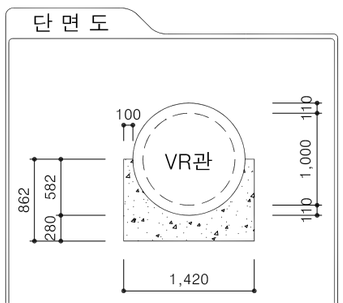

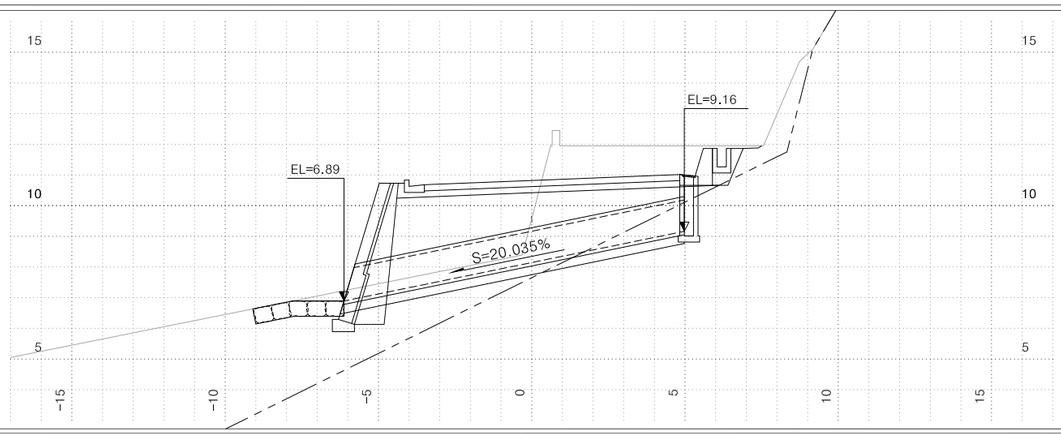

측 점		STA. 0+928.00			
지 반 고	m	9.56	배 수 관	mm	D1,000
계 획 고	m	10.82	암 거	m	
토 피	m	1.54	도 수 로	쌓기	
사 각	°	0		깎기	
연 장(m)	신설	11.33	집 수 정	ea	1
날 개 벽	1:1.5		집 수 거	ea	
	1:1.8		방 수 거	ea	

STA. 0+823.50

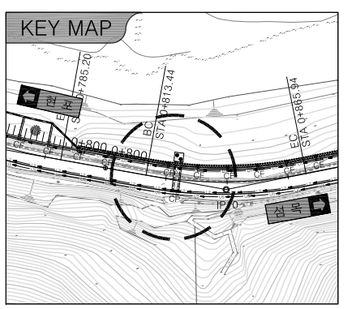

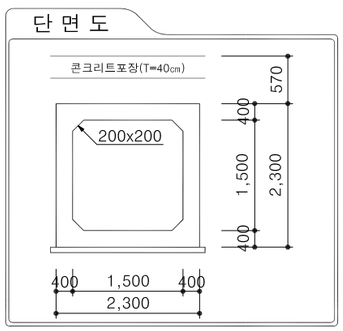

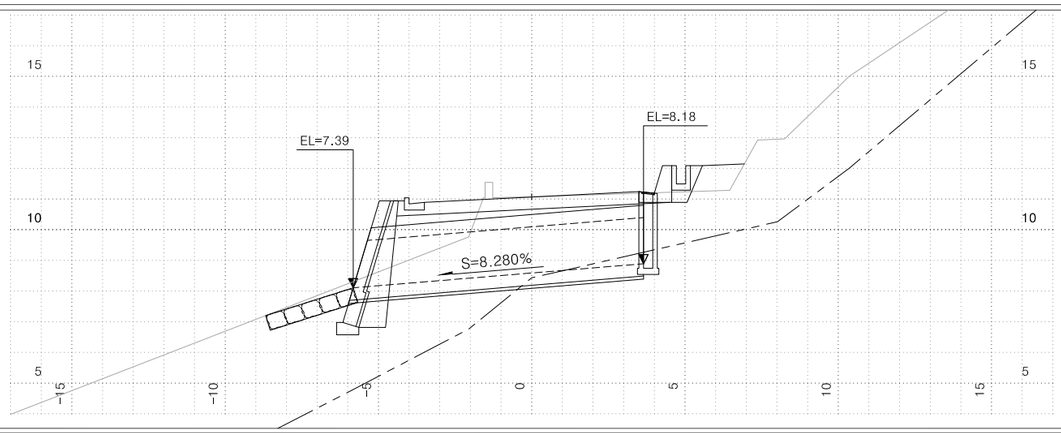

측 점		STA. 0+823.50			
지 반 고	m	10.36	배 수 관	mm	
계 획 고	m	10.36	암 거	m	1.5 × 1.5
토 피	m	0.57	도 수 로	쌓기	
사 각	°	0		깎기	
연 장(m)	신설	9.50	집 수 정	ea	1
날 개 벽	1:1.5		집 수 거	ea	
	1:1.8		방 수 거	ea	

경상북도	사 업 명	울릉도 일주도로2 건설공사	△					위치정보		도 면 명	6지구 배수구조물 횡단면도 (14) (6지구 : STA.0+823.50, STA.0+928.00, STA.1+040.00)
대 림 산 업	시설/공구		△					축 척	1 : 100		
	건설분야	토 목 / 건설단계 / 실시설계	△					도면번호	C0040201-014	편철번호	4.033
			⚠	2015.12.	실시설계 준공	김 성 호	노 정 훈	문 경 진			
			개정번호	날짜	개 정 내 용	과업책임자	분야별책임자	설계자			

적용표준 GED-01-1104 V1.5

배수구조물 횡단면도 (15)

(6지구 : STA.1+390.00, STA.1+577.50, STA.1+665.00)

NOTE

1. 배수관 및 암거의 입,출구부 EL, 연장, 사각, 경사도는 시공당시 다소의 변경소지가 발생할 수 있으므로, 시공전 시공상세도를 작성하여 감독원(감리원)의 승인을 획득한 후 현지여건에 부합되도록 설치할 것.
2. 기초시공시 지하매설물에 손상을 주지 않도록 충분한 사전조사를 하여야 하고, 지장물과 저촉시 감독자(감리자)의 승인후 시공하여야 한다.

STA. 1+665.00

KEY MAP

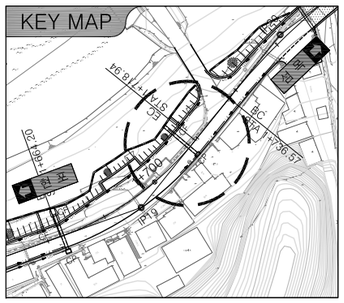

단 면 도

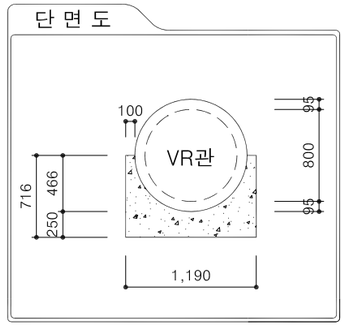

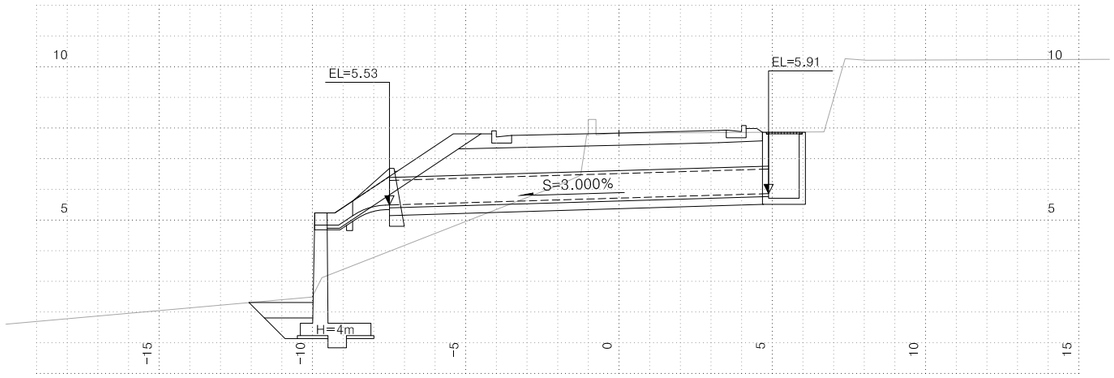

측 점		STA. 1+665.00			
지 반 고	m	7.83	배 수 관	mm	D 800
계 획 고	m	7.88	암 거	m	
토 피	m	1.22	도 수 로	쌓기	1.4
사 각	°	0		깎기	
연 장(m)	신설	12.37	집 수 정	ea	1
날 개 벽	1:1.5		집 수 거	ea	
	1:1.8		방 수 거	ea	

STA. 1+577.50

KEY MAP

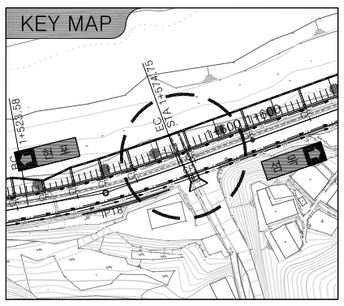

단 면 도

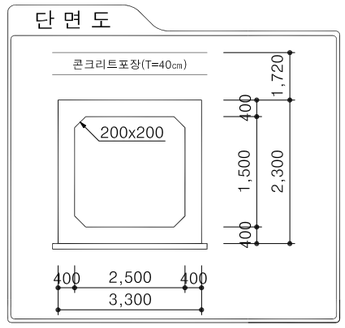

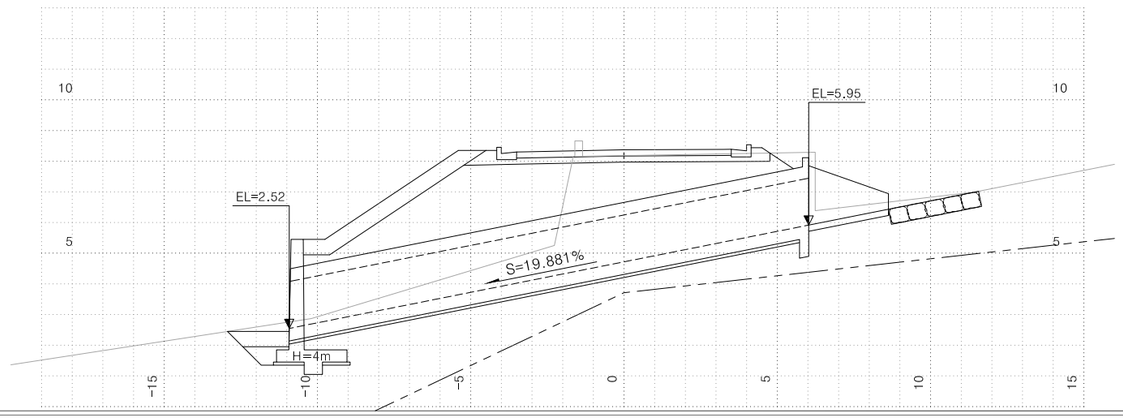

측 점		STA. 1+577.50			
지 반 고	m	8.18	배 수 관	mm	
계 획 고	m	8.37	암 거	m	2.5×1.5
토 피	m	1.72	도 수 로	쌓기	
사 각	°	5		깎기	
연 장(m)	신설	17.28	집 수 정	ea	
날 개 벽	1:1.5	1	집 수 거	ea	
	1:1.8		방 수 거	ea	

STA. 1+390.00

KEY MAP

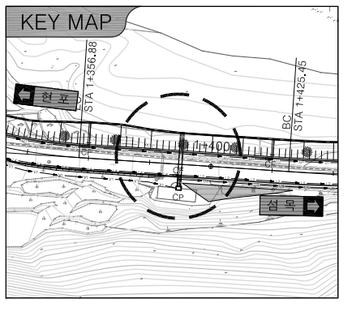

단 면 도

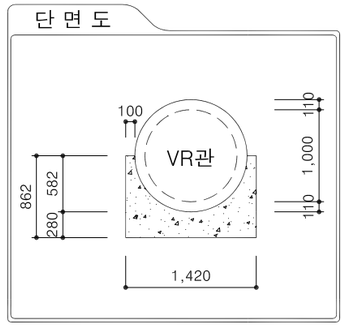

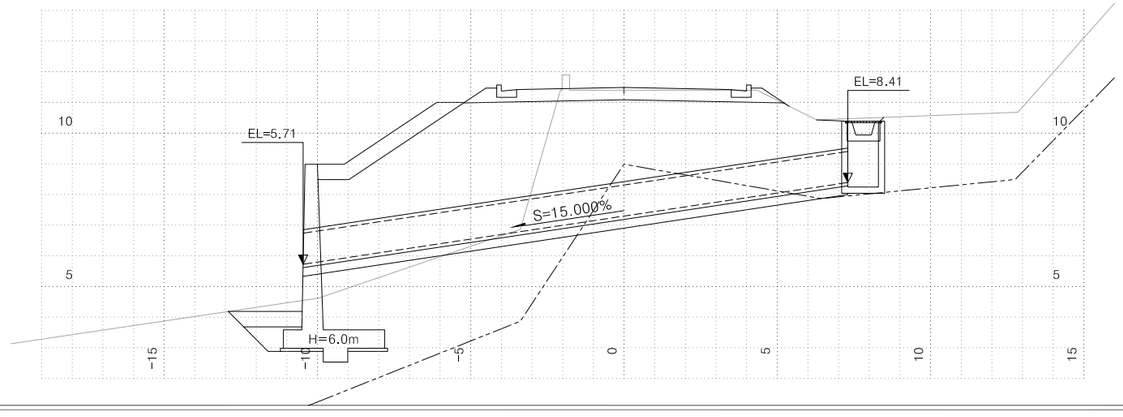

측 점		STA. 1+390.00			
지 반 고	m	11.40	배 수 관	mm	D 1,000
계 획 고	m	11.49	암 거	m	
토 피	m	3.07	도 수 로	쌓기	
사 각	°	0		깎기	
연 장(m)	신설	17.97	집 수 정	ea	1
날 개 벽	1:1.5		집 수 거	ea	
	1:1.8		방 수 거	ea	

경상북도	사 업 명	울릉도 일주도로2 건설공사		△				위치정보	
	시설/공구			△				축 척	1 : 100
대 림 산 업	건설분야	토 목	건설단계	실시설계	△				도면번호	C0040201-015
					1	2015.12.	실시설계 준공	김 성 호	노 정 훈	문 경 진
					개정번호	날짜	개 정 내 용	과업책임자	분야별책임자	설계자

도 면 명	6지구 배수구조물 횡단면도 (15) (6지구 : STA.1+390.00, STA.1+577.50, STA.1+665.00)
편철번호	4.034

적용표준	GED-01-1104	V1.5

울릉도 일주도로2 건설공사

배수구조물 횡단면도 (16)

(6지구 : STA.1+716.00, STA.1+870.00, STA.1+961.87)

NOTE

1. 배수관 및 암거의 입,출구부 EL, 연장, 사각, 경사도는 시공당시 다소의 변경소지가 발생할 수 있으므로, 시공전 시공상세도를 작성하여 감독원(감리원)의 승인을 획득한 후 현지여건에 부합되도록 설치할 것.
2. 기초시공시 지하매설물에 손상을 주지 않도록 충분한 사전조사를 하여야 하고, 지장물과 저촉시 감독자(감리자)의 승인후 시공하여야 한다.

STA. 1+961.87

KEY MAP

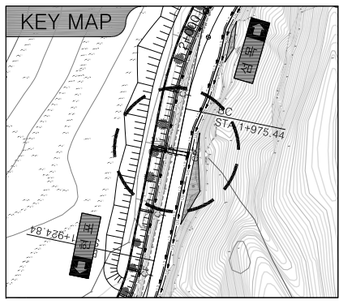

단 면 도

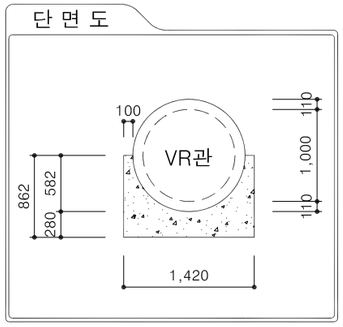

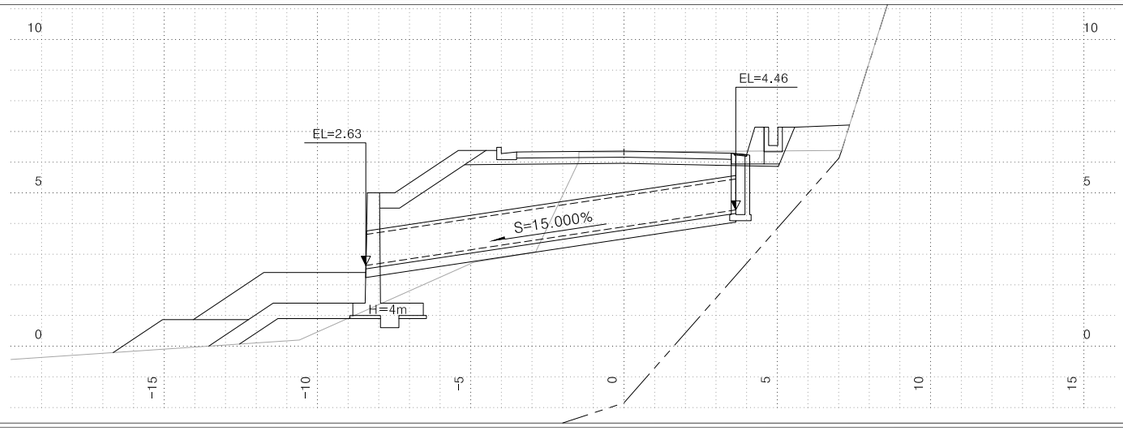

측 점		STA. 1+961.87			
지 반 고	m	6.33	배 수 관	mm	D 1,000
계 획 고	m	6.36	암 거	m	
토 피	m	1.13	도 수 로	쌓기	
사 각	°	0		깎기	
연 장(m)	신설	12.20	집 수 정	ea	1
날 개 벽	1:1.5		집 수 거	ea	
	1:1.8		방 수 거	ea	

STA. 1+870.00

KEY MAP

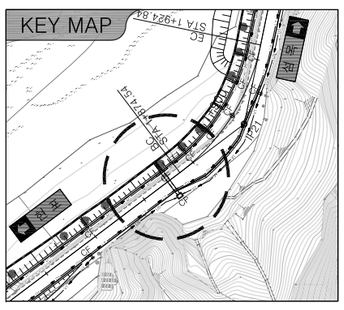

단 면 도

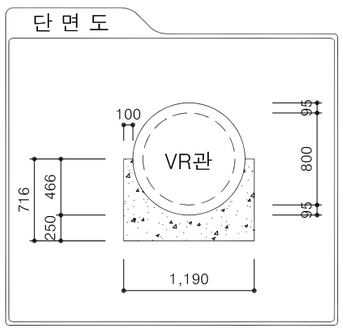

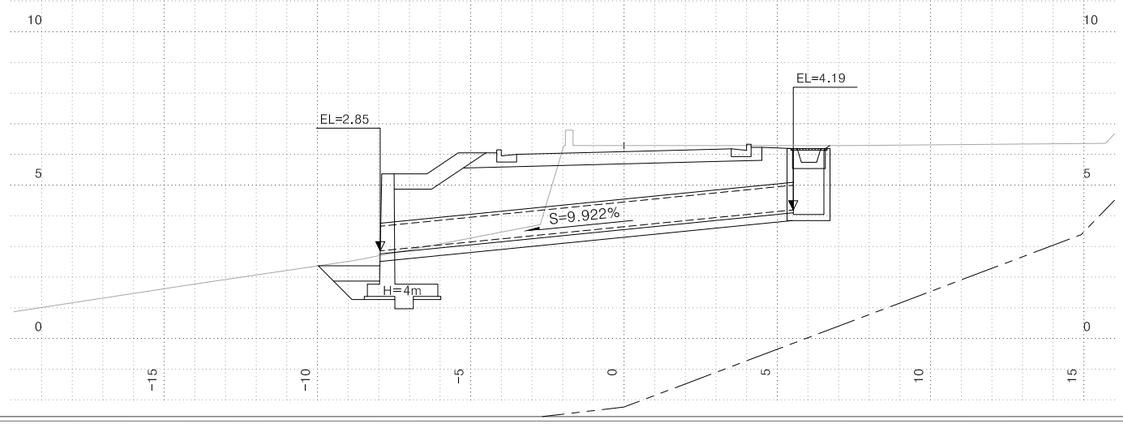

측 점		STA. 1+870.00			
지 반 고	m	6.29	배 수 관	mm	D 800
계 획 고	m	6.09	암 거	m	
토 피	m	1.55	도 수 로	쌓기	
사 각	°	0		깎기	
연 장(m)	신설	13.54	집 수 정	ea	1
날 개 벽	1:1.5		집 수 거	ea	
	1:1.8		방 수 거	ea	

STA. 1+716.00

KEY MAP

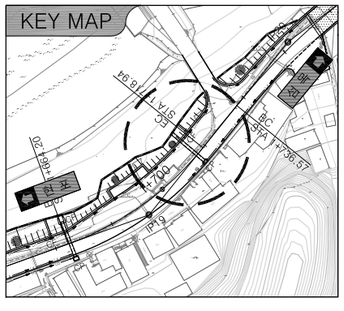

단 면 도

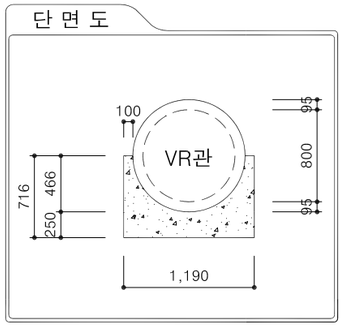

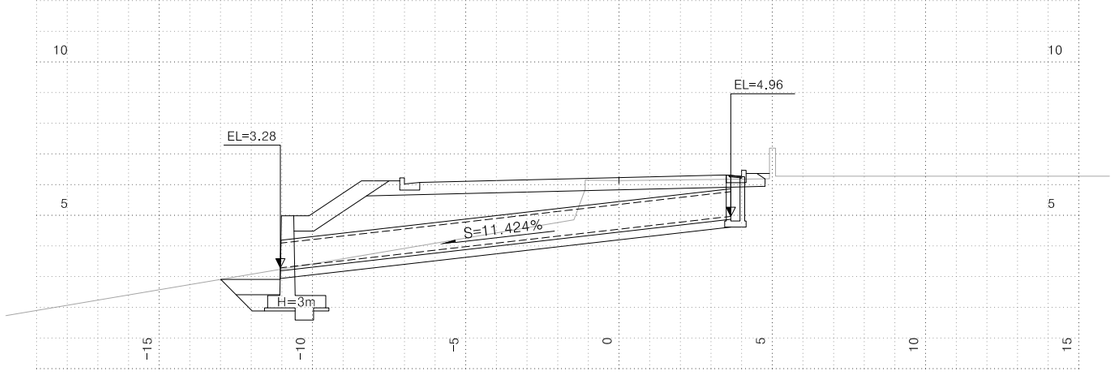

측 점		STA. 1+716.00			
지 반 고	m	6.13	배 수 관	mm	D 800
계 획 고	m	6.23	암 거	m	
토 피	m	0.78	도 수 로	쌓기	
사 각	°	0		깎기	
연 장(m)	신설	14.79	집 수 정	ea	1
날 개 벽	1:1.5		집 수 거	ea	
	1:1.8		방 수 거	ea	

경상북도	사 업 명	울릉도 일주도로2 건설공사		△					위치정보		도 면 명	6지구 배수구조물 횡단면도 (16) (6지구 : STA.1+716.00, STA.1+870.00, STA.1+961.87)
대 림 산 업	시설/공구			△					축 척	1 : 100		
	건설분야	토 목	건설단계 실시설계	①	2015.12.	실시설계 준공	김 성 호	노 정 훈	문 경 진	도면번호	C0040201-016	편철번호 4.035
				개정번호	날짜	개 정 내 용	과업책임자	분야별책임자	설계자			

적용표준 GED-01-1104 V1.5

울릉도 일주도로2 건설공사

배수구조물 횡단면도 (17)

(6지구 : STA.2+020.00, STA.2+066.40, STA.2+120.00)

NOTE

1. 배수관 및 암거의 입,출구부 EL, 연장, 사각, 경사도는 시공당시 다소의 변경소지가 발생할 수 있으므로, 시공전 시공상세도를 작성하여 감독원(감리원)의 승인을 획득한 후 현지여건에 부합되도록 설치할 것.
2. 기초시공시 지하매설물에 손상을 주지 않도록 충분한 사전조사를 하여야 하고, 지장물과 저촉시 감독자(감리자)의 승인후 시공하여야 한다.

STA. 2+120.00

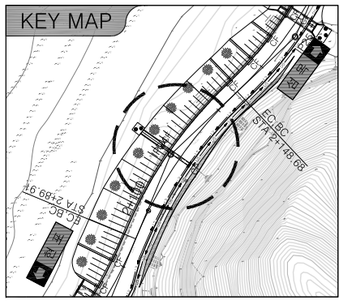

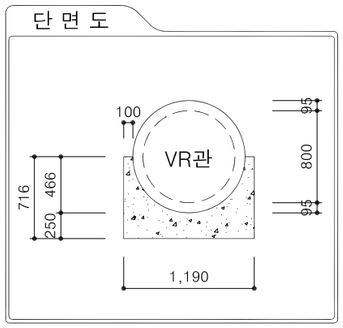

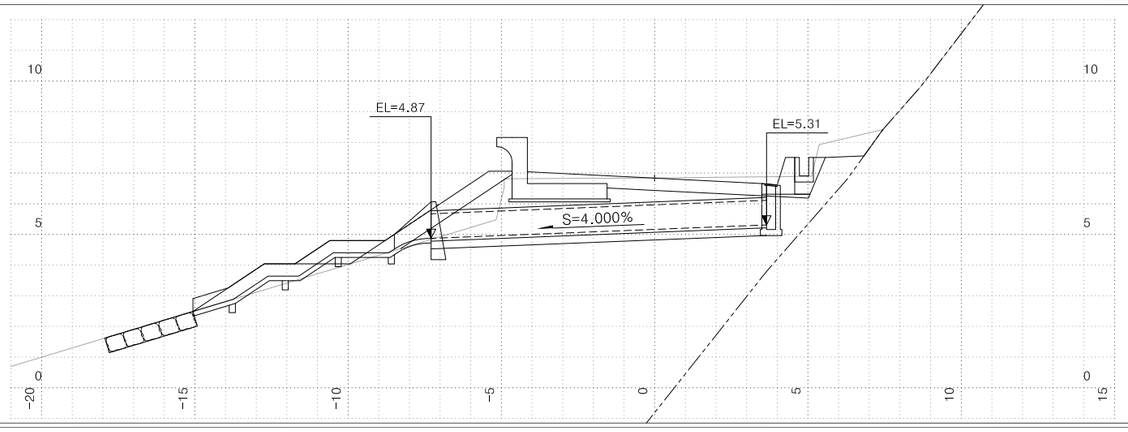

측 점		STA. 2+120.00			
지 반 고	m	6.84	배 수 관	mm	D 800
계 획 고	m	6.84	암 거	m	
토 피	m	0.78	도 수 로	쌓기	7.2
사 각	°	0		깎기	
연 장(m)	신설	10.95	집 수 정	ea	1
날 개 벽	1:1.5		집 수 거	ea	1
	1:1.8		방 수 거	ea	

STA. 2+066.40

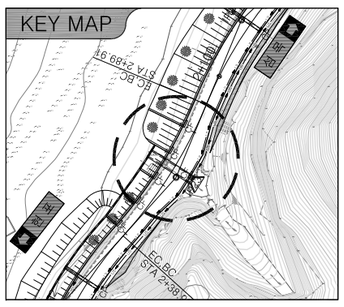

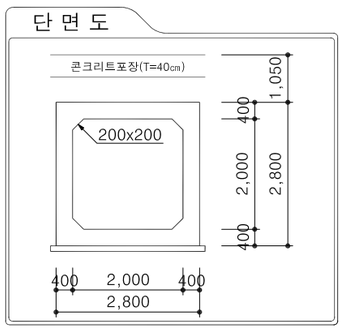

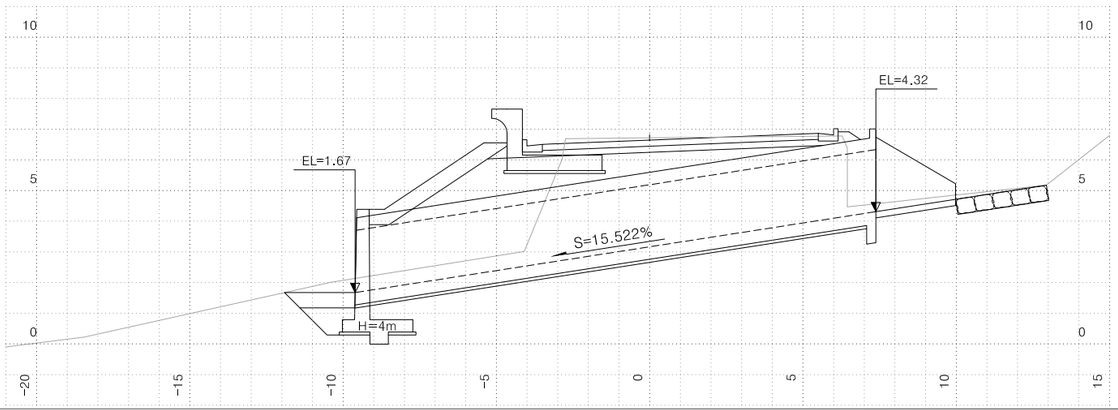

측 점		STA. 2+066.40			
지 반 고	m	6.72	배 수 관	mm	
계 획 고	m	6.67	암 거	m	2.0 × 2.0
토 피	m	1.05	도 수 로	쌓기	
사 각	°	0		깎기	
연 장(m)	신설	17.19	집 수 정	ea	
날 개 벽	1:1.5	1	집 수 거	ea	
	1:1.8		방 수 거	ea	

STA. 2+020.00

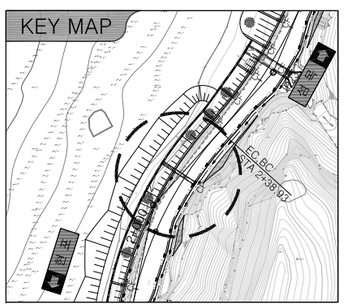

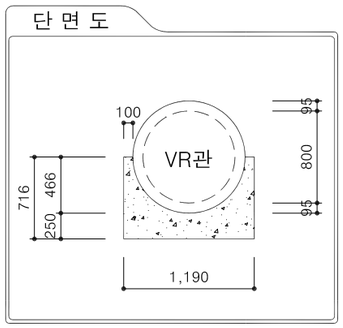

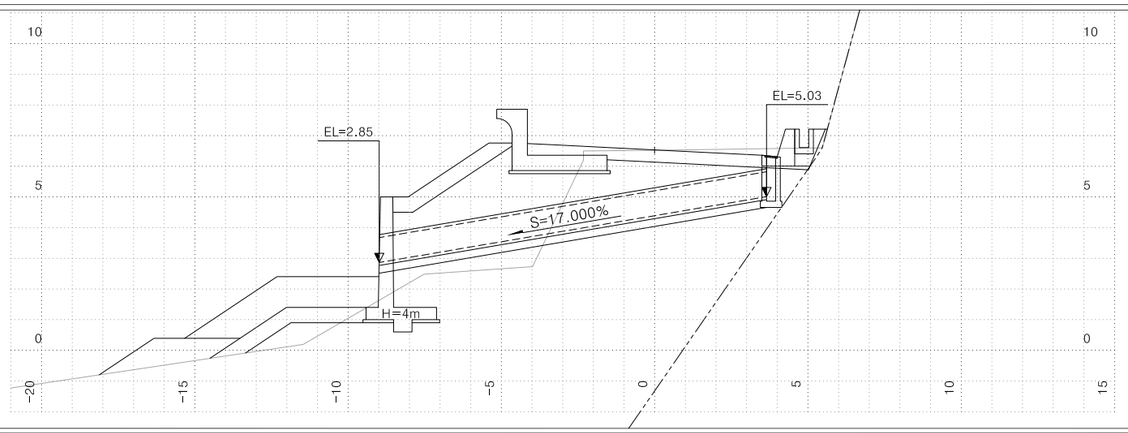

측 점		STA. 2+020.00			
지 반 고	m	6.52	배 수 관	mm	D 800
계 획 고	m	6.54	암 거	m	
토 피	m	1.24	도 수 로	쌓기	
사 각	°	0		깎기	
연 장(m)	신설	12.82	집 수 정	ea	1
날 개 벽	1:1.5		집 수 거	ea	
	1:1.8		방 수 거	ea	

경상북도	사 업 명	울릉도 일주도로2 건설공사	△				위치정보	
	시설/공구		△				축 척	1 : 100
대 림 산 업	건설분야	토 목 / 건설단계 / 실시설계	△				도면번호	C0040201-017
			⚠	2015.12.	실시설계 준공	김 성 호 / 노 정 훈 / 문 경 진	편철번호	4.036
			개정번호	날짜	개 정 내 용	과업책임자 / 분야별책임자 / 설계자		

도 면 명 : 6지구 배수구조물 횡단면도 (17) (6지구 : STA.2+020.00, STA.2+066.40, STA.2+120.00)

적용표준 GED-01-1104 V1.5

배수구조물 횡단면도 (18)

(6지구 : STA.2+180.00, STA.2+300.00, STA.2+384.00)

NOTE

1. 배수관 및 암거의 입,출구부 EL, 연장, 사각, 경사도는 시공당시 다소의 변경소지가 발생할 수 있으므로, 시공전 시공상세도를 작성하여 감독원(감리원)의 승인을 획득한 후 현지여건에 부합되도록 설치할 것.
2. 기초시공시 지하매설물에 손상을 주지 않도록 충분한 사전조사를 하여야 하고, 지장물과 저촉시 감독자(감리자)의 승인후 시공하여야 한다.

STA. 2+384.00

KEY MAP

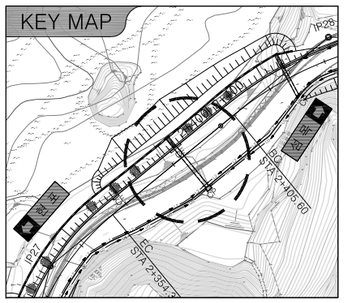

단 면 도

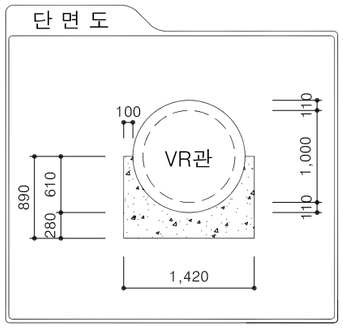

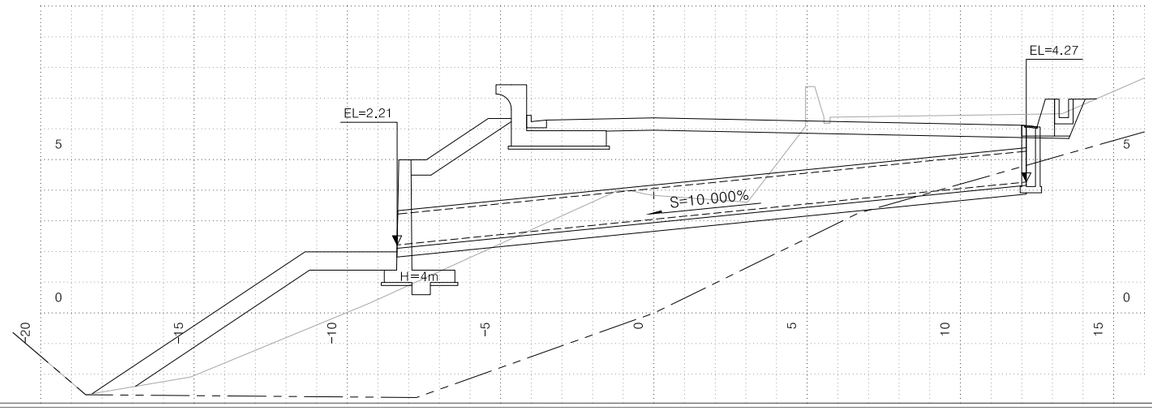

측 점		STA. 2+384.00			
지 반 고	m	3.83	배 수 관	mm	D 1,000
계 획 고	m	6.36	암 거	m	
토 피	m	2.19	도 수 로	쌓기	
사 각	°	0		깎기	
연 장(m)	신설	20.63	집 수 정	ea	1
날 개 벽	1:1.5		집 수 거	ea	
	1:1.8		방 수 거	ea	

STA. 2+300.00

KEY MAP

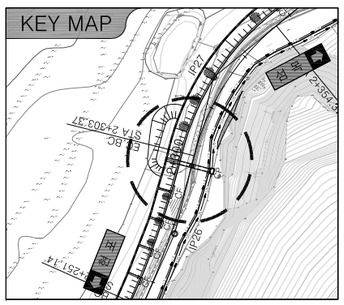

단 면 도

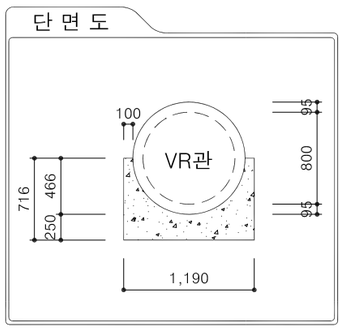

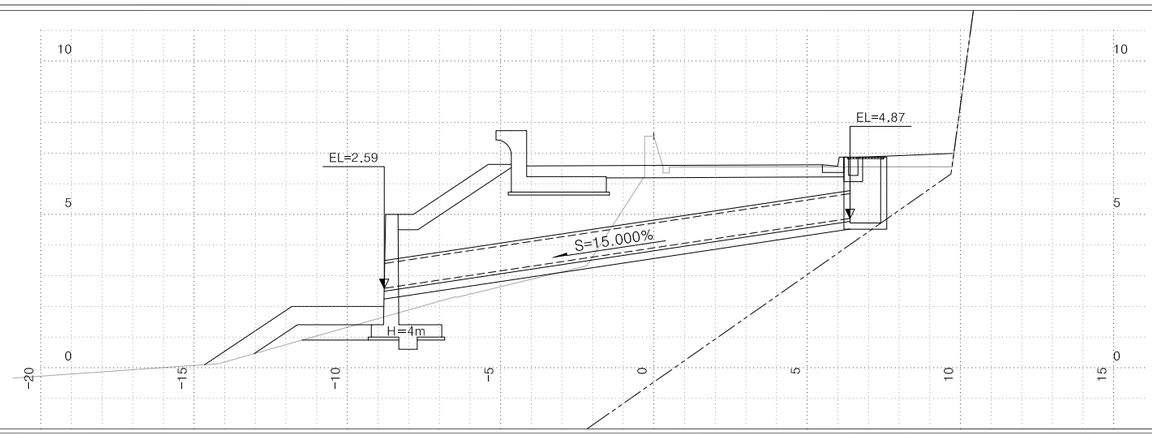

측 점		STA. 2+300.00			
지 반 고	m	7.55	배 수 관	mm	D 800
계 획 고	m	6.59	암 거	m	
토 피	m	1.78	도 수 로	쌓기	
사 각	°	0		깎기	
연 장(m)	신설	15.36	집 수 정	ea	1
날 개 벽	1:1.5		집 수 거	ea	
	1:1.8		방 수 거	ea	

STA. 2+180.00

KEY MAP

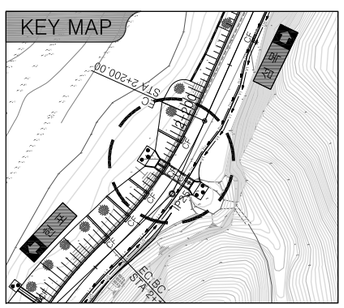

단 면 도

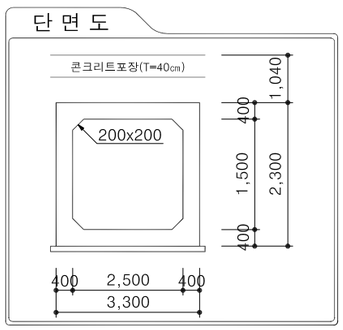

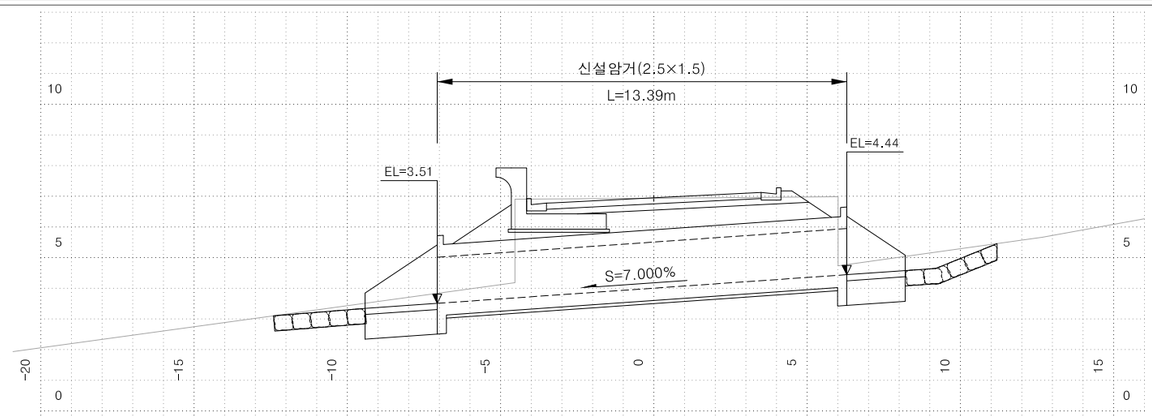

측 점		STA. 2+180.00			
지 반 고	m	6.93	배 수 관	mm	
계 획 고	m	6.95	암 거	m	2.5 × 1.5
토 피	m	1.04	도 수 로	쌓기	
사 각	°	0		깎기	
연 장(m)	신설	13.39	집 수 정	ea	
날 개 벽	1:1.5	2	집 수 거	ea	
	1:1.8		방 수 거	ea	

경상북도	사 업 명	울릉도 일주도로2 건설공사	△					위치정보		도 면 명	6지구 배수구조물 횡단면도 (18) (6지구 : STA.2+180.00, STA.2+300.00, STA.2+384.00)
	시설/공구		△					축 척	1 : 100		
대 림 산 업	건설분야	토 목	건설단계	실시설계	△					도면번호	C0040201-018	편철번호	4.037
					⚠	2015.12.	실시설계 준공	김 성 호	노 정 훈	문 경 진			
					개정번호	날짜	개 정 내 용	과업책임자	분야별책임자	설계자			

적용표준 GED-01-1104 V1.5

울릉도 일주도로2 건설공사

배수구조물 횡단면도 (19)

(6지구 : STA.2+427.00, STA.2+473.00, STA.3+058.00)

NOTE

1. 배수관 및 암거의 입,출구부 EL, 연장, 사각, 경사도는 시공당시 다소의 변경소지가 발생할 수 있으므로, 시공전 시공상세도를 작성하여 감독원(감리원)의 승인을 획득한 후 현지여건에 부합되도록 설치할 것.
2. 기초시공시 지하매설물에 손상을 주지 않도록 충분한 사전조사를 하여야 하고, 지장물과 저촉시 감독자(감리자)의 승인후 시공하여야 한다.

STA. 3+058.00

KEY MAP

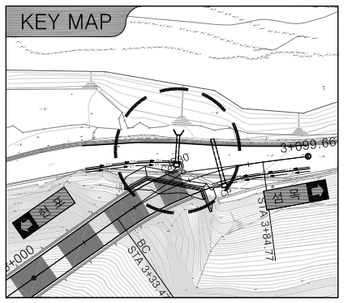

단 면 도

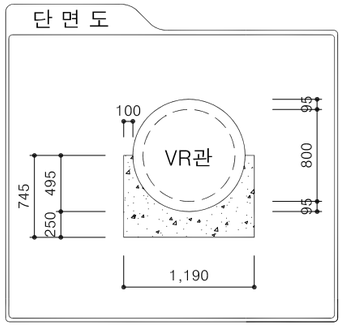

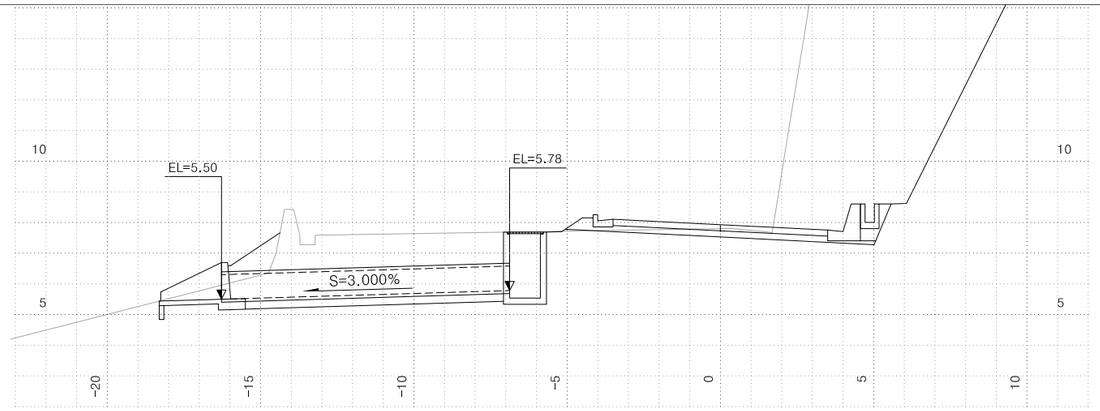

측 점		STA. 3+058.00			
지 반 고	m	7.80	배 수 관	mm	D 800
계 획 고	m	7.93	암 거	m	
토 피	m	1.08	도 수 로	쌓기	
사 각	°	0		깎기	
연 장(m)	신설	9.40	집 수 정	ea	1
날 개 벽	1:1.5	1	집 수 거	ea	
	1:1.8		방 수 거	ea	

STA. 2+473.00

KEY MAP

단 면 도

측 점		STA. 2+473.00			
지 반 고	m	7.38	배 수 관	mm	D 800
계 획 고	m	7.02	암 거	m	
토 피	m	1.05	도 수 로	쌓기	
사 각	°	0		깎기	
연 장(m)	신설	6.09	집 수 정	ea	1
날 개 벽	1:1.5		집 수 거	ea	
	1:1.8		방 수 거	ea	

STA. 2+427.00

KEY MAP

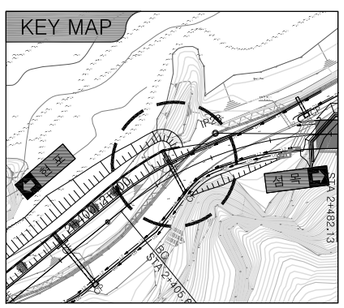

단 면 도

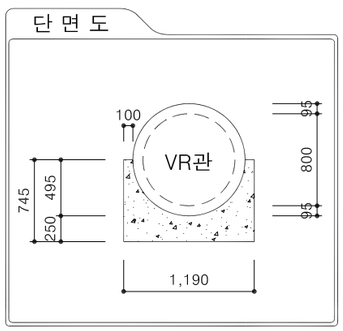

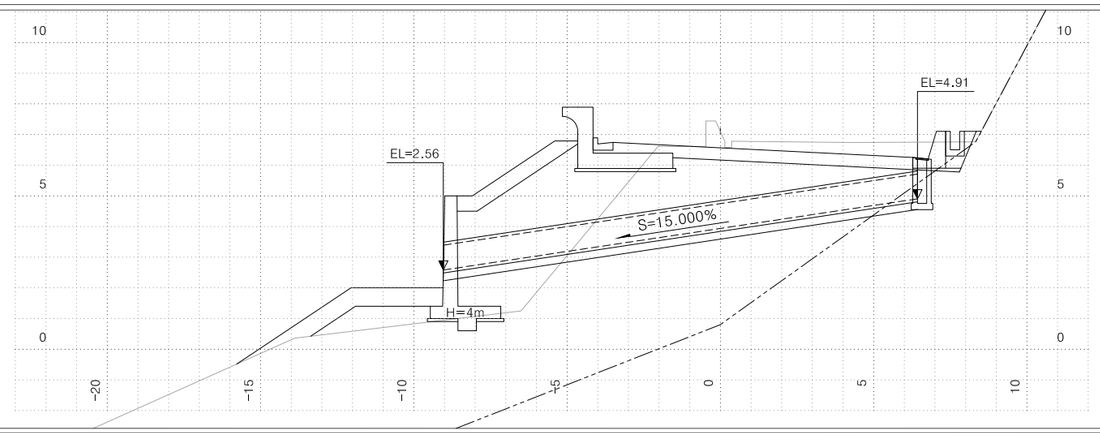

측 점		STA. 2+427.00			
지 반 고	m	7.10	배 수 관	mm	D 800
계 획 고	m	6.57	암 거	m	
토 피	m	2.26	도 수 로	쌓기	
사 각	°	0		깎기	
연 장(m)	신설	15.64	집 수 정	ea	1
날 개 벽	1:1.5		집 수 거	ea	
	1:1.8		방 수 거	ea	

경상북도	사 업 명	울릉도 일주도로2 건설공사			△						위치정보		도 면 명	6지구 배수구조물 횡단면도 (19) (6지구 : STA.2+427.00, STA.2+473.00, STA.3+058.00)
	시설/공구				△						축 척	1 : 100		
대 림 산 업	건설분야	토 목	건설단계	실시설계	⚠	2015.12.	실시설계 준공	김 성 호	노 정 훈	문 경 진	도면번호	C0040201-019	편철번호	4.038
					개정번호	날짜	개 정 내 용	과업책임자	분야별책임자	설계자				

적용표준 GED-01-1104 V1.5

배수구조물 횡단면도 (20)

(6지구 : 3+071.00)

NOTE

1. 배수관 및 암거의 입,출구부 EL, 연장, 사각, 경사도는 시공당시 다소의 변경소지가 발생할 수 있으므로, 시공전 시공상세도를 작성하여 감독원(감리원)의 승인을 획득한 후 현지여건에 부합되도록 설치할 것.
2. 기초시공시 지하매설물에 손상을 주지 않도록 충분한 사전조사를 하여야 하고, 지장물과 저촉시 감독자(감리자)의 승인후 시공하여야 한다.

STA. 3+071.00

KEY MAP

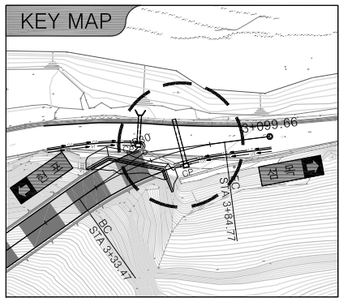

단 면 도

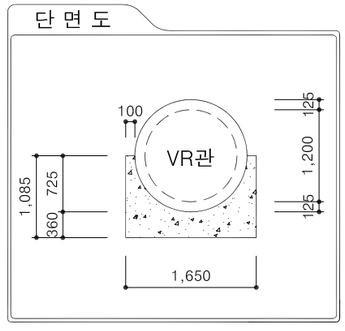

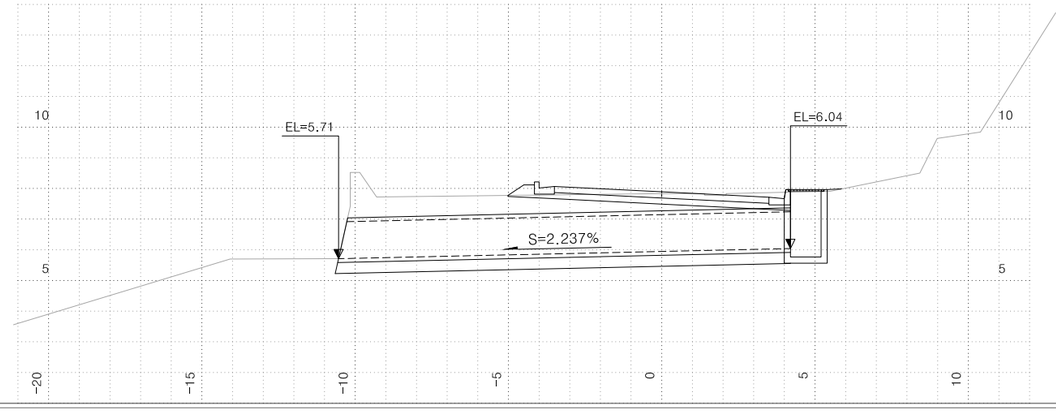

측 점		STA. 3+071.00			
지 반 고	m	7.83	배 수 관	mm	D 1,200
계 획 고	m	7.89	암 거	m	
토 피	m	0.62	도 수 로	쌓기	
사 각	°	0		깎기	
연 장(m)	신설	14.74	집 수 정	ea	1
날 개 벽	1:1.5		집 수 거	ea	
	1:1.8		방 수 거	ea	

경상북도	사 업 명	울릉도 일주도로2 건설공사	△					
	시설/공구		△					
대 림 산 업	건설분야	토 목 / 건설단계 / 실시설계	△					
			⚠	2015.12.	실시설계 준공	김 성 호	노 정 훈	문 경 진
			개정번호	날짜	개 정 내 용	과업책임자	분야별책임자	설계자

위치정보		도 면 명	6지구 배수구조물 횡단면도 (20) (6지구 : 3+071.00)
축 척	1 : 100		
도면번호	C0040201-020	편철번호	4.039

적용표준 GED-01-1104 V1.5

배수구조물 횡단면도 (21)

(터널확장(1):STA.0+000.00, STA.0+068.00, 터널확장(2):STA.0+040.00)

NOTE

1. 배수관 및 암거의 입,출구부 EL, 연장, 사각, 경사도는 시공당시 다소의 변경소지가 발생할 수 있으므로, 시공전 시공상세도를 작성하여 감독원(감리원)의 승인을 획득한 후 현지여건에 부합되도록 설치할 것.
2. 기초시공시 지하매설물에 손상을 주지 않도록 충분한 사전조사를 하여야 하고, 지장물과 저촉시 감독자(감리자)의 승인후 시공하여야 한다.

STA. 0+040.00

KEY MAP

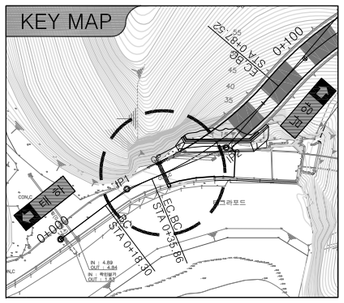

단 면 도

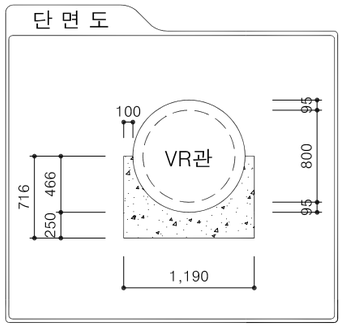

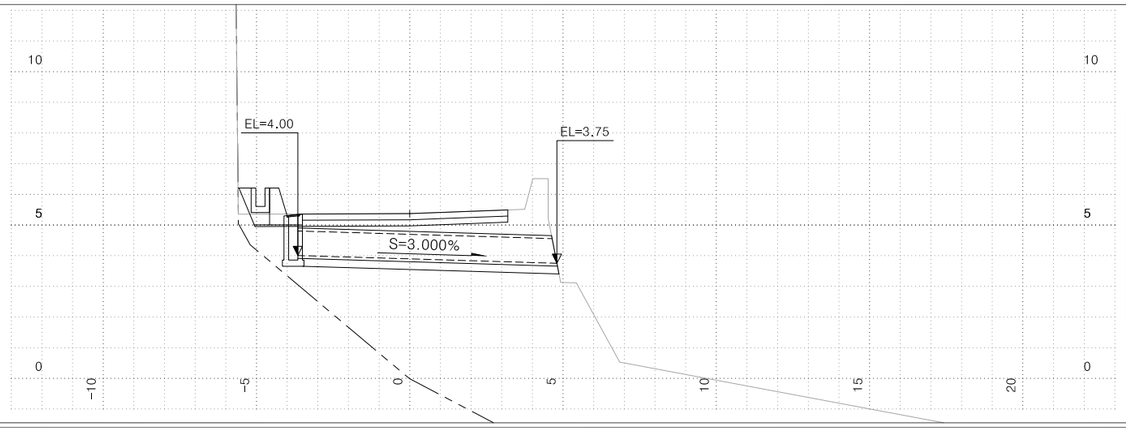

측 점		STA. 0+040.00 (서면1터널)			
지 반 고	m	5.37	배 수 관	mm	D 800
계 획 고	m	5.37	암 거	m	
토 피	m	0.58	도 수 로	쌓기	
사 각	°	0		깎기	
연 장(m)	신설	8.46	집 수 정	ea	1
날 개 벽	1:1.5		집 수 거	ea	
	1:1.8		방 수 거	ea	

STA. 0+068.00

KEY MAP

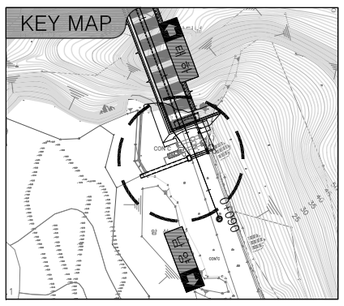

단 면 도

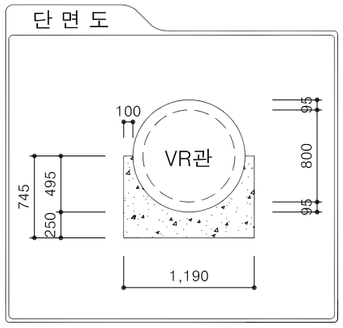

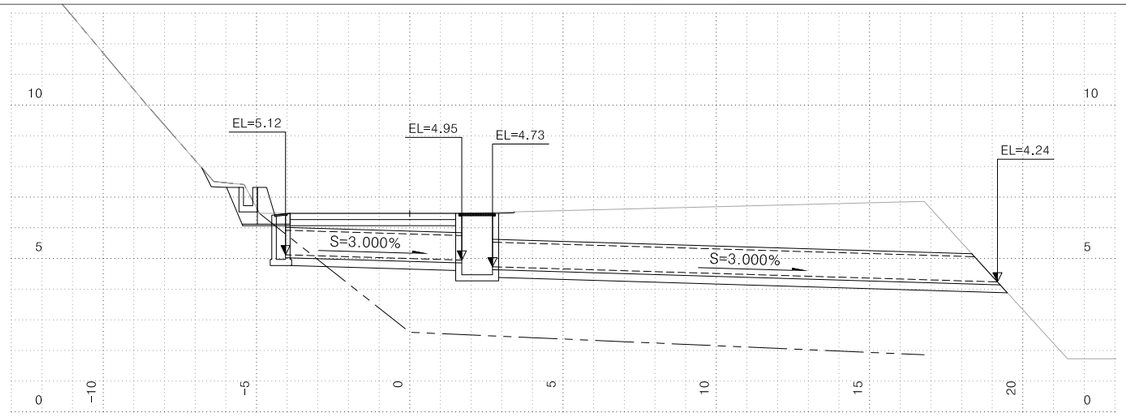

측 점		STA. 0+068.00 (구암터널)			
지 반 고	m	6.47	배 수 관	mm	D 800
계 획 고	m	6.47	암 거	m	
토 피	m	0.79	도 수 로	쌓기	
사 각	°	0		깎기	
연 장(m)	신설	22.23	집 수 정	ea	2
날 개 벽	1:1.5		집 수 거	ea	
	1:1.8		방 수 거	ea	

STA. 0+000.00

KEY MAP

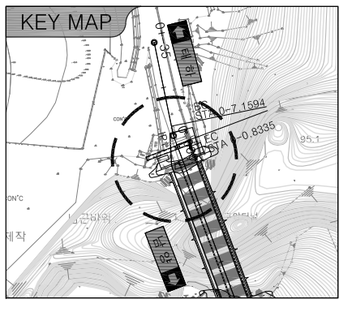

단 면 도

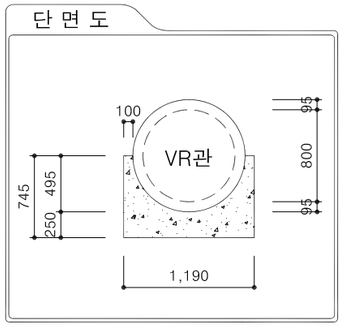

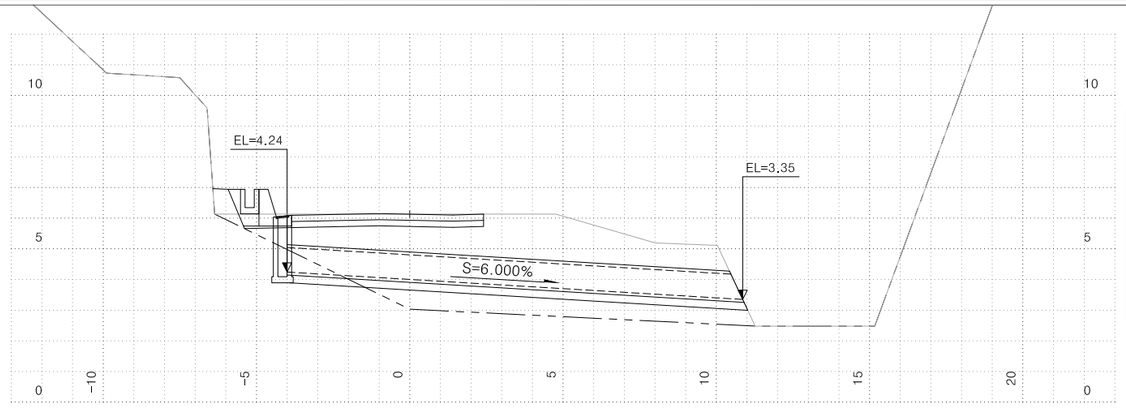

측 점		STA. 0+000.00 (구암터널)			
지 반 고	m	6.13	배 수 관	mm	D 800
계 획 고	m	6.13	암 거	m	
토 피	m	1.23	도 수 로	쌓기	
사 각	°	0		깎기	
연 장(m)	신설	14.89	집 수 정	ea	1
날 개 벽	1:1.5		집 수 거	ea	
	1:1.8		방 수 거	ea	

경상북도	사 업 명	울릉도 일주도로2 건설공사	△					
	시설/공구		△					
대 림 산 업	건설분야	토 목	건설단계	실시설계	△			
					⚠	2015.12.	실시설계 준공	김 성 호
					개정번호	날짜	개 정 내 용	과업책임자

노 정 훈	문 경 진	위치정보	
분야별책임자	설계자	축 척	1 : 100
		도면번호	C0040201-021

도 면 명	터널확장(1), (2) 배수구조물 횡단면도 (21) (터널(1):STA.0+000.00, STA.0+068.00, 터널(2):STA.0+040.00)
편철번호	4.040

적용표준 GED-01-1104 V1.5

배수구조물 횡단면도 (22)

(터널확장(2) : STA.0+527.00, STA.0+601.00, STA.1+292.00)

NOTE

1. 배수관 및 암거의 입,출구부 EL, 연장, 사각, 경사도는 시공당시 다소의 변경소지가 발생할 수 있으므로, 시공전 시공상세도를 작성하여 감독원(감리원)의 승인을 획득한 후 현지여건에 부합되도록 설치할 것.
2. 기초시공시 지하매설물에 손상을 주지 않도록 충분한 사전조사를 하여야 하고, 지장물과 저촉시 감독자(감리자)의 승인후 시공하여야 한다.

STA. 1+292.00

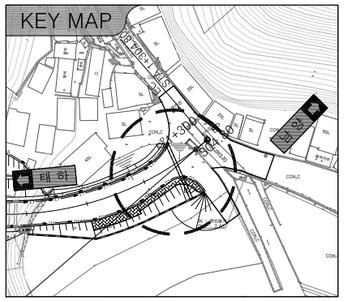

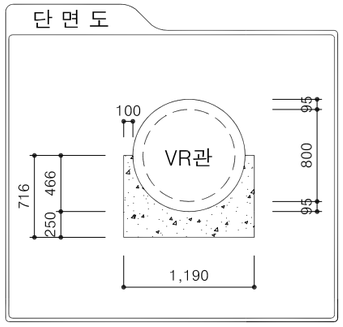

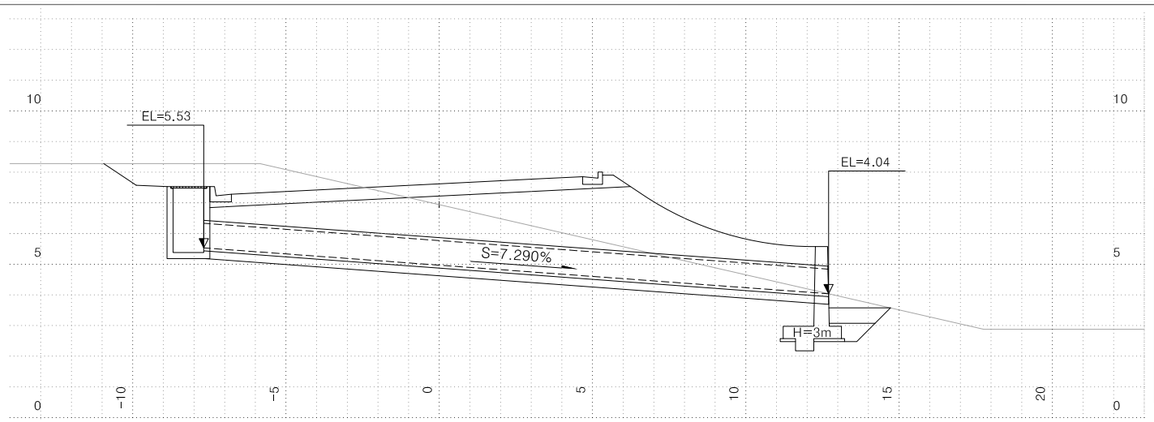

측 점		STA. 1+292.00 (서면2터널)			
지 반 고	m	6.94	배 수 관	mm	D 800
계 획 고	m	7.62	암 거	m	
토 피	m	1.75	도 수 로	쌓기	
사 각	°	10		깎기	
연 장(m)	신설	20.44	집 수 정	ea	1
날 개 벽	1:1.5		집 수 거	ea	
	1:1.8		방 수 거	ea	

STA. 0+601.00

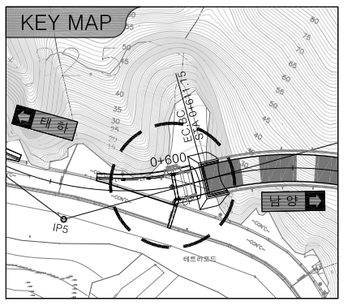

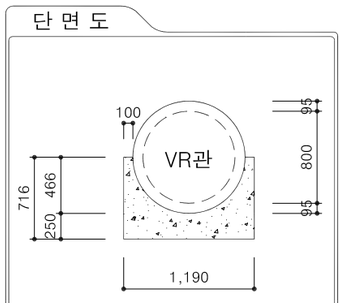

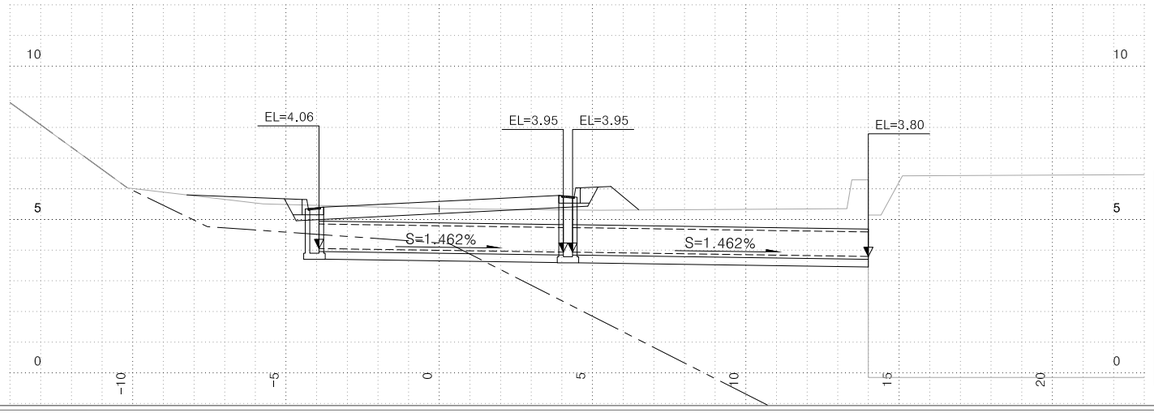

측 점		STA. 0+601.00 (서면2터널)			
지 반 고	m	5.35	배 수 관	mm	D 800
계 획 고	m	5.60	암 거	m	
토 피	m	0.70	도 수 로	쌓기	
사 각	°	0		깎기	
연 장(m)	신설	17.86	집 수 정	ea	2
날 개 벽	1:1.5		집 수 거	ea	
	1:1.8		방 수 거	ea	

STA. 0+527.00

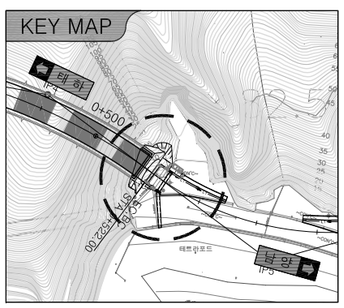

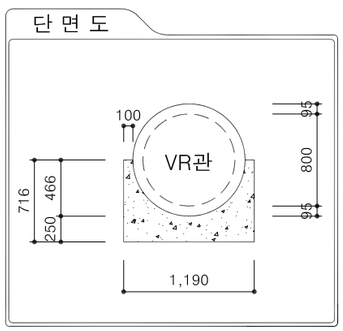

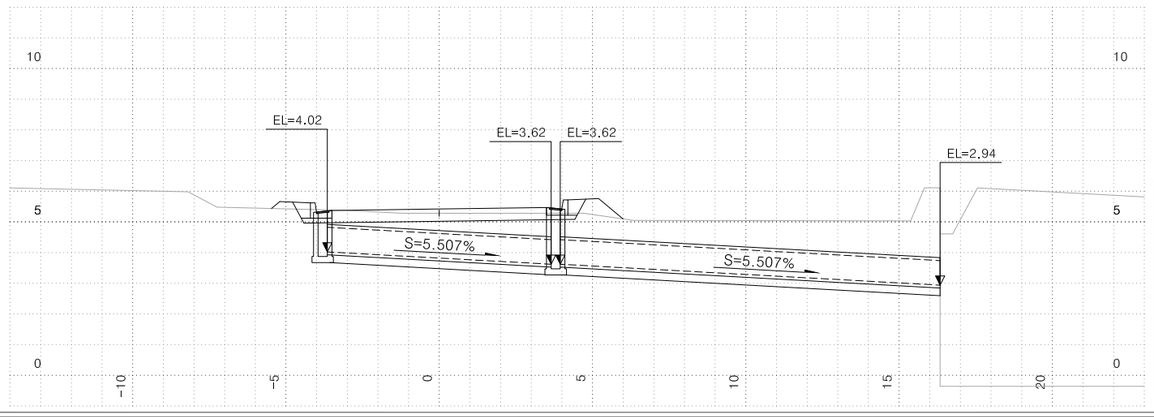

측 점		STA. 0+527.00 (서면1터널)			
지 반 고	m	5.28	배 수 관	mm	D 800
계 획 고	m	5.42	암 거	m	
토 피	m	0.70	도 수 로	쌓기	
사 각	°	0		깎기	
연 장(m)	신설	19.72	집 수 정	ea	2
날 개 벽	1:1.5		집 수 거	ea	
	1:1.8		방 수 거	ea	

경상북도	사 업 명	울릉도 일주도로2 건설공사		△				위치정보	
	시설/공구			△				축 척	1 : 100
대 림 산 업	건설분야	토 목	건설단계	실시설계	△					도면번호	C0040201-022
					⚠	2015.12.	실시설계 준공	김 성 호	노 정 훈	문 경 진	편철번호	4.041
					개정번호	날짜	개 정 내 용	과업책임자	분야별책임자	설계자		

도 면 명: 터널확장(2) 배수구조물 횡단면도 (22) (터널확장(2) : STA.0+527.00, STA.0+601.00, STA.1+292.00)

적용표준 GED-01-1104 V1.5

배수구조물 횡단면도 (23)

(남서피암터널 : STA.0+300.00, STA.0+460.00, STA.0+670.00)

NOTE

1. 배수관 및 암거의 입,출구부 EL, 연장, 사각, 경사도는 시공당시 다소의 변경소지가 발생할 수 있으므로, 시공전 시공상세도를 작성하여 감독원(감리원)의 승인을 획득한 후 현지여건에 부합되도록 설치할 것.
2. 기초시공시 지하매설물에 손상을 주지 않도록 충분한 사전조사를 하여야 하고, 지장물과 저촉시 감독자(감리자)의 승인후 시공하여야 한다.

STA. 0+670.00

KEY MAP

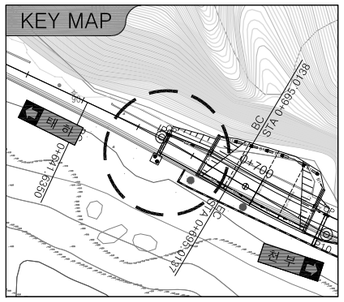

단 면 도

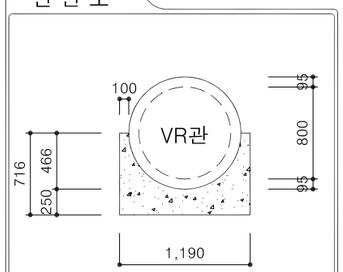

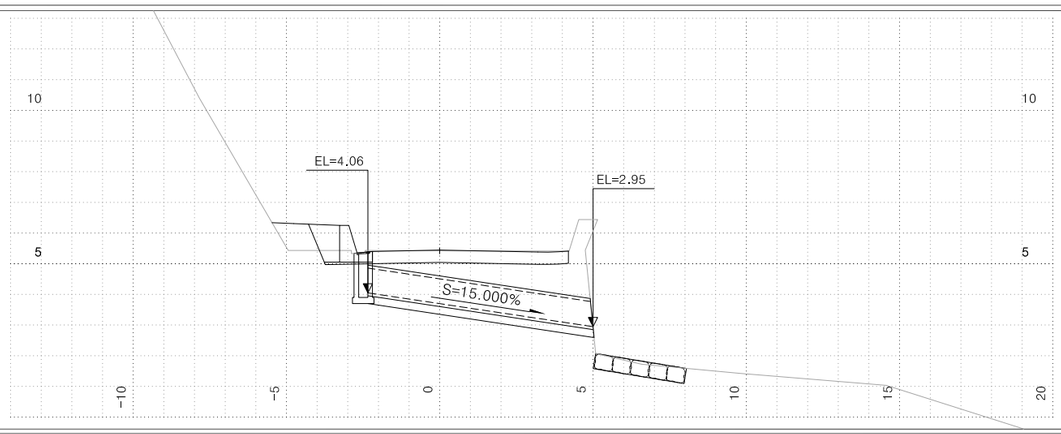

측 점		STA. 0+670.00 (남서피암터널)			
지 반 고	m	5.42	배 수 관	mm	D 800
계 획 고	m	5.44	암 거	m	
토 피	m	0.84	도 수 로	쌓기	
사 각	°	0		깎기	
연 장(m)	신설	7.43	집 수 정	ea	1
날 개 벽	1:1.5		집 수 거	ea	
	1:1.8		방 수 거	ea	

STA. 0+460.00

KEY MAP

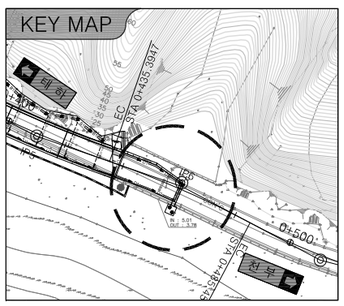

단 면 도

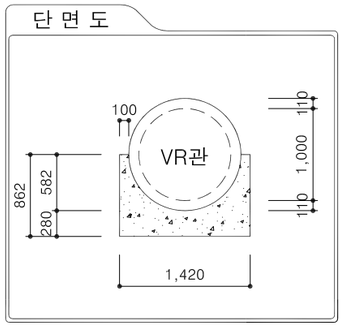

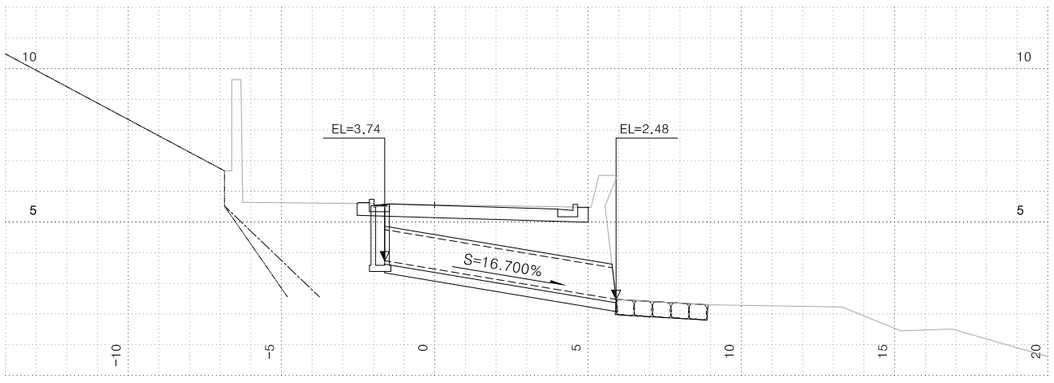

측 점		STA. 0+460.00 (남서피암터널)			
지 반 고	m	5.56	배 수 관	mm	D 1,000
계 획 고	m	5.54	암 거	m	
토 피	m	0.97	도 수 로	쌓기	
사 각	°	0		깎기	
연 장(m)	신설	7.65	집 수 정	ea	1
날 개 벽	1:1.5		집 수 거	ea	
	1:1.8		방 수 거	ea	

STA. 0+290.00

KEY MAP

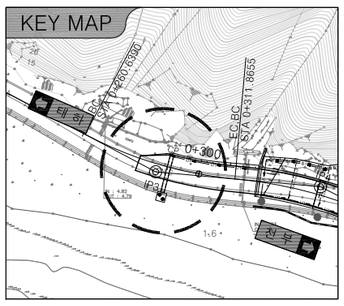

단 면 도

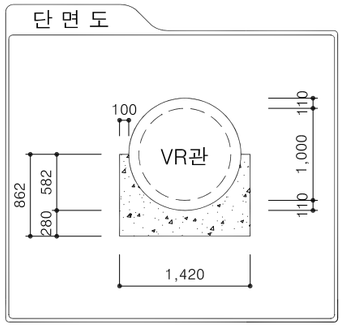

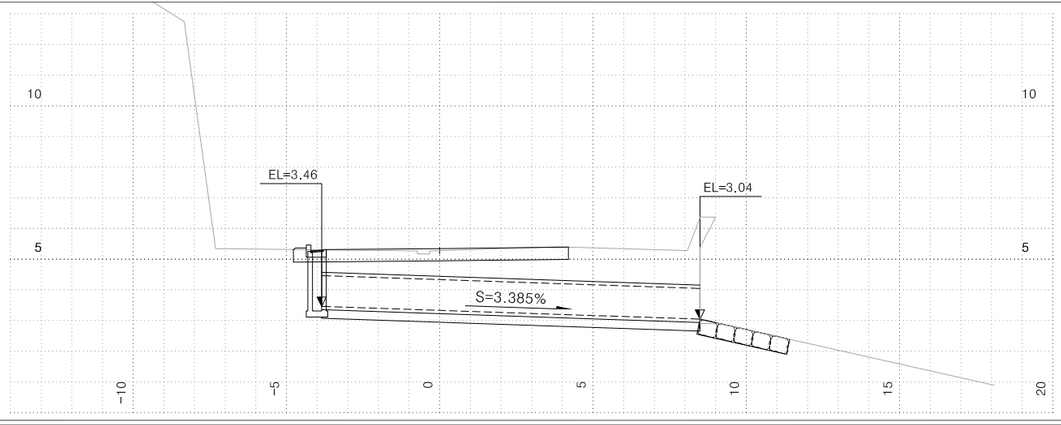

측 점		STA. 0+290.00 (남서피암터널)			
지 반 고	m	5.28	배 수 관	mm	D 1,000
계 획 고	m	5.22	암 거	m	
토 피	m	0.91	도 수 로	쌓기	
사 각	°	0		깎기	
연 장(m)	신설	12.34	집 수 정	ea	1
날 개 벽	1:1.5		집 수 거	ea	
	1:1.8		방 수 거	ea	

경상북도	사 업 명	울릉도 일주도로2 건설공사		△				
	시설/공구			△				
대 림 산 업	건설분야	토 목	건설단계	실시설계	△	2015.12.	실시설계 준공	김 성 호 / 노 정 훈 / 문 경 진
					개정번호	날짜	개 정 내 용	과업책임자 / 분야별책임자 / 설계자

위치정보		도 면 명	남서피암터널 배수구조물 횡단면도 (23) (STA.0+300.00, STA.0+460.00, STA.0+670.00)
축 척	1 : 100		
도면번호	C0040201-023	편철번호	4.042

적용표준 GED-01-1104 V1.5

배수구조물 횡단면도 (24)

(남서피암터널 : STA.0+728.00, STA.0+810.00, STA.0+940.00)

NOTE

1. 배수관 및 암거의 입,출구부 EL, 연장, 사각, 경사도는 시공당시 다소의 변경소지가 발생할 수 있으므로, 시공전 시공상세도를 작성하여 감독원(감리원)의 승인을 획득한 후 현지여건에 부합되도록 설치할 것.
2. 기초시공시 지하매설물에 손상을 주지 않도록 충분한 사전조사를 하여야 하고, 지장물과 저촉시 감독자(감리자)의 승인후 시공하여야 한다.

STA. 0+940.00

KEY MAP

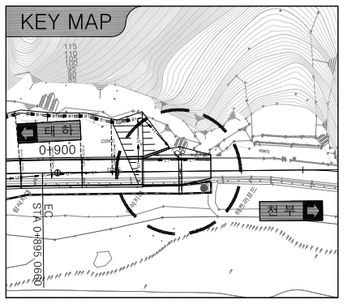

단 면 도

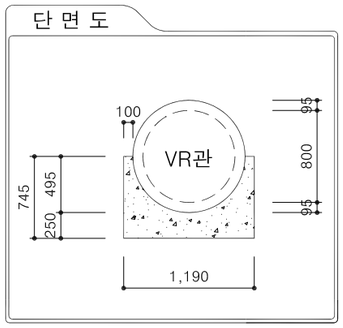

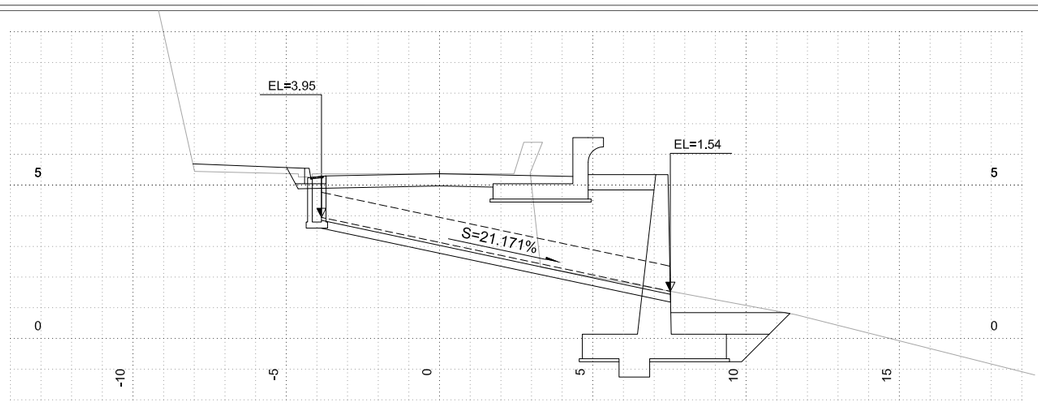

측 점		STA. 0+940.00 (남서피암터널)			
지 반 고	m	5.37	배 수 관	mm	D 800
계 획 고	m	5.37	암 거	m	
토 피	m	1.32	도 수 로	쌓기	
사 각	°	0		깎기	
연 장(m)	신설	11.63	집 수 정	ea	1
날 개 벽	1:1.5		집 수 거	ea	
	1:1.8		방 수 거	ea	

STA. 0+811.00

KEY MAP

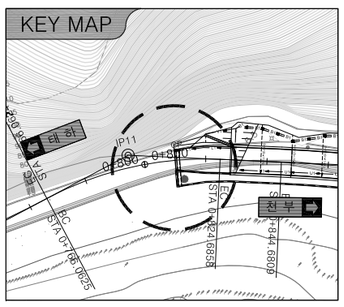

단 면 도

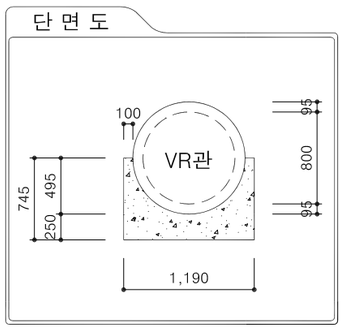

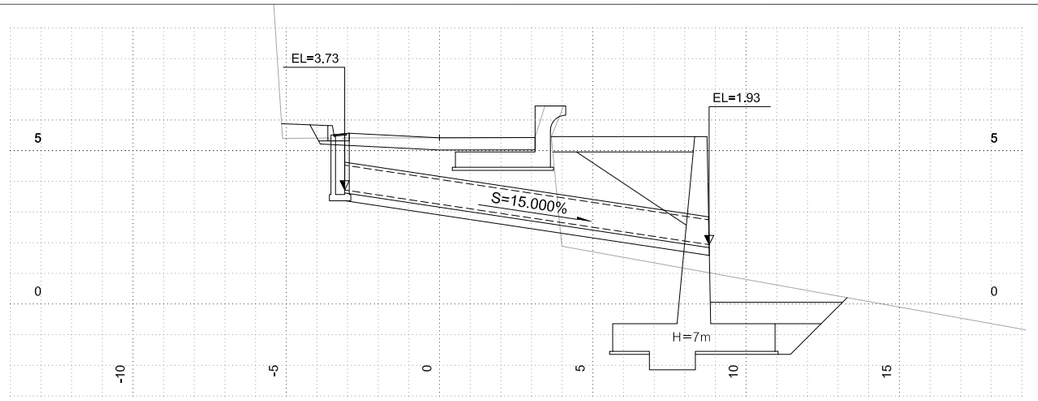

측 점		STA. 0+811.00 (남서피암터널)			
지 반 고	m	5.42	배 수 관	mm	D 800
계 획 고	m	5.42	암 거	m	
토 피	m	1.26	도 수 로	쌓기	
사 각	°	0		깎기	
연 장(m)	신설	12.02	집 수 정	ea	1
날 개 벽	1:1.5		집 수 거	ea	
	1:1.8		방 수 거	ea	

STA. 0+728.00

KEY MAP

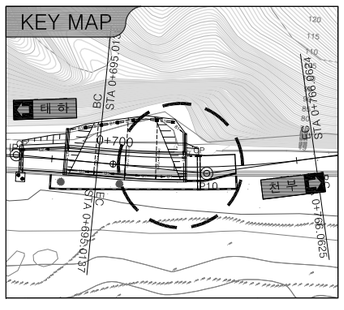

단 면 도

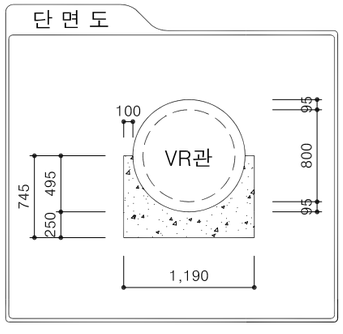

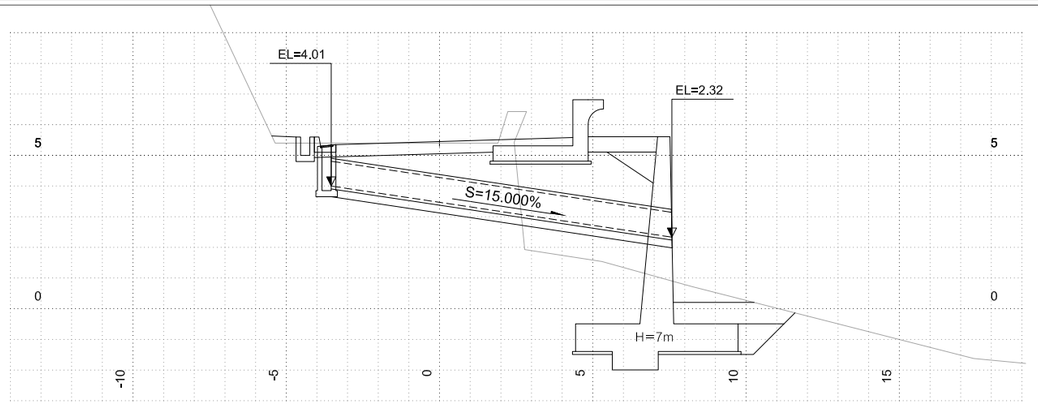

측 점		STA. 0+728.00 (남서피암터널)			
지 반 고	m	5.40	배 수 관	mm	D 800
계 획 고	m	5.45	암 거	m	
토 피	m	1.08	도 수 로	쌓기	
사 각	°	0		깎기	
연 장(m)	신설	11.24	집 수 정	ea	1
날 개 벽	1:1.5		집 수 거	ea	
	1:1.8		방 수 거	ea	

경상북도	사 업 명	울릉도 일주도로2 건설공사		△				위치정보	
	시설/공구			△				축 척	1 : 100
대 림 산 업	건설분야	토 목	건설단계	실시설계	△				도면번호	C0040201-024
					⚠	2015.12.	실시설계 준공	김 성 호 / 노 정 훈 / 문 경 진	
					개정번호	날짜	개 정 내 용	과업책임자 / 분야별책임자 / 설계자	

도 면 명	남서피암터널 배수구조물 횡단면도 (24) (STA.0+728.00, STA.0+810.00, STA.0+940.00)
편철번호	4.043

적용표준 GED-01-1104 V1.5

배수구조물 횡단면도 (25)

(현포피암터널 : STA.0+069.00, STA.0+200.00)

NOTE

1. 배수관 및 암거의 입,출구부 EL, 연장, 사각, 경사도는 시공당시 다소의 변경소지가 발생할 수 있으므로, 시공전 시공상세도를 작성하여 감독원(감리원)의 승인을 획득한 후 현지여건에 부합되도록 설치할 것.
2. 기초시공시 지하매설물에 손상을 주지 않도록 충분한 사전조사를 하여야 하고, 지장물과 저촉시 감독자(감리자)의 승인후 시공하여야 한다.

STA. 0+172.00

KEY MAP

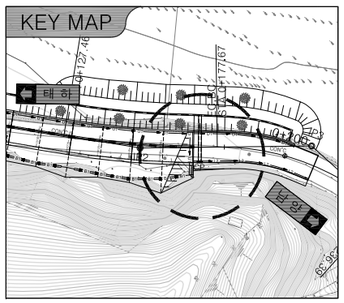

단 면 도

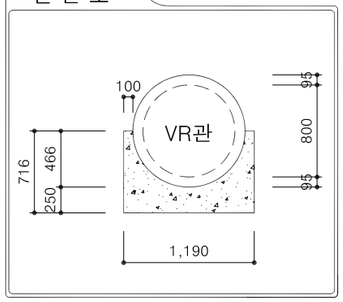

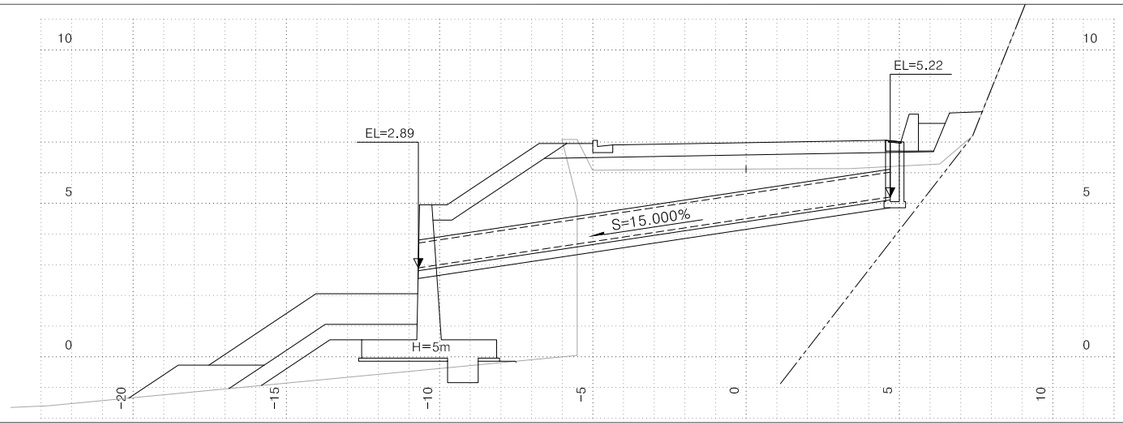

측 점		STA. 0+172.00 (현포피암터널)			
지 반 고	m	6.12	배 수 관	mm	D 800
계 획 고	m	6.98	암 거	m	
토 피	m	1.57	도 수 로	쌓기	
사 각	°	0		깎기	
연 장(m)	신설	15.56	집 수 정	ea	1
날 개 벽	1:1.5		집 수 거	ea	
	1:1.8		방 수 거	ea	

STA. 0+059.00

KEY MAP

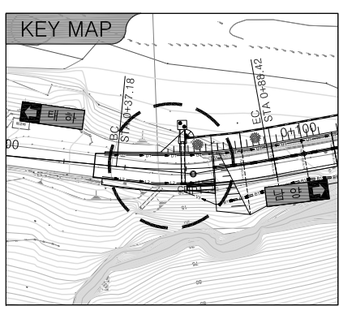

단 면 도

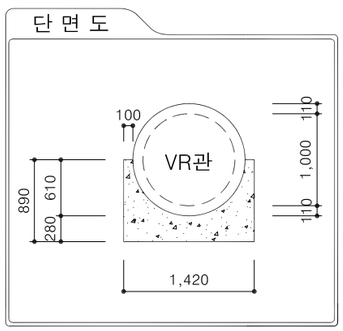

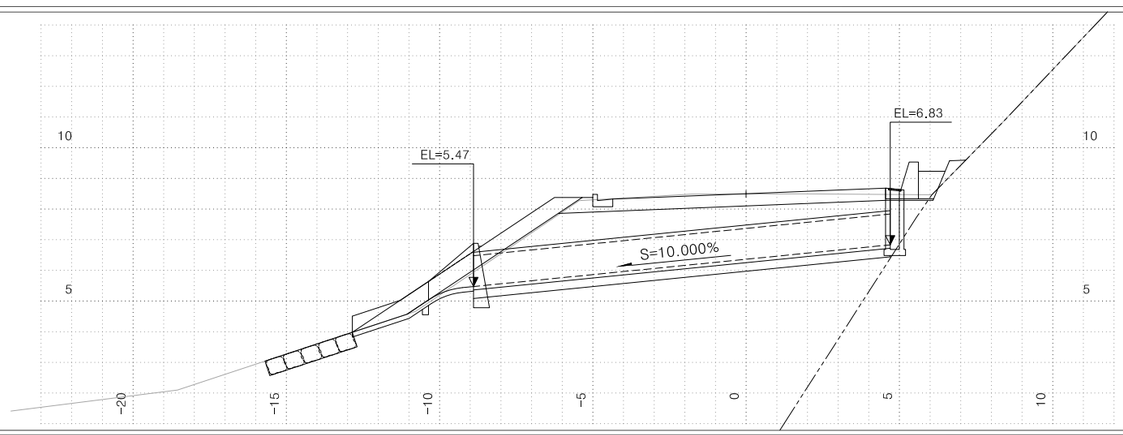

측 점		STA. 0+059.00 (현포피암터널)			
지 반 고	m	8.49	배 수 관	mm	D 1,000
계 획 고	m	8.50	암 거	m	
토 피	m	1.02	도 수 로	쌓기	2.8
사 각	°	0		깎기	
연 장(m)	신설	13.66	집 수 정	ea	1
날 개 벽	1:1.5		집 수 거	ea	1
	1:1.8		방 수 거	ea	

경상북도	사 업 명	울릉도 일주도로2 건설공사		△				위치정보		도 면 명	현포피암터널 배수구조물 횡단면도 (25) (STA.0+069.00, STA.0+200.00)
대 림 산 업	시설/공구			△				축 척	1 : 100		
	건설분야	토 목	건설단계 실시설계	△	2015.12.	실시설계 준공	김 성 호	노 정 훈	문 경 진	도면번호	C0040201-025	편철번호	4.044
				개정번호	날짜	개 정 내 용	과업책임자	분야별책임자	설계자				

적용표준 GED-01-1104 V1.5

암 거 구 조 도

울릉도 일주도로2 건설공사

수로암거 일반도(1)

(5지구:STA.1+210.65 3.0×2.0)

평면도

S=1:100

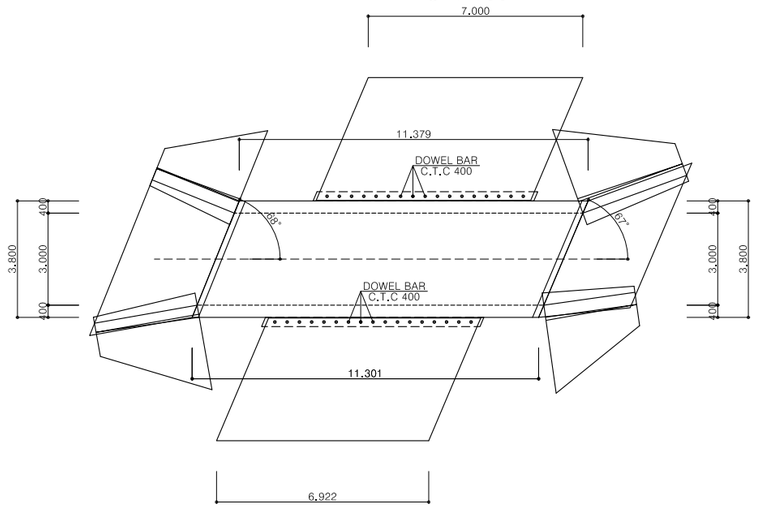

표준단면도

S=1:100

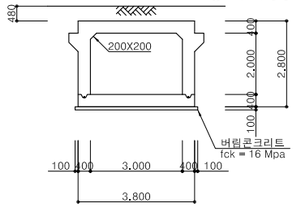

시공이음 상세

S=1:20

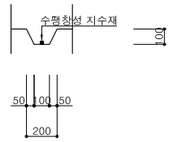

난간벽 상세

S=1:20

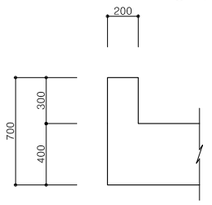

브래킷 상세

S=1:30

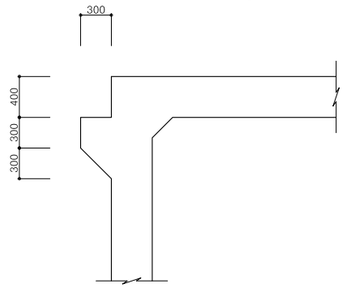

차수벽 상세

S=1:20

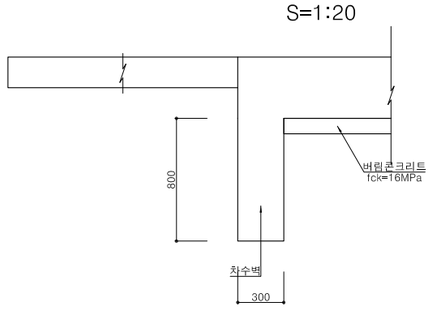

종단면도

S=1:100

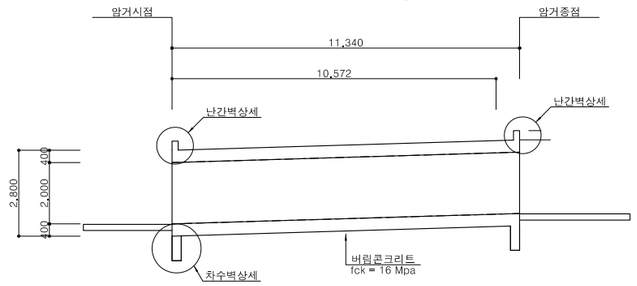

신축이음 상세도

상판

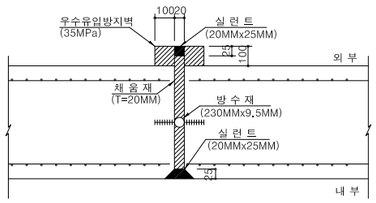

벽체

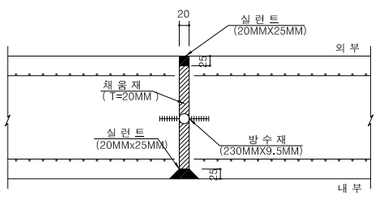

저판

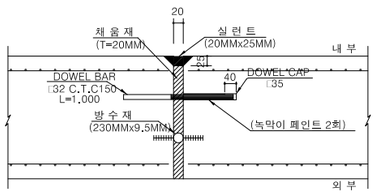

노트 사항

1. 시공시 교통처리계획 변경에 따른 계획 변경시 신축이음 위치를 결정하여 신축이음 상세에 따라 감독관 및 감리원의 승인을 득한 후 시공하여야 한다.
2. 되메움재는 도로성토재와 동일한 재료로서 노상 또는 노체를 사용하며, 단위중량 20.0 kN/m3 이하,내부 마찰각 30도 이상이어야 한다.
3. 연약 지반이나 지반 조건이 상이한 구간에 설치하는 암거와 특수기초에 대하여는 별도로 검토하여야 한다.
4. 기초시공시 기초지반 다짐을 시행하고 구조물 시공이 원활하도록 100mm두께의 버림 콘크리트를 타설하도록 한다.

경상북도	사 업 명	울릉도 일주도로2 건설공사	△						위치정보		도 면 명	수로암거 일반도(1) (5지구:STA.1+210.65 3.0×2.0)
	시설/공구		△						축 척	NONE		
대림산업	건설분야	토 목 / 건설단계 / 실시설계	△						도면번호	C0040202-001	편철번호	4.045
			⚠	2015.12.	실시설계 준공	김 성 호	노 정 환	문 경 진				
			개정번호	날짜	개 정 내 용	과업책임자	분야별책임자	설계자				

적용표준 GED-01-1104 V1.5

울릉도 일주도로2 건설공사

수로암거 일반도(2)

(5지구:STA.1+210.65 3.0×2.0)

평면도

S=1:100

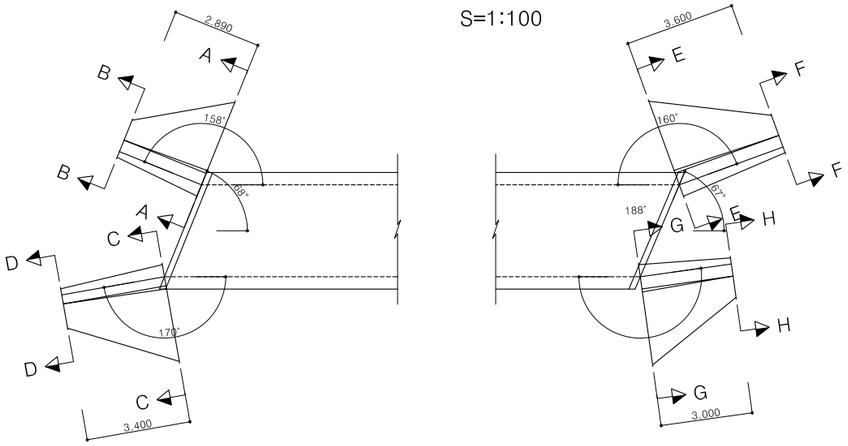

DRAIN BOARD 상세도

S=NONE

상세 A

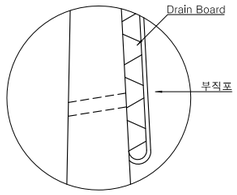

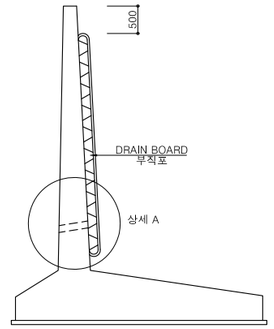

날개벽 시점 정면도

S=1:100

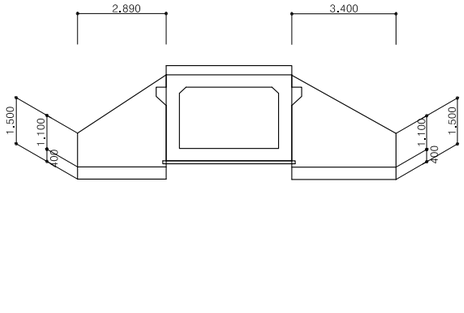

시점부 좌측 단면 A-A

S=1:100

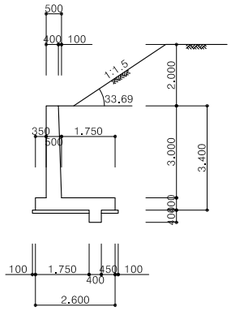

시점부 좌측 단면 B-B

S=1:100

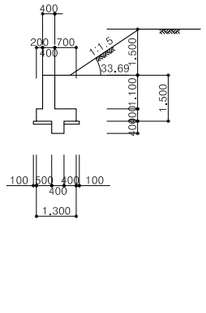

시점부 우측 단면 C-C

S=1:100

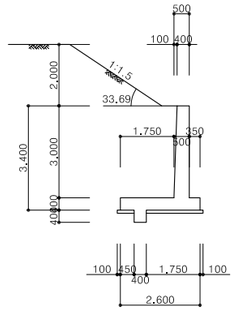

시점부 우측 단면 D-D

S=1:100

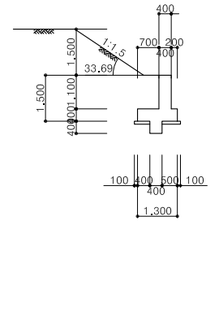

날개벽 종점 정면도

S=1:100

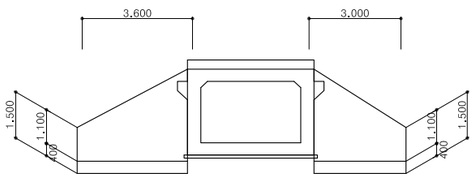

종점부 좌측 단면 E-E

S=1:100

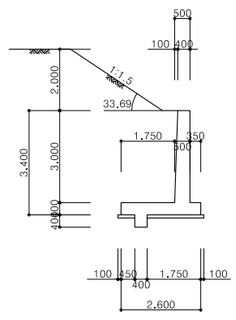

종점부 좌측 단면 F-F

S=1:100

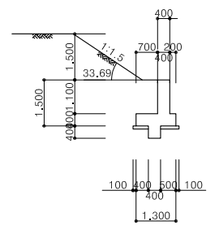

종점부 우측 단면 G-G

S=1:100

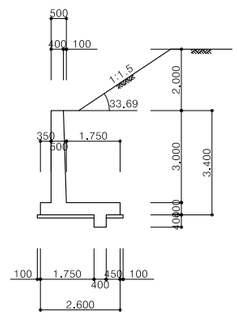

종점부 우측 단면 H-H

S=1:100

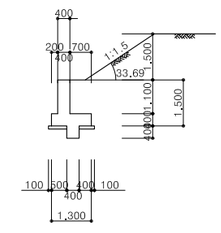

경상북도	사 업 명	울릉도 일주도로2 건설공사		△					위치정보		도 면 명	수로암거 일반도(2) (5지구:STA.1+210.65 3.0×2.0)
	시설/공구			△					축 척	NONE		
대림산업	건설분야	토 목	건설단계 실시설계	△					도면번호	C0040202-002	편철번호	4.046
				개정번호	날짜	개 정 내 용	과업책임자	분야별책임자	설계자			
				1	2015.12.	실시설계 준공	김 성 호	노 정 훈	문 경 진			

적용표준 GED-01-1104 V1.5

울릉도 일주도로2 건설공사

수로암거 구조도(1)

(5지구:STA.1+210.65 3.0×2.0)

상 부 슬 래 브

S=1:50

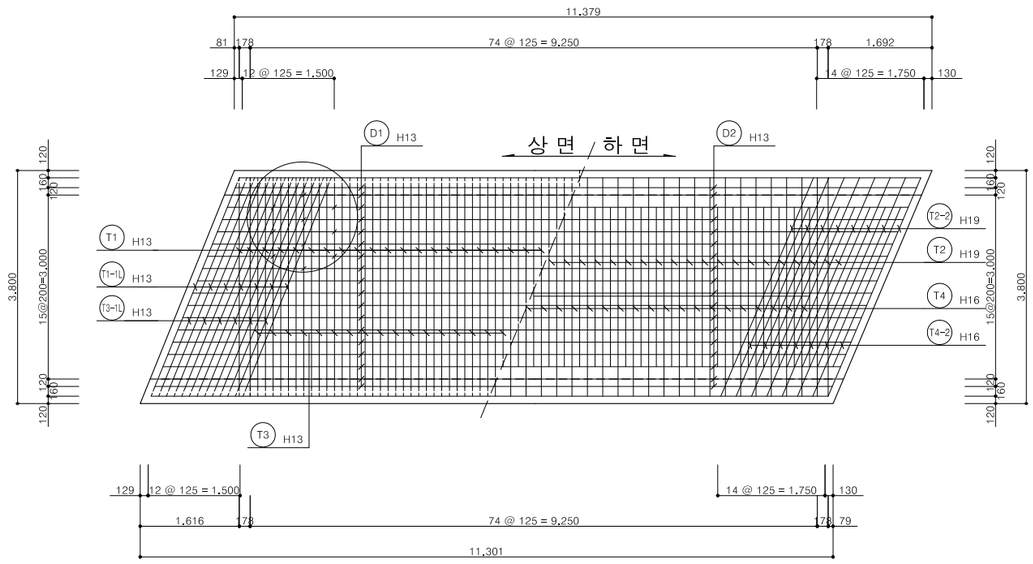

하 부 슬 래 브

S=1:50

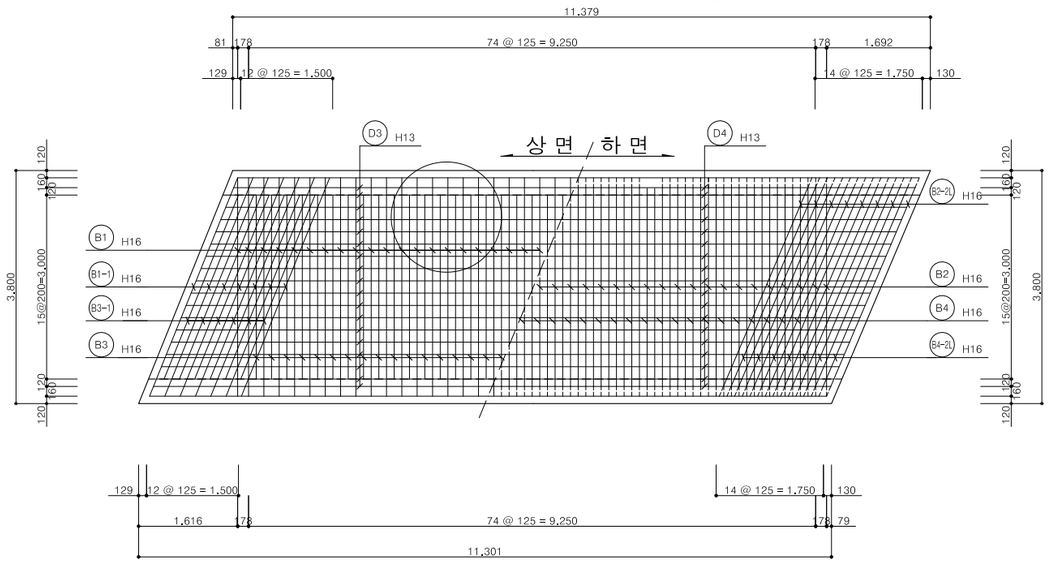

좌 측 벽 체

S=1:50

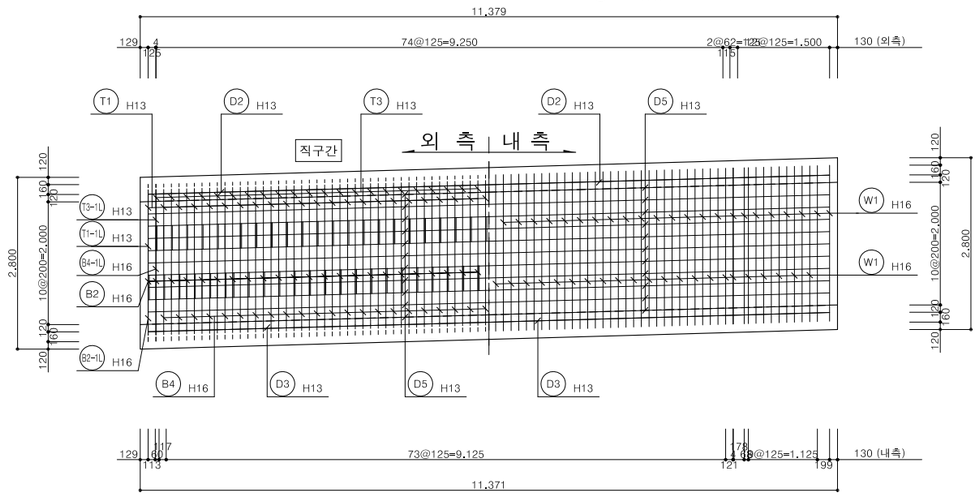

우 측 벽 체

S=1:50

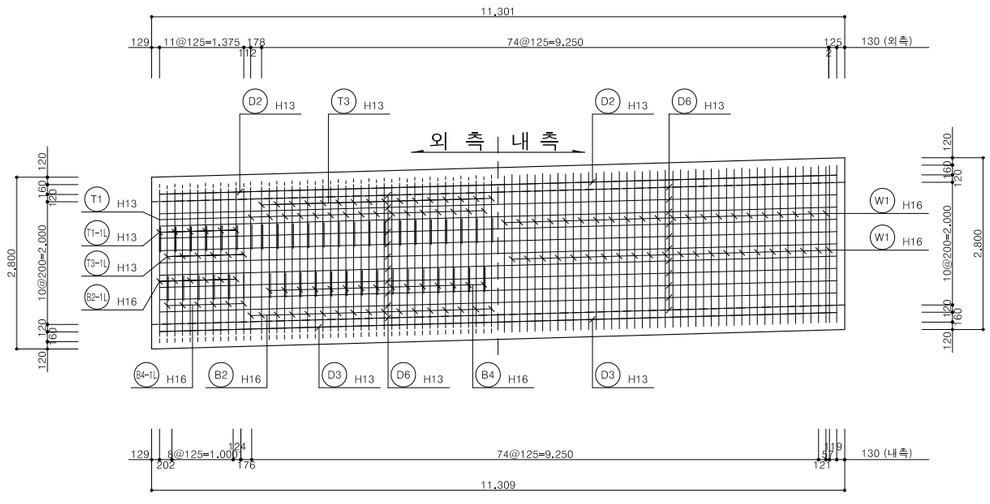

경상북도	사 업 명	울릉도 일주도로2 건설공사		△						위치정보		도 면 명	수로암거 구조도(1) (5지구:STA.1+210.65 3.0×2.0)
	시설/공구			△						축 척	NONE		
대 림 산 업	건설분야	토 목	건설단계 실시설계	△	2015.12.	실시설계 준공	김 성 호	노 정 훈	문 경 진	도면번호	C0040202-003	편철번호	4.047
				개정번호	날짜	개 정 내 용	과업책임자	분야별책임자	설계자				

적용표준 GED-01-1104 V1.5

울릉도 일주도로2 건설공사

수로암거 구조도(2)

(5지구:STA.1+210.65 3.0×2.0)

표 준 단 면 도

S=1:50

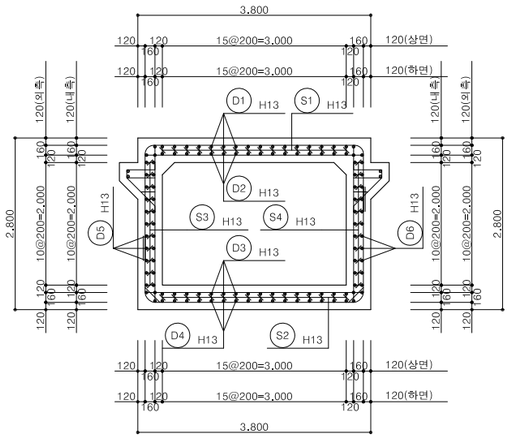

일 반 도

S=1:50

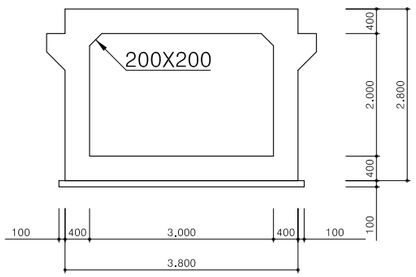

차 수 벽 상 세

S=1:30

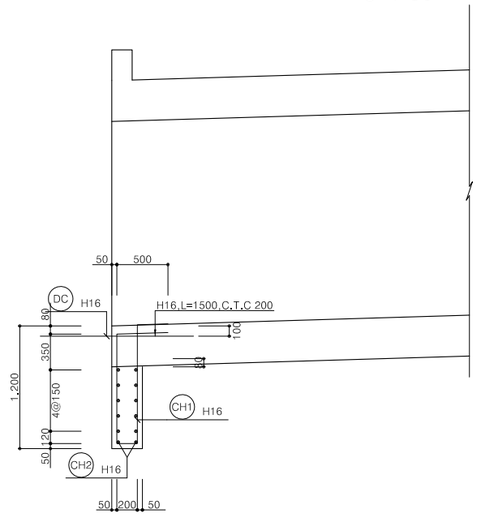

주 철 근 조 립 도

S=1:50

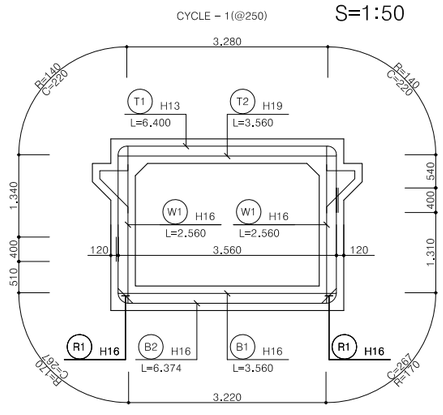

SFD

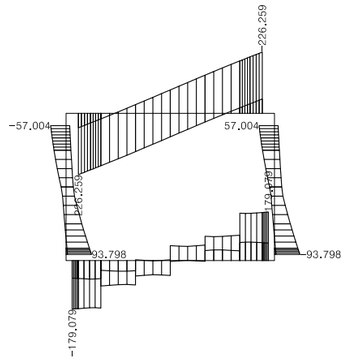

BMD

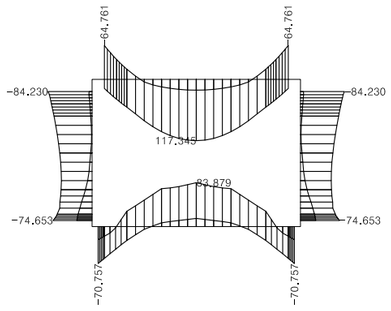

브래킷 상세

S=1:30

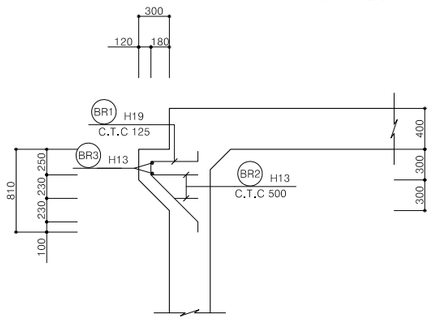

난 간 벽 상 세

S=1:30

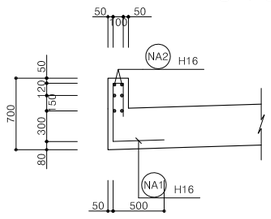

경상북도	사 업 명	울릉도 일주도로2 건설공사	△					위치정보		도 면 명	수로암거 구조도(2) (5지구:STA.1+210.65 3.0×2.0)
	시설/공구		△					축 척	NONE		
대림산업	건설분야	토 목 / 건설단계 / 실시설계	△	2015.12.	실시설계 준공	김 성 호	노 정 훈	문 경 진	도면번호	C0040202-004	편철번호 4.048
			개정번호	날짜	개 정 내 용	과업책임자	분야별책임자	설계자			

적용표준 GED-01-1104 V1.5

수로암거 구조도(3)

(5지구:STA.1+210.65 3.0×2.0)

철 근 상 세

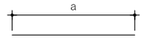

DC H16 L=1,500 N=38

B1-1 H16 L=3,840 N=7

B1-2 H16 L=3,867 N=8

B1 H16 L=3,560 N=40

B3 H16 L=3,000 N=37

B3-2 H16 L=3,259 N=7

B3-1 H16 L=3,236 N=6

BR3 H13 L=6,961 N=4
a=7.000~6.922

CH2 H16 L=4,013 N=24
a=4.028~3.998

NA2 H16 L=4,013 N=12
a=4.028~3.998

T2 H19 L=3,560 N=40

T2-1 H19 L=3,840 N=7

T2-2 H19 L=3,867 N=8

T4-1 H16 L=2,804 N=6

T4 H16 L=2,600 N=37

T4-2 H16 L=2,825 N=7

W1 H16 L=2,560 N=177

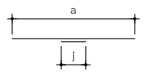

D1 H13 L=11,400 N=18
a=11.111~11.050 j=320X1

D2 H13 L=11,400 N=20
a=11.111~11.050 j=320X1

D3 H13 L=11,400 N=20
a=11.111~11.050 j=320X1

D4 H13 L=11,400 N=18
a=11.111~11.050 j=320X1

D5 H13 L=11,439 N=22
a=11.123~11.115 j=320X1

D6 H13 L=11,370 N=22
a=11.054~11.046 j=320X1

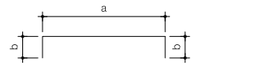

S1 H13 L=331 N=162
a=131 b=100

S2 H13 L=331 N=162
a=131 b=100

S3 H13 L=331 N=116
a=131 b=100

S4 H13 L=331 N=110
a=131 b=100

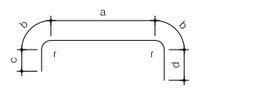

B2 H16 L=6,374 N=40
r=170 a=3.220 b=267 c=910 d=1.710

B2-1L H16 L=6,654 N=7
r=170 a=3.500 b=267 c=910 d=1.710

B2-2L H16 L=6,681 N=8
r=170 a=3.527 b=267 c=910 d=1.710

T1-1L H13 L=6,680 N=7
r=140 a=3.560 b=220 c=1.740 d=940

T1-2L H13 L=6,707 N=8
r=140 a=3.587 b=220 c=1.740 d=940

T1 H13 L=6,400 N=40
r=140 a=3.280 b=220 c=1.740 d=940

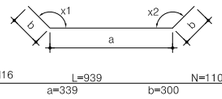

R1 H16 L=939 N=110
a=339 b=300

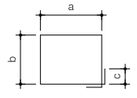

BR2 H13 L=1,890 N=26
a=500 b=460~230 c=100

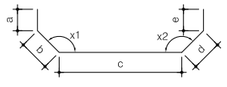

B4-2L H16 L=6,627 N=7
a=1.710 b=240 c=3.527
d=240 e=910

B4-1L H16 L=6,600 N=6
a=1.710 b=240 c=3.500
d=240 e=910

B4 H16 L=6,320 N=37
a=1.710 b=240 c=3.220
d=240 e=910

T3-2L H13 L=6,663 N=7
a=940 b=198 c=3.587
d=198 e=1.740

T3 H13 L=6,356 N=37
a=940 b=198 c=3.280
d=198 e=1.740

T3-1L H13 L=6,636 N=6
a=940 b=198 c=3.560
d=198 e=1.740

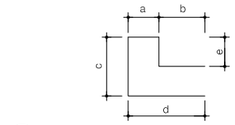

CH1 H16 L=2,900 N=26
a=200 b=300 c=1.070
d=500 e=830

NA1 H16 L=1,740 N=26
a=100 b=0 c=570
d=500 e=570

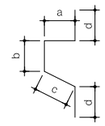

BR1 H19 L=1,441 N=111
a=460 b=130 c=651 d=100

철 근 재 료 표

(SD400)

기 호	직 경	길 이 (M)	개 수	총길이 (M)	단위무게 (KG/M)	총무게 (TON)	할 증 (%,TON)
BR1	H19	1.441	111	159.951			
T2-2	"	3.867	8	30.936			
T2	"	3.560	40	142.400			
T2-1	"	3.840	7	26.880			
소 계				360.167	2.250	0.810	0.835(3%)
DC	H16	1.500	38	57.000			
B1-1	"	3.840	7	26.880			
B1-2	"	3.867	8	30.936			
B1	"	3.560	40	142.400			
B2	"	6.374	40	254.960			
B2-1L	"	6.654	7	46.578			
B2-2L	"	6.681	8	53.448			
B3-2	"	3.259	7	22.813			
B3	"	3.000	37	111.000			
B3-1	"	3.236	6	19.416			
B4-2L	"	6.627	7	46.389			
B4-1L	"	6.600	6	39.600			
B4	"	6.320	37	233.840			
CH1	"	2.900	26	75.400			
CH2	"	4.013	24	96.312			
NA1	"	1.740	26	45.240			
NA2	"	4.013	12	48.156			
R1	"	939	110	103.290			
T4-1	"	2.804	6	16.824			
T4	"	2.600	37	96.200			
T4-2	"	2.825	7	19.775			
W1	"	2.560	177	453.120			
소 계				2039.577	1.560	3.182	3.277(3%)
BR2	H13	1.890	26	49.140			
BR3	"	6.961	4	27.844			
D1	"	11.400	18	205.200			
D2	"	11.400	20	228.000			
D3	"	11.400	20	228.000			
D4	"	11.400	18	205.200			
D5	"	11.439	22	251.658			
D6	"	11.370	22	250.140			
S1	"	331	162	53.622			
S2	"	331	162	53.622			
S3	"	331	116	38.396			
S4	"	331	110	36.410			
T1-2L	H13	6.707	8	53.656			
T1	"	6.400	40	256.000			
T1-1L	"	6.680	7	46.760			
T3-1L	"	6.636	6	39.816			
T3-2L	"	6.663	7	46.641			
T3	"	6.356	37	235.172			
소 계				2305.277	0.995	2.294	2.363(3%)
총 계				4705.021		6.286	6.475

경상북도	사 업 명	울릉도 일주도로2 건설공사	△					위치정보		도 면 명	수로암거 구조도(3) (5지구:STA.1+210.65 3.0×2.0)
대 림 산 업	시설/공구		△					축 척	NONE		
	건설분야	토 목 / 건설단계 / 실시설계	△					도면번호	C0040202-005	편철번호	4.049
			⚠	2015.12.	실시설계 준공	김 성 호	노 정 훈	문 경 진			
			개정번호	날짜	개 정 내 용	과업책임자	분야별책임자	설계자			

적용표준 GED-01-1104 V1.5

수로암거 구조도(4)

(5지구:STA.1+210.65 유출입구 접속저판 - 시점부)

정 면 도

S=1:50

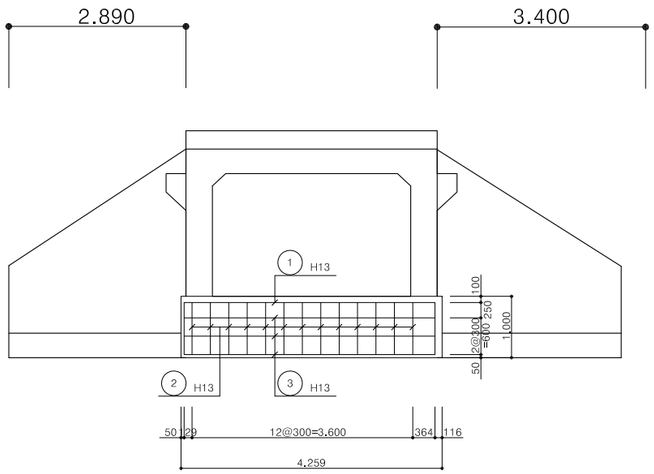

평 면 도

S=1:50

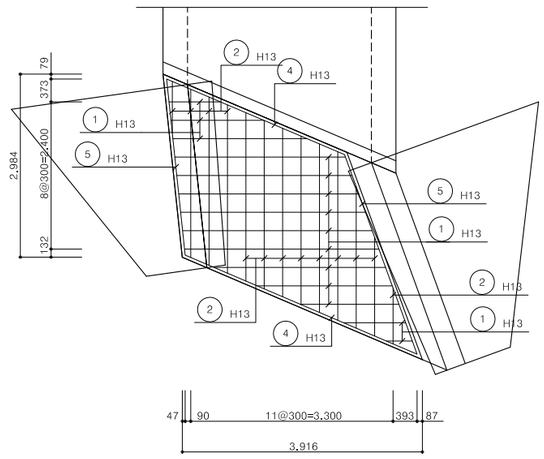

단 면 도

S=1:50

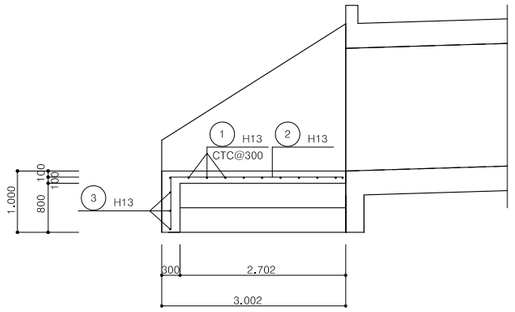

철 근 상 세

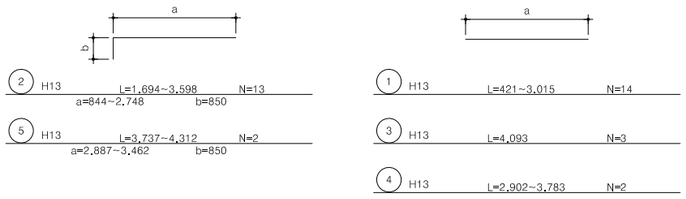

철 근 재 료 표

(SD400)

기 호	직 경	길 이 (M)	개 수	총길이 (M)	단위무게 (KG/M)	총무게 (TON)	할 증 (%,TON)
1	H13	1.718	14	24.052			
2	"	2.646	13	34.398			
3	"	4.093	3	12.279			
4	"	3.343	2	6.686			
5	"	4.024	2	8.048			
소 계				85.463	0.995	0.085	0.088(3%)
총 계						0.085	0.088

경상북도	사 업 명	울릉도 일주도로2 건설공사	△					위치정보		도 면 명	수로암거 구조도(4) (5지구:STA.1+210.65 유출입구 접속저판-시점부)
	시설/공구		△					축 척	NONE		
대림산업	건설분야	토 목 / 건설단계 / 실시설계	⚠	2015.12.	실시설계 준공	김 성 호	노 정 훈	문 경 진	도면번호	C0040202-006	편철번호	4.050
			개정번호	날짜	개 정 내 용	과업책임자	분야별책임자	설계자				

적용표준 GED-01-1104 V1.5

울릉도 일주도로2 건설공사

수로암거 구조도(5)

(5지구:STA.1+210.65 유출입구 접속저판 - 종점부)

정 면 도

S=1:50

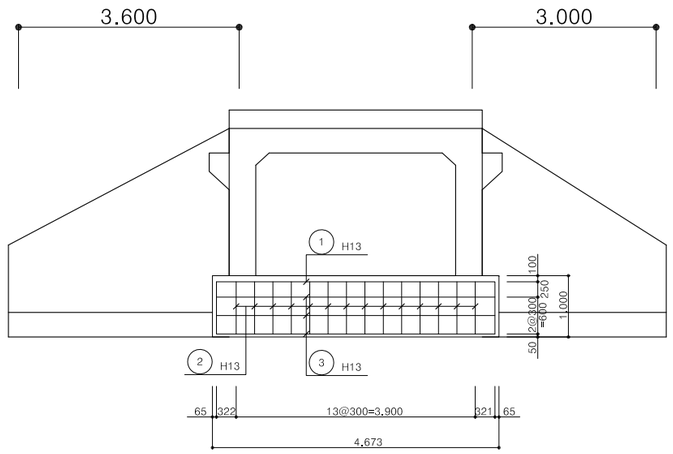

평 면 도

S=1:50

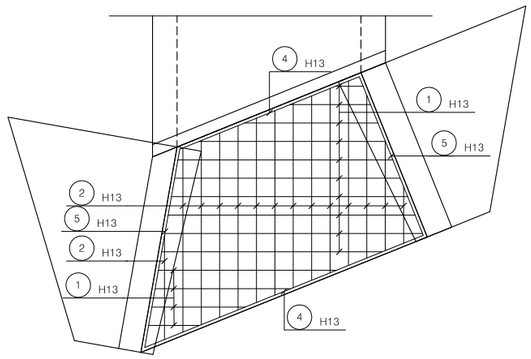

단 면 도

S=1:50

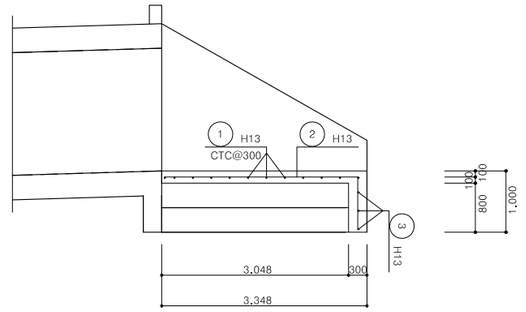

철 근 상 세

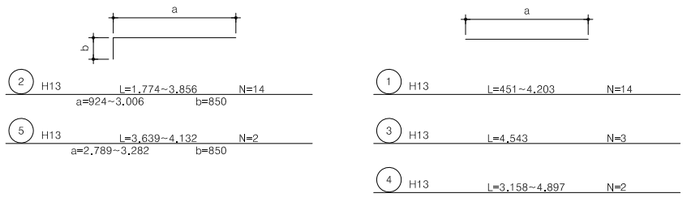

철 근 재 료 표

(SD400)

기 호	직 경	길 이 (M)	개 수	총길이 (M)	단위무게 (KG/M)	총무게 (TON)	할 증 (%,TON)
1	H13	2.327	14	32.578			
2	"	2.815	14	39.410			
3	"	4.543	3	13.629			
4	"	4.028	2	8.056			
5	"	3.885	2	7.770			
소 계				101.443	0.995	0.101	0.104(3%)
총 계						0.101	0.104

경상북도	사 업 명	울릉도 일주도로2 건설공사	△					위치정보		도 면 명	수로암거 구조도(5) (5지구:STA.1+210.65 유출입구 접속저판-종점부)
	시설/공구		△					축 척	NONE		
대림산업	건설분야	토 목 / 건설단계 / 실시설계	⚠	2015.12.	실시설계 준공	김 성 호	노 정 훈	문 경 진	도면번호	C0040202-007	편철번호 4.051
			개정번호	날짜	개 정 내 용	과업책임자	분야별책임자	설계자			

적용표준 GED-01-1104 V1.5

옹벽식 날개벽 구조도(1)

(5지구:STA.1+210.65 시점부 좌측)

단면도 (H=3.600m) S=1:50

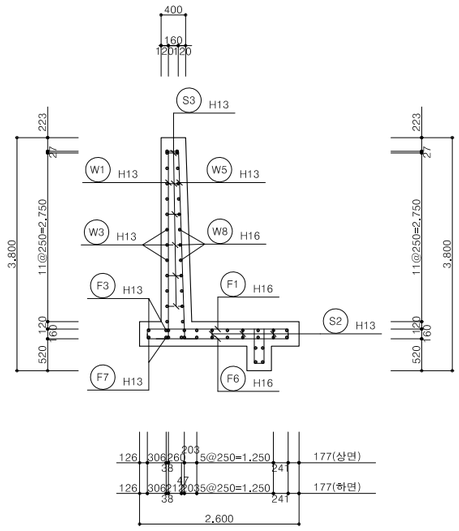

벽 체 배 면 S=1:50

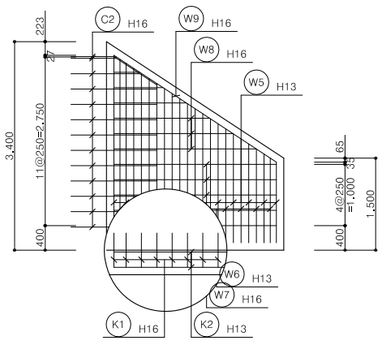

벽 체 전 면 S=1:50

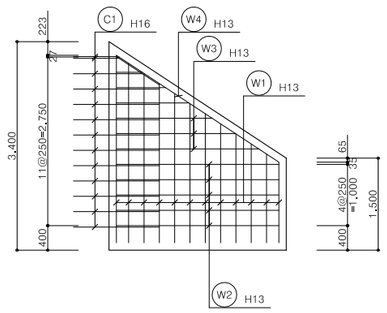

주철근 조립도 시점측 (1Cycle) S=1:50

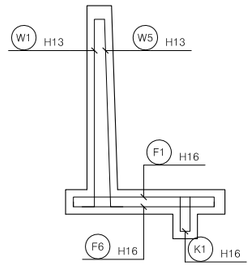

주철근 조립도 시점측 (2Cycle) S=1:50

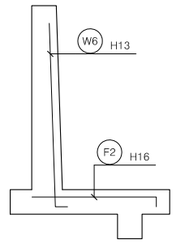

활동방지벽상세 (H=3.600m) S=1:50

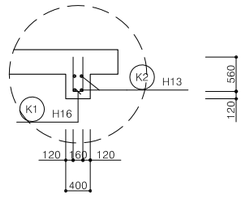

활동방지벽상세 (H=1.500m) S=1:50

단면도 (H=1.500m) S=1:50

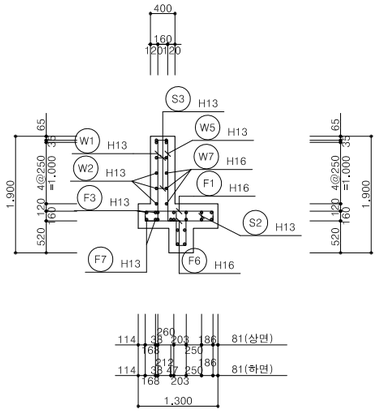

저 판 상 면 S=1:50

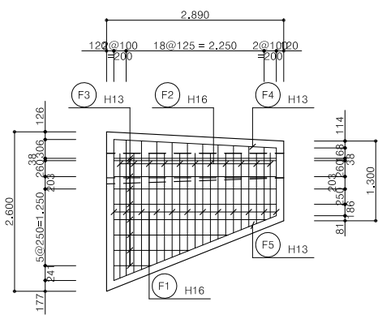

저 판 하 면 S=1:50

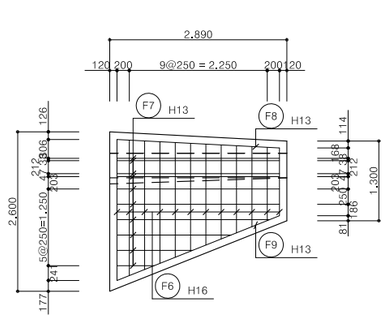

주철근 조립도 종점측 (1Cycle) S=1:50

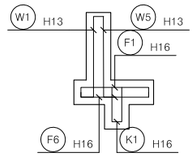

주철근 조립도 종점측 (2Cycle) S=1:50

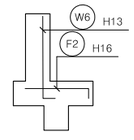

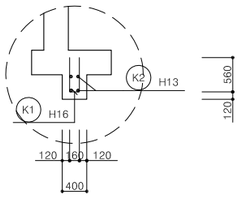

경상북도	사 업 명	울릉도 일주도로2 건설공사	△					위치정보		도 면 명	옹벽식 날개벽 구조도(1) (5지구:STA.1+210.65 시점부 좌측)
	시설/공구		△					축 척	NONE		
대림산업	건설분야	토 목 / 건설단계 / 실시설계	△					도면번호	C0040202-008	편철번호	4.052
			⚠	2015.12.	실시설계 준공	김 성 호	노 정 훈	문 경 진			
			개정번호	날짜	개 정 내 용	과업책임자	분야별책임자	설계자			

적용표준 GED-01-1104 V1.5

옹벽식 날개벽 구조도(2)
(5지구:STA.1+210.65 시점부 좌측)

철 근 상 세



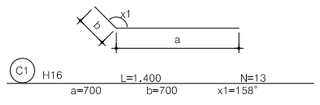

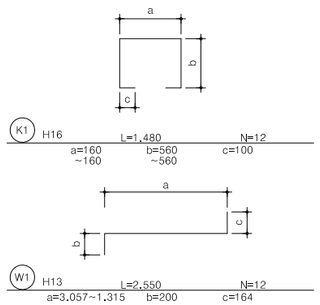

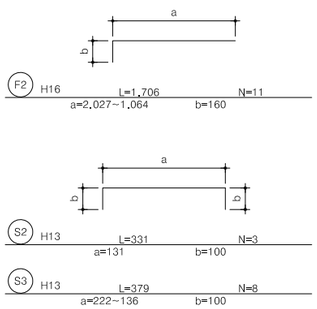

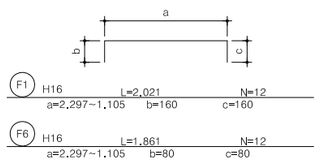

철 근 재 료 표

(SD400)

기 호	직 경	길 이 (M)	개 수	총길이 (M)	단위무게 (KG/M)	총무게 (TON)	할 증 (%,TON)
C1	H16	1.400	13	18.200			
C2	"	1.400	13	18.200			
F1	"	2.021	12	24.252			
F2	"	1.706	11	18.766			
F6	"	1.861	12	22.332			
K1	"	1.480	12	17.760			
W7	"	2.650	5	13.250			
W8	"	1.183	7	8.281			
W9	"	3.171	1	3.171			
소 계				144.212	1.560	0.225	0.232(3%)
F3	H13	1.628	9	14.652			
F4	"	2.654	1	2.654			
F5	"	2.852	1	2.852			
F7	"	1.628	10	16.280			
F8	"	2.654	1	2.654			
F9	"	2.852	1	2.852			
K2	"	2.650	4	10.600			
S2	"	331	3	0.993			
S3	"	379	8	3.032			
W1	"	2.550	12	30.600			
W2	"	2.650	5	13.250			
W3	"	1.183	7	8.281			
W4	"	3.171	1	3.171			
W5	"	2.388	12	28.656			
W6	"	2.388	11	26.268			
소 계				166.795	0.995	0.166	0.171(3%)
총 계				311.007		0.391	0.403

경상북도	사 업 명	울릉도 일주도로2 건설공사	△					위치정보		도 면 명	옹벽식 날개벽 구조도(2) (5지구:STA.1+210.65 시점부 좌측)
	시설/공구		△					축 척	NONE		
대림산업	건설분야	토 목 / 건설단계 / 실시설계	△					도면번호	C0040202-009	편철번호	4.053
			⚠	2015.12.	실시설계 준공	김 성 호	노 정 훈	문 경 진			
			개정번호	날짜	개 정 내 용	과업책임자	분야별책임자	설계자			

적용표준 GED-01-1104 V1.5

옹벽식 날개벽 구조도(3)
(5지구:STA.1+210.65 시점부 우측)

단면도 (H=3.600m) S=1:50

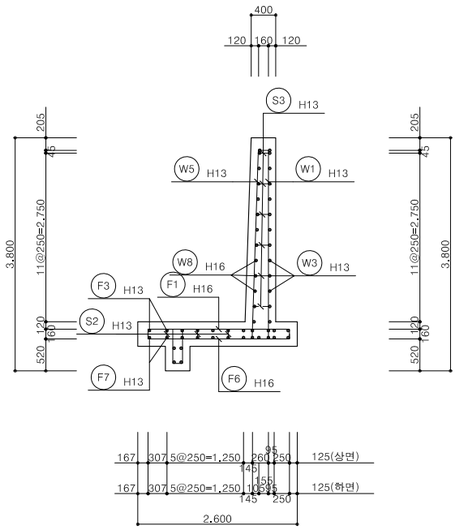

벽 체 배 면 S=1:50

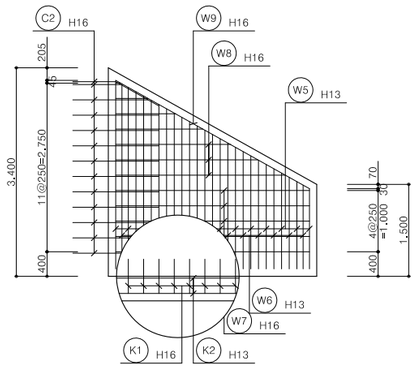

벽 체 전 면 S=1:50

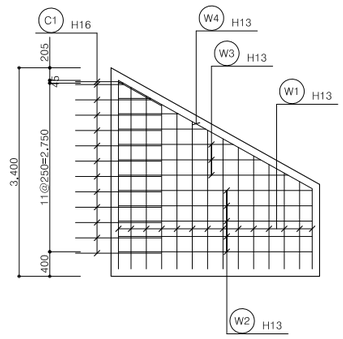

주철근 조립도 시점측 (1Cycle) S=1:50

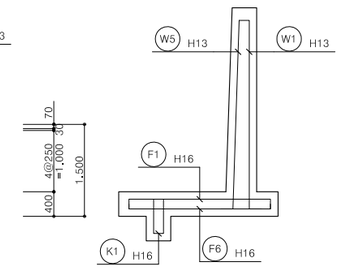

주철근 조립도 시점측 (2Cycle) S=1:50

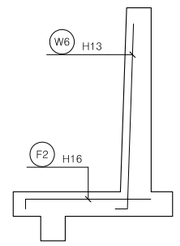

활동방지벽상세 (H=3.600m) S=1:50

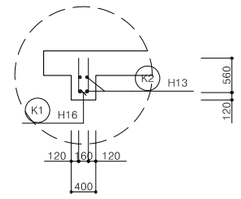

단면도 (H=1.500m) S=1:50

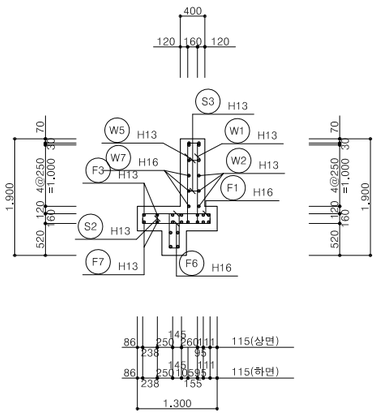

저 판 상 면 S=1:50

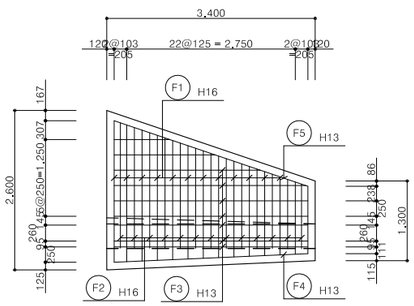

저 판 하 면 S=1:50

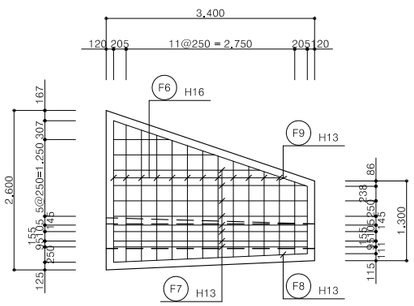

주철근 조립도 종점측 (1Cycle) S=1:50

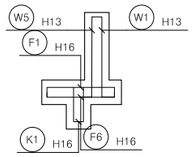

주철근 조립도 시점측 (2Cycle) S=1:50

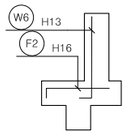

활동방지벽상세 (H=1.500m) S=1:50

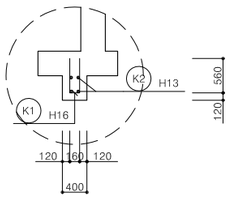

경상북도	사 업 명	울릉도 일주도로2 건설공사		△					위치정보		도 면 명	옹벽식 날개벽 구조도(3) (5지구:STA.1+210.65 시점부 우측)
	시설/공구			△					축 척	NONE		
대 림 산 업	건설분야	토 목	건설단계 실시설계	△					도면번호	C0040202-010	편철번호	4.054
				1	2015.12.	실시설계 준공	김 성 호	노 정 훈	문 경 진			
				개정번호	날짜	개 정 내 용	과업책임자	분야별책임자	설계자			

적용표준 GED-01-1104 V1.5

옹벽식 날개벽 구조도(4)
(5지구:STA.1+210.65 시점부 우측)

철 근 상 세

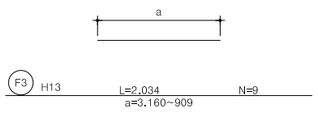

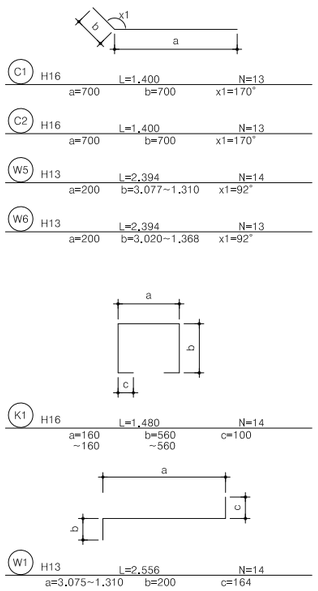

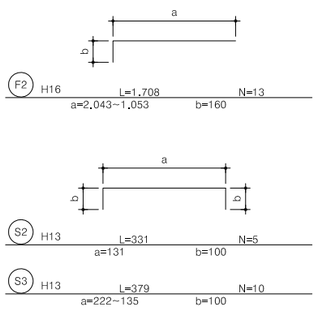

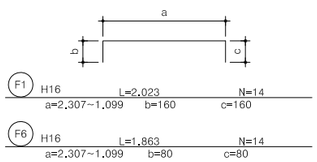

철 근 재 료 표

(SD400)

기 호	직 경	길 이 (M)	개 수	총길이 (M)	단위무게 (KG/M)	총무게 (TON)	할 증 (%,TON)
C1	H16	1.400	13	18.200			
C2	"	1.400	13	18.200			
F1	"	2.023	14	28.322			
F2	"	1.708	13	22.204			
F6	"	1.863	14	26.082			
K1	"	1.480	14	20.720			
W7	"	3.160	5	15.800			
W8	"	1.423	7	9.961			
W9	"	3.620	1	3.620			
소 계				163.109	1.560	0.254	0.262(3%)
F3	H13	2.034	9	18.306			
F4	"	3.163	1	3.163			
F5	"	3.336	1	3.336			
F7	"	2.034	10	20.340			
F8	"	3.163	1	3.163			
F9	"	3.336	1	3.336			
K2	"	3.160	4	12.640			
S2	"	331	5	1.655			
S3	"	379	10	3.790			
W1	"	2.556	14	35.784			
W2	"	3.160	5	15.800			
W3	"	1.423	7	9.961			
W4	"	3.620	1	3.620			
W5	"	2.394	14	33.516			
W6	"	2.394	13	31.122			
소 계				199.532	0.995	0.199	0.204(3%)
총 계				362.641		0.453	0.466

경상북도	사 업 명	울릉도 일주도로2 건설공사	△					위치정보		도 면 명	옹벽식 날개벽 구조도(4) (5지구:STA.1+210.65 시점부 우측)
	시설/공구		△					축 척	NONE		
대림산업	건설분야	토 목 / 건설단계 / 실시설계	△					도면번호	C0040202-011	편철번호	4.055
			⚠	2015.12.	실시설계 준공	김 성 호	노 정 훈	문 경 진			
			개정번호	날짜	개 정 내 용	과업책임자	분야별책임자	설계자			

적용표준 GED-01-1104 V1.5

울릉도 일주도로2 건설공사

옹벽식 날개벽 구조도(5)

(5지구:STA.1+210.65 종점부 좌측)

단면도 (H=3.600m) S=1:50

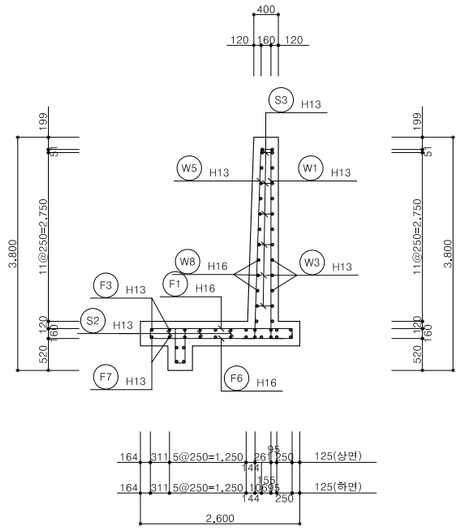

벽 체 배 면 S=1:50

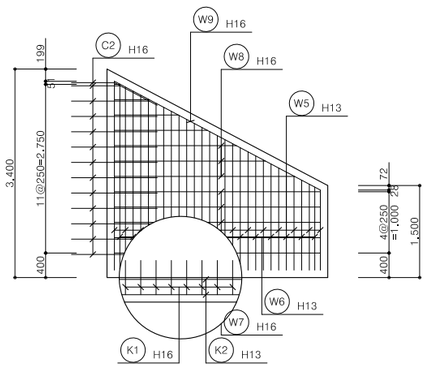

벽 체 전 면 S=1:50

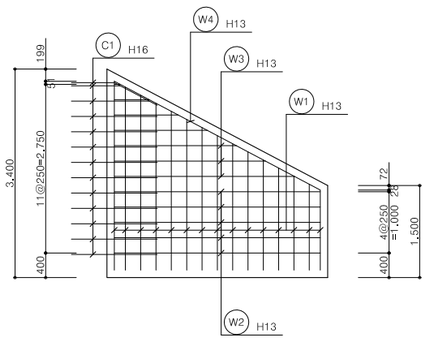

주철근 조립도 시점측 (1Cycle) S=1:50

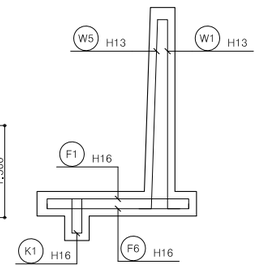

주철근 조립도 시점측 (2Cycle) S=1:50

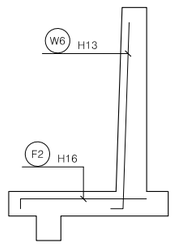

활동방지벽상세 (H=3.600m) S=1:50

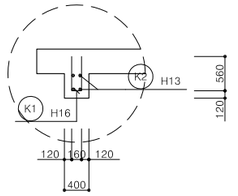

단면도 (H=1.500m) S=1:50

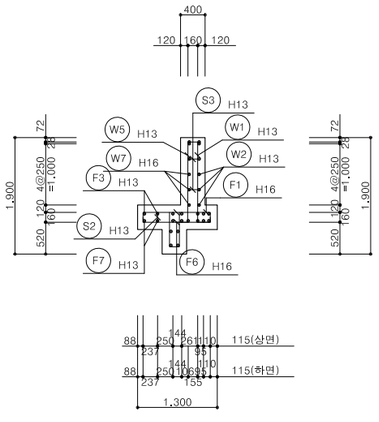

저 판 상 면 S=1:50

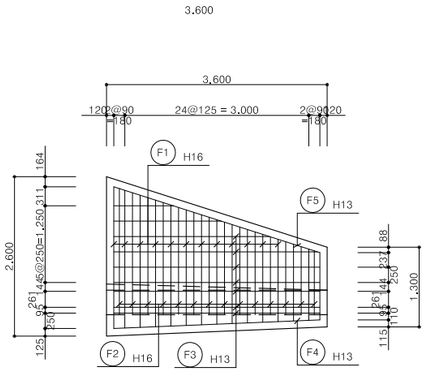

저 판 하 면 S=1:50

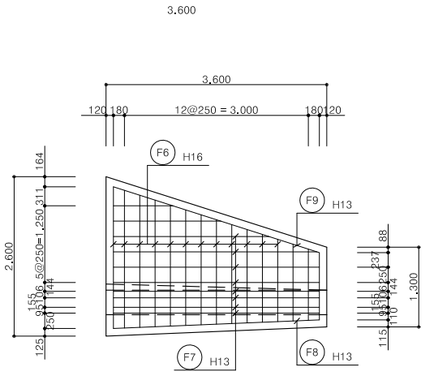

주철근 조립도 종점측 (1Cycle) S=1:50

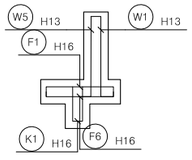

주철근 조립도 종점측 (2Cycle) S=1:50

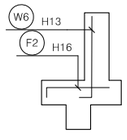

활동방지벽상세 (H=1.500m) S=1:50

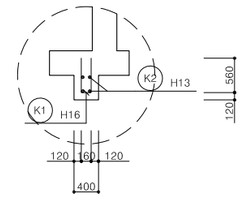

경상북도	사 업 명	울릉도 일주도로2 건설공사		△					위치정보		도 면 명	옹벽식 날개벽 구조도(5) (5지구:STA.1+210.65 종점부 좌측)
	시설/공구			△					축 척	NONE		
대림산업	건설분야	토 목	건설단계 실시설계	△	2015.12.	실시설계 준공	김 성 호	노 정 훈	문 경 진	도면번호	C0040202-012	편철번호 4.056
				개정번호	날짜	개 정 내 용	과업책임자	분야별책임자	설계자			

적용표준 GED-01-1104 V1.5

옹벽식 날개벽 구조도(6)
(5지구:STA.1+210.65 종점부 좌측)

철 근 상 세

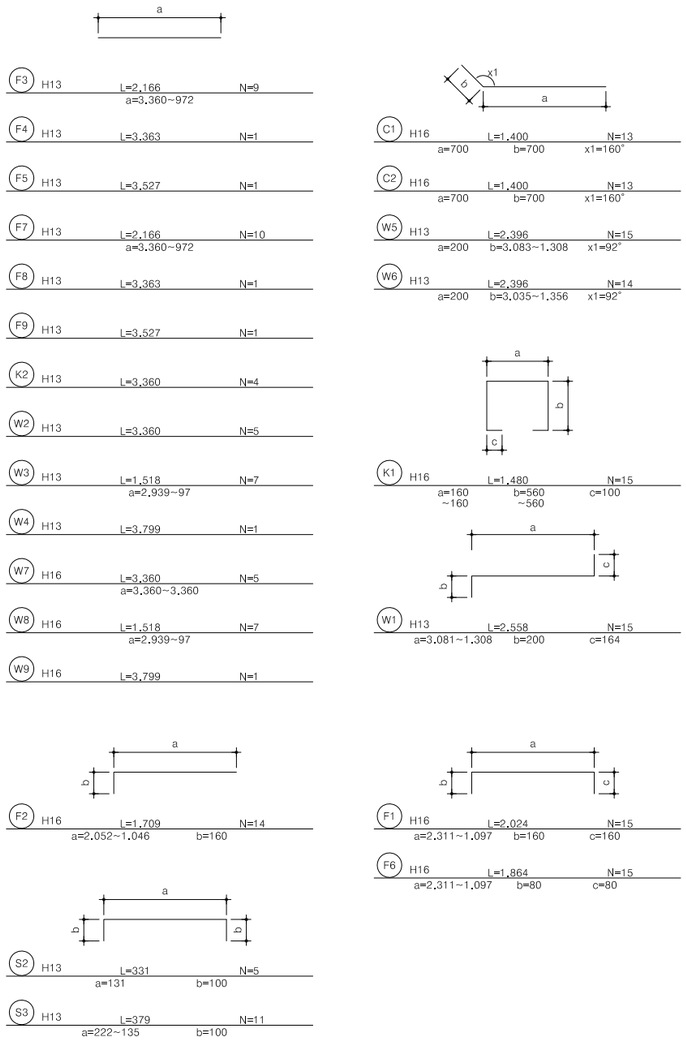

철 근 재 료 표

(SD400)

기 호	직 경	길 이 (M)	개 수	총길이 (M)	단위무게 (KG/M)	총무게 (TON)	할 증 (%,TON)
C1	H16	1.400	13	18.200			
C2	"	1.400	13	18.200			
F1	"	2.024	15	30.360			
F2	"	1.709	14	23.926			
F6	"	1.864	15	27.960			
K1	"	1.480	15	22.200			
W7	"	3.360	5	16.800			
W8	"	1.518	7	10.626			
W9	"	3.799	1	3.799			
소 계				172.071	1.560	0.268	0.276(3%)
F3	H13	2.166	9	19.494			
F4	"	3.363	1	3.363			
F5	"	3.527	1	3.527			
F7	"	2.166	10	21.660			
F8	"	3.363	1	3.363			
F9	"	3.527	1	3.527			
K2	"	3.360	4	13.440			
S2	"	331	5	1.655			
S3	"	379	11	4.169			
W1	"	2.558	15	38.370			
W2	"	3.360	5	16.800			
W3	"	1.518	7	10.626			
W4	"	3.799	1	3.799			
W5	"	2.396	15	35.940			
W6	"	2.396	14	33.544			
소 계				213.277	0.995	0.212	0.219(3%)
총 계				385.348		0.480	0.495

경상북도	사 업 명	울릉도 일주도로2 건설공사	△						위치정보		도 면 명	옹벽식 날개벽 구조도(6) (5지구:STA.1+210.65 종점부 좌측)
	시설/공구		△						축 척	NONE		
대림산업	건설분야	토 목	건설단계	실시설계	△	2015.12.	실시설계 준공	김 성 호	노 정 훈	문 경 진	도면번호	C0040202-013	편철번호	4.057
					개정번호	날짜	개 정 내 용	과업책임자	분야별책임자	설계자				

적용표준 GED-01-1104 V1.5

옹벽식 날개벽 구조도(7)
(5지구:STA.1+210.65 종점부 우측)

단면도 (H=3.600m) S=1:50

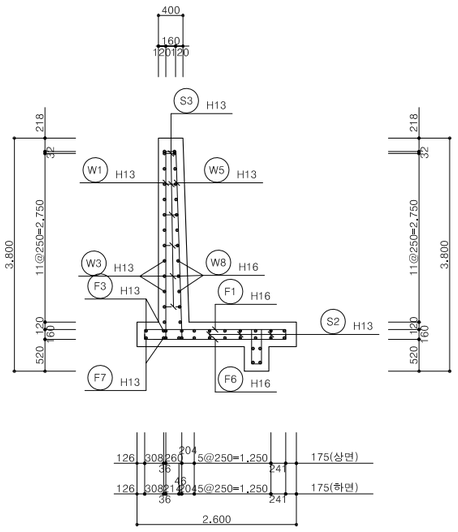

벽 체 배 면 S=1:50

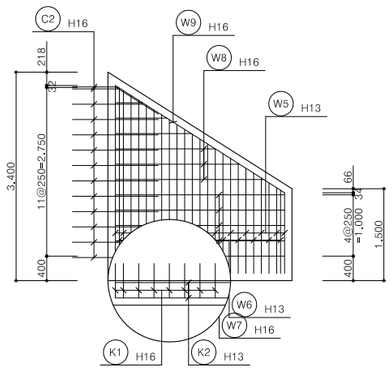

벽 체 전 면 S=1:50

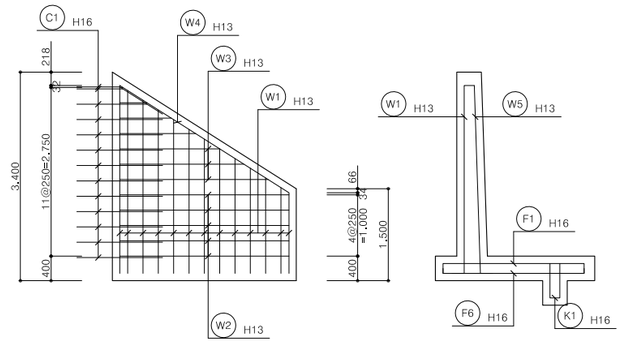

주철근 조립도 시점측 (1Cycle) S=1:50

주철근 조립도 시점측 (2Cycle) S=1:50

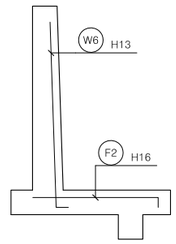

활동방지벽상세 (H=3.600m) S=1:50

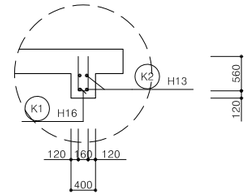

단면도 (H=1.500m) S=1:50

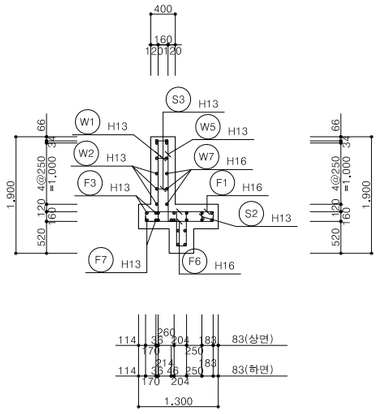

저 판 상 면 S=1:50

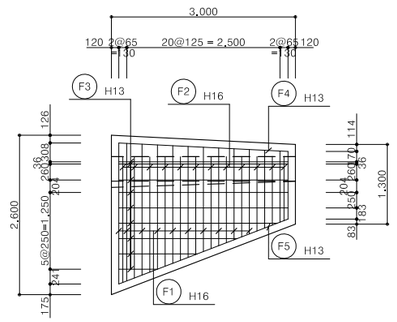

저 판 하 면 S=1:50

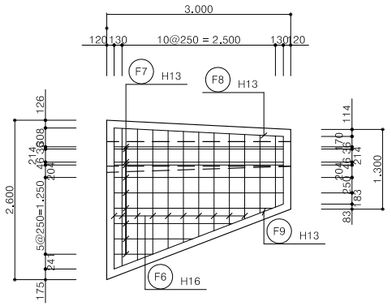

주철근 조립도 종점측 (1Cycle) S=1:50

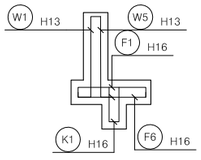

주철근 조립도 종점측 (2Cycle) S=1:50

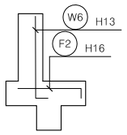

활동방지벽상세 (H=1.500m) S=1:50

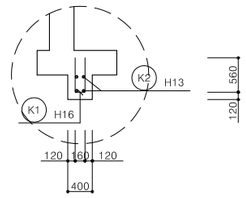

경상북도	사 업 명	울릉도 일주도로2 건설공사		△					위치정보		도 면 명	옹벽식 날개벽 구조도(7) (5지구:STA.1+210.65 종점부 우측)
	시설/공구			△					축 척	NONE		
대림산업	건설분야	토 목	건설단계 실시설계	△					도면번호	C0040202-014	편철번호	4.058
				⚠	2015.12.	실시설계 준공	김 성 호	노 정 훈	문 경 진			
				개정번호	날짜	개 정 내 용	과업책임자	분야별책임자	설계자			

적용표준 GED-01-1104 V1.5

옹벽식 날개벽 구조도(8)
(5지구:STA.1+210.65 종점부 우측)

철 근 상 세

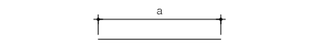

F3 H13 L=1,695 N=9
a=2.760~630

F4 H13 L=2,763 N=1

F5 H13 L=2,956 N=1

F7 H13 L=1,695 N=10
a=2.760~630

F8 H13 L=2,763 N=1

F9 H13 L=2,956 N=1

K2 H13 L=2,760 N=4

W2 H13 L=2,760 N=5
a=2.760~2.760

W3 H13 L=1,235 N=7
a=2.419~50

W4 H13 L=3,267 N=1

W7 H16 L=2,760 N=5
a=2.760~2.760

W8 H16 L=1,235 N=7
a=2.419~50

W9 H16 L=3,267 N=1



C1 H16 L=1,400 N=13
a=700 b=700 x1=188°

C2 H16 L=1,400 N=13
a=700 b=700 x1=188°

W5 H13 L=2,389 N=13
a=200 b=3.064~1.315 x1=92°

W6 H13 L=2,389 N=12
a=200 b=3.022~1.356 x1=92°

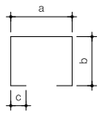

K1 H16 L=1,480 N=13
a=160 ~160 b=560 ~560 c=100

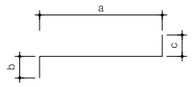

W1 H13 L=2,552 N=13
a=3.062~1.314 b=200 c=164

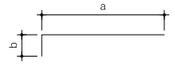

F2 H16 L=1,706 N=12
a=2.045~1.048 b=160



F1 H16 L=2,021 N=13
a=2.299~1.103 b=160 c=160

F6 H16 L=1,861 N=13
a=2.299~1.103 b=80 c=80

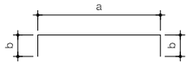

S2 H13 L=331 N=4
a=131 b=100

S3 H13 L=379 N=9
a=222~135 b=100

철 근 재 료 표

(SD400)

기 호	직 경	길 이 (M)	개 수	총길이 (M)	단위무게 (KG/M)	총무게 (TON)	할 증 (%,TON)
C1	H16	1.400	13	18.200			
C2	"	1.400	13	18.200			
F1	"	2.021	13	26.273			
F2	"	1.706	12	20.472			
F6	"	1.861	13	24.193			
K1	"	1.480	13	19.240			
W7	"	2.760	5	13.800			
W8	"	1.235	7	8.645			
W9	"	3.267	1	3.267			
소 계				152.290	1.560	0.238	0.245(3%)
F3	H13	1.695	9	15.255			
F4	"	2.763	1	2.763			
F5	"	2.956	1	2.956			
F7	"	1.695	10	16.950			
F8	"	2.763	1	2.763			
F9	"	2.956	1	2.956			
K2	"	2.760	4	11.040			
S2	"	331	4	1.324			
S3	"	379	9	3.411			
W1	"	2.552	13	33.176			
W2	"	2.760	5	13.800			
W3	"	1.235	7	8.645			
W4	"	3.267	1	3.267			
W5	"	2.389	13	31.057			
W6	"	2.389	12	28.668			
소 계				178.031	0.995	0.177	0.182(3%)
총 계				330.321		0.415	0.427

경상북도	사 업 명	울릉도 일주도로2 건설공사	△						위치정보		도 면 명	옹벽식 날개벽 구조도(8) (5지구:STA.1+210.65 종점부 우측)
	시설/공구		△						축 척	NONE		
대림산업	건설분야	토 목	건설단계	실시설계	△						도면번호	C0040202-015	편철번호	4.059
					⚠	2015.12.	실시설계 준공	김 성 호	노 정 훈	문 경 진				
					개정번호	날짜	개 정 내 용	과업책임자	분야별책임자	설계자				

적용표준 GED-01-1104 V1.5

울릉도 일주도로2 건설공사

접속슬래브 구조도(1)

(5지구:STA.1+210.65 좌측)

단 면 도

S=1:50

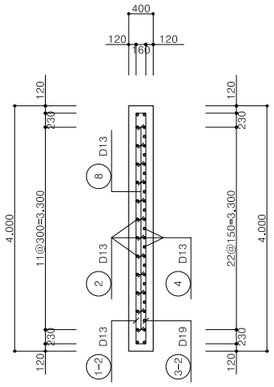

평 면 도

S=1:50

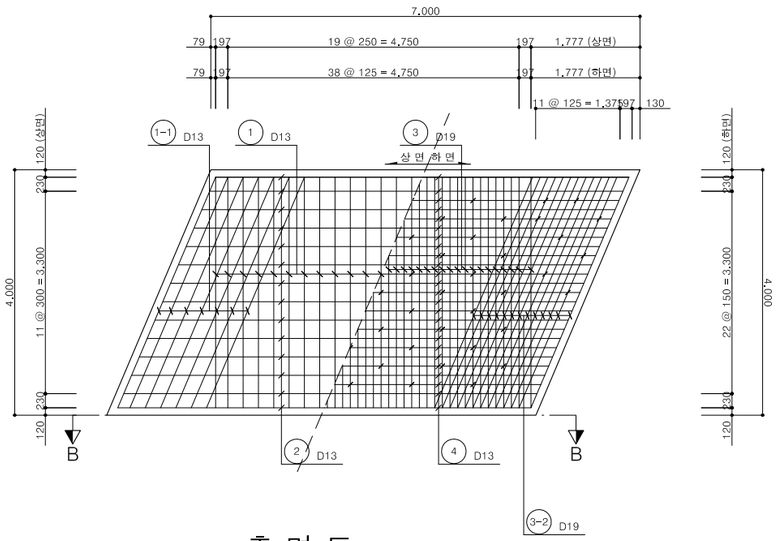

측 면 도

S=1:50

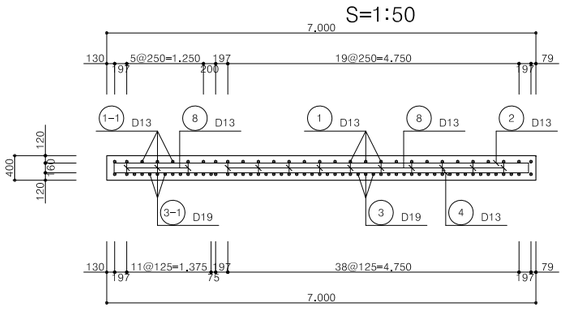

철 근 상 세

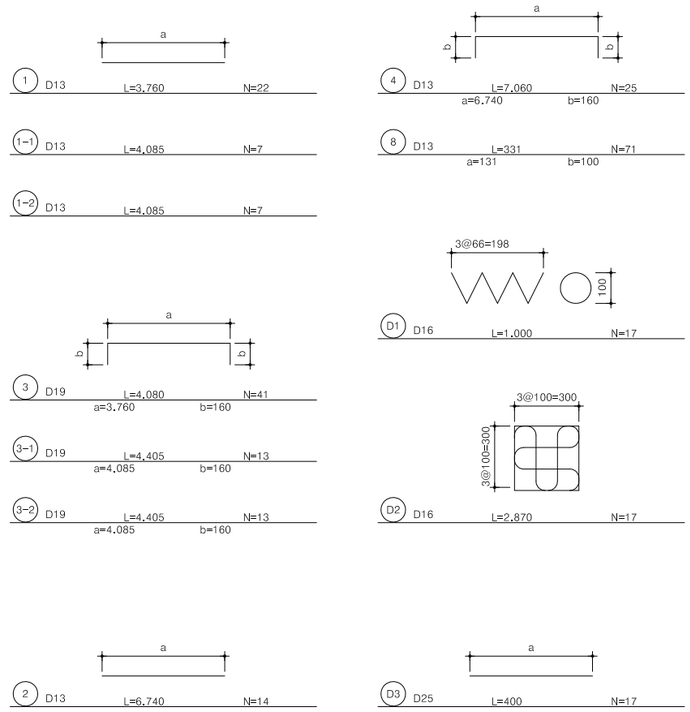

철 근 재 료 표

(SD400)

기 호	직 경	길 이 (M)	개 수	총길이 (M)	단위무게 (KG/M)	총무게 (TON)	할 증 (%,TON)
D3	D25	400	17	6.800			
소 계				6.800	3.980	0.027	0.029(6%)
3-1	D19	4.405	13	57.265			
3-2	"	4.405	13	57.265			
3	"	4.080	41	167.280			
소 계				281.810	2.250	0.634	0.653(3%)
D1	D16	1.000	17	17.000			
D2	"	2.870	17	48.790			
소 계				65.790	1.560	0.103	0.106(3%)
1	D13	3.760	22	82.720			
1-1	"	4.085	7	28.595			
1-2	"	4.085	7	28.595			
2	"	6.740	14	94.360			
4	"	7.060	25	176.500			
8	"	331	71	23.501			
소 계				434.271	0.995	0.432	0.445(3%)
총 계				788.671		1.196	1.233

브래킷 상세도

S=1:30

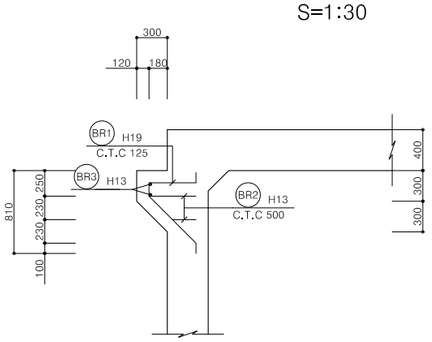

다웰바 상세도

S=1:30

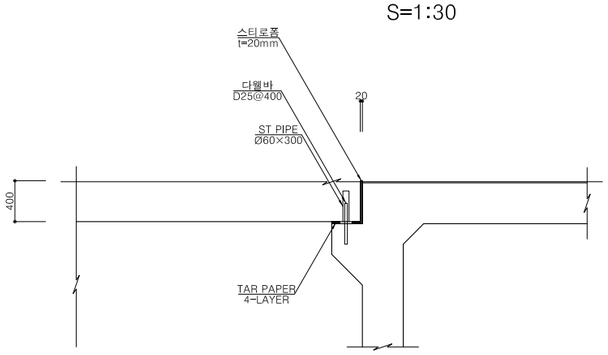

경상북도	사 업 명	울릉도 일주도로2 건설공사		△					위치정보		도 면 명	접속슬래브 구조도(1) (5지구:STA.1+210.65 좌측)
	시설/공구			△					축 척	NONE		
대림산업	건설분야	토 목	건설단계 실시설계	△					도면번호	C0040202-016	편철번호	4.060
				⚠	2015.12.	실시설계 준공	김 성 호	노 정 훈	문 경 진			
				개정번호	날짜	개 정 내 용	과업책임자	분야별책임자	설계자			

적용표준 GED-01-1104 V1.5

울릉도 일주도로2 건설공사

접속슬래브 구조도(2)

(5지구:STA.1+210.65 우측)

단 면 도

S=1:50

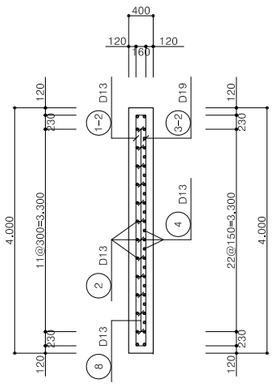

평 면 도

S=1:50

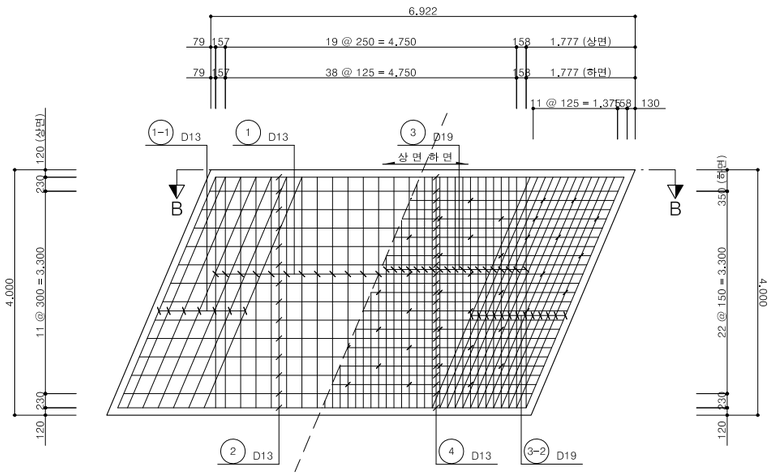

측 면 도

S=1:50

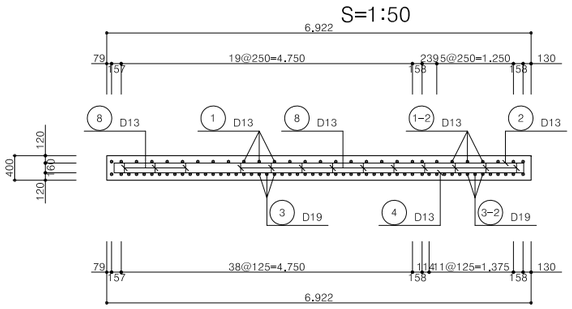

철 근 상 세

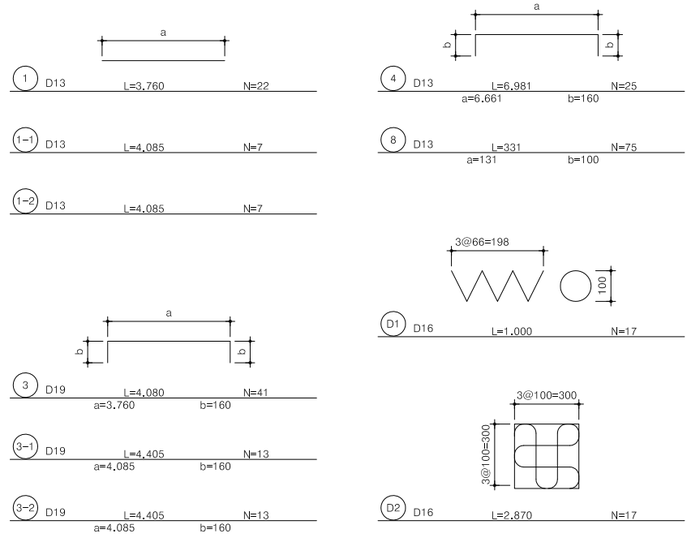

철 근 재 료 표

(SD400)

기 호	직 경	길 이 (M)	개 수	총길이 (M)	단위무게 (KG/M)	총무게 (TON)	할 증 (%,TON) (SD400)
D3	D25	400	17	6.800			
소 계				6.800	3.980	0.027	0.029(6%)
3-1	D19	4.405	13	57.265			
3-2	"	4.405	13	57.265			
3	"	4.080	41	167.280			
소 계				281.810	2.250	0.634	0.653(3%)
D1	D16	1.000	17	17.000			
D2	"	2.870	17	48.790			
소 계				65.790	1.560	0.103	0.106(3%)
1	D13	3.760	22	82.720			
1-1	"	4.085	7	28.595			
1-2	"	4.085	7	28.595			
2	"	6.661	14	93.254			
4	"	6.981	25	174.525			
8	"	331	75	24.825			
소 계				432.514	0.995	0.430	0.443(3%)
총 계				786.914		1.194	1.231

브래킷 상세도

S=1:30

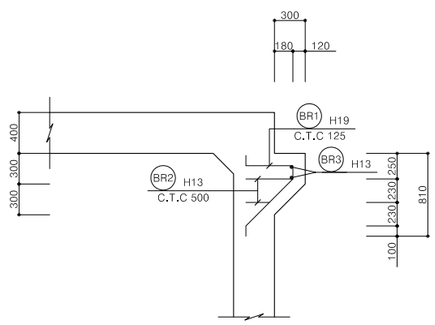

다웰바 상세도

S=1:30

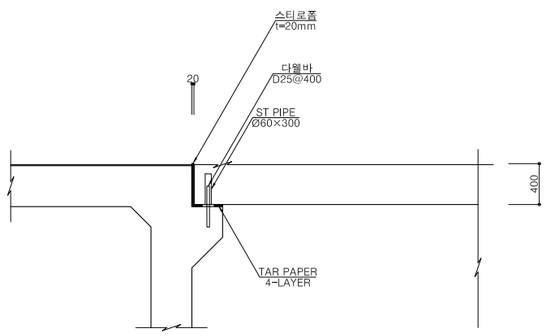

경상북도	사 업 명	울릉도 일주도로2 건설공사		△					위치정보		도 면 명	접속슬래브 구조도(2) (5지구:STA.1+210.65 우측)
	시설/공구			△					축 척	NONE		
대림산업	건설분야	토 목	건설단계 실시설계	△					도면번호	C0040202-017	편철번호	4.061
				개정번호	날짜	개 정 내 용	과업책임자	분야별책임자	설계자			
				1	2015.12.	실시설계 준공	김 성 호	노 정 훈	문 경 진			

적용표준 GED-01-1104 V1.5

울릉도 일주도로2 건설공사

수로암거 일반도

(5지구:STA.1+842.35 2.0×2.0)

평면도

S=1:100

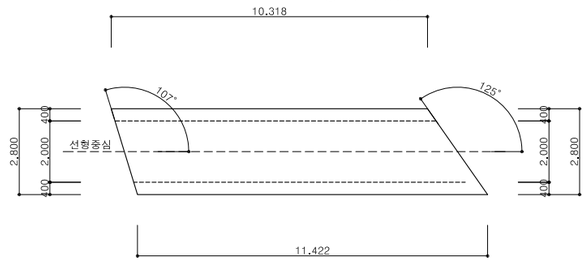

표준단면도

S=1:100

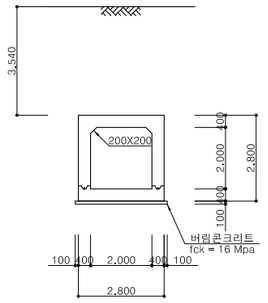

면벽일반도

S=1:50

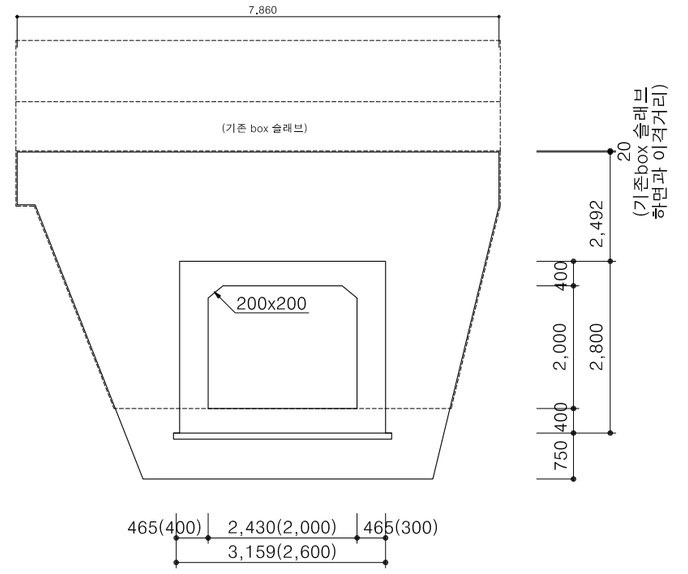

*( )는 직거리 치수임.

종단면도

S=1:100

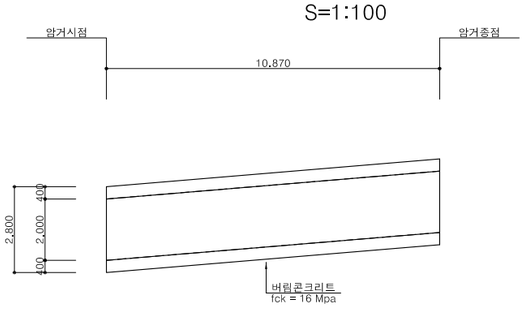

시공이음 상세

S=1:20

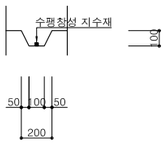

신축이음 상세도

상판

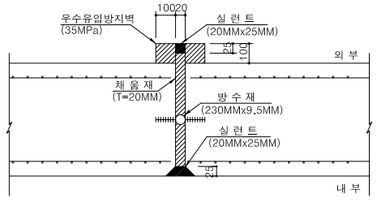

벽체

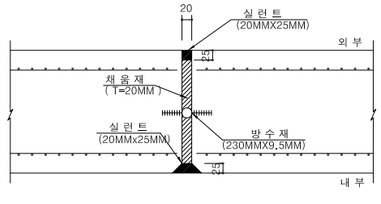

저판

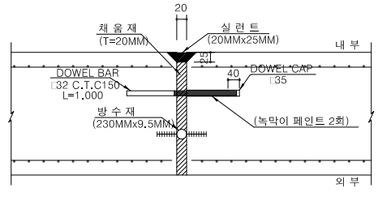

노트 사항

1. 시공시 교통처리계획 변경에 따른 계획 변경시 신축이음 위치를 결정하여 신축이음 상세에 따라 감독관 및 감리원의 승인을 득한 후 시공하여야 한다.
2. 되메움재는 도로성토재와 동일한 재료로서 노상 또는 노체를 사용하며, 단위중량 20.0 kN/m3 이하,내부 마찰각 30도 이상이어야 한다.
3. 연약 지반이나 지반 조건이 상이한 구간에 설치하는 암거와 특수기초에 대하여는 별도로 검토하여야 한다.
4. 기초시공시 기초지반 다짐을 시행하고 구조물 시공이 원활하도록 100mm두께의 버림 콘크리트를 타설하도록 한다.

경상북도	사 업 명	울릉도 일주도로2 건설공사		△					위치정보		도 면 명	수로암거 일반도 (5지구:STA.1+842.35 2.0×2.0)
	시설/공구			△					축 척	NONE		
대림산업	건설분야	토 목	건설단계 실시설계	△					도면번호	C0040202-018	편철번호	4.062
				⚠	2015.12.	실시설계 준공	김 성 호	노 정 훈	문 경 진			
				개정번호	날짜	개 정 내 용	과업책임자	분야별책임자	설계자			

적용표준 GED-01-1104 V1.5

수로암거 구조도(1)

(5지구:STA.1+842.35 2.0×2.0)

상 부 슬 래 브

S=1:50

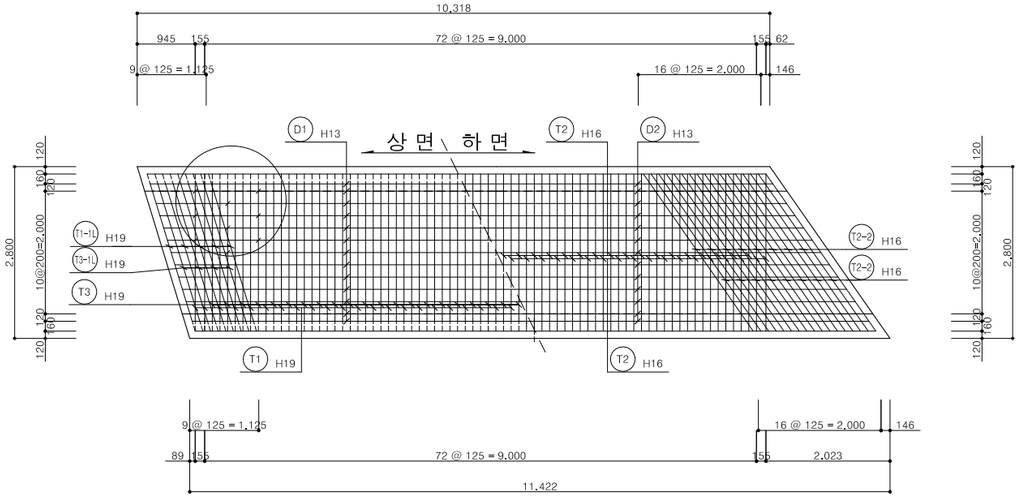

하 부 슬 래 브

S=1:50

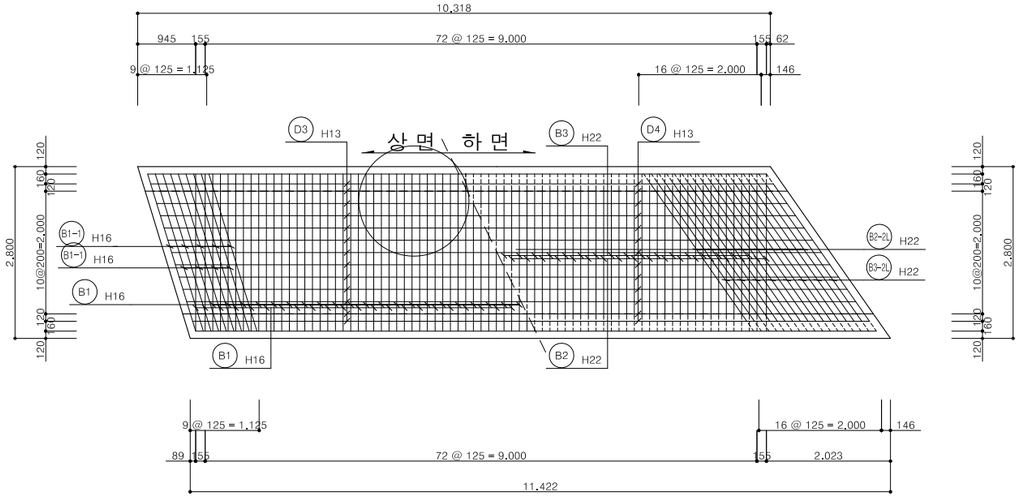

좌 측 벽 체

S=1:50

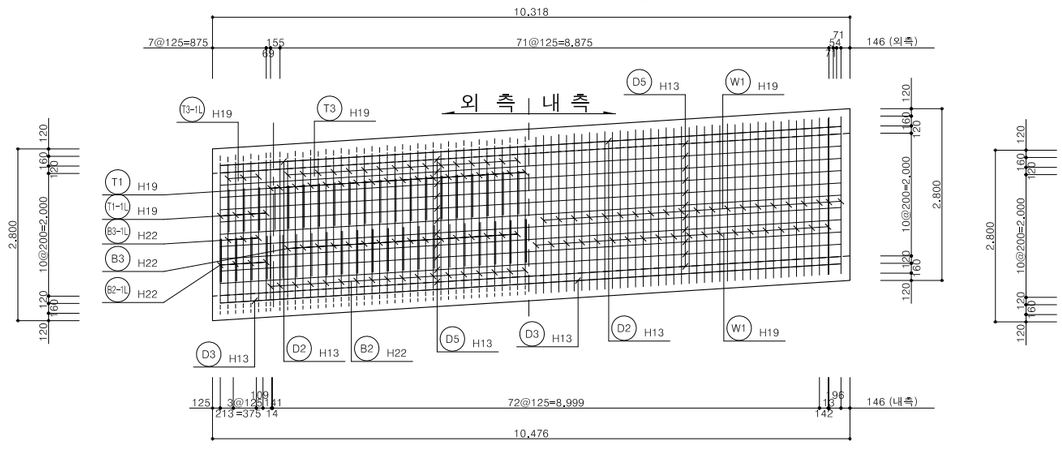

우 측 벽 체

S=1:50

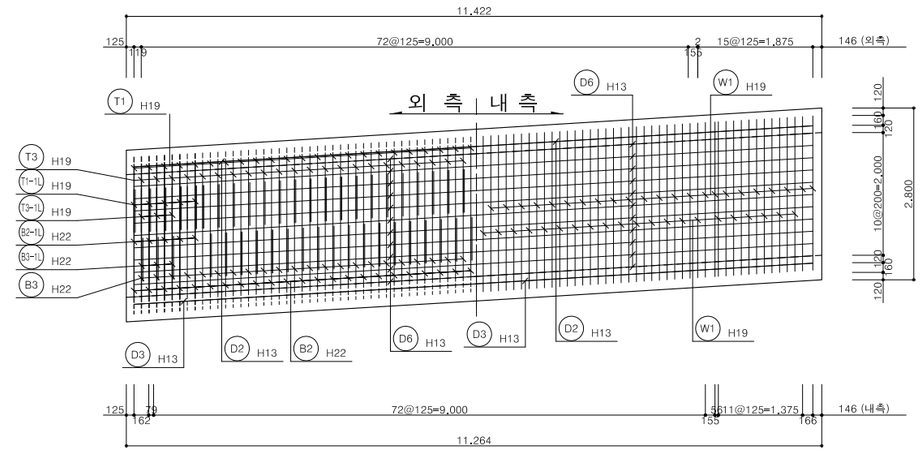

경상북도	사 업 명	울릉도 일주도로2 건설공사						위치정보		도 면 명	수로암거 구조도(1) (5지구:STA.1+842.35 2.0×2.0)
	시설/공구							축 척	NONE		
대 림 산 업	건설분야	토 목	건설단계	실시설계				도면번호	C0040202-019	편철번호	4.063
					△						
					△						
					△						
					⚠	2015.12.	실시설계 준공	김 성 호	노 정 훈	문 경 진	
					개정번호	날짜	개 정 내 용	과업책임자	분야별책임자	설계자	

적용표준 GED-01-1104 V1.5

울릉도 일주도로2 건설공사

수로암거 구조도(2)

(5지구:STA.1+842.35 2.0×2.0)

일 반 도

S=1:50

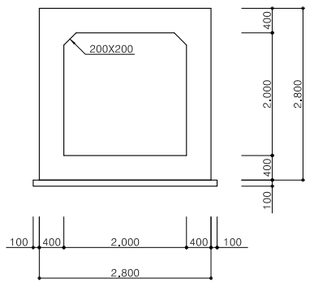

표 준 단 면 도

S=1:50

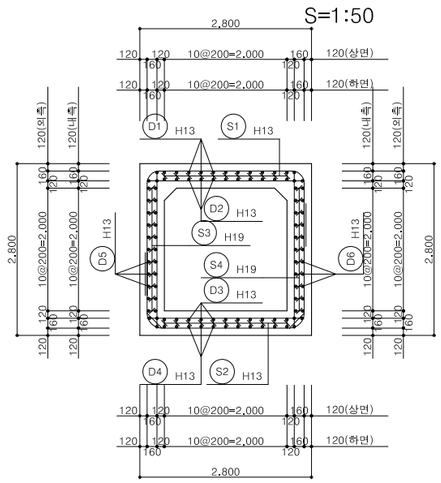

SFD

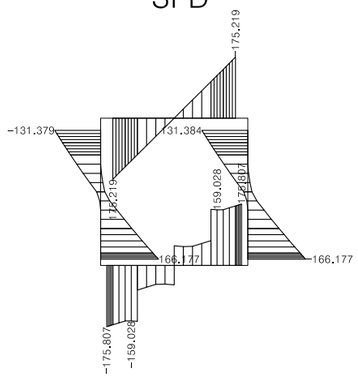

BMD

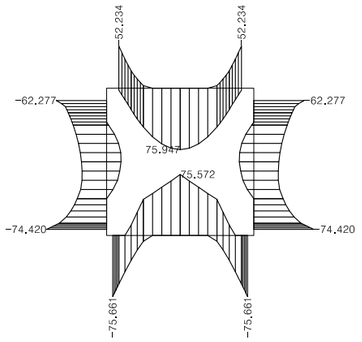

주 철 근 조 립 도

S=1:50

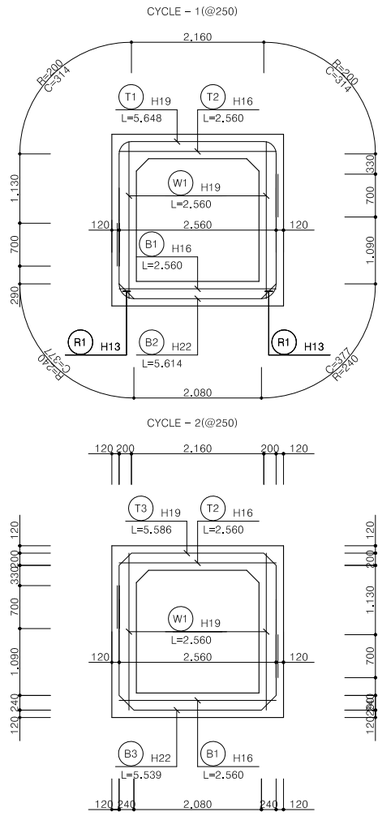

철 근 상 세

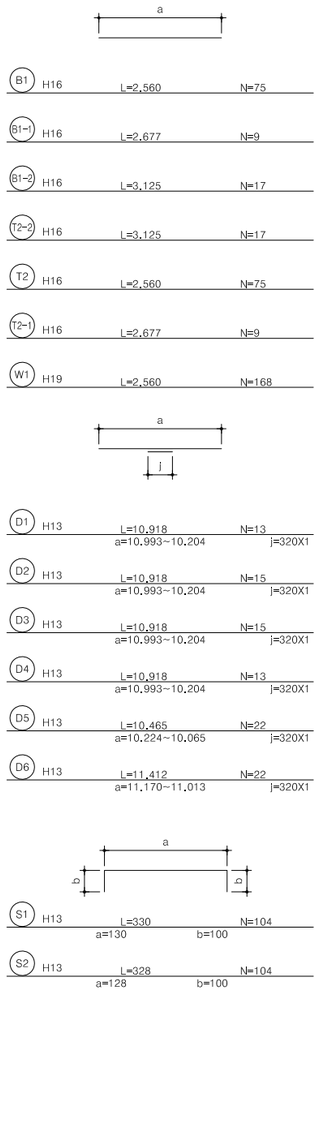

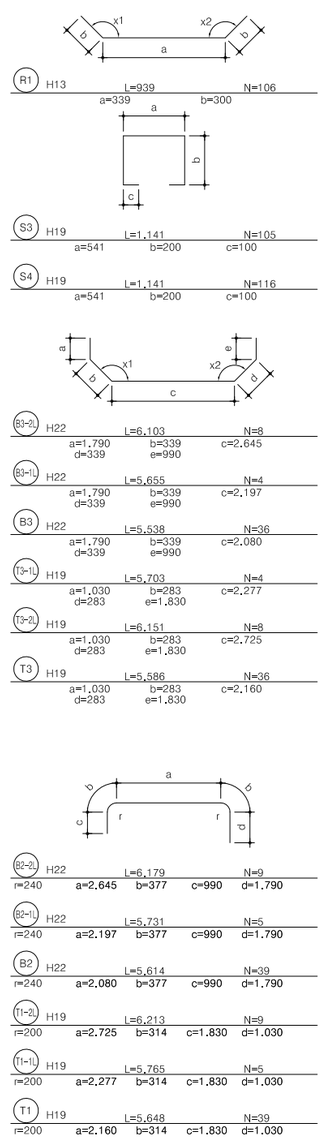

철 근 재 료 표

(SD400)

기 호	직 경	길 이 (M)	개 수	총길이 (M)	단위무게 (KG/M)	총무게 (TON)	할 증 (%,TON)
B2	H22	5.614	39	218.946			
B2-2L	"	6.179	9	55.611			
B2-1L	"	5.731	5	28.655			
B3	"	5.538	36	199.368			
B3-2L	"	6.103	8	48.824			
B3-1L	"	5.655	4	22.620			
소 계				574.024	3.040	1.745	1.850(6%)
S3	H19	1.141	105	119.805			
S4	"	1.141	116	132.356			
T1-2L	"	6.213	9	55.917			
T1-1L	"	5.765	5	28.825			
T1	"	5.648	39	220.272			
T3-1L	"	5.703	4	22.812			
T3	"	5.586	36	201.096			
T3-2L	"	6.151	8	49.208			
W1	"	2.560	168	430.080			
소 계				1260.371	2.250	2.836	2.921(3%)
B1	H16	2.560	75	192.000			
B1-1	"	2.677	9	24.093			
B1-2	"	3.125	17	53.125			
T2	"	2.560	75	192.000			
T2-1	"	2.677	9	24.093			
T2-2	"	3.125	17	53.125			
소 계				538.436	1.560	0.840	0.865(3%)
D1	H13	10.918	13	141.934			
D2	"	10.918	15	163.770			
D3	"	10.918	15	163.770			
D4	"	10.918	13	141.934			
D5	"	10.465	22	230.230			
D6	"	11.412	22	251.064			
R1	"	939	106	99.534			
S1	"	330	104	34.320			
S2	"	328	104	34.112			
소 계				1260.668	0.995	1.254	1.292(3%)
총 계				3633.499		6.675	6.928

경상북도	사 업 명	울릉도 일주도로2 건설공사	△						위치정보		도 면 명	수로암거 구조도(2) (5지구:STA.1+842.35 2.0×2.0)
	시설/공구		△						축 척	NONE		
대림산업	건설분야	토 목 / 건설단계 / 실시설계	△						도면번호	C0040202-020	편철번호	4.064
			⚠	2015.12.	실시설계 준공	김 성 호	노 정 훈	문 경 진				
			개정번호	날짜	개 정 내 용	과업책임자	분야별책임자	설계자				

적용표준 GED-01-1104 V1.5

울릉도 일주도로2 건설공사

면벽 구조도
(5지구:STA.1+842.35 종점부)

정 면 도
S=1:50

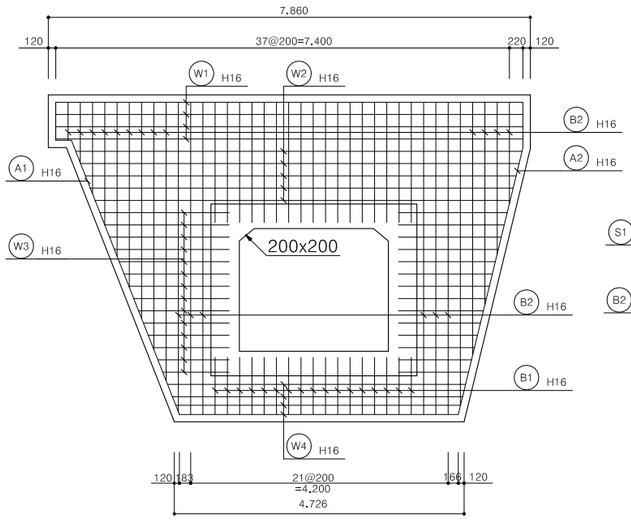

단 면 도
S=1:50

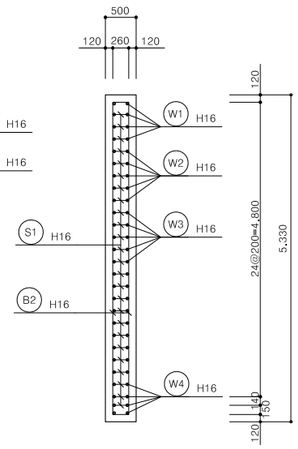

철 근 상 세



W1 H16 L=7.920 N=8
a=7.620 b=150

W2 H16 L=7.580 N=8
a=7.280~6.770 b=260

W4 H16 L=5.265 N=8
a=4.860~4.550 b=260

B1 H16 L=2.120 N=17
a=260 b=930

B2 H16 L=5.610 N=12
a=5.090 b=260

B3 H16 L=3.482 N=26
a=4.940~987 b=260

S1 H13 L=260 N=156
a=130 b=100

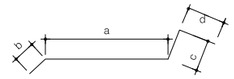

A1 H16 L=6.080 N=2
a=4.805 b=400 c=255 d=620



A2 H16 L=5.492 N=2
a=4.472 b=400 c=620



W3 H16 L=1.922 N=48
a=2.110~1.133 b=300

철 근 재 료 표

(SD400)

번 호	직 경	길 이(m)	개 수	총 길 이(m)	단위중량(kgf/m)	총중량(ton)	비 고(ton)
A1	H16	6.080	2	12.160			3% 할증
A2	'	5.492	2	10.984			
B1	'	2.120	17	36.040			
B2	'	5.610	12	67.320			
B3	'	3.482	26	90.532			
W1	'	7.920	8	63.360			
W2	'	7.580	8	60.640			
W3	'	1.922	48	92.256			
W4	'	5.265	8	42.120			
소 계				475.412	1.560	0.742	0.764
S1	H13	0.260	156	40.560			
소 계				40.560	0.995	0.040	0.041
총 계						0.782	0.805

경상북도

대림산업

사 업 명	울릉도 일주도로2 건설공사		
시설/공구			
건설분야	토 목	건설단계	실시설계

개정번호	날짜	개 정 내 용	과업책임자	분야별책임자	설계자
△					
△					
△					
⚠	2015.12.	실시설계 준공	김 성 호	노 정 훈	문 경 진

위치정보		도 면 명	면벽 구조도 (5지구:STA.1+842.35 종점부)
축 척	NONE		
도면번호	C0040202-021	편철번호	4.065

적용표준 GED-01-1104 V1.5

울릉도 일주도로2 건설공사

수로암거 일반도

(5지구:STA.2+464.50 1.5×1.5)

평면도

S=1:100

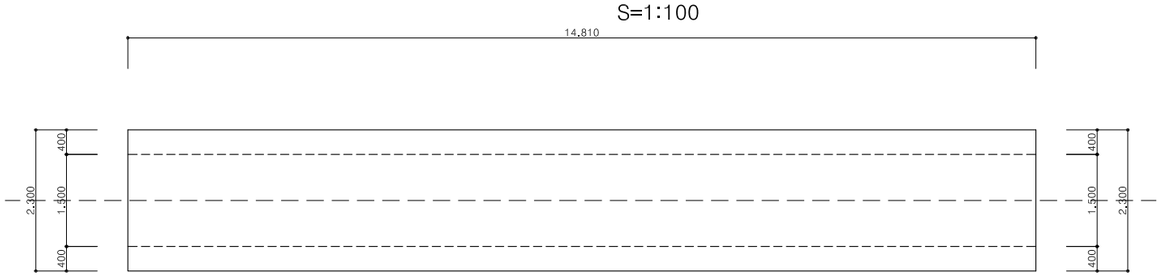

종단면도

S=1:100



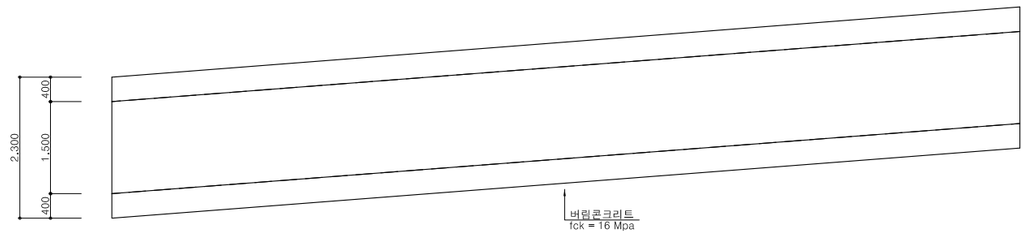

표준단면도

S=1:100

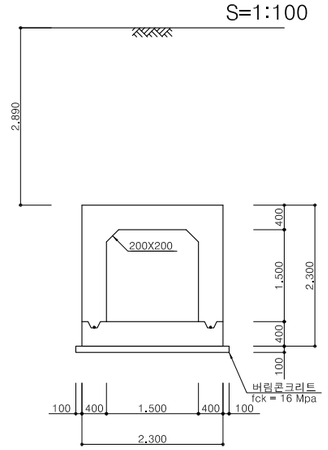

시공이음 상세

S=1:20

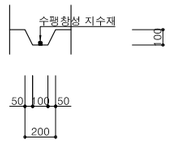

신축이음 상세도

상판

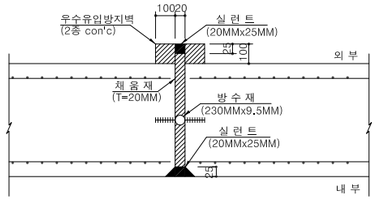

벽체

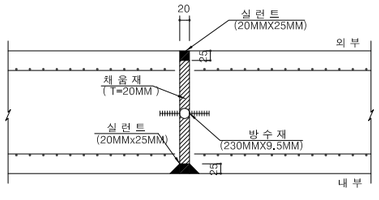

저판

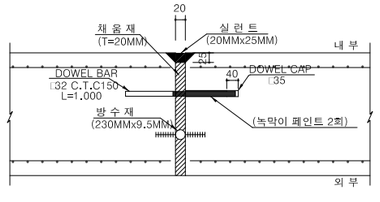

노트 사항

1. 시공시 교통처리계획 변경에 따른 계획 변경시 신축이음 위치를 결정하여 신축이음 상세에 따라 감독관 및 감리원의 승인을 득한 후 시공하여야 한다.
2. 되메움재는 도로성토재와 동일한 재료로서 노상 또는 노체를 사용하며, 단위중량 20.0 kN/m3 이하,내부 마찰각 30도 이상이어야 한다.
3. 연약 지반이나 지반 조건이 상이한 구간에 설치하는 암거와 특수기초에 대하여는 별도로 검토하여야 한다.
4. 기초시공시 기초지반 다짐을 시행하고 구조물 시공이 원활하도록 100mm두께의 버림 콘크리트를 타설하도록 한다.

경상북도	사 업 명	울릉도 일주도로2 건설공사	△					위치정보		도 면 명	수로암거 일반도 (5지구:STA.2+464.50 1.5×1.5)
	시설/공구		△					축 척	NONE		
대림산업	건설분야	토 목 / 건설단계 / 실시설계	△					도면번호	C0040202-022	편철번호	4.066
			⚠	2015.12.	실시설계 준공	김 성 호	노 정 훈	문 경 진			
			개정번호	날짜	개 정 내 용	과업책임자	분야별책임자	설계자			

적용표준 GED-01-1104 V1.5

울릉도 일주도로2 건설공사

수로암거 구조도(1)

(5지구:STA.2+464.50 1.5×1.5)

상 부 슬 래 브

S=1:50

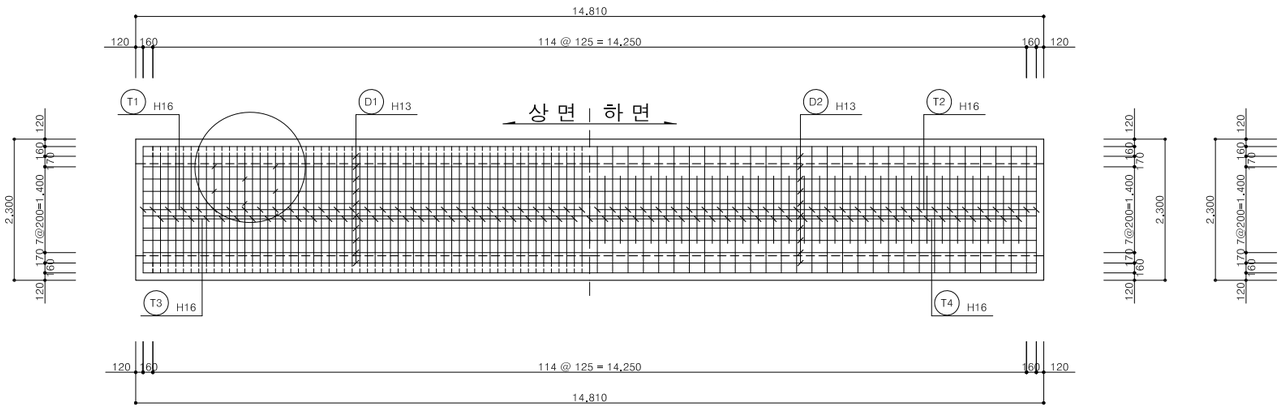

하 부 슬 래 브

S=1:50

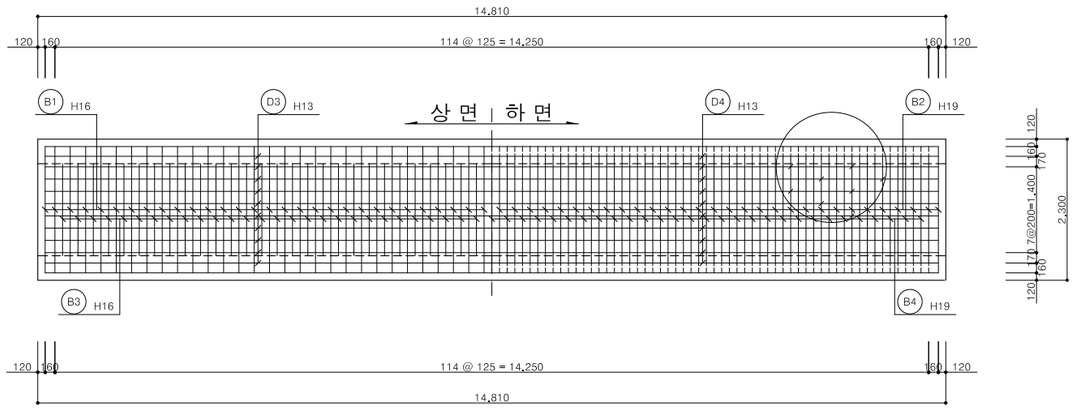

좌 측 벽 체

S=1:50

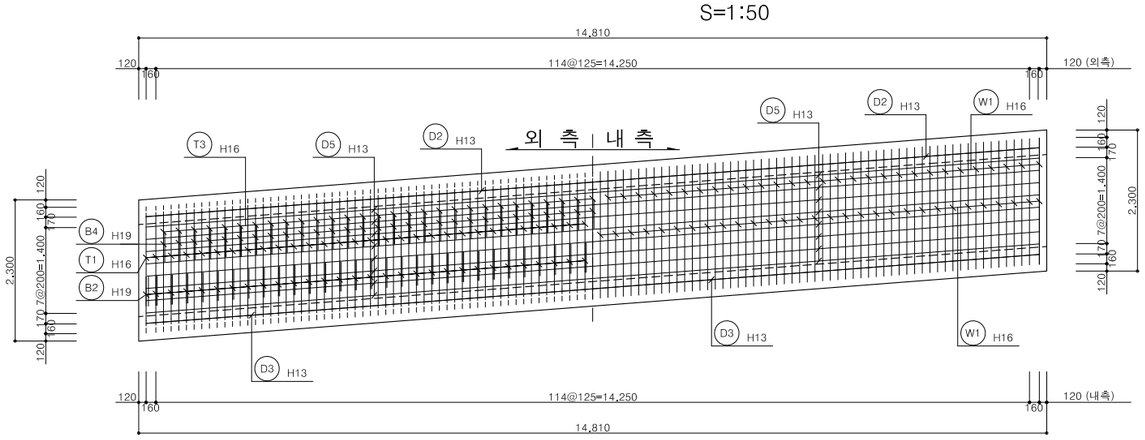

우 측 벽 체

S=1:50

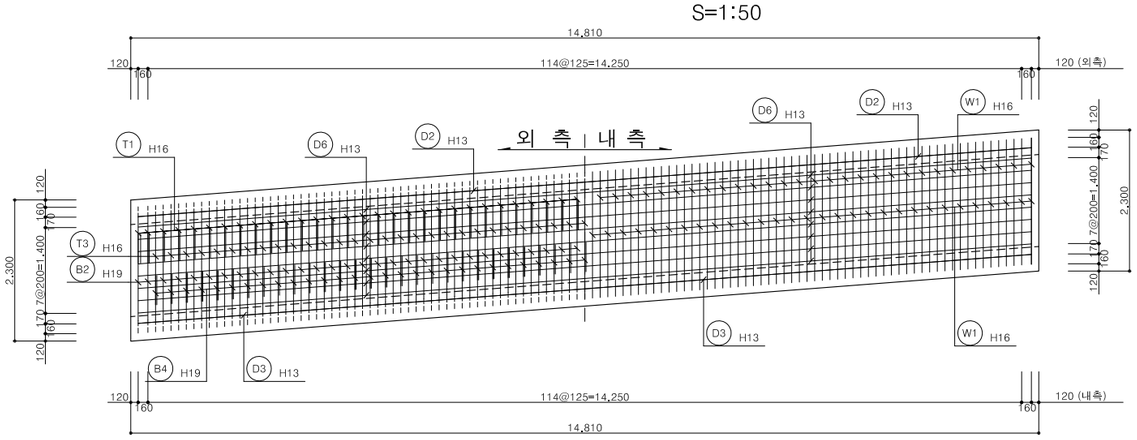

경상북도	사 업 명	울릉도 일주도로2 건설공사		△					위치정보		도 면 명	수로암거 구조도(1) (5지구:STA.2+464.50 1.5×1.5)
	시설/공구			△					축 척	NONE		
대 림 산 업	건설분야	토 목	건설단계 실시설계	△	2015.12.	실시설계 준공	김 성 호	노 정 훈	문 경 진	도면번호	C0040202-023	편철번호	4.067
				개정번호	날짜	개 정 내 용	과업책임자	분야별책임자	설계자				

적용표준 GED-01-1104 V1.5

수로암거 구조도(2)

(5지구:STA.2+464.50 1.5×1.5)

일 반 도

S=1:50

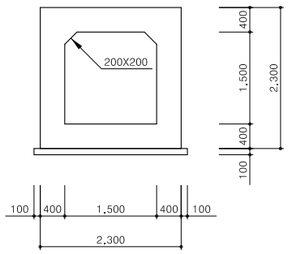

표 준 단 면 도

S=1:50

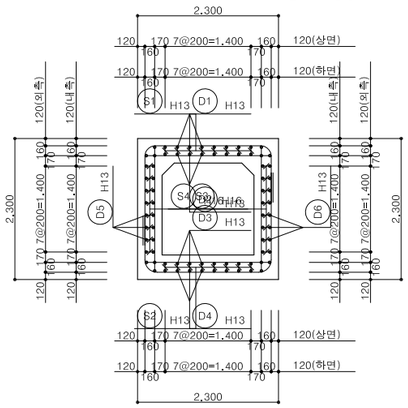

철 근 상 세

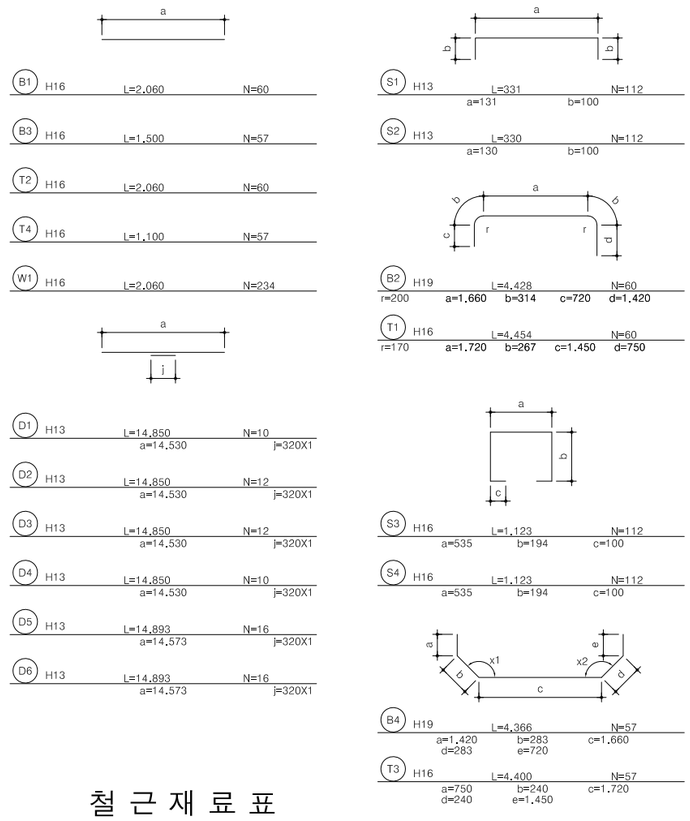

SFD

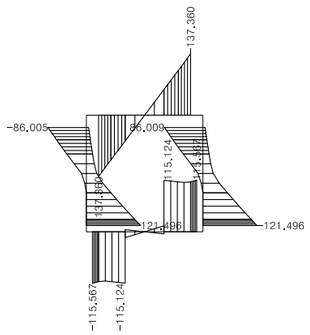

주 철 근 조 립 도

S=1:50

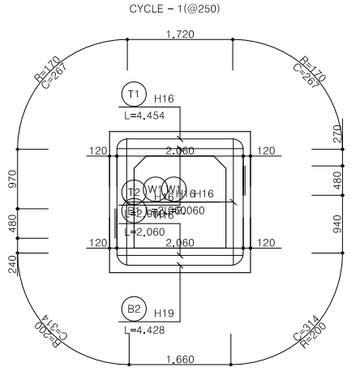

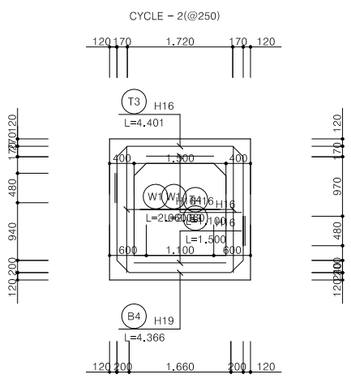

BMD

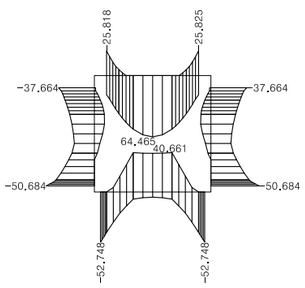

철 근 재 료 표

(SD400)

기 호	직 경	길 이 (M)	개 수	총길이 (M)	단위무게 (KG/M)	총무게 (TON)	할 증 (%,TON)
B2	H19	4.428	60	265.680			
B4	"	4.366	57	248.862			
소 계				514.542	2.250	1.158	1.192(3%)
B1	H16	2.060	60	123.600			
B3	"	1.500	57	85.500			
S3	"	1.123	112	125.776			
S4	"	1.123	112	125.776			
T1	"	4.454	60	267.240			
T2	"	2.060	60	123.600			
T3	"	4.400	57	250.800			
T4	"	1.100	57	62.700			
W1	"	2.060	234	482.040			
소 계				1647.032	1.560	2.569	2.646(3%)
D1	H13	14.850	10	148.500			
D2	"	14.850	12	178.200			
D3	"	14.850	12	178.200			
D4	"	14.850	10	148.500			
D5	"	14.893	16	238.288			
D6	"	14.893	16	238.288			
S1	"	331	112	37.072			
S2	"	330	112	36.960			
소 계				1204.008	0.995	1.198	1.234(3%)
총 계				3365.582		4.925	5.072

경상북도	사 업 명	울릉도 일주도로2 건설공사		△					위치정보		도 면 명	수로암거 구조도(2) (5지구:STA.2+464.50 1.5×1.5)
	시설/공구			△					축 척	NONE		
대림산업	건설분야	토 목	건설단계 실시설계	△					도면번호	C0040202-024	편철번호	4.068
				⚠	2015.12.	실시설계 준공	김 성 호	노 정 훈	문 경 진			
				개정번호	날짜	개 정 내 용	과업책임자	분야별책임자	설계자			

적용표준 GED-01-1104 V1.5

울릉도 일주도로2 건설공사

수로암거 일반도

(5지구:STA.2+865.00 2.0×2.0)

평면도

S=1:100

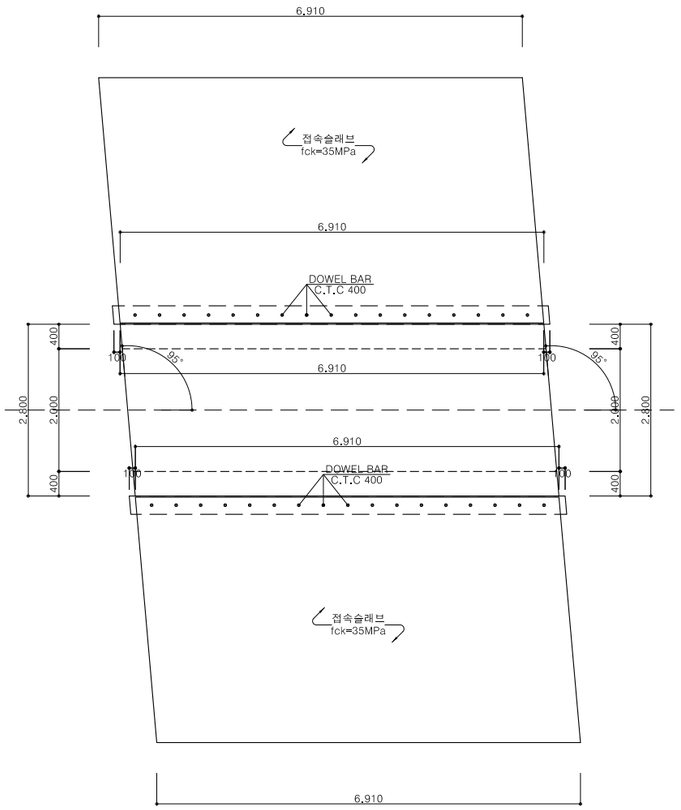

표준단면도

S=1:100

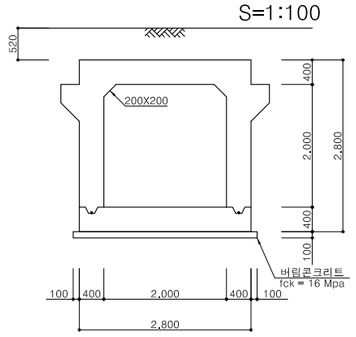

시공이음 상세

S=1:20

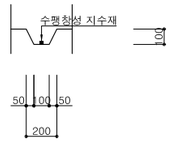

브래킷 상세

S=1:30

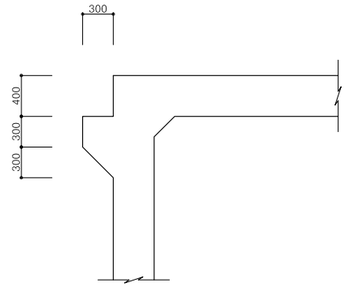

종단면도

S=1:100

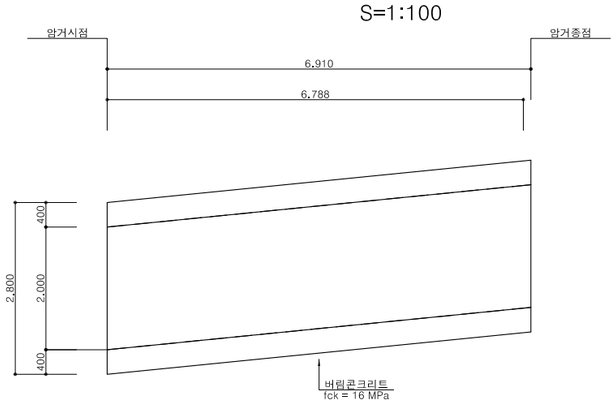

신축이음 상세도

상판

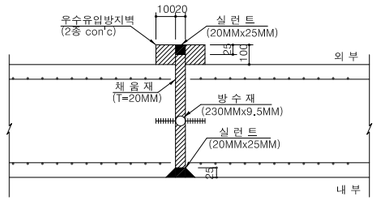

벽체

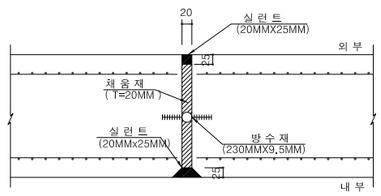

저판

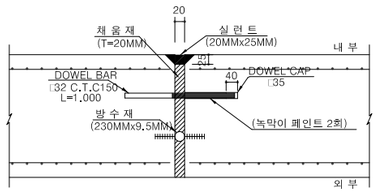

노트 사항

1. 시공시 교통처리계획 변경에 따른 계획 변경시 신축이음 위치를 결정하여 신축이음 상세에 따라 감독관 및 감리원의 승인을 득한 후 시공하여야 한다.
2. 되메움재는 도로성토재와 동일한 재료로서 노상 또는 노체를 사용하며, 단위중량 20.0 kN/m3 이하,내부 마찰각 30도 이상이어야 한다.
3. 연약 지반이나 지반 조건이 상이한 구간에 설치하는 암거와 특수기초에 대하여는 별도로 검토하여야 한다.
4. 기초시공시 기초지반 다짐을 시행하고 구조물 시공이 원활하도록 100mm두께의 버림 콘크리트를 타설하도록 한다.

경상북도	사 업 명	울릉도 일주도로2 건설공사		△					위치정보		도 면 명	수로암거 일반도 (5지구:STA.2+865.00 2.0×2.0)
	시설/공구			△					축 척	NONE		
대림산업	건설분야	토 목	건설단계	실시설계	△					도면번호	C0040202-025	편철번호	4.069
					⚠	2015.12.	실시설계 준공	김 성 호	노 정 훈	문 경 진			
					개정번호	날짜	개 정 내 용	과업책임자	분야별책임자	설계자			

적용표준 GED-01-1104 V1.5

울릉도 일주도로2 건설공사

수로암거 구조도(1)

(5지구:STA.2+865.00 2.0×2.0)

상 부 슬 래 브

S=1:50

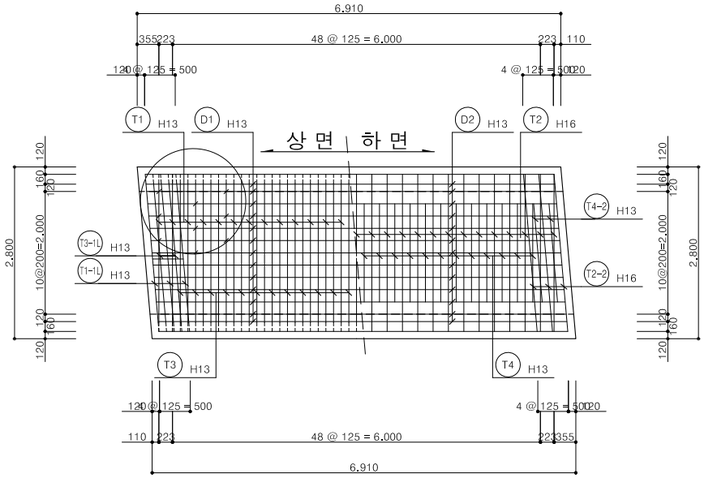

하 부 슬 래 브

S=1:50

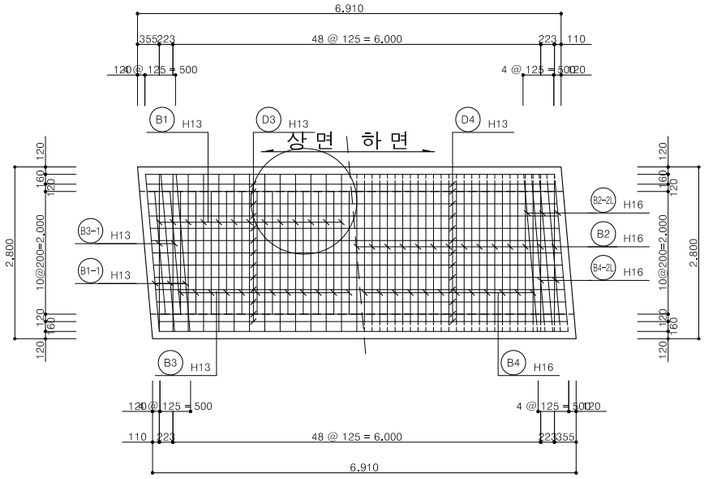

표 준 단 면 도

S=1:50

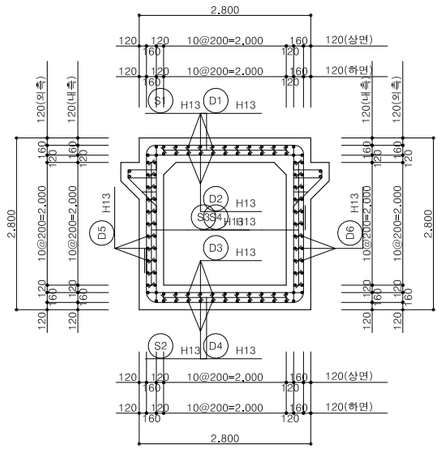

좌 측 벽 체

S=1:50

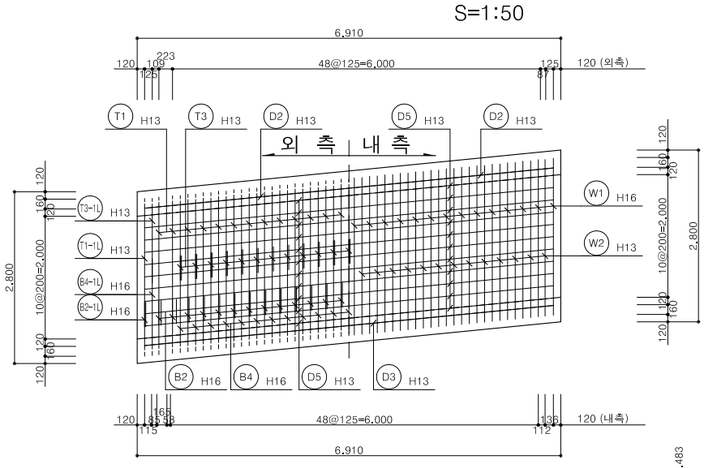

우 측 벽 체

S=1:50

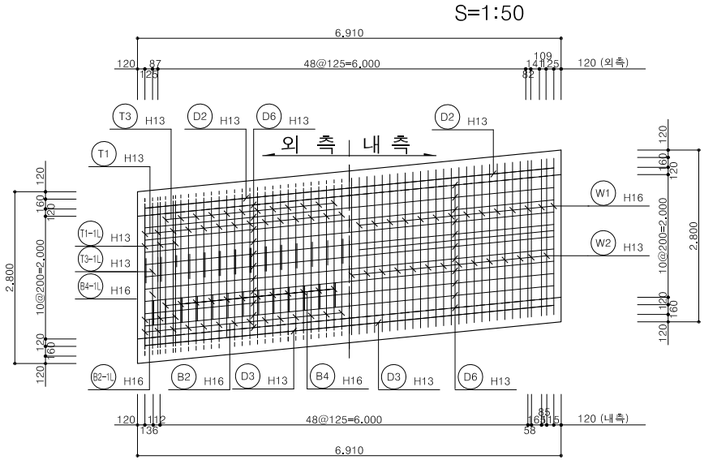

주 철 근 조 립 도

S=1:50

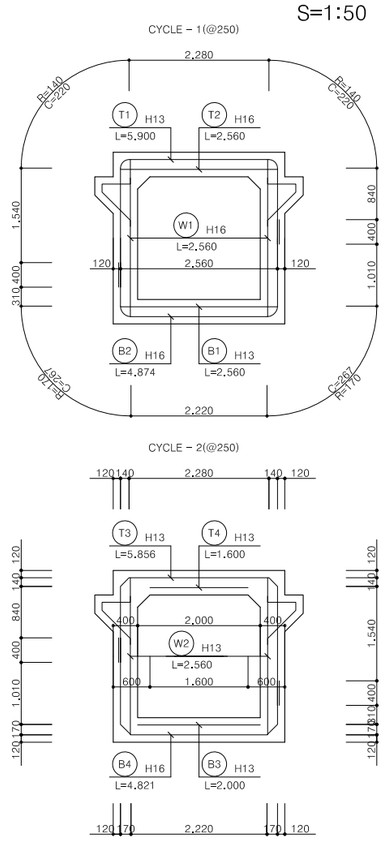

일 반 도

S=1:50

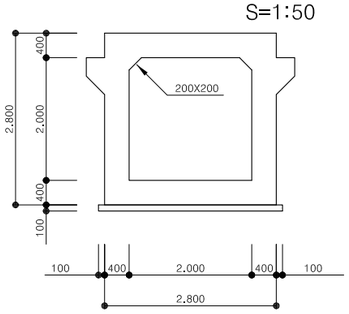

SFD

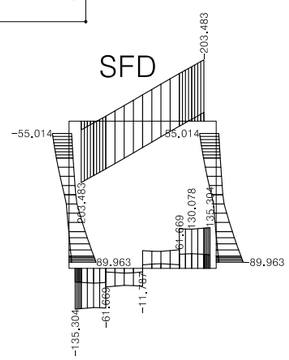

BMD

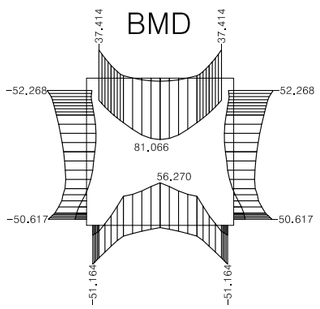

브래킷 상세

S=1:30

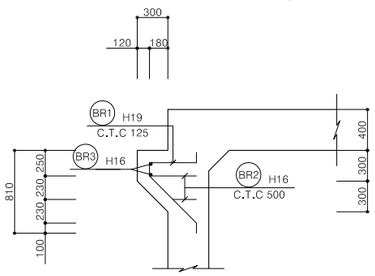

경상북도	사 업 명	울릉도 일주도로2 건설공사		△				위치정보		도 면 명	수로암거 구조도(1) (5지구:STA.2+865.00 2.0×2.0)
	시설/공구			△				축 척	NONE		
대림산업	건설분야	토 목	건설단계 실시설계	△				도면번호	C0040202-026	편철번호	4.070
				⚠	2015.12.	실시설계 준공	김 성 호 / 노 정 훈 / 문 경 진				
				개정번호	날짜	개 정 내 용	과업책임자 / 분야별책임자 / 설계자				

적용표준 GED-01-1104 V1.5

수로암거 구조도(2)

(5지구:STA.2+865.00 2.0×2.0)

철 근 상 세

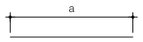

B1-1 H13 L=2,570 N=3

B1-2 H13 L=2,570 N=3

B1 H13 L=2,560 N=27

B3 H13 L=2,000 N=24

B3-1 H13 L=2,008 N=2

B3-2 H13 L=2,008 N=2

BR3 H16 L=6,910 N=4

D1 H13 L=6,669 N=13

D2 H13 L=6,669 N=15

D3 H13 L=6,669 N=15

D4 H13 L=6,669 N=13

D5 H13 L=6,701 N=22

D6 H13 L=6,701 N=22

T2 H16 L=2,560 N=27

T2-1 H16 L=2,570 N=3

T2-2 H16 L=2,570 N=3

T4-1 H13 L=1,606 N=2

T4-2 H13 L=1,606 N=2

T4 H13 L=1,600 N=24

W1 H16 L=2,560 N=56

W2 H13 L=2,560 N=48



B2 H16 L=4,874 N=27
r=170 a=2.220 b=267 c=710 d=1.410

B2-1L H16 L=4,884 N=3
r=170 a=2.230 b=267 c=710 d=1.410

B2-2L H16 L=4,884 N=3
r=170 a=2.230 b=267 c=710 d=1.410

T1-1L H13 L=5,910 N=3
r=140 a=2.290 b=220 c=1.940 d=1.240

T1 H13 L=5,900 N=27
r=140 a=2.280 b=220 c=1.940 d=1.240

T1-2L H13 L=5,910 N=3
r=140 a=2.290 b=220 c=1.940 d=1.240

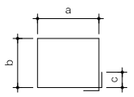

BR2 H16 L=1,890 N=24
a=500 b=460~230 c=100

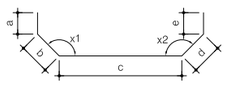

B4-2L H16 L=4,831 N=2
a=1.410 b=240 c=2.230
d=240 e=710

B4-1L H16 L=4,831 N=2
a=1.410 b=240 c=2.230
d=240 e=710

B4 H16 L=4,821 N=24
a=1.410 b=240 c=2.220
d=240 e=710

T3-2L H13 L=5,866 N=2
a=1.240 b=198 c=2.290
d=198 e=1.940

T3 H13 L=5,856 N=24
a=1.240 b=198 c=2.280
d=198 e=1.940

T3-1L H13 L=5,866 N=2
a=1.240 b=198 c=2.290
d=198 e=1.940

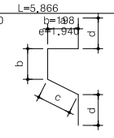

BR1 H19 L=1,441 N=110
a=460 b=130 c=651 d=100

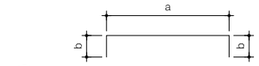

S1 H13 L=333 N=66
a=133 b=100

S2 H13 L=333 N=66
a=133 b=100

S3 H13 L=331 N=61
a=131 b=100

S4 H13 L=331 N=66
a=131 b=100

철 근 재 료 표

(SD400)

기 호	직 경	길 이 (M)	개 수	총길이 (M)	단위무게 (KG/M)	총무게 (TON)	할 증 (%,TON)
BR1	H19	1.441	110	158.510			
소 계				158.510	2.250	0.357	0.367(3%)
B2-2L	H16	4.884	3	14.652			
B2-1L	"	4.884	3	14.652			
B2	"	4.874	27	131.598			
B4-2L	"	4.831	2	9.662			
B4-1L	"	4.831	2	9.662			
B4	"	4.821	24	115.704			
BR2	"	1.890	24	45.360			
BR3	"	6.910	4	27.640			
T2-2	"	2.570	3	7.710			
T2-1	"	2.570	3	7.710			
T2	"	2.560	27	69.120			
W1	"	2.560	56	143.360			
소 계				596.830	1.560	0.931	0.959(3%)
B1	H13	2.560	27	69.120			
B1-1	"	2.570	3	7.710			
B1-2	"	2.570	3	7.710			
B3-1	"	2.008	2	4.016			
B3-2	"	2.008	2	4.016			
B3	"	2.000	24	48.000			
D1	"	6.669	13	86.697			
D2	"	6.669	15	100.035			
D3	"	6.669	15	100.035			
D4	"	6.669	13	86.697			
D5	"	6.701	22	147.422			
D6	"	6.701	22	147.422			
S1	"	333	66	21.978			
S2	"	333	66	21.978			
S3	"	331	61	20.191			
S4	"	331	66	21.846			
T1-2L	"	5.910	3	17.730			
T1	"	5.900	27	159.300			
T1-1L	"	5.910	3	17.730			
T3-1L	"	5.866	2	11.732			
T3-2L	"	5.866	2	11.732			
T3	"	5.856	24	140.544			
T4-1	"	1.606	2	3.212			
T4	"	1.600	24	38.400			
T4-2	"	1.606	2	3.212			
W2	H13	2.560	48	122.880			
소 계				1421.345	0.995	1.414	1.457(3%)
총 계				2176.685		2.702	2.783

경상북도	사 업 명	울릉도 일주도로2 건설공사	△					위치정보		도 면 명	수로암거 구조도(2) (5지구:STA.2+865.00 2.0×2.0)
	시설/공구		△					축 척	NONE		
대림산업	건설분야	토 목 / 건설단계 / 실시설계	△					도면번호	C0040202-027	편철번호	4.071
			⚠	2015.12.	실시설계 준공	김 성 호	노 정 훈	문 경 진			
			개정번호	날짜	개 정 내 용	과업책임자	분야별책임자	설계자			

적용표준 GED-01-1104 V1.5

울릉도 일주도로2 건설공사

접속슬래브 구조도(1)

(5지구:STA.2+865.00 시점부)

단 면 도

S=1:50

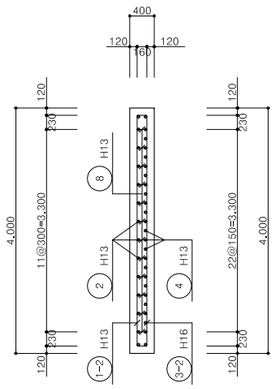

평 면 도

S=1:50

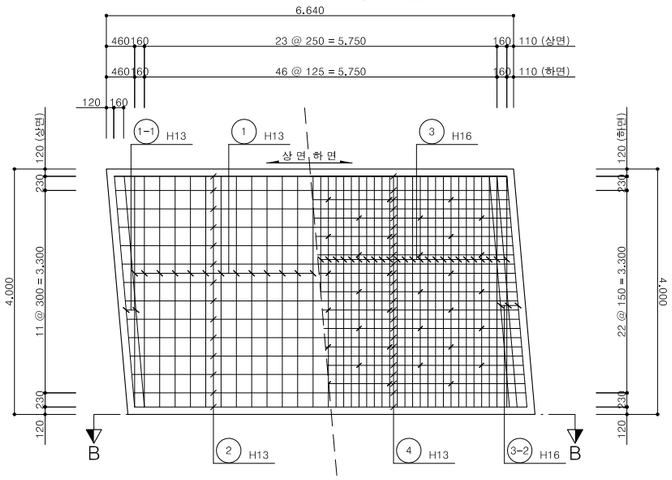

측 면 도

S=1:50

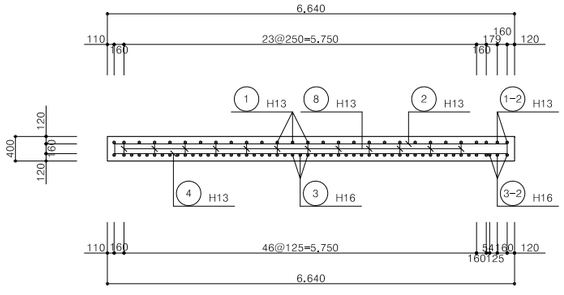

브래킷 상세도

S=1:30

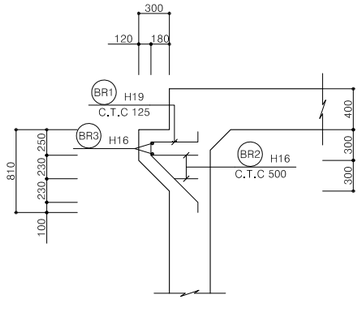

다웰바 상세도

S=1:30

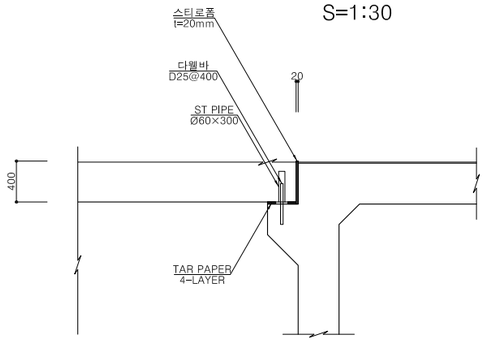

철 근 상 세

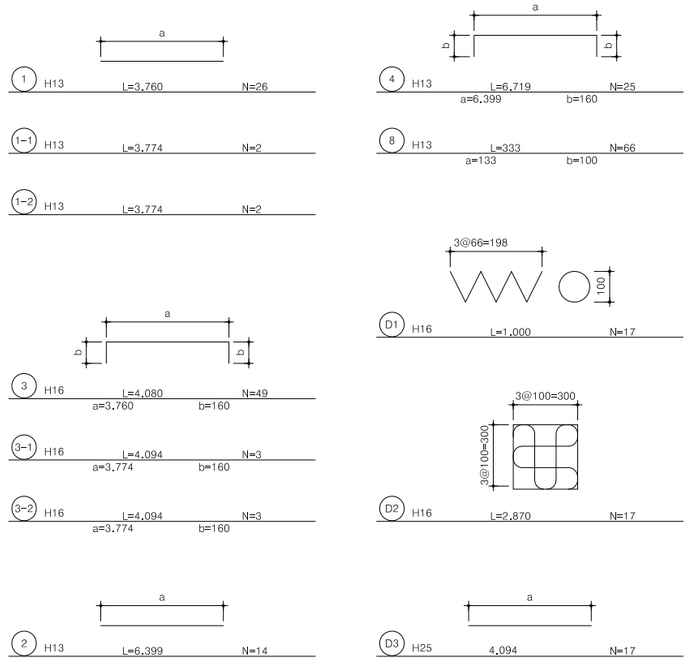

철 근 재 료 표

(SD400)

기 호	직 경	길 이 (M)	개 수	총길이 (M)	단위무게 (KG/M)	총무게 (TON)	할 증 (%,TON)
D3	H25	400	17	6.800			
소 계				6.800	3.980	0.027	0.029(6%)
3-1	H16	4.094	3	12.282			
3-2	"	L=400	3	12.282			
3	"	4.080	49	199.920			
D1	"	1.000	17	17.000			
D2	"	2.870	17	48.790			
소 계				290.274	1.560	0.453	0.466(3%)
1	H13	3.760	26	97.760			
1-1	"	3.774	2	7.548			
1-2	"	3.774	2	7.548			
2	"	6.399	14	89.586			
4	"	6.719	25	167.975			
8	"	333	66	21.978			
소 계				392.395	0.995	0.390	0.402(3%)
총 계				689.469		0.870	0.897

경상북도	사 업 명	울릉도 일주도로2 건설공사	△					위치정보		도 면 명	접속슬래브 구조도(1) (5지구:STA.2+865.00 시점부)
	시설/공구		△					축 척	NONE		
대림산업	건설분야	토 목 / 건설단계 / 실시설계	△					도면번호	C0040202-028	편철번호	4.072
			⚠	2015.12.	실시설계 준공	김 성 호	노 정 환	문 경 진			
			개정번호	날짜	개 정 내 용	과업책임자	분야별책임자	설계자			

적용표준 GED-01-1104 V1.5

울릉도 일주도로2 건설공사

접속슬래브 구조도(2)

(5지구:STA.2+865.00 종점부)

단 면 도

S=1:50

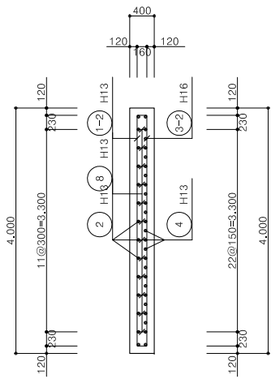

평 면 도

S=1:50

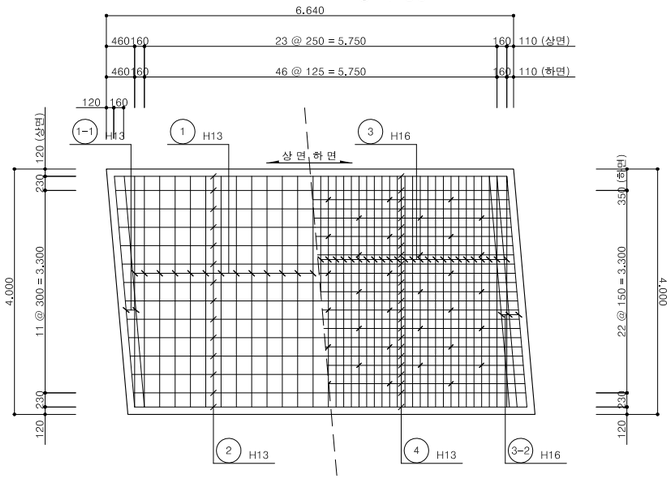

측 면 도

S=1:50

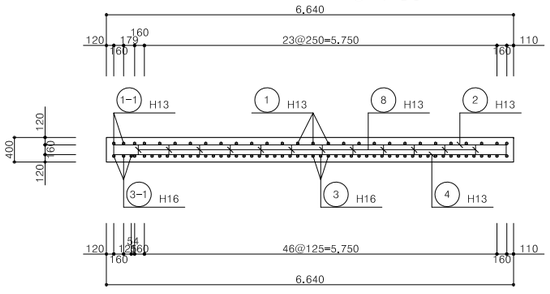

철 근 상 세

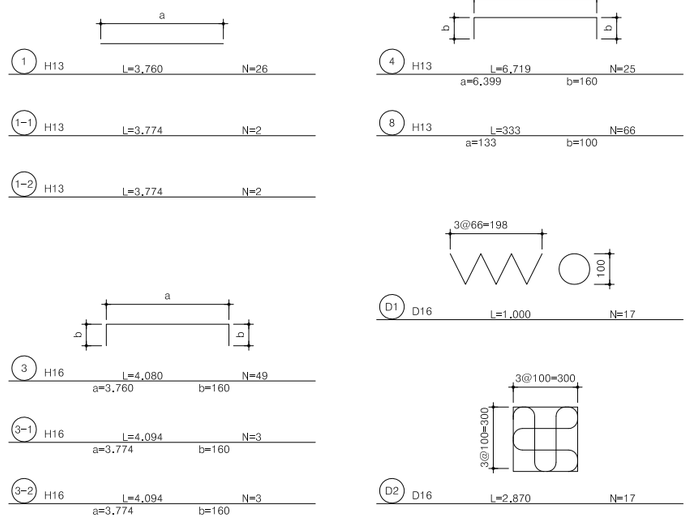

철 근 재 료 표

(SD400)

기 호	직 경	길 이 (M)	개 수	총길이 (M)	단위무게 (KG/M)	총무게 (TON)	할 증 (%,TON)
D3	D25	400	17	6.800			
소 계				6.800	3.980	0.027	0.029(6%)
3-1	H16	4.094	3	12.282			
3-2	"	4.094	3	12.282			
3	"	4.080	49	199.920			
D1	D16	1.000	17	17.000			
D2	"	2.870	17	48.790			
소 계				290.274	1.560	0.453	0.466(3%)
1	H13	3.760	26	97.760			
1-1	"	3.774	2	7.548			
1-2	"	3.774	2	7.548			
2	"	6.399	14	89.586			
4	"	6.719	25	167.975			
8	"	333	66	21.978			
소 계				392.395	0.995	0.390	0.402(3%)
총 계				689.469		0.870	0.897

브래킷 상세도

S=1:30

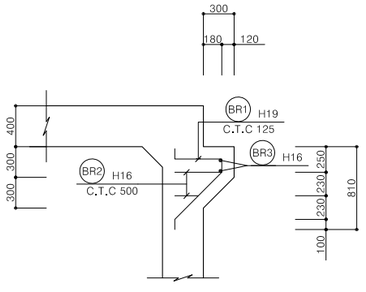

다웰바 상세도

S=1:30

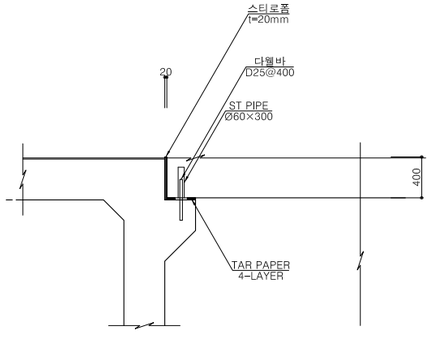

경상북도	사 업 명	울릉도 일주도로2 건설공사	△						위치정보		도 면 명	접속슬래브 구조도(2) (5지구:STA.2+865.00 종점부)
	시설/공구		△						축 척	NONE		
대림산업	건설분야	토 목 / 건설단계 / 실시설계	△						도면번호	C0040202-029	편철번호	4.073
			⚠	2015.12.	실시설계 준공	김 성 호	노 정 환	문 경 진				
			개정번호	날짜	개 정 내 용	과업책임자	분야별책임자	설계자				

적용표준 GED-01-1104 V1.5

울릉도 일주도로2 건설공사

수로암거 일반도

(6지구:STA.0+823.50 1.5×1.5)

평면도

S=1:100

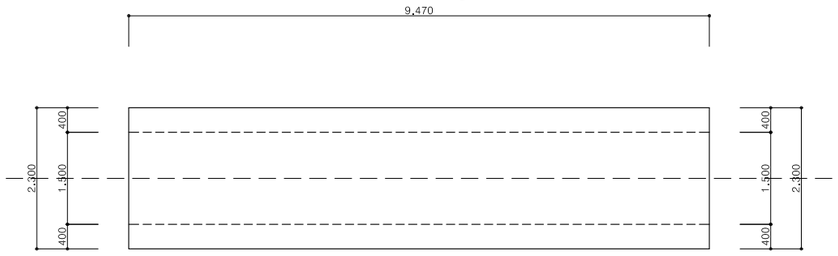

표준단면도

S=1:100

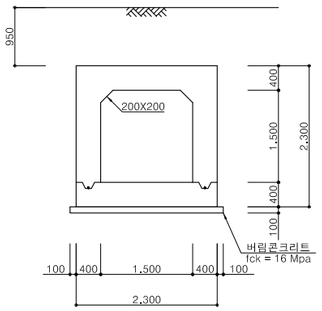

종단면도

S=1:100

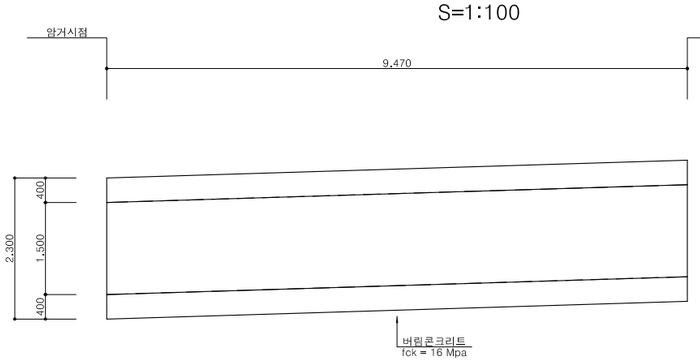

시공이음 상세

S=1:20

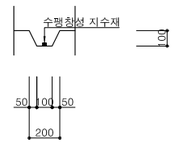

신축이음 상세도

상판

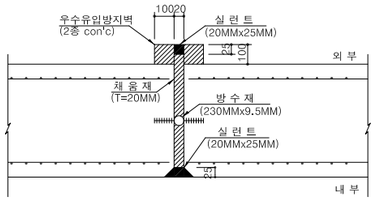

벽체

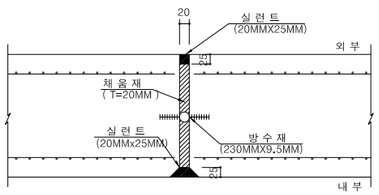

저판

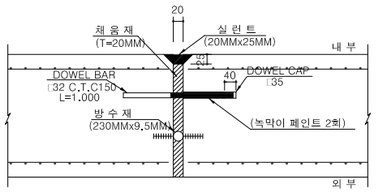

노트 사항

1. 시공시 교통처리계획 변경에 따른 계획 변경시 신축이음 위치를 결정하여 신축이음 상세에 따라 감독관 및 감리원의 승인을 득한 후 시공하여야 한다.
2. 뒤메움재는 도로성토재와 동일한 재료로서 노상 또는 노체를 사용하며, 단위중량 20.0 kN/m3 이하,내부 마찰각 30도 이상이어야 한다.
3. 연약 지반이나 지반 조건이 상이한 구간에 설치하는 암거와 특수기초에 대하여는 별도로 검토하여야 한다.
4. 기초시공시 기초지반 다짐을 시행하고 구조물 시공이 원활하도록 100mm두께의 버림 콘크리트를 타설하도록 한다.

경상북도	사 업 명	울릉도 일주도로2 건설공사		△					위치정보		도 면 명	수로암거 일반도 (6지구:STA.0+823.50 1.5×1.5)
	시설/공구			△								
대 림 산 업	건설분야	토 목	건설단계 실시설계	△					축 척	NONE		
				⚠	2015.12.	실시설계 준공	김 성 호	노 정 훈	문 경 진	도면번호	C0040202-030	편철번호	4.074
				개정번호	날짜	개 정 내 용	과업책임자	분야별책임자	설계자				

적용표준 GED-01-1104 V1.5

울릉도 일주도로2 건설공사

수로암거 구조도(1)

(6지구:STA.0+823.50 1.5×1.5)

상 부 슬 래 브

S=1:50

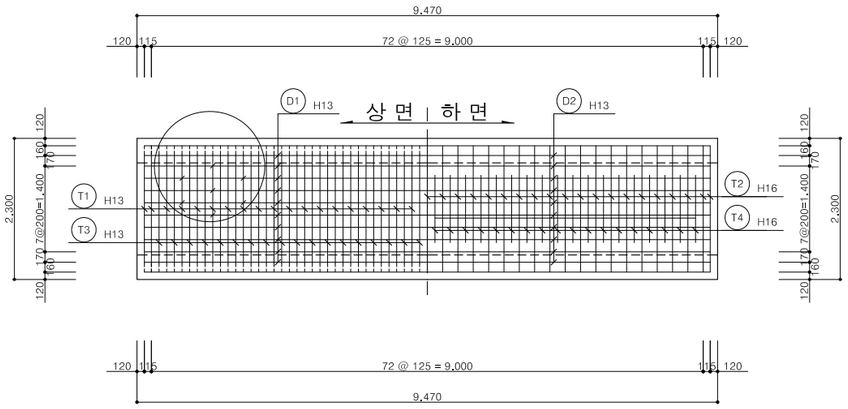

하 부 슬 래 브

S=1:50

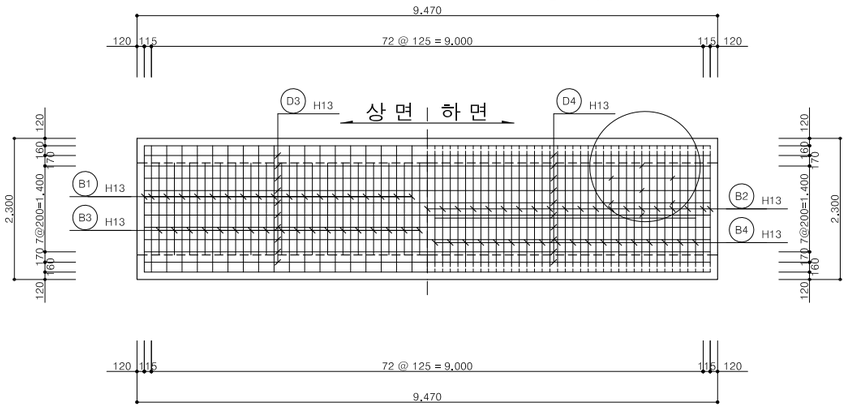

표 준 단 면 도

S=1:50

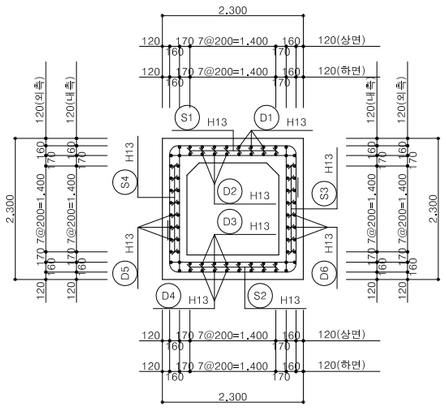

좌 측 벽 체

S=1:50

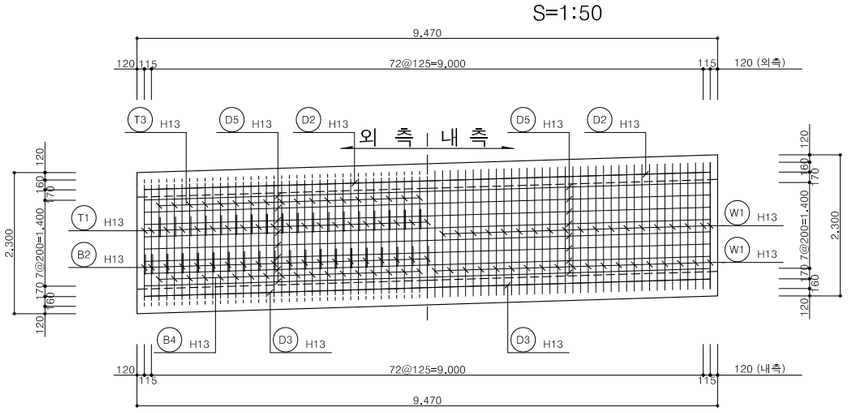

우 측 벽 체

S=1:50

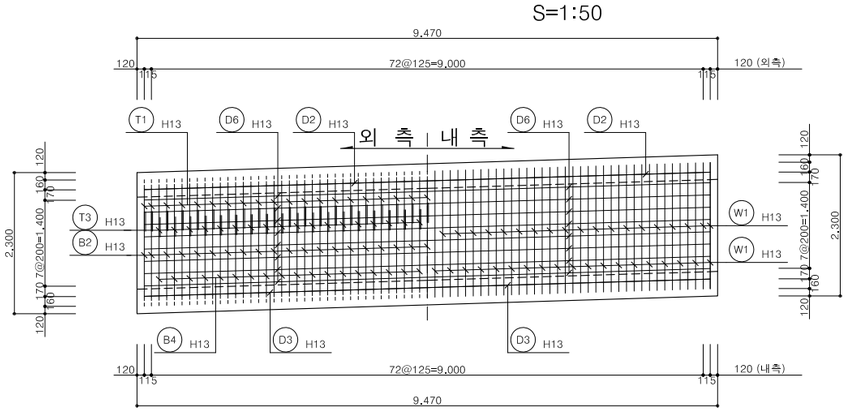

주 철 근 조 립 도

S=1:50

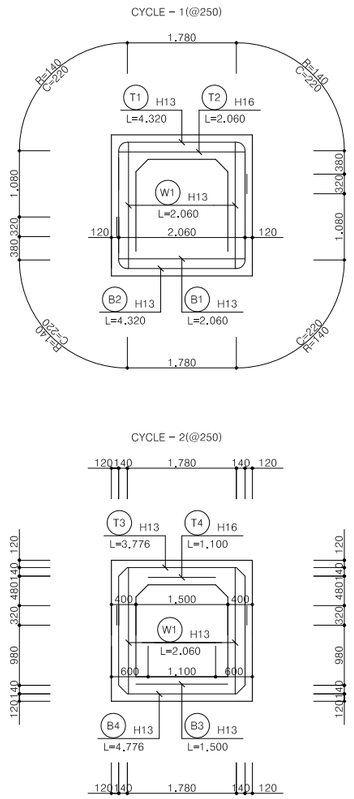

일 반 도

S=1:50

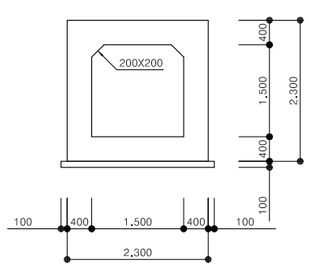

SFD

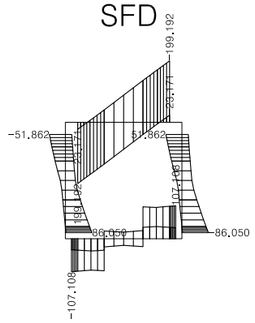

BMD

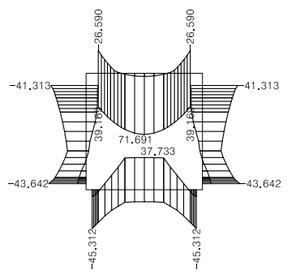

경상북도	사 업 명	울릉도 일주도로2 건설공사	△					위치정보		도 면 명	수로암거 구조도(1) (6지구:STA.0+823.50 1.5×1.5)
	시설/공구		△					축 척	NONE		
대 림 산 업	건설분야	토 목 / 건설단계 / 실시설계	△					도면번호	C0040202-031	편철번호	4.075
			⚠	2015.12.	실시설계 준공	김 성 호	노 정 환	문 경 진			
			개정번호	날짜	개 정 내 용	과업책임자	분야별책임자	설계자			

적용표준 GED-01-1104 V1.5

수로암거 구조도(2)

(6지구:STA.0+823.50 1.5×1.5)

철 근 상 세

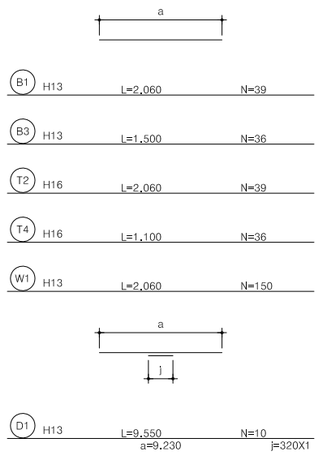

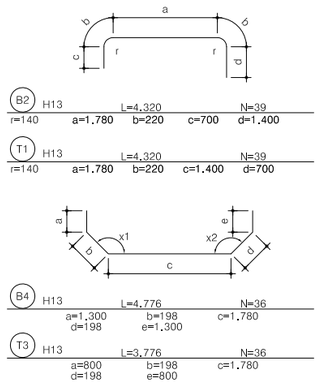

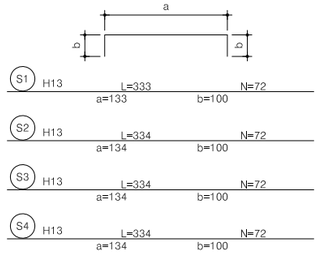

철 근 재 료 표

(SD400)

기 호	직 경	길 이 (M)	개 수	총길이 (M)	단위무게 (KG/M)	총무게 (TON)	할 증 (%,TON)
T2	H16	2.060	39	80.340			
T4	"	1.100	36	39.600			
소 계				119.940	1.560	0.187	0.193(3%)
B1	H13	2.060	39	80.340			
B2	"	4.320	39	168.480			
B3	"	1.500	36	54.000			
B4	"	4.776	36	171.936			
D1	"	9.550	10	95.500			
D2	"	9.550	12	114.600			
D3	"	9.550	12	114.600			
D4	"	9.550	10	95.500			
D5	"	9.554	16	152.864			
D6	"	9.554	16	152.864			
S1	"	333	72	23.976			
S2	"	334	72	24.048			
S3	"	334	72	24.048			
S4	"	334	72	24.048			
T1	"	4.320	39	168.480			
T3	"	3.776	36	135.936			
W1	"	2.060	150	309.000			
소 계				1910.220	0.995	1.901	1.958(3%)
총 계				2030.160		2.088	2.151

경상북도

대 림 산 업

사 업 명	울릉도 일주도로2 건설공사		
시설/공구			
건설분야	토 목	건설단계	실시설계

개정번호	날짜	개 정 내 용	과업책임자	분야별책임자	설계자
△					
△					
△					
1	2015.12.	실시설계 준공	김 성 호	노 정 환	문 경 진

위치정보		도 면 명	수로암거 구조도(2) (6지구:STA.0+823.50 1.5×1.5)
축 척	NONE		
도면번호	C0040202-032	편철번호	4.076

적용표준 GED-01-1104 V1.5

울릉도 일주도로2 건설공사

수로암거 일반도(1)

(6지구:STA.1+577.50 2.5×1.5)

평면도

S=1:100

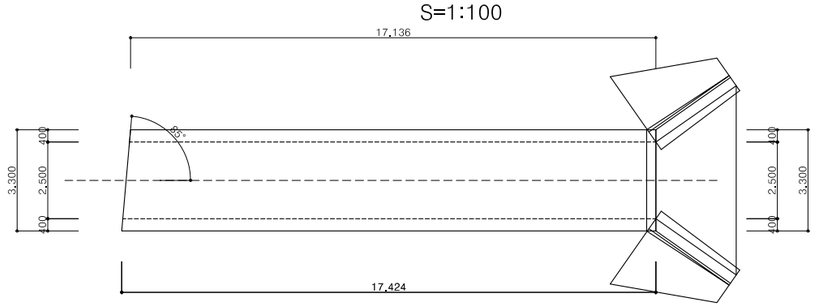

표준단면도

S=1:100

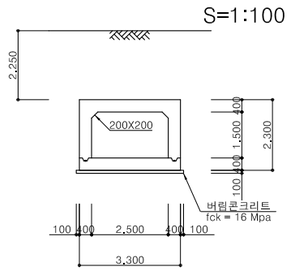

시공이음 상세

S=1:20

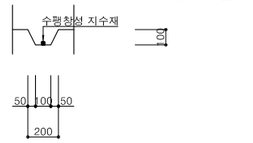

종단면도

S=1:100

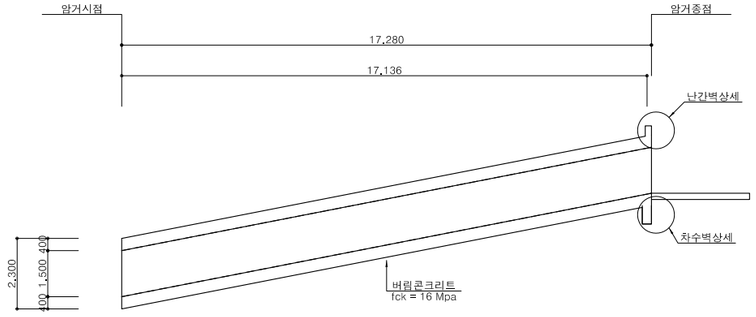

차수벽 상세

S=1:20

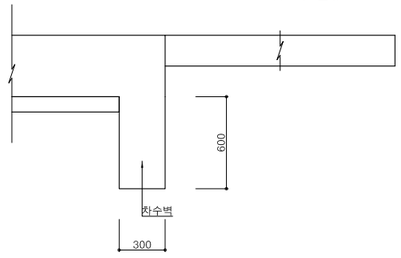

난간벽 상세

S=1:20

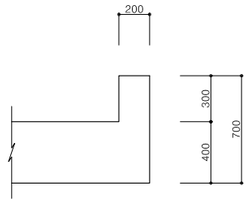

신축이음 상세도

상판

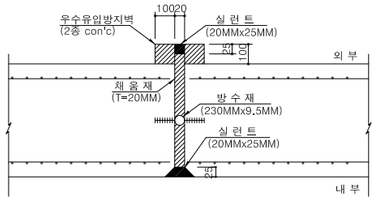

벽체

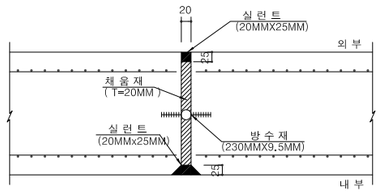

저판

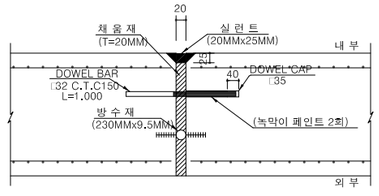

노트 사항

1. 시공시 교통처리계획 변경에 따른 계획 변경시 신축이음 위치를 결정하여 신축이음 상세에 따라 감독관 및 감리원의 승인을 득한 후 시공하여야 한다.
2. 되메움재는 도로성토재와 동일한 재료로서 노상 또는 노체를 사용하며, 단위중량 20.0 kN/m3 이하,내부 마찰각 30도 이상이어야 한다.
3. 연약 지반이나 지반 조건이 상이한 구간에 설치하는 암거와 특수기초에 대하여는 별도로 검토하여야 한다.
4. 기초시공시 기초지반 다짐을 시행하고 구조물 시공이 원활하도록 100mm두께의 버림 콘크리트를 타설하도록 한다.

경상북도	사 업 명	울릉도 일주도로2 건설공사	△					위치정보		도 면 명	수로암거 일반도(1) (6지구:STA.1+577.50 2.5×1.5)
	시설/공구		△					축 척	NONE		
대 림 산 업	건설분야	토 목 / 건설단계 / 실시설계	△	2015.12.	실시설계 준공	김 성 호	노 정 훈	문 경 진	도면번호	C0040202-033	편철번호	4.077
			개정번호	날짜	개 정 내 용	과업책임자	분야별책임자	설계자				

적용표준 GED-01-1104 V1.5

수로암거 일반도(2)

(6지구:STA.1+577.50 2.5×1.5)

날개벽 시점 정면도

S=1:100

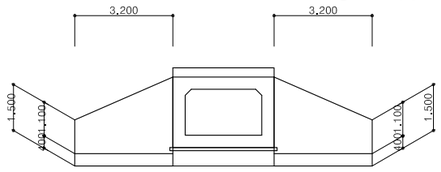

시점부 좌측 단면 A-A

S=1:100

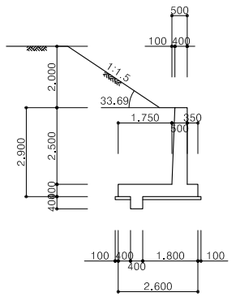

시점부 좌측 단면 B-B

S=1:100

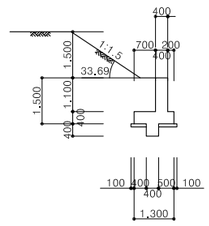

시점부 우측 단면 C-C

S=1:100

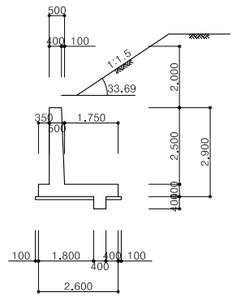

시점부 우측 단면 D-D

S=1:100

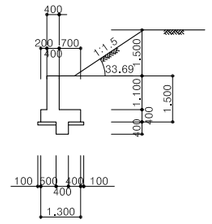

평면도

S=1:100

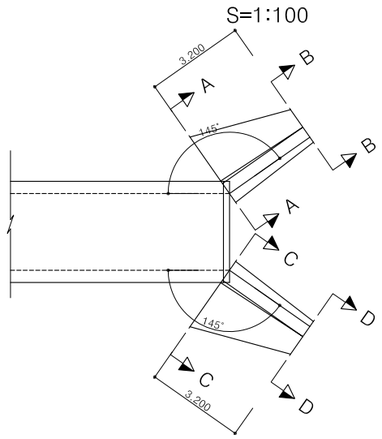

DRAIN BOARD 상세도

S=NONE

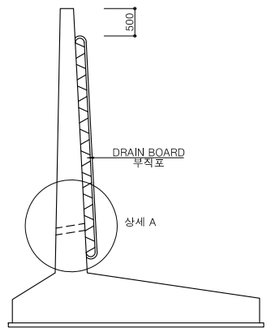

상세 A

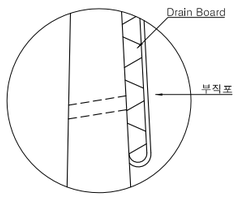

경상북도	사 업 명	울릉도 일주도로2 건설공사	△						위치정보		도 면 명	수로암거 일반도(2) (6지구:STA.1+577.50 2.5×1.5)
	시설/공구		△						축 척	NONE		
대 림 산 업	건설분야	토 목 / 건설단계 / 실시설계	△						도면번호	C0040202-034	편철번호	4.078
			⚠	2015.12.	실시설계 준공	김 성 호	노 정 훈	문 경 진				
			개정번호	날짜	개 정 내 용	과업책임자	분야별책임자	설계자				

적용표준 GED-01-1104 V1.5

수로암거 구조도(1)

(6지구:STA.1+577.50 2.5×1.5)

일 반 도

S=1:50

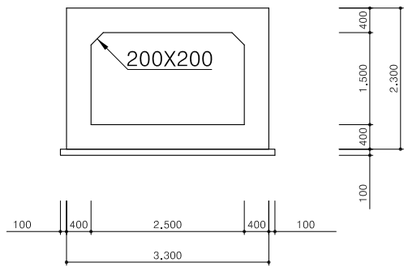

SFD

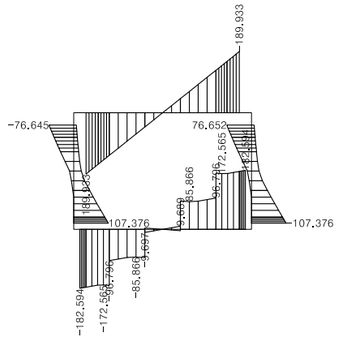

BMD

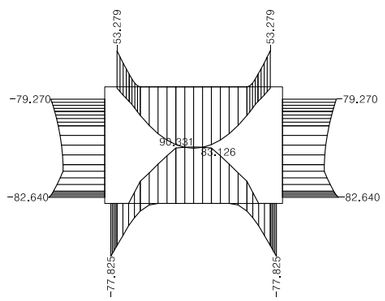

상 부 슬 래 브

S=1:50

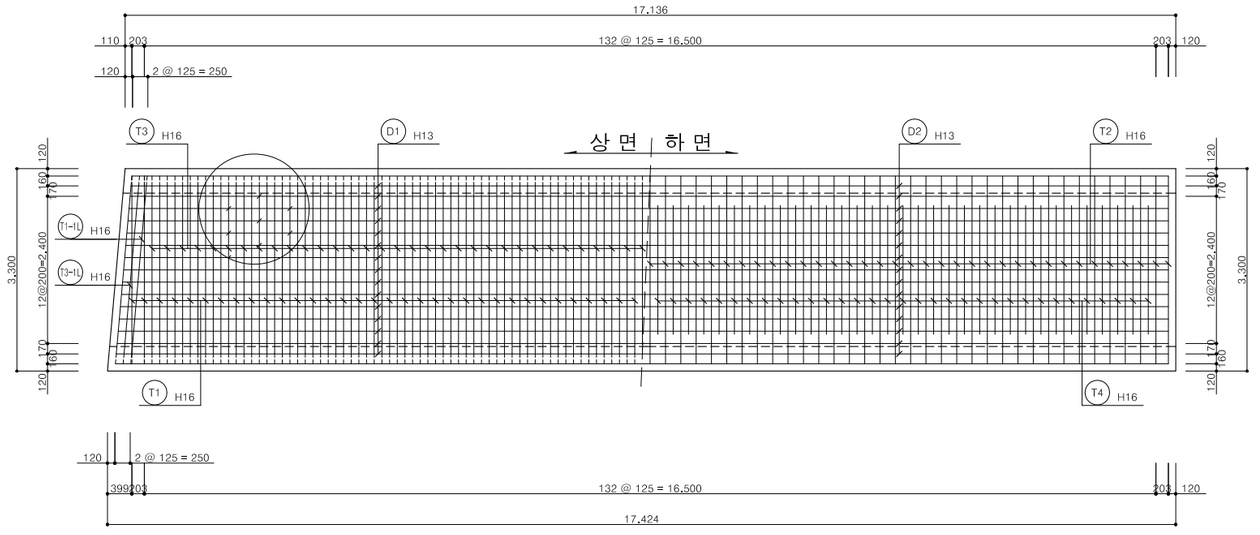

하 부 슬 래 브

S=1:50

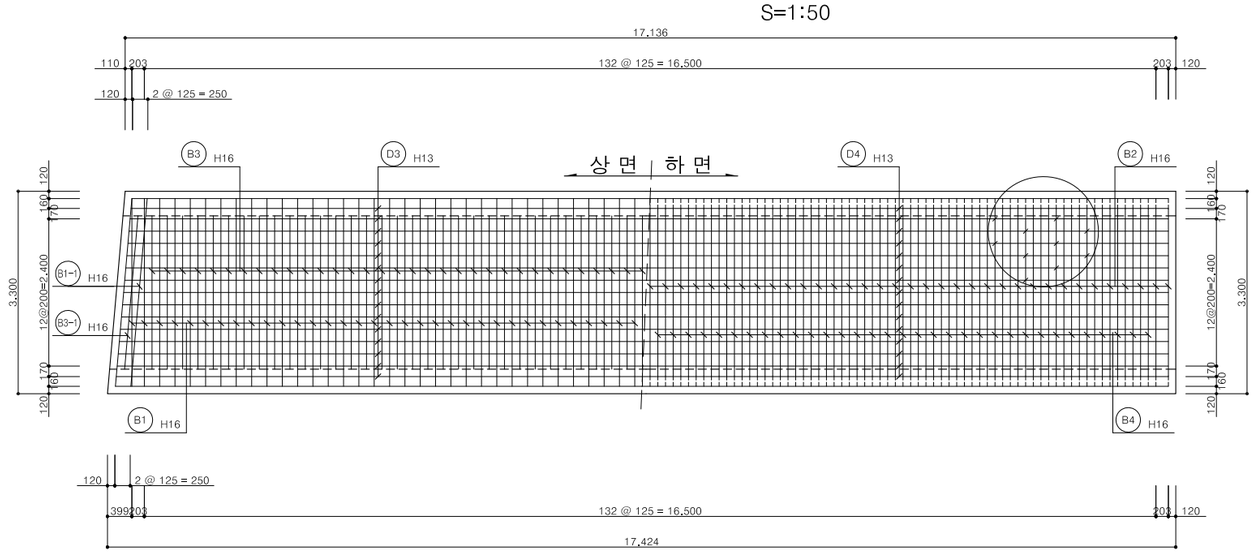

경상북도	사 업 명	울릉도 일주도로2 건설공사		△					위치정보		도 면 명	수로암거 구조도(1) (6지구:STA.1+577.50 2.5×1.5)
	시설/공구			△					축 척	NONE		
대림산업	건설분야	토 목	건설단계 실시설계	△					도면번호	C0040202-035	편철번호	4.079
				⚠	2015.12.	실시설계 준공	김 성 호	노 정 훈	문 경 진			
				개정번호	날짜	개 정 내 용	과업책임자	분야별책임자	설계자			

적용표준 GED-01-1104 V1.5

울릉도 일주도로2 건설공사

수로암거 구조도(2)

(6지구:STA.1+577.50 2.5×1.5)

좌 측 벽 체

S=1:50

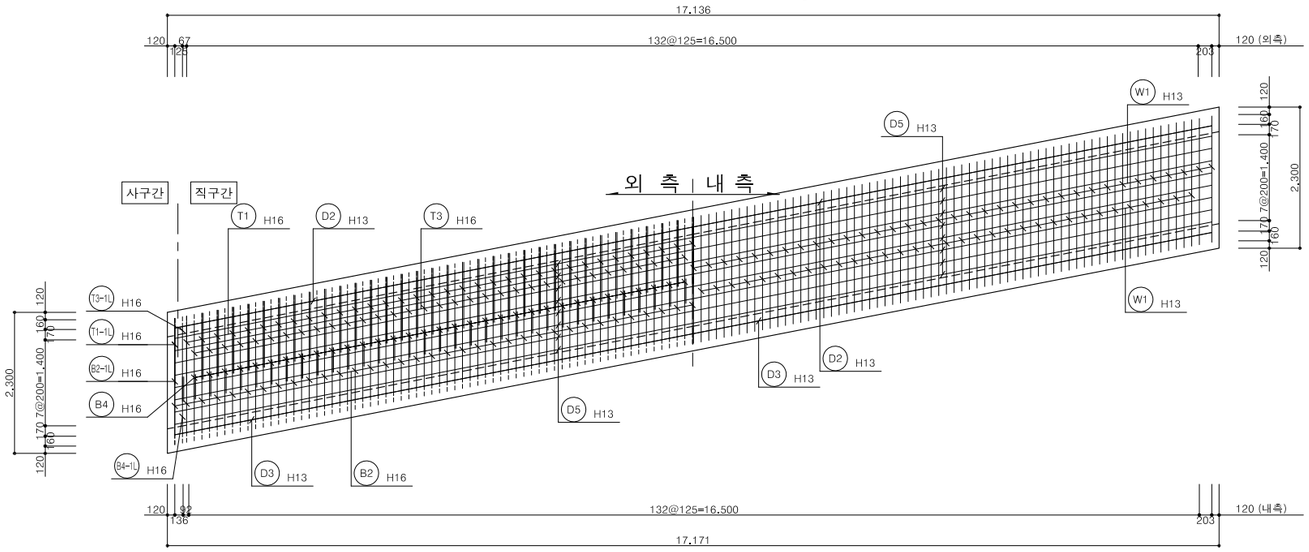

표 준 단 면 도

S=1:50

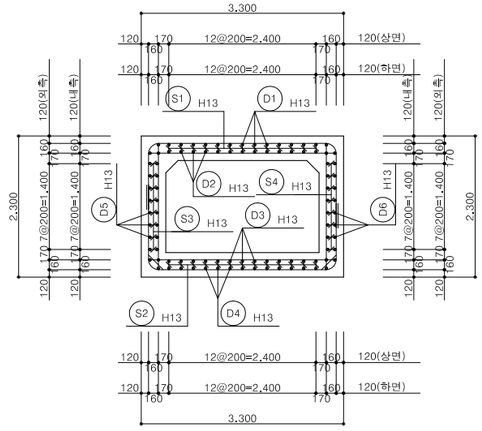

난 간 벽 상 세(종점)

S=1:30

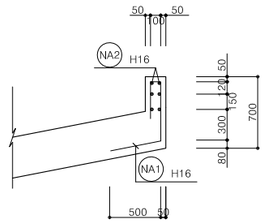

우 측 벽 체

S=1:50

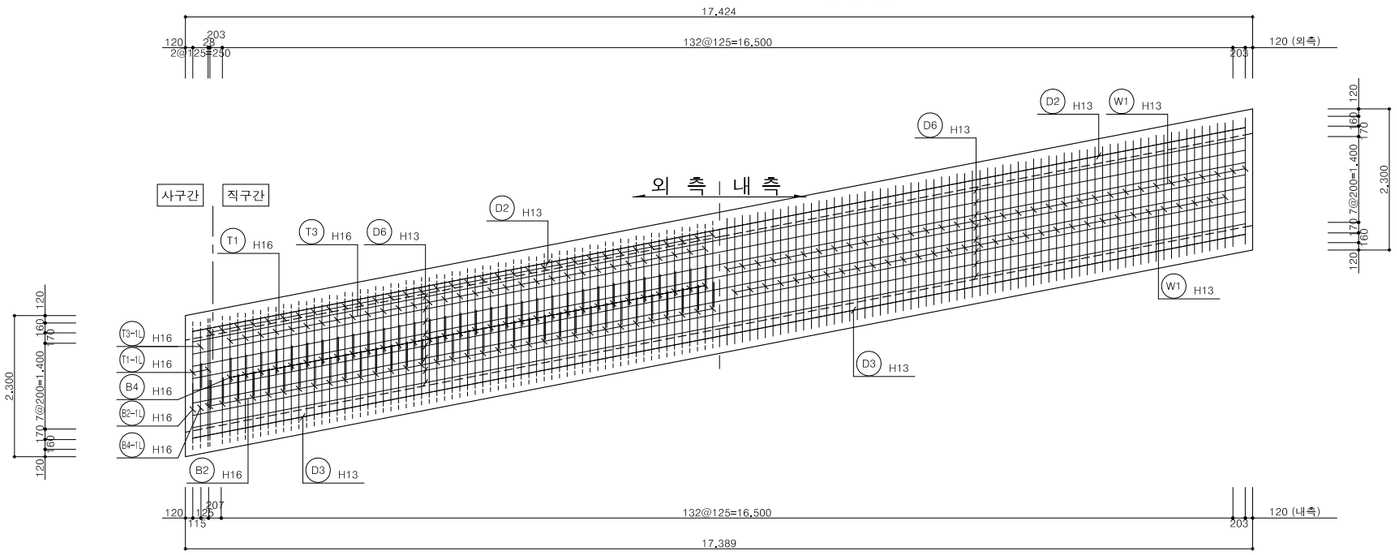

주 철 근 조 립 도

S=1:50

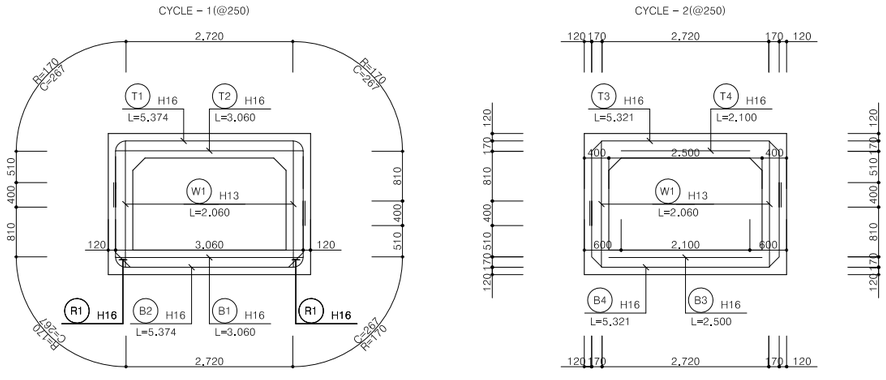

경상북도	사 업 명	울릉도 일주도로2 건설공사	△						위치정보		도 면 명	수로암거 구조도(2) (6지구:STA.1+577.50 2.5×1.5)
	시설/공구		△						축 척	NONE		
대림산업	건설분야	토 목 / 건설단계 / 실시설계	△	2015.12.	실시설계 준공	김 성 호	노 정 훈	문 경 진	도면번호	C0040202-036	편철번호	4.080
			개정번호	날짜	개 정 내 용	과업책임자	분야별책임자	설계자				

적용표준 GED-01-1104 V1.5

수로암거 구조도(3)

(6지구:STA.1+577.50 2.5×1.5)

철 근 상 세

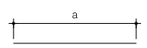

DC H16 L=1,500 N=16

B1 H16 L=3,060 N=69

B1-1 H16 L=3,072 N=2

B3-1 H16 L=2,510 N=1

B3 H16 L=2,500 N=66

CH2 H16 L=3,200 N=8

NA2 H16 L=3,200 N=6

T2 H16 L=3,060 N=69

T2-1 H16 L=3,072 N=2

T4-1 H16 L=2,108 N=1

T4 H16 L=2,100 N=66

W1 H13 L=2,060 N=271

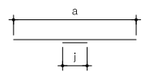

D1 H13 L=17,680 N=15
a=17.145~16.935 j=320X2

D2 H13 L=17,680 N=17
a=17.145~16.935 j=320X2

D3 H13 L=17,680 N=17
a=17.145~16.935 j=320X2

D4 H13 L=17,680 N=15
a=17.145~16.935 j=320X2

D5 H13 L=17,871 N=16
a=17.249~17.214 j=320X2

D6 H13 L=18,125 N=16
a=17.502~17.468 j=320X2

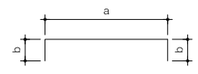

S1 H13 L=331 N=215
a=131 b=100

S2 H13 L=331 N=215
a=131 b=100

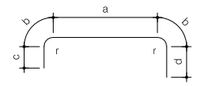

B2-1L H16 L=5,386 N=2
r=170 a=2.732 b=267 c=1.210 d=910

B2 H16 L=5,374 N=69
r=170 a=2.720 b=267 c=1.210 d=910

T1-1L H16 L=5,386 N=2
r=170 a=2.732 b=267 c=910 d=1.210

T1 H16 L=5,374 N=69
r=170 a=2.720 b=267 c=910 d=1.210



R1 H16 L=939 N=142
a=339 b=300

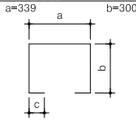

S3 H13 L=1,105 N=132
a=529 b=188 c=100

S4 H13 L=1,105 N=132
a=529 b=188 c=100

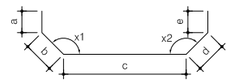

B4-1L H16 L=5,333 N=1
a=910 b=240 c=2.732
d=240 e=1.210

B4 H16 L=5,321 N=66
a=910 b=240 c=2.720
d=240 e=1.210

T3-1L H16 L=5,333 N=1
a=1,210 b=240 c=2.732
d=240 e=910

T3 H16 L=5,321 N=66
a=1,210 b=240 c=2.720
d=240 e=910

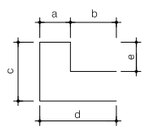

CH1 H16 L=2,500 N=12
a=200 b=300 c=870
d=500 e=630

NA1 H16 L=1,740 N=12
a=100 b=0 c=570
d=500 e=570

철 근 재 료 표

(SD400)

기 호	직 경	길 이 (M)	개 수	총길이 (M)	단위무게 (KG/M)	총무게 (TON)	할 증 (%,TON)
DC	H16	1.500	16	24.000			
B1	"	3.060	69	211.140			
B1-1	"	3.072	2	6.144			
B2-1L	"	5.386	2	10.772			
B2	"	5.374	69	370.806			
B3-1	"	2.510	1	2.510			
B3	"	2.500	66	165.000			
B4-1L	"	5.333	1	5.333			
B4	"	5.321	66	351.186			
CH1	"	2.500	12	30.000			
CH2	"	3.200	8	25.600			
NA1	"	1.740	12	20.880			
NA2	"	3.200	6	19.200			
R1	"	939	142	133.338			
T1-1L	"	5.386	2	10.772			
T1	"	5.374	69	370.806			
T2	"	3.060	69	211.140			
T2-1	"	3.072	2	6.144			
T3-1L	"	5.333	1	5.333			
T3	"	5.321	66	351.186			
T4-1	"	2.108	1	2.108			
T4	"	2.100	66	138.600			
소 계				2471.998	1.560	3.856	3.972(3%)
D1	H13	17.680	15	265.200			
D2	"	17.680	17	300.560			
D3	"	17.680	17	300.560			
D4	"	17.680	15	265.200			
D5	"	17.871	16	285.936			
D6	"	18.125	16	290.000			
S1	"	331	215	71.165			
S2	"	331	215	71.165			
S3	"	1.105	132	145.860			
S4	"	1.105	132	145.860			
W1	"	2.060	271	558.260			
소 계				2699.766	0.995	2.686	2.767(3%)
총 계				5171.764		6.542	6.739

경상북도	사 업 명	울릉도 일주도로2 건설공사	△						위치정보		도 면 명	수로암거 구조도(3) (6지구:STA.1+577.50 2.5×1.5)
	시설/공구		△						축 척	NONE		
대림산업	건설분야	토 목 / 건설단계 / 실시설계	△	2015.12.	실시설계 준공	김 성 호	노 정 훈	문 경 진	도면번호	C0040202-037	편철번호	4.081
			개정번호	날짜	개 정 내 용	과업책임자	분야별책임자	설계자				

적용표준 GED-01-1104 V1.5

수로암거 구조도(4)
(6지구:유출입구 접속저판)

정 면 도
S=1:50

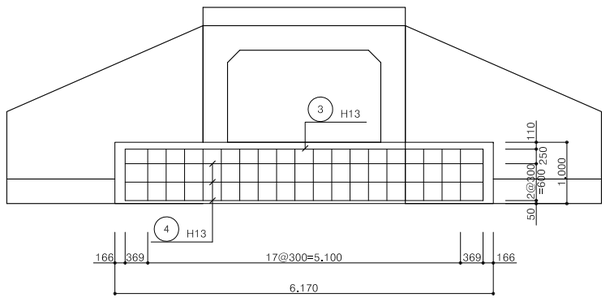

평 면 도
S=1:50

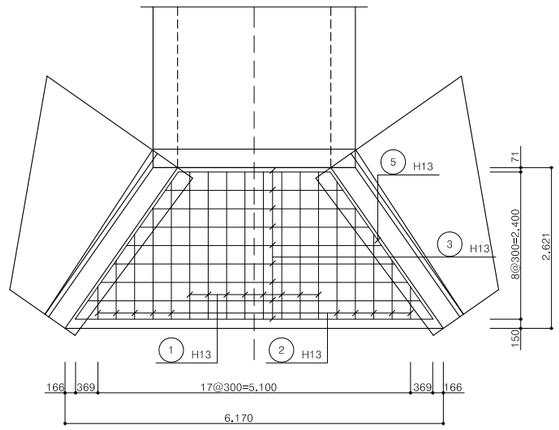

단 면 도
S=1:50

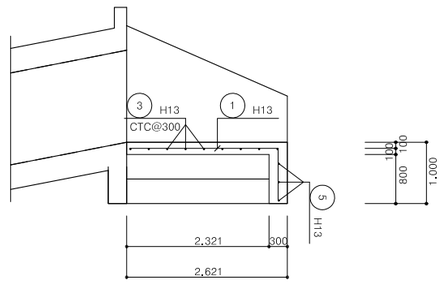

철 근 상 세

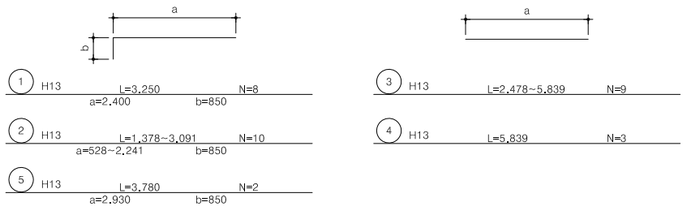

철 근 재 료 표

(SD400)

기 호	직 경	길 이 (M)	개 수	총길이 (M)	단위무게 (KG/M)	총무게 (TON)	할 증 (%,TON)
1	H13	3.250	8	26.000			
2	"	2.235	10	22.350			
3	"	4.159	9	37.431			
4	"	5.839	3	17.517			
5	"	3.780	2	7.560			
소 계				110.858	0.995	0.110	0.113(3%)
총 계						0.110	0.113

경상북도	사 업 명	울릉도 일주도로2 건설공사	△					위치정보		도 면 명	수로암거 구조도(4) (6지구:유출입구 접속저판)
	시설/공구		△					축 척	NONE		
대림산업	건설분야	토 목 / 건설단계 / 실시설계	△	2015.12.	실시설계 준공	김 성 호	노 정 훈	문 경 진	도면번호	C0040202-038	편철번호	4.082
			개정번호	날짜	개 정 내 용	과업책임자	분야별책임자	설계자				

적용표준 GED-01-1104 V1.5

울릉도 일주도로2 건설공사

옹벽식 날개벽 구조도(1)

(6지구:STA.1+577.50 시점부 좌측)

단면도 (H=2.900m) S=1:50

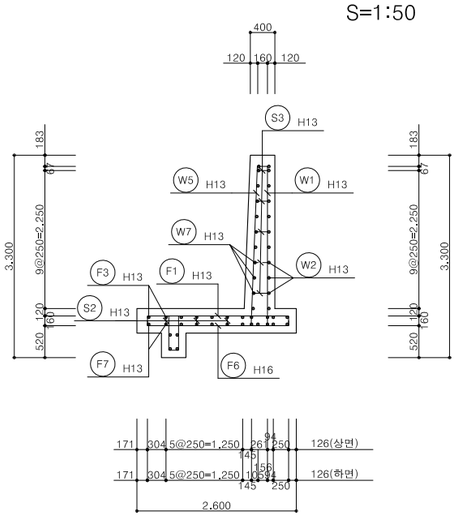

벽 체 배 면 S=1:50

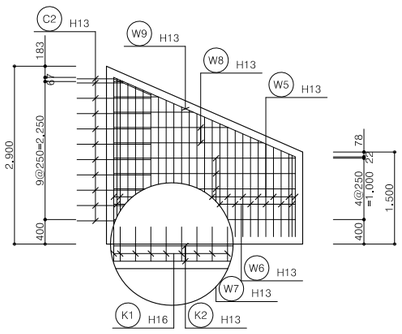

벽 체 전 면 S=1:50

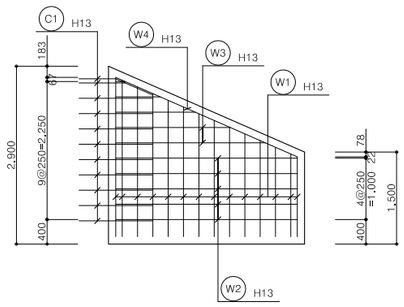

주철근 조립도 시점측 (1Cycle) S=1:50

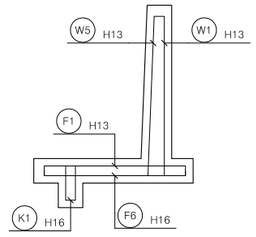

주철근 조립도 시점측 (2Cycle) S=1:50

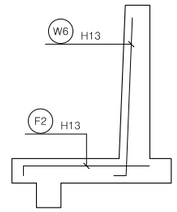

활동방지벽상세 (H=2.900m) S=1:50

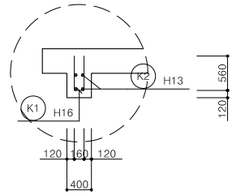

단면도 (H=1.500m) S=1:50

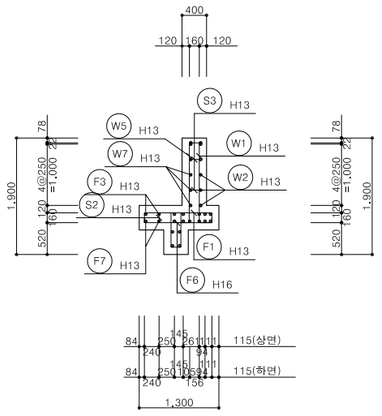

저 판 상 면 S=1:50

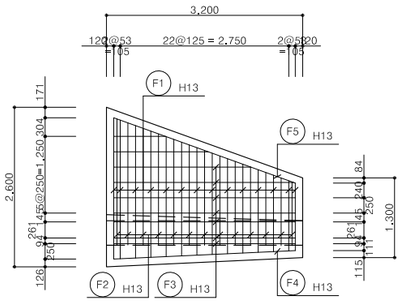

저 판 하 면 S=1:50

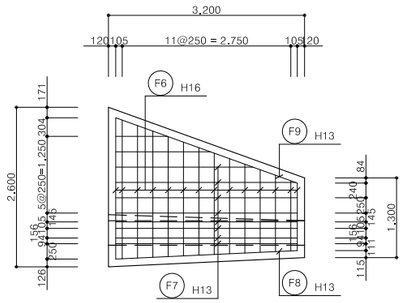

주철근 조립도 종점측 (1Cycle) S=1:50

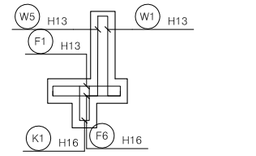

주철근 조립도 종점측 (2Cycle) S=1:50

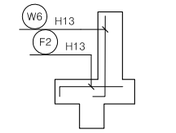

활동방지벽상세 (H=1.500m) S=1:50

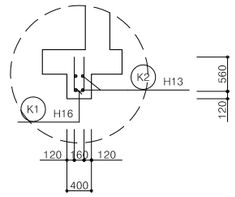

경상북도	사 업 명	울릉도 일주도로2 건설공사	△						위치정보		도 면 명	옹벽식 날개벽 구조도(1) (6지구:STA.1+577.50 시점부 좌측)
	시설/공구		△						축 척	NONE		
대림산업	건설분야	토 목 / 건설단계 / 실시설계	△						도면번호	C0040202-039	편철번호	4.083
			⚠	2015.12.	실시설계 준공	김 성 호	노 정 훈	문 경 진				
			개정번호	날짜	개 정 내 용	과업책임자	분야별책임자	설계자				

적용표준 GED-01-1104 V1.5

울릉도 일주도로2 건설공사

옹벽식 날개벽 구조도(2)

(6지구:STA.1+577.50 시점부 좌측)

철 근 상 세



F3 H13 L=1,903 N=9
a=2,960~845

F4 H13 L=2,963 N=1

F5 H13 L=3,145 N=1

F7 H13 L=1,903 N=10
a=2,960~845

F8 H13 L=2,963 N=1

F9 H13 L=3,145 N=1

K2 H13 L=2,960 N=4

W2 H13 L=2,960 N=5
a=2,960~2,960

W3 H13 L=1,295 N=5
a=2,438~152

W4 H13 L=3,231 N=1

W7 H13 L=2,960 N=5
a=2,960~2,960

W8 H13 L=1,295 N=5
a=2,438~152

W9 H13 L=3,231 N=1

F2 H13 L=1,708 N=13
a=2,055~1,040 b=160

S2 H13 L=333 N=5
a=133 b=100

S3 H13 L=378 N=8
a=220~135 b=100

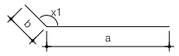

C1 H13 L=1,200 N=11
a=600 b=600 x1=145°

C2 H13 L=1,200 N=11
a=600 b=600 x1=145°

W5 H13 L=2,151 N=14
a=200 b=2,599~1,303 x1=92°

W6 H13 L=2,151 N=13
a=200 b=2,576~1,326 x1=92°

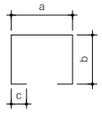

K1 H16 L=1,480 N=14
a=160 ~160 b=560 ~560 c=100

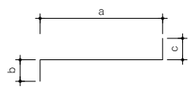

W1 H13 L=2,315 N=14
a=2,597~1,302 b=200 c=165



F1 H13 L=2,023 N=14
a=2,304~1,101 b=160 c=160

F6 H16 L=1,863 N=14
a=2,304~1,101 b=80 c=80

철 근 재 료 표

(SD400)

기 호	직 경	길 이 (M)	개 수	총길이 (M)	단위무게 (KG/M)	총무게 (TON)	할 증 (%,TON)
F6	H16	1.863	14	26.082			
K1	"	1.480	14	20.720			
소 계				46.802	1.560	0.073	0.075(3%)
C1	H13	1.200	11	13.200			
C2	"	1.200	11	13.200			
F1	"	2.023	14	28.322			
F2	"	1.708	13	22.204			
F3	"	1.903	9	17.127			
F4	"	2.963	1	2.963			
F5	"	3.145	1	3.145			
F7	"	1.903	10	19.030			
F8	"	2.963	1	2.963			
F9	"	3.145	1	3.145			
K2	"	2.960	4	11.840			
S2	"	333	5	1.665			
S3	"	378	8	3.024			
W1	"	2.315	14	32.410			
W2	"	2.960	5	14.800			
W3	"	1.295	5	6.475			
W4	"	3.231	1	3.231			
W5	"	2.151	14	30.114			
W6	"	2.151	13	27.963			
W7	"	2.960	5	14.800			
W8	"	1.295	5	6.475			
W9	"	3.231	1	3.231			
소 계				281.327	0.995	0.280	0.288(3%)
총 계				328.129		0.353	0.363

경상북도	사 업 명	울릉도 일주도로2 건설공사	△					위치정보		도 면 명	옹벽식 날개벽 구조도(2) (6지구:STA.1+577.50 시점부 좌측)
	시설/공구		△					축 척	NONE		
대림산업	건설분야	토 목 / 건설단계 / 실시설계	△					도면번호	C0040202-040	편철번호	4.084
			⚠	2015.12.	실시설계 준공	김 성 호	노 정 훈	문 경 진			
			개정번호	날짜	개 정 내 용	과업책임자	분야별책임자	설계자			

적용표준 GED-01-1104 V1.5

옹벽식 날개벽 구조도(3)

(6지구:STA.1+577.50 시점부 우측)

단면도 (H=2.900m) S=1:50

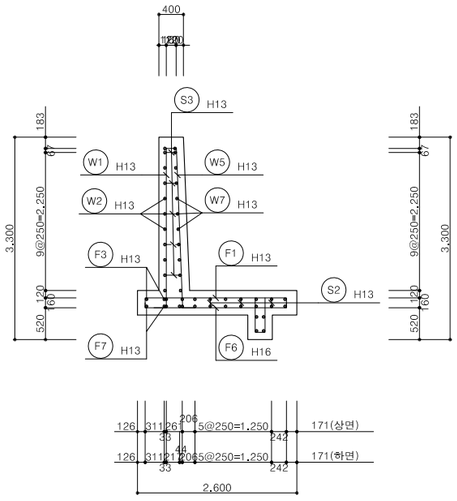

벽 체 배 면 S=1:50

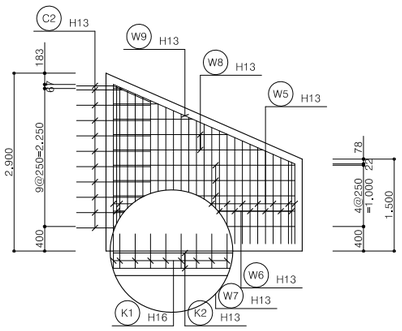

벽 체 전 면 S=1:50

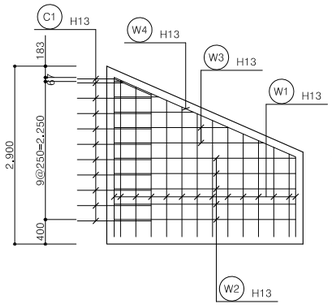

주철근 조립도 시점측 (1Cycle) S=1:50

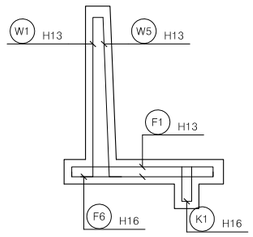

주철근 조립도 시점측 (2Cycle) S=1:50

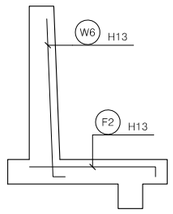

활동방지벽상세 (H=2.900m) S=1:50

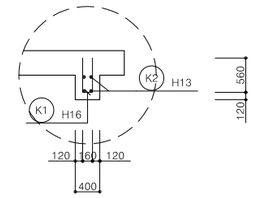

단면도 (H=1.500m) S=1:50

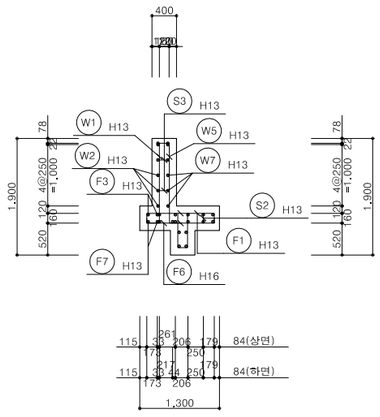

저 판 상 면 S=1:50

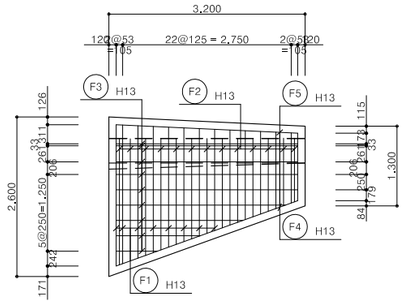

저 판 하 면 S=1:50

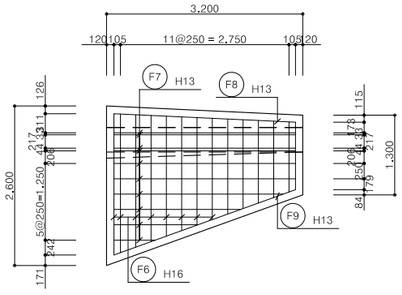

주철근 조립도 종점측 (1Cycle) S=1:50

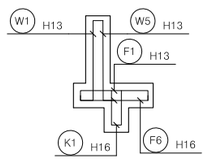

주철근 조립도 종점측 (2Cycle) S=1:50

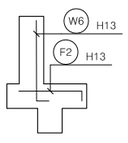

활동방지벽상세 (H=1.500m) S=1:50

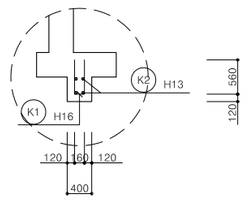

경상북도	사 업 명	울릉도 일주도로2 건설공사	△						위치정보		도 면 명	옹벽식 날개벽 구조도(3) (6지구:STA.1+577.50 시점부 우측)
	시설/공구		△									
대 림 산 업	건설분야	토 목 / 건설단계 / 실시설계	△						축 척	NONE		
			⚠	2015.12.	실시설계 준공	김 성 호	노 정 훈	문 경 진	도면번호	C0040202-041	편철번호	4.085
			개정번호	날짜	개 정 내 용	과업책임자	분야별책임자	설계자				

적용표준 GED-01-1104 V1.5

옹벽식 날개벽 구조도(4)
(6지구:STA.1+577.50 시점부 우측)

철 근 상 세



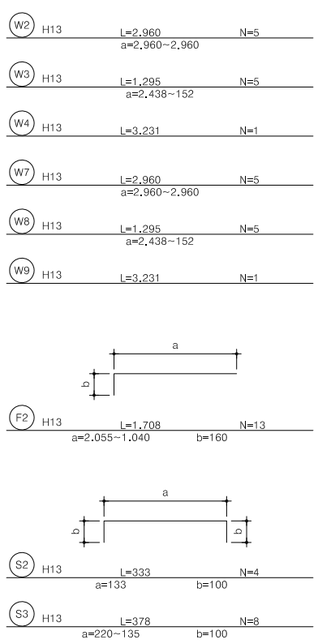

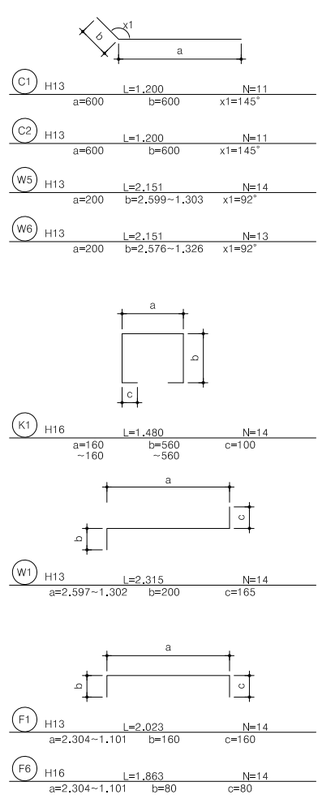

철 근 재 료 표

(SD400)

기 호	직 경	길 이 (M)	개 수	총길이 (M)	단위무게 (KG/M)	총무게 (TON)	할 증 (%,TON)
F6	H16	1.863	14	26.082			
K1	"	1.480	14	20.720			
소 계				46.802	1.560	0.073	0.075(3%)
C1	H13	1.200	11	13.200			
C2	"	1.200	11	13.200			
F1	"	2.023	14	28.322			
F2	"	1.708	13	22.204			
F3	"	1.817	9	16.353			
F4	"	2.963	1	2.963			
F5	"	3.145	1	3.145			
F7	"	1.817	10	18.170			
F8	"	2.963	1	2.963			
F9	"	3.145	1	3.145			
K2	"	2.960	4	11.840			
S2	"	333	4	1.332			
S3	"	378	8	3.024			
W1	"	2.315	14	32.410			
W2	"	2.960	5	14.800			
W3	"	1.295	5	6.475			
W4	"	3.231	1	3.231			
W5	"	2.151	14	30.114			
W6	"	2.151	13	27.963			
W7	"	2.960	5	14.800			
W8	"	1.295	5	6.475			
W9	"	3.231	1	3.231			
소 계				279.360	0.995	0.278	0.286(3%)
총 계				326.162		0.351	0.361

경상북도	사 업 명	울릉도 일주도로2 건설공사	△					위치정보		도 면 명	옹벽식 날개벽 구조도(4) (6지구:STA.1+577.50 시점부 우측)
	시설/공구		△					축 척	NONE		
대림산업	건설분야	토 목 / 건설단계 / 실시설계	⚠	2015.12.	실시설계 준공	김 성 호	노 정 훈	문 경 진	도면번호	C0040202-042	편철번호 4.086
			개정번호	날짜	개 정 내 용	과업책임자	분야별책임자	설계자			

적용표준 GED-01-1104 V1.5

울릉도 일주도로2 건설공사

수로암거 일반도(1)

(6지구:STA.2+066.40 2.0×2.0)

평면도

S=1:100

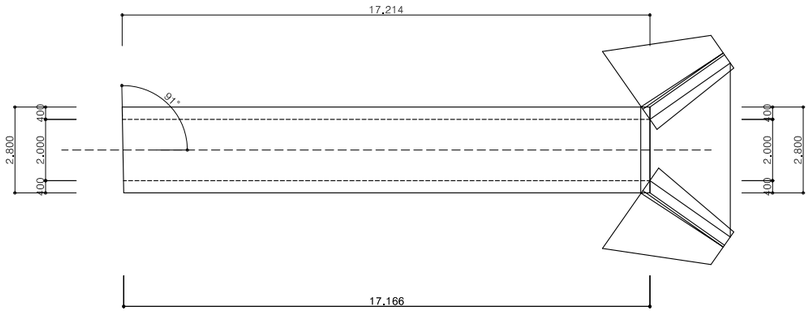

표준단면도

S=1:100

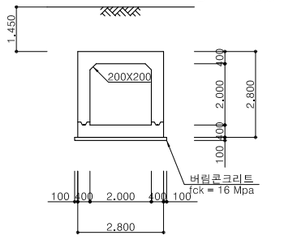

시공이음 상세

S=1:20

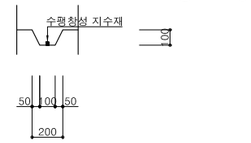

종단면도

S=1:100

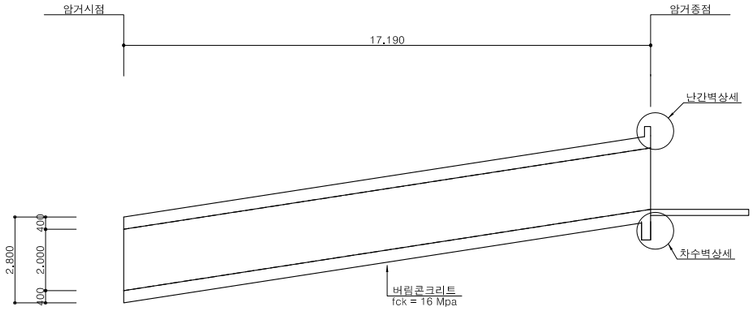

난간벽 상세

S=1:20

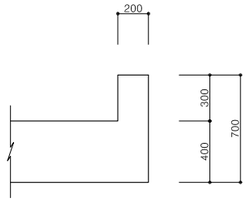

차수벽 상세

S=1:20

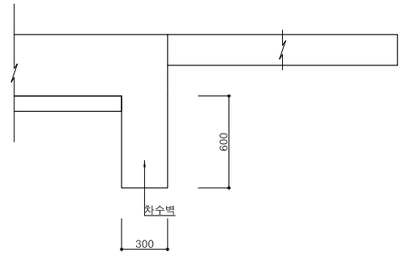

신축이음 상세도

상판

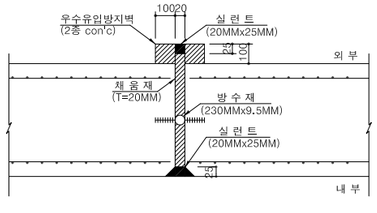

벽체

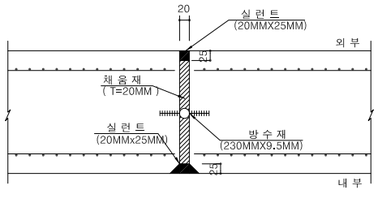

저판

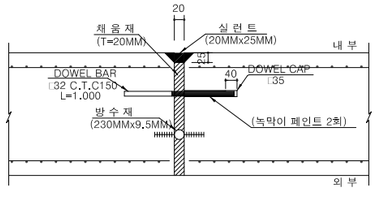

노트 사항

1. 시공시 교통처리계획 변경에 따른 계획 변경시 신축이음 위치를 결정하여 신축이음 상세에 따라 감독관 및 감리원의 승인을 득한 후 시공하여야 한다.
2. 되메움재는 도로성토재와 동일한 재료로서 노상 또는 노체를 사용하며, 단위중량 20.0 kN/m3 이하,내부 마찰각 30도 이상이어야 한다.
3. 연약 지반이나 지반 조건이 상이한 구간에 설치하는 암거와 특수기초에 대하여는 별도로 검토하여야 한다.
4. 기초시공시 기초지반 다짐을 시행하고 구조물 시공이 원활하도록 100mm두께의 버림 콘크리트를 타설하도록 한다.

경상북도	사 업 명	울릉도 일주도로2 건설공사	△					위치정보		도 면 명	수로암거 일반도(1) (6지구:STA.2+066.40 2.0×2.0)
	시설/공구		△					축 척	NONE		
대 림 산 업	건설분야	토 목 / 건설단계 / 실시설계	△					도면번호	C0040202-043	편철번호	4.087
			①	2015.12.	실시설계 준공	김 성 호	노 정 환	문 경 진			
			개정번호	날짜	개 정 내 용	과업책임자	분야별책임자	설계자		적용표준	GED-01-1104 V1.5

수로암거 일반도(2)

(6지구:STA.2+066.40 2.0×2.0)

날개벽 시점 정면도 S=1:100

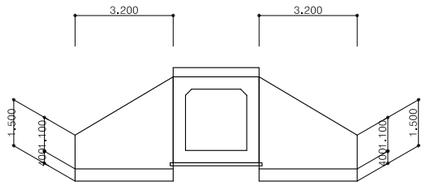

시점부 좌측 단면 A-A S=1:100

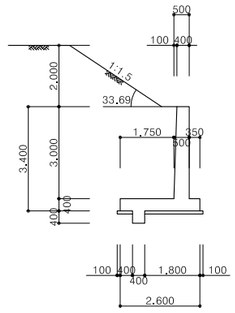

시점부 좌측 단면 B-B S=1:100

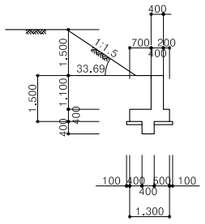

시점부 우측 단면 C-C S=1:100

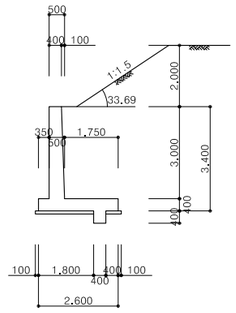

시점부 우측 단면 D-D S=1:100

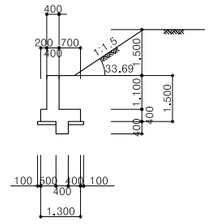

평면도 S=1:100

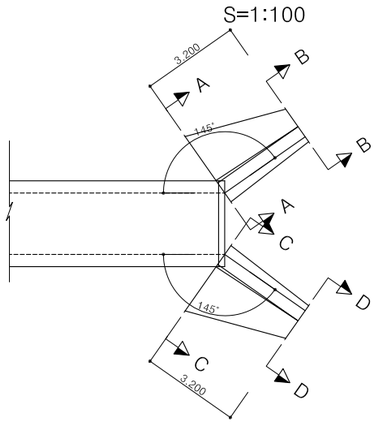

DRAIN BOARD 상세도 S=NONE

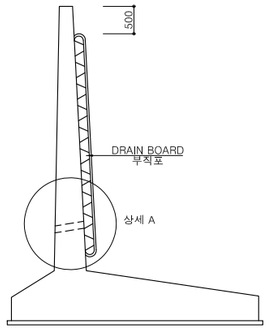

상세 A

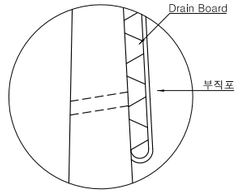

경상북도	사 업 명	울릉도 일주도로2 건설공사	△						위치정보		도 면 명	수로암거 일반도(2) (6지구:STA.2+066.40 2.0×2.0)
	시설/공구		△						축 척	NONE		
대림산업	건설분야	토 목 / 건설단계 / 실시설계	△	2015.12.	실시설계 준공	김 성 호	노 정 훈	문 경 진	도면번호	C0040202-044	편철번호	4.088
			개정번호	날짜	개 정 내 용	과업책임자	분야별책임자	설계자				

적용표준 GED-01-1104 V1.5

수로암거 구조도(1)

(6지구:STA.2+066.40 2.0×2.0)

일 반 도

S=1:50

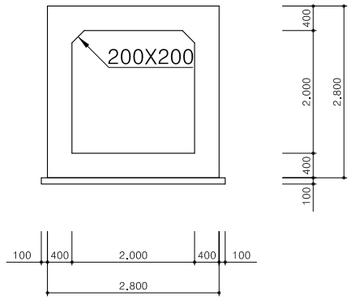

SFD

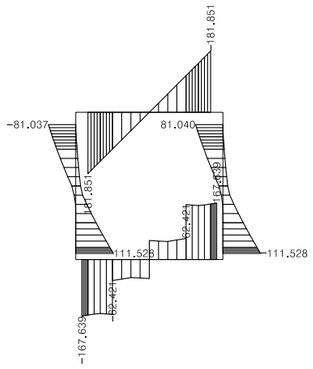

BMD

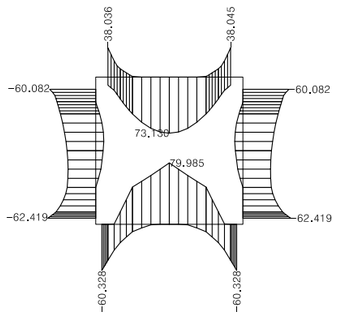

상 부 슬 래 브

S=1:50

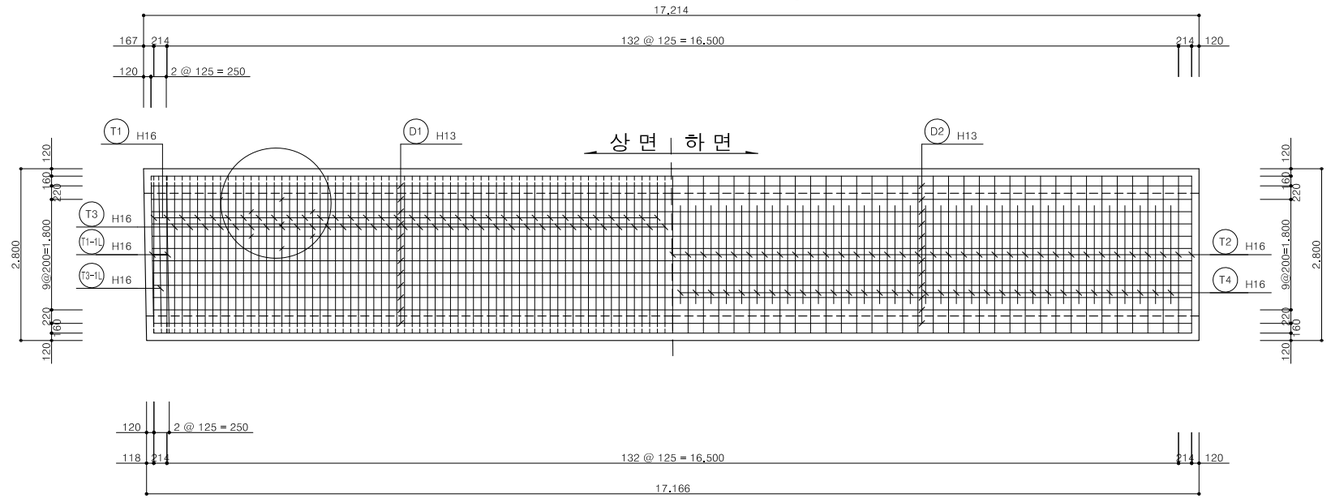

하 부 슬 래 브 - 1단

S=1:50

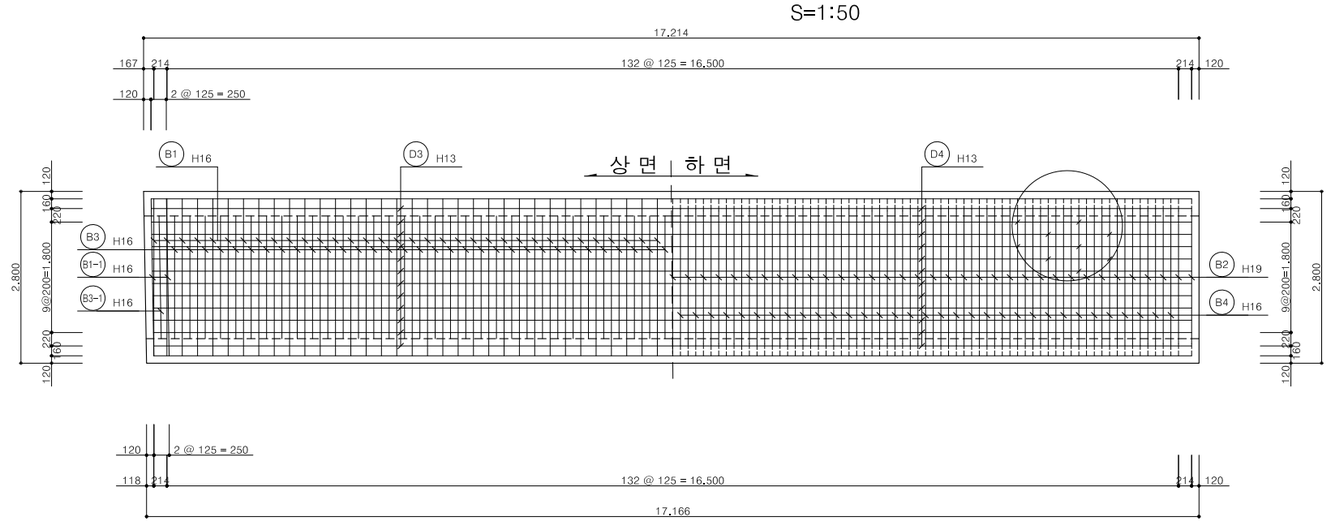

경상북도	사 업 명	울릉도 일주도로2 건설공사		△						위치정보		도 면 명	수로암거 구조도(1) (6지구:STA.2+066.40 2.0×2.0)
	시설/공구			△						축 척	NONE		
대 림 산 업	건설분야	토 목	건설단계	△						도면번호	C0040202-045	편철번호	4.089
			실시설계	⚠	2015.12.	실시설계 준공	김 성 호	노 정 훈	문 경 진				
				개정번호	날짜	개 정 내 용	과업책임자	분야별책임자	설계자				

적용표준 GED-01-1104 V1.5

수로암거 구조도(2)

(6지구:STA.2+066.40 2.0×2.0)

좌 측 벽 체

S=1:50

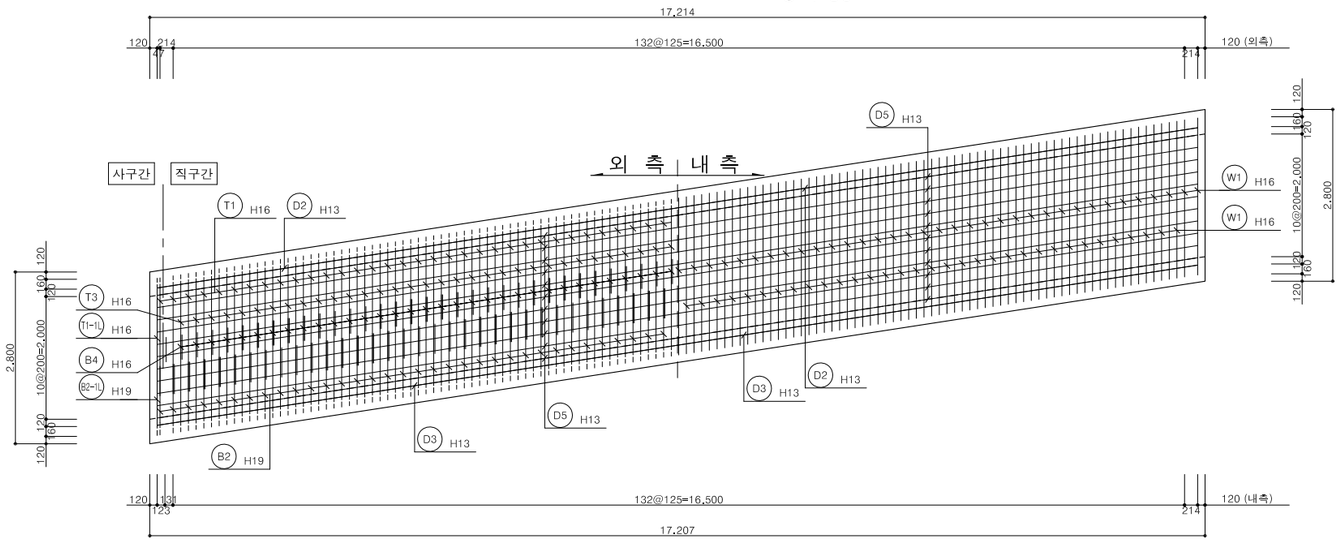

우 측 벽 체

S=1:50

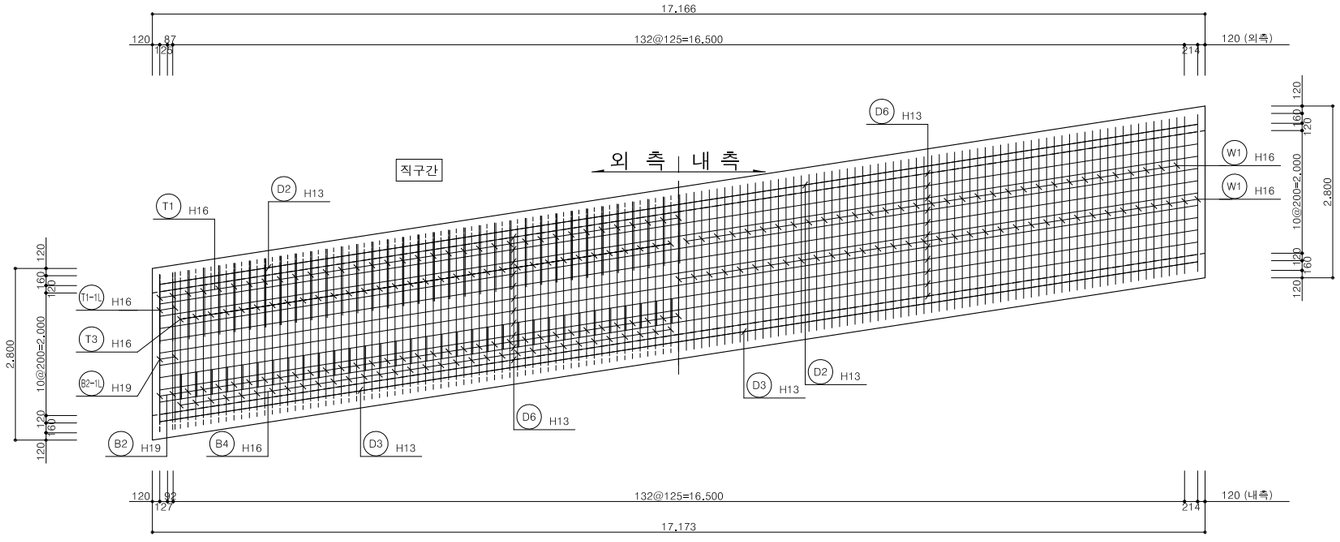

표 준 단 면 도

S=1:50

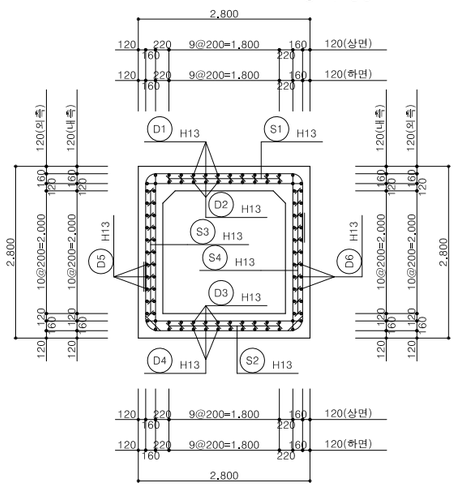

난 간 벽 상 세(종점)

S=1:30

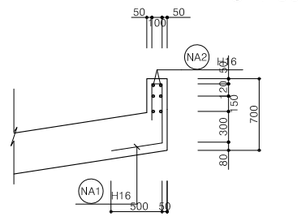

주 철 근 조 립 도

S=1:50

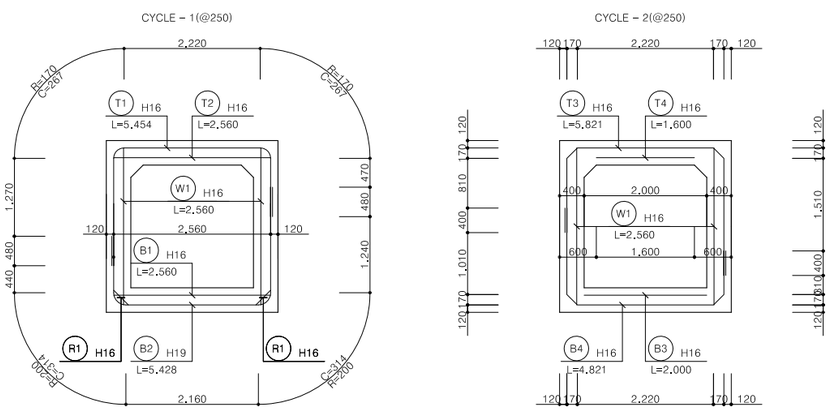

경상북도	사 업 명	울릉도 일주도로2 건설공사		△						위치정보		도 면 명	수로암거 구조도(2) (6지구:STA.2+066.40 2.0×2.0)
	시설/공구			△						축 척	NONE		
대 림 산 업	건설분야	토 목	건설단계 실시설계	△	2015.12.	실시설계 준공	김 성 호	노 정 훈	문 경 진	도면번호	C0040202-046	편철번호	4.090
				개정번호	날짜	개 정 내 용	과업책임자	분야별책임자	설계자				

적용표준 GED-01-1104 V1.5

수로암거 구조도(3)

(6지구:STA.2+066.40 2.0×2.0)

철 근 상 세

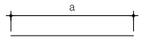

DC H16 L=1,500 N=14

B1 H16 L=2,560 N=69

B1-1 H16 L=2,560 N=2

B3-1 H16 L=2,000 N=1

B3 H16 L=2,000 N=66

CH2 H16 L=2,700 N=8

NA2 H16 L=2,700 N=6

T2 H16 L=2,560 N=69

T2-1 H16 L=2,560 N=2

T4-1 H16 L=1,600 N=1

T4 H16 L=1,600 N=66

W1 H16 L=2,560 N=270

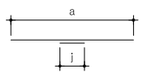

D1 H13 L=17,590 N=12
a=16.966~16.934 j=320X2

D2 H13 L=17,590 N=14
a=16.966~16.934 j=320X2

D3 H13 L=17,590 N=14
a=16.966~16.934 j=320X2

D4 H13 L=17,590 N=12
a=16.966~16.934 j=320X2

D5 H13 L=17,811 N=22
a=17.174~17.167 j=320X2

D6 H13 L=17,769 N=22
a=17.133~17.125 j=320X2

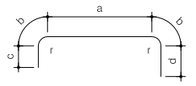

B2-1L H19 L=5,428 N=2
r=200 a=2.160 b=314 c=920 d=1.720

B2 H19 L=5,428 N=69
r=200 a=2.160 b=314 c=920 d=1.720

T1 H16 L=5,454 N=69
r=170 a=2.220 b=267 c=1.750 d=950

T1-1L H16 L=5,454 N=2
r=170 a=2.220 b=267 c=1.750 d=950



R1 H16 L=939 N=142
a=339 b=300

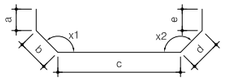

B4-1L H16 L=4.821 N=1
a=1.410 b=240 c=2.220
d=240 e=710

B4 H16 L=4.821 N=66
a=1.410 b=240 c=2.220
d=240 e=710

T3-1L H16 L=5.821 N=1
a=1.210 b=240 c=2.220
d=240 e=1.910

T3 H16 L=5.821 N=66
a=1.210 b=240 c=2.220
d=240 e=1.910

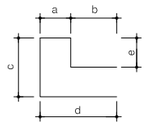

CH1 H16 L=2,500 N=10
a=200 b=300 c=870
d=500 e=630

NA1 H16 L=1,740 N=10
a=100 b=0 c=570
d=500 e=570

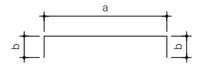

S1 H13 L=331 N=165
a=131 b=100

S2 H13 L=330 N=165
a=130 b=100

S3 H13 L=330 N=182
a=130 b=100

S4 H13 L=330 N=182
a=130 b=100

철 근 재 료 표

(SD400)

기 호	직 경	길 이 (M)	개 수	총길이 (M)	단위무게 (KG/M)	총무게 (TON)	할 증 (%,TON)
B2-1L	H19	5.428	2	10.856			
B2	"	5.428	69	374.532			
소 계				385.388	2.250	0.867	0.893(3%)
DC	H16	1.500	14	21.000			
B1	"	2.560	69	176.640			
B1-1	"	2.560	2	5.120			
B3-1	"	2.000	1	2.000			
B3	"	2.000	66	132.000			
B4	"	4.821	66	318.186			
B4-1L	"	4.821	1	4.821			
CH1	"	2.500	10	25.000			
CH2	"	2.700	8	21.600			
NA1	"	1.740	10	17.400			
NA2	"	2.700	6	16.200			
R1	"	939	142	133.338			
T1-1L	"	5.454	2	10.908			
T1	"	5.454	69	376.326			
T2-1	"	2.560	2	5.120			
T2	"	2.560	69	176.640			
T3-1L	"	5.821	1	5.821			
T3	"	5.821	66	384.186			
T4-1	"	1.600	1	1.600			
T4	"	1.600	66	105.600			
W1	"	2.560	270	691.200			
소 계				2630.706	1.560	4.104	4.227(3%)
D1	H13	17.590	12	211.080			
D2	"	17.590	14	246.260			
D3	"	17.590	14	246.260			
D4	"	17.590	12	211.080			
D5	"	17.811	22	391.842			
D6	"	17.769	22	390.918			
S1	"	331	165	54.615			
S2	"	330	165	54.450			
S3	"	330	182	60.060			
S4	"	330	182	60.060			
소 계				1926.625	0.995	1.917	1.975(3%)
총 계				4942.719		6.888	7.095

경상북도	사 업 명	울릉도 일주도로2 건설공사	△						위치정보		도 면 명	수로암거 구조도(3) (6지구:STA.2+066.40 2.0×2.0)
	시설/공구		△						축 척	NONE		
대림산업	건설분야	토 목 / 건설단계 / 실시설계	△						도면번호	C0040202-047	편철번호	4.091
			⚠	2015.12.	실시설계 준공	김 성 호	노 정 훈	문 경 진				
			개정번호	날짜	개 정 내 용	과업책임자	분야별책임자	설계자				

적용표준 GED-01-1104 V1.5

수로암거 구조도(4)

(6지구:STA.2+066.40 유출입구 접속저판)

정 면 도
S=1:50

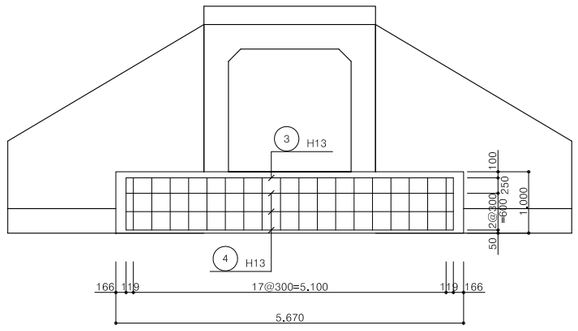

평 면 도
S=1:50

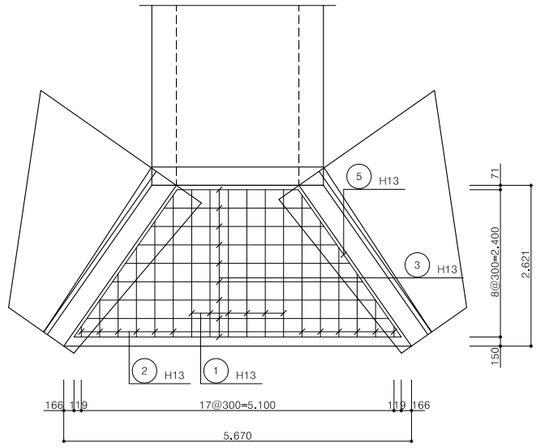

단 면 도
S=1:50

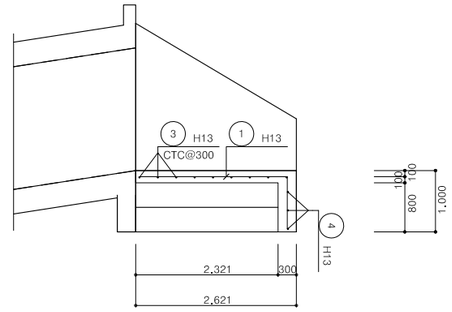

철 근 상 세

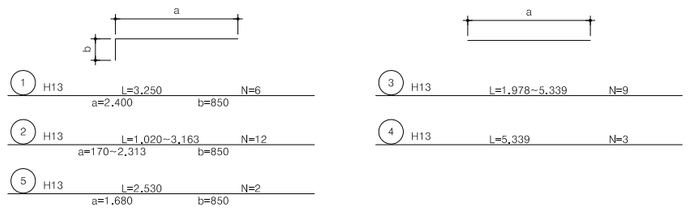

철 근 재 료 표

(SD400)

기 호	직 경	길 이 (M)	개 수	총길이 (M)	단위무게 (KG/M)	총무게 (TON)	할 증 (%,TON)
1	H13	3.250	6	19.500			
2	"	2.092	12	25.104			
3	"	3.659	9	32.931			
4	"	5.339	3	16.017			
5	"	2.530	2	5.060			
소 계				98.612	0.995	0.098	0.101(3%)
총 계						0.098	0.101

경상북도	사 업 명	울릉도 일주도로2 건설공사	△					위치정보		도 면 명	수로암거 구조도(4) (6지구:STA.2+066.40 유출입구 접속저판)
	시설/공구		△					축 척	NONE		
대림산업	건설분야	토 목 / 건설단계 / 실시설계	⚠	2015.12.	실시설계 준공	김 성 호	노 정 훈	문 경 진	도면번호	C0040202-048	편철번호	4.092
			개정번호	날짜	개 정 내 용	과업책임자	분야별책임자	설계자				

적용표준 GED-01-1104 V1.5

울릉도 일주도로2 건설공사

옹벽식 날개벽 구조도(1)

(6지구:STA.2+066.40 시점부 좌측)

단면도 (H=3.400m) S=1:50

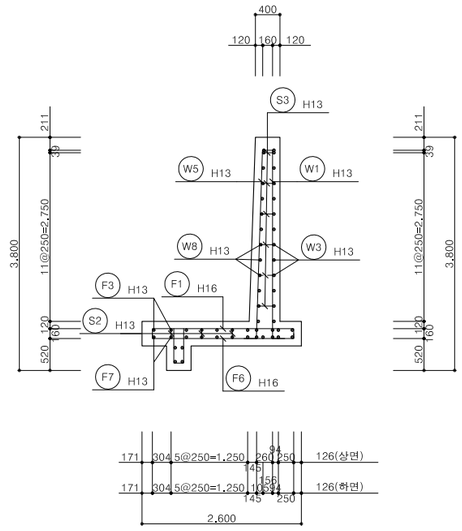

벽 체 배 면 S=1:50

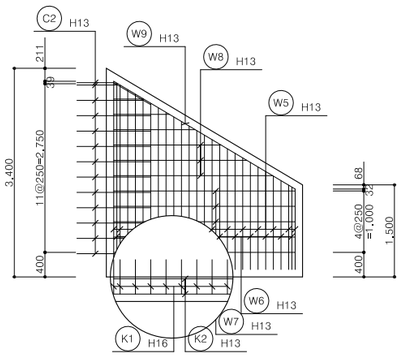

벽 체 전 면 S=1:50

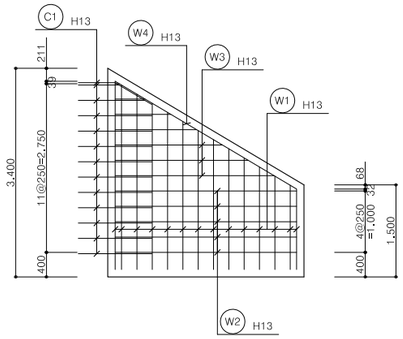

주철근 조립도 시점측 (1Cycle) S=1:50

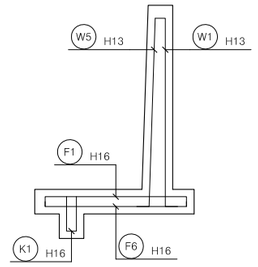

주철근 조립도 시점측 (2Cycle) S=1:50

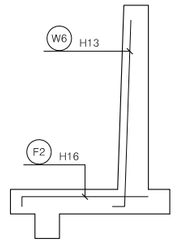

활동방지벽상세 (H=3.400m) S=1:50

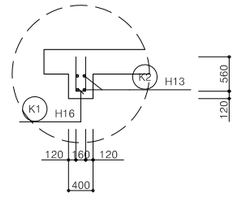

단면도 (H=1.500m) S=1:50

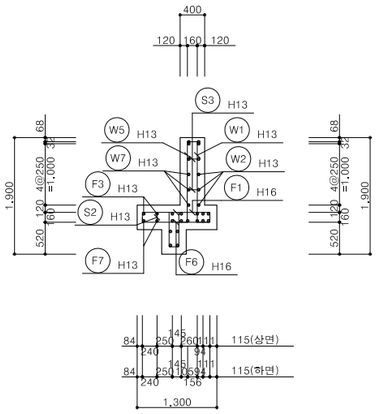

저 판 상 면 S=1:50

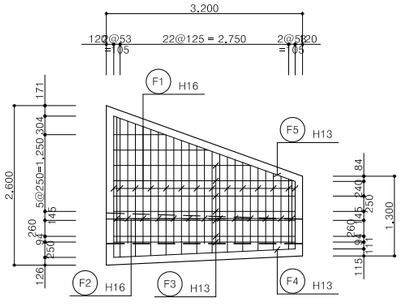

저 판 하 면 S=1:50

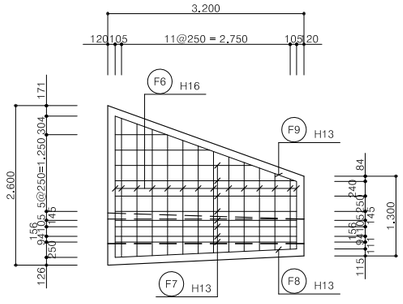

주철근 조립도 종점측 (1Cycle) S=1:50

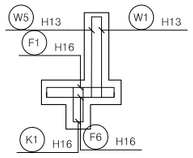

주철근 조립도 종점측 (2Cycle) S=1:50

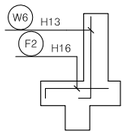

활동방지벽상세 (H=1.500m) S=1:50

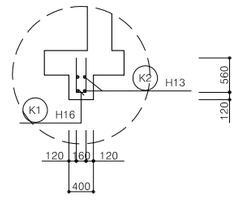

경상북도	사 업 명	울릉도 일주도로2 건설공사		△					위치정보		도 면 명	옹벽식 날개벽 구조도(1) (6지구:STA.2+066.40 시점부 좌측)
	시설/공구			△					축 척	NONE		
대림산업	건설분야	토 목	건설단계 실시설계	△					도면번호	C0040202-049	편철번호	4.093
				⚠	2015.12.	실시설계 준공	김 성 호	노 정 훈	문 경 진			
				개정번호	날짜	개 정 내 용	과업책임자	분야별책임자	설계자			

적용표준 GED-01-1104 V1.5

옹벽식 날개벽 구조도(2)
(6지구:STA.2+066.40 시점부 좌측)

철 근 상 세

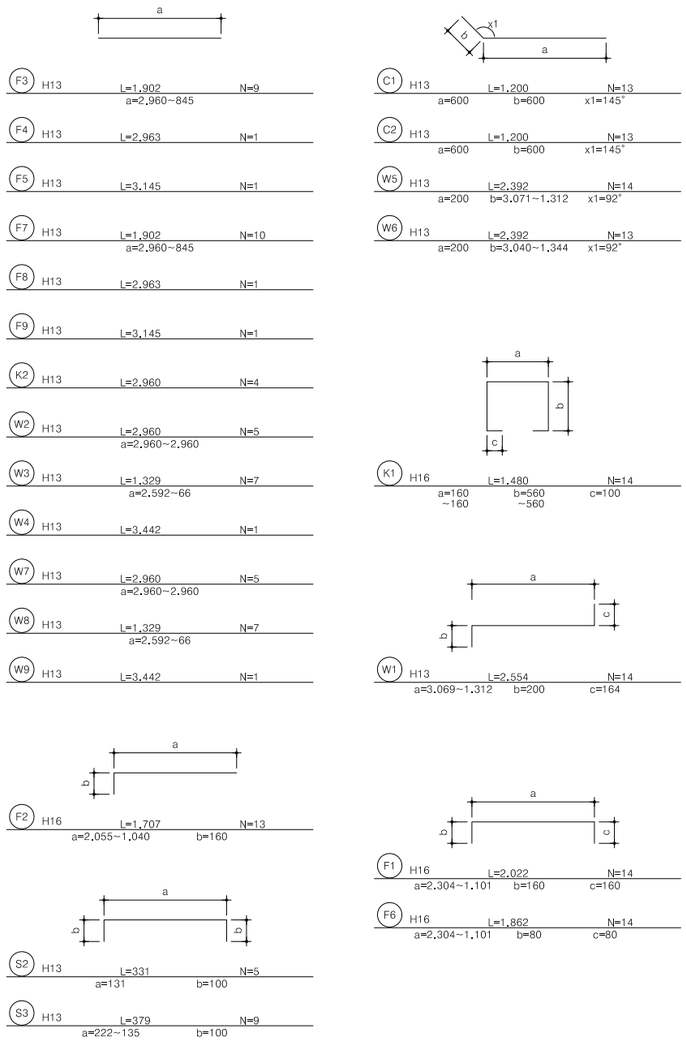

철 근 재 료 표

(SD400)

기 호	직 경	길 이 (M)	개 수	총길이 (M)	단위무게 (KG/M)	총무게 (TON)	할 증 (%,TON)
F1	H16	2.022	14	28.308			
F2	"	1.707	13	22.191			
F6	"	1.862	14	26.068			
K1	"	1.480	14	20.720			
소 계				97.287	1.560	0.152	0.156(3%)
C1	H13	1.200	13	15.600			
C2	"	1.200	13	15.600			
F3	"	1.902	9	17.118			
F4	"	2.963	1	2.963			
F5	"	3.145	1	3.145			
F7	"	1.902	10	19.020			
F8	"	2.963	1	2.963			
F9	"	3.145	1	3.145			
K2	"	2.960	4	11.840			
S2	"	331	5	1.655			
S3	"	379	9	3.411			
W1	"	2.554	14	35.756			
W2	"	2.960	5	14.800			
W3	"	1.329	7	9.303			
W4	"	3.442	1	3.442			
W5	"	2.392	14	33.488			
W6	"	2.392	13	31.096			
W7	"	2.960	5	14.800			
W8	"	1.329	7	9.303			
W9	"	3.442	1	3.442			
소 계				251.890	0.995	0.251	0.258(3%)
총 계				349.177		0.403	0.414

경상북도	사 업 명	울릉도 일주도로2 건설공사	△						위치정보		도 면 명	옹벽식 날개벽 구조도(2) (6지구:STA.2+066.40 시점부 좌측)
	시설/공구		△						축 척	NONE		
대림산업	건설분야	토 목 / 건설단계 / 실시설계	△						도면번호	C0040202-050	편철번호	4.094
			⚠	2015.12.	실시설계 준공	김 성 호	노 정 훈	문 경 진				
			개정번호	날짜	개 정 내 용	과업책임자	분야별책임자	설계자				

적용표준 GED-01-1104 V1.5

옹벽식 날개벽 구조도(3)

(6지구:STA.2+066.40 시점부 우측)

단면도 (H=3.400m) S=1:50

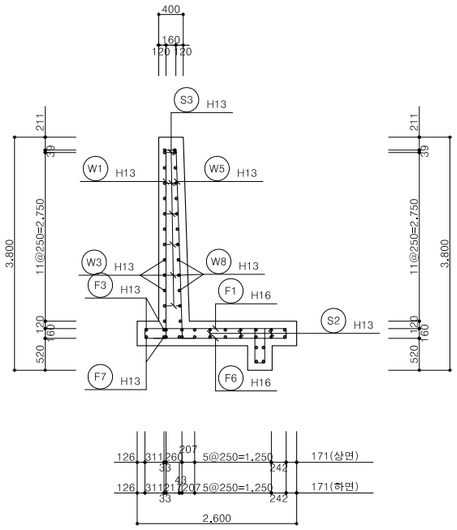

벽 체 배 면 S=1:50

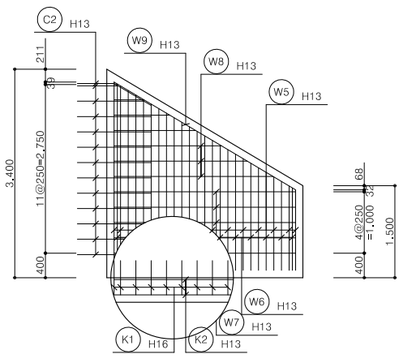

벽 체 전 면 S=1:50

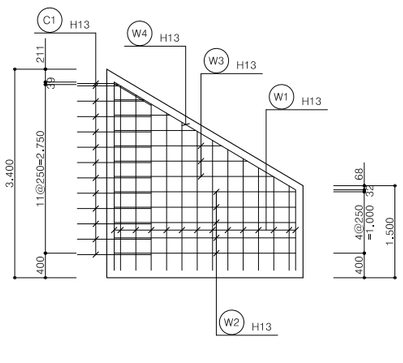

주철근 조립도 시점측 (1Cycle) S=1:50

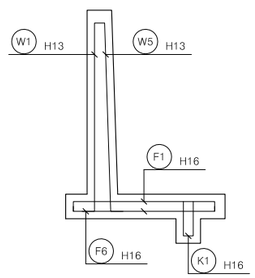

주철근 조립도 시점측 (2Cycle) S=1:50

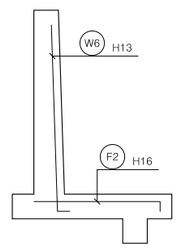

활동방지벽상세 (H=3.400m) S=1:50

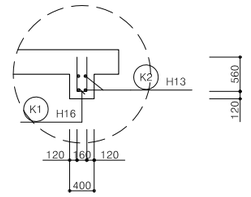

단면도 (H=1.500m) S=1:50

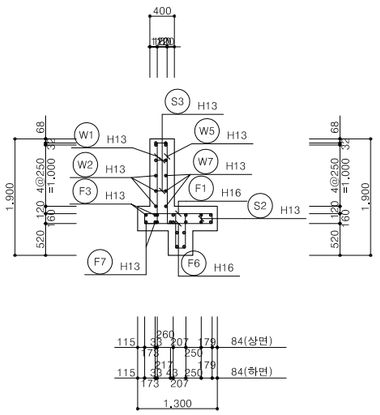

저 판 상 면 S=1:50

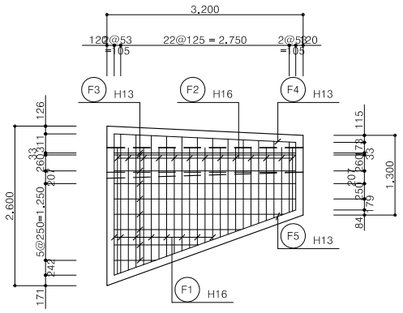

저 판 하 면 S=1:50

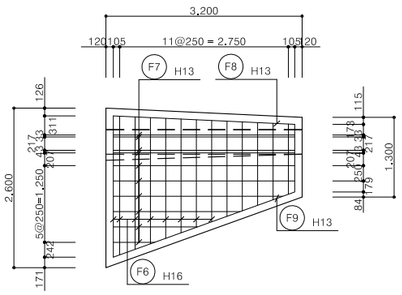

주철근 조립도 종점측 (1Cycle) S=1:50

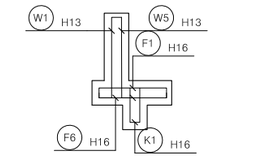

주철근 조립도 종점측 (2Cycle) S=1:50

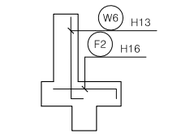

활동방지벽상세 (H=1.500m) S=1:50

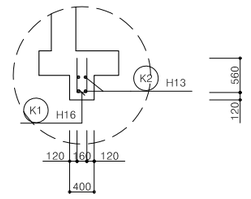

경상북도	사 업 명	울릉도 일주도로2 건설공사		△						위치정보		도 면 명	옹벽식 날개벽 구조도(3) (6지구:STA.2+066.40 시점부 우측)
	시설/공구			△						축 척	NONE		
대림산업	건설분야	토 목	건설단계 실시설계	△						도면번호	C0040202-051	편철번호	4.095
				△	2015.12.	실시설계 준공	김 성 호	노 정 환	문 경 진				
				개정번호	날짜	개 정 내 용	과업책임자	분야별책임자	설계자				

적용표준 GED-01-1104 V1.5

옹벽식 날개벽 구조도(4)
(6지구:STA.2+066.40 시점부 우측)

철 근 상 세

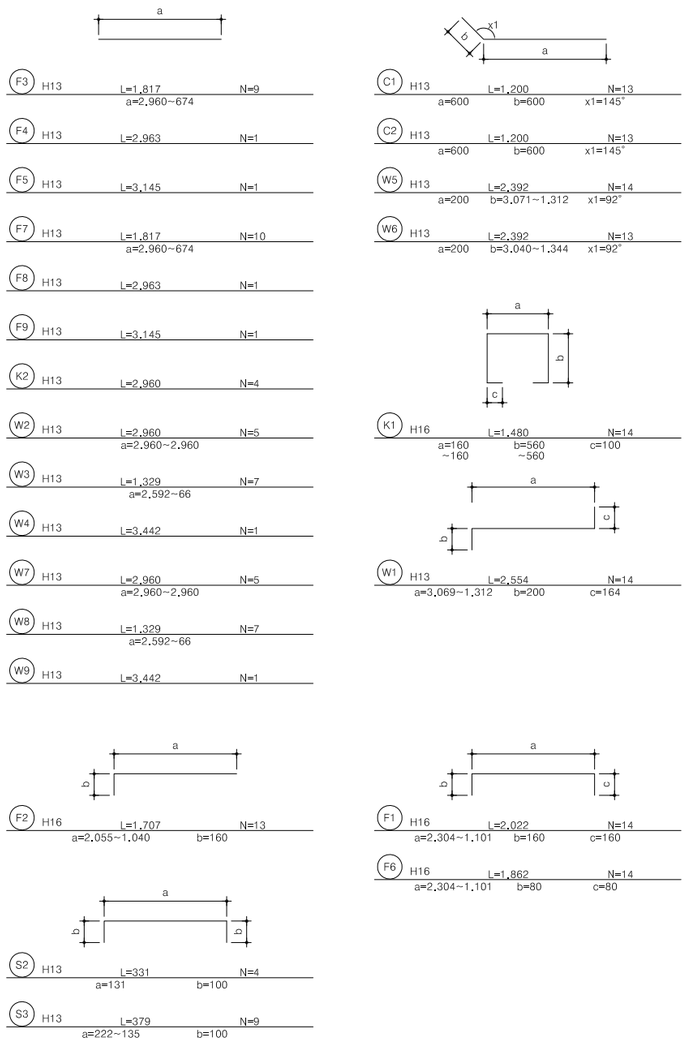

철 근 재 료 표

(SD400)

기 호	직 경	길 이 (M)	개 수	총길이 (M)	단위무게 (KG/M)	총무게 (TON)	할 증 (%,TON)
F1	H16	2.022	14	28.308			
F2	"	1.707	13	22.191			
F6	"	1.862	14	26.068			
K1	"	1.480	14	20.720			
소 계				97.287	1.560	0.152	0.156(3%)
C1	H13	1.200	13	15.600			
C2	"	1.200	13	15.600			
F3	"	1.817	9	16.353			
F4	"	2.963	1	2.963			
F5	"	3.145	1	3.145			
F7	"	1.817	10	18.170			
F8	"	2.963	1	2.963			
F9	"	3.145	1	3.145			
K2	"	2.960	4	11.840			
S2	"	331	4	1.324			
S3	"	379	9	3.411			
W1	"	2.554	14	35.756			
W2	"	2.960	5	14.800			
W3	"	1.329	7	9.303			
W4	"	3.442	1	3.442			
W5	"	2.392	14	33.488			
W6	"	2.392	13	31.096			
W7	"	2.960	5	14.800			
W8	"	1.329	7	9.303			
W9	"	3.442	1	3.442			
소 계				249.944	0.995	0.249	0.256(3%)
총 계				347.231		0.401	0.412

경상북도	사 업 명	울릉도 일주도로2 건설공사	△					위치정보		도 면 명	옹벽식 날개벽 구조도(4) (6지구:STA.2+066.40 시점부 우측)
	시설/공구		△					축 척	NONE		
대림산업	건설분야	토 목 / 건설단계 / 실시설계	△	2015.12.	실시설계 준공	김 성 호	노 정 훈	문 경 진	도면번호	C0040202-052	편철번호	4.096
			개정번호	날짜	개 정 내 용	과업책임자	분야별책임자	설계자				

적용표준 GED-01-1104 V1.5

울릉도 일주도로2 건설공사

수로암거 일반도(1)

(6지구:STA.2+180.00 2.5×1.5)

평면도

S=1:100

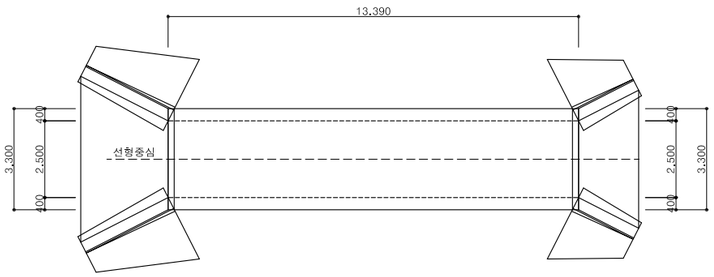

표준단면도

S=1:100

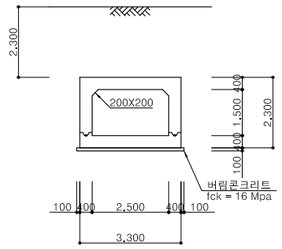

시공이음 상세

S=1:20

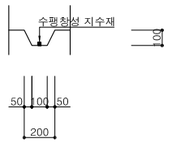

종단면도

S=1:100

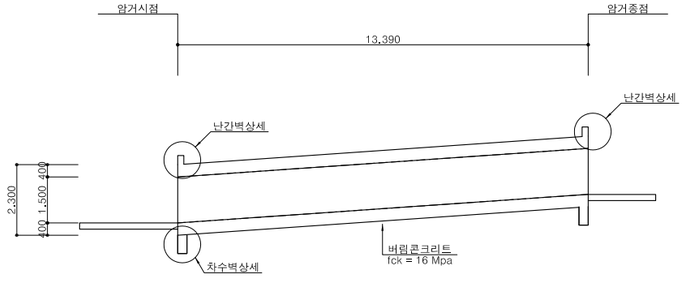

난간벽 상세

S=1:20

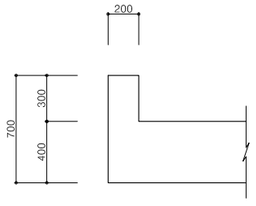

차수벽 상세

S=1:20

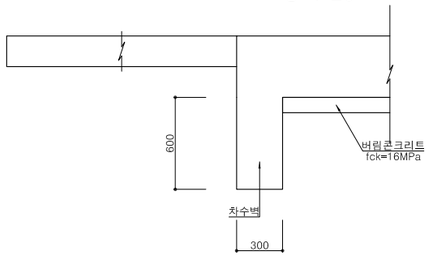

신축이음 상세도

상판

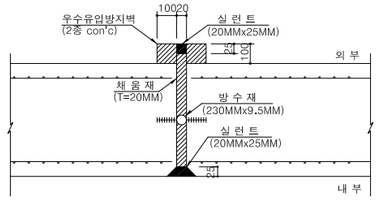

벽체

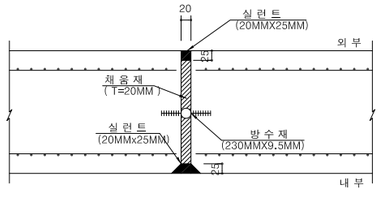

저판

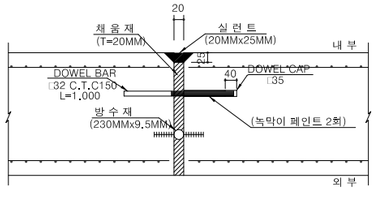

노트 사항

1. 시공시 교통처리계획 변경에 따른 계획 변경시 신축이음 위치를 결정하여 신축이음 상세에 따라 감독관 및 감리원의 승인을 득한 후 시공하여야 한다.
2. 되메움재는 도로성토재와 동일한 재료로서 노상 또는 노체를 사용하며, 단위중량 20.0 kN/m3 이하,내부 마찰각 30도 이상이어야 한다.
3. 연약 지반이나 지반 조건이 상이한 구간에 설치하는 암거와 특수기초에 대하여는 별도로 검토하여야 한다.
4. 기초시공시 기초지반 다짐을 시행하고 구조물 시공이 원활하도록 100mm두께의 버림 콘크리트를 타설하도록 한다.

경상북도	사 업 명	울릉도 일주도로2 건설공사		△					위치정보		도 면 명	수로암거 일반도(1) (6지구:STA.2+180.00 2.5×1.5)
	시설/공구			△					축 척	NONE		
대림산업	건설분야	토 목	건설단계 실시설계	△					도면번호	C0040202-053	편철번호	4.097
				⚠	2015.12.	실시설계 준공	김 성 호	노 정 훈	문 경 진			
				개정번호	날짜	개 정 내 용	과업책임자	분야별책임자	설계자		적용표준	GED-01-1104 V1.5

울릉도 일주도로2 건설공사

수로암거 일반도(2)

(6지구:STA.2+180.00 2.5×1.5)

평면도

S=1:100

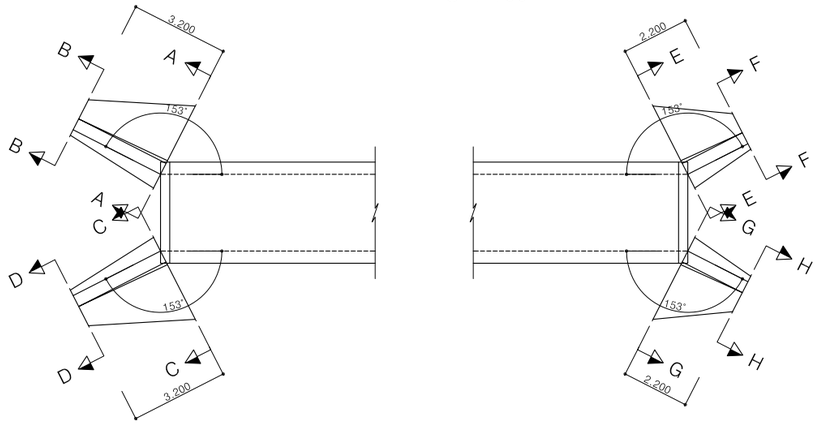

DRAIN BOARD 상세도

S=NONE

상세 A

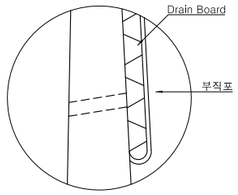

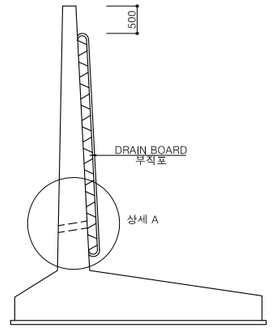

날개벽 시점 정면도

S=1:100

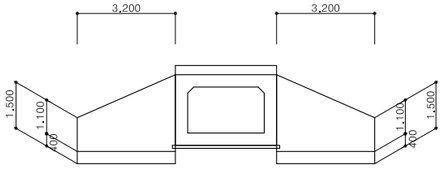

시점부 좌측 단면 A-A

S=1:100

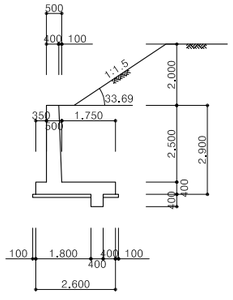

시점부 좌측 단면 B-B

S=1:100

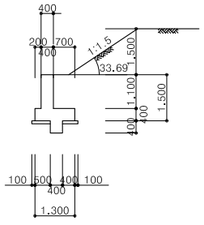

시점부 우측 단면 C-C

S=1:100

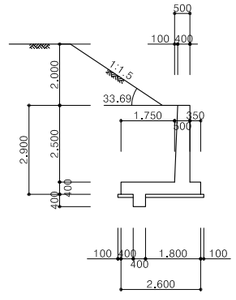

시점부 우측 단면 D-D

S=1:100

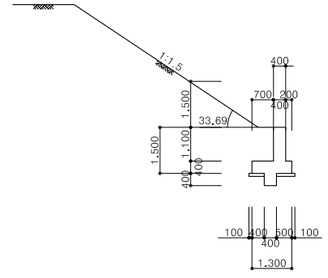

날개벽 종점 정면도

S=1:100

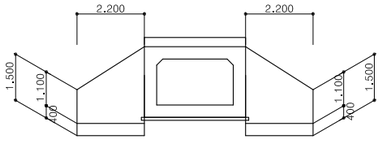

종점부 좌측 단면 E-E

S=1:100

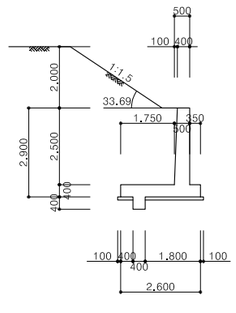

종점부 좌측 단면 F-F

S=1:100

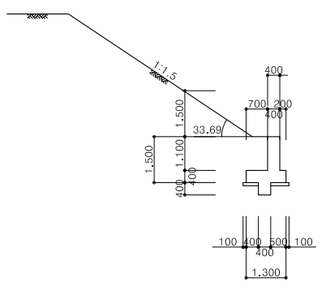

종점부 우측 단면 G-G

S=1:100

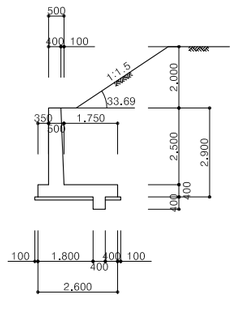

종점부 우측 단면 H-H

S=1:100

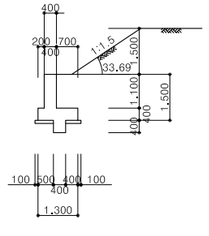

경상북도	사 업 명	울릉도 일주도로2 건설공사		△					위치정보		도 면 명	수로암거 일반도(2) (6지구:STA.2+180.00 2.5×1.5)
	시설/공구			△					축 척	NONE		
대림산업	건설분야	토 목	건설단계 실시설계	△					도면번호	C0040202-054	편철번호	4.098
				⚠	2015.12.	실시설계 준공	김 성 호	노 정 훈	문 경 진			
				개정번호	날짜	개 정 내 용	과업책임자	분야별책임자	설계자			

적용표준 GED-01-1104 V1.5

울릉도 일주도로2 건설공사

수로암거 구조도(1)

(6지구:STA.2+180.00 2.5×1.5)

상 부 슬 래 브

S=1:50

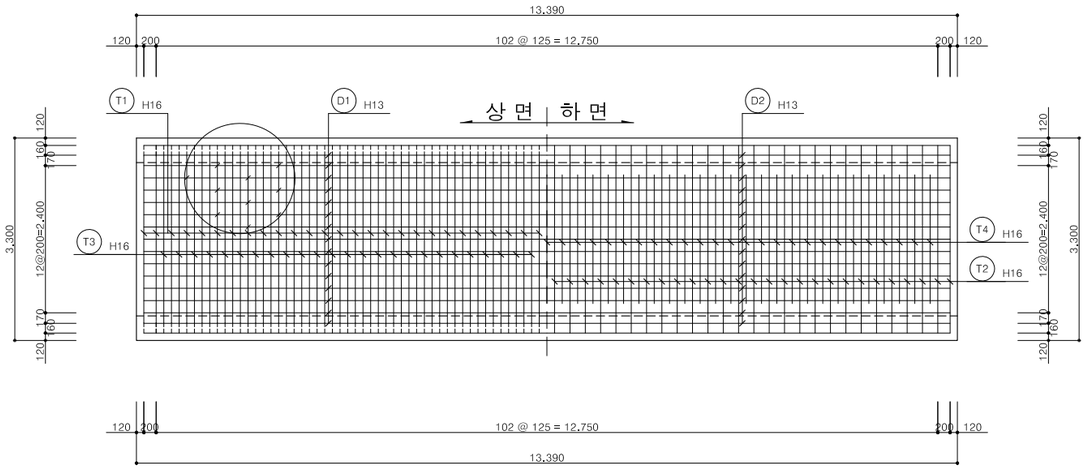

하 부 슬 래 브

S=1:50

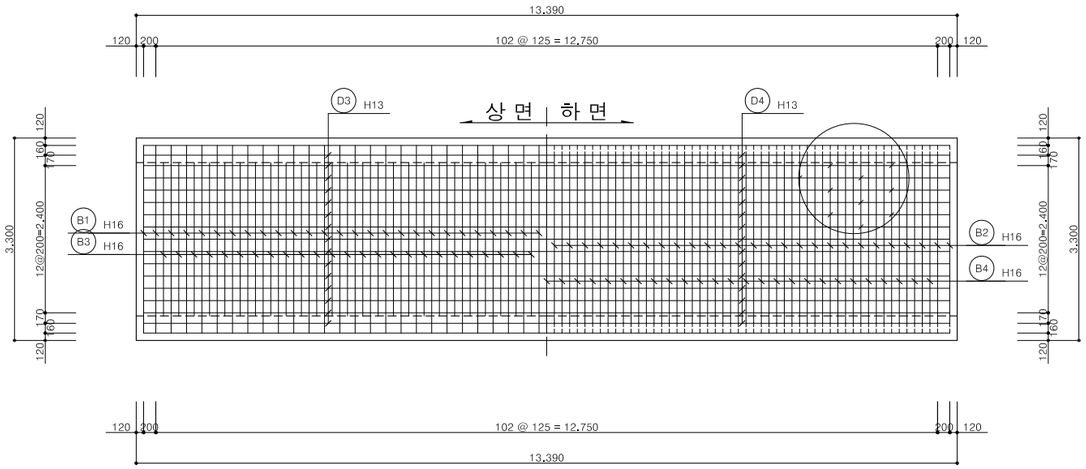

좌 측 벽 체

S=1:50

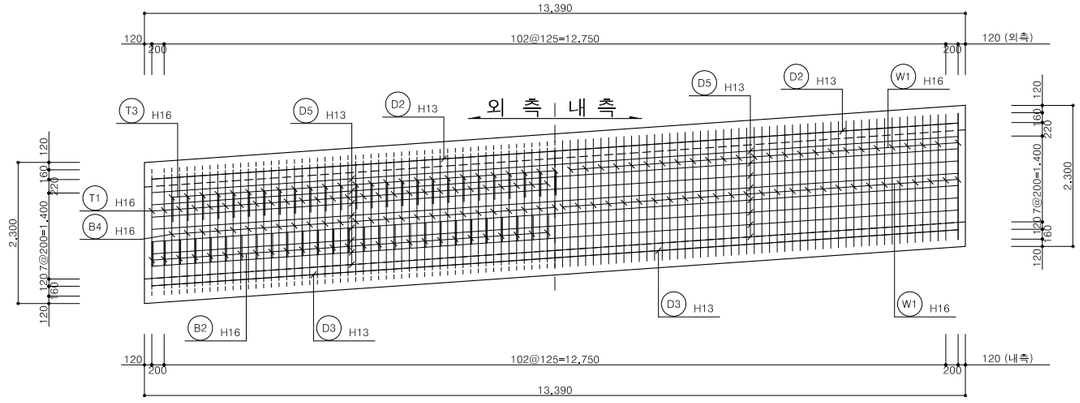

우 측 벽 체

S=1:50

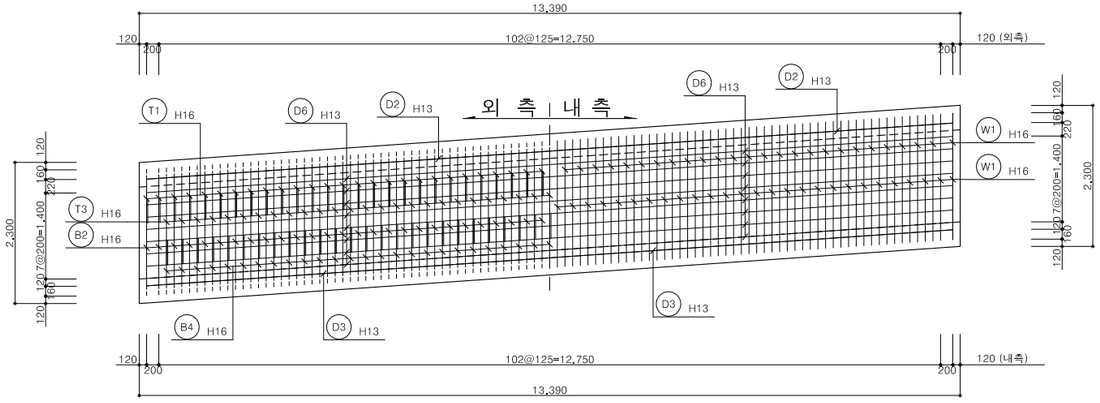

경상북도	사 업 명	울릉도 일주도로2 건설공사	△						위치정보		도 면 명	수로암거 구조도(1) (6지구:STA.2+180.00 2.5×1.5)
	시설/공구		△						축 척	NONE		
대 림 산 업	건설분야	토 목 / 건설단계 / 실시설계	△						도면번호	C0040202-055	편철번호	4.099
			⚠	2015.12.	실시설계 준공	김 성 호	노 정 훈	문 경 진				
			개정번호	날짜	개 정 내 용	과업책임자	분야별책임자	설계자				

적용표준 GED-01-1104 V1.5

수로암거 구조도(2)

(6지구:STA.2+180.00 2.5×1.5)

일 반 도

S=1:50

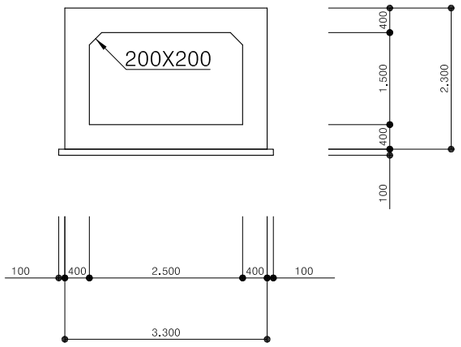

SFD

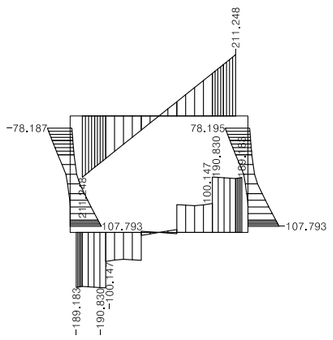

BMD

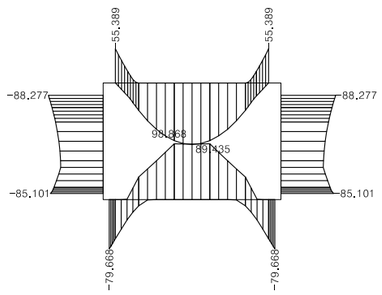

표 준 단 면 도

S=1:50

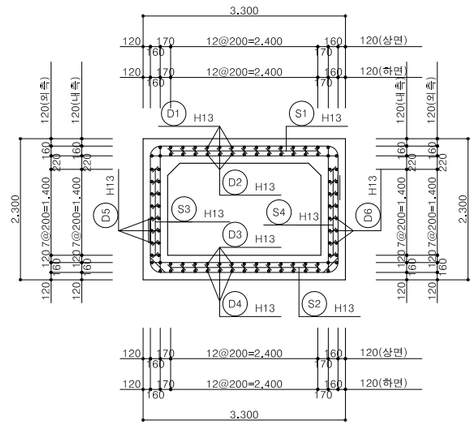

주 철 근 조 립 도

S=1:50

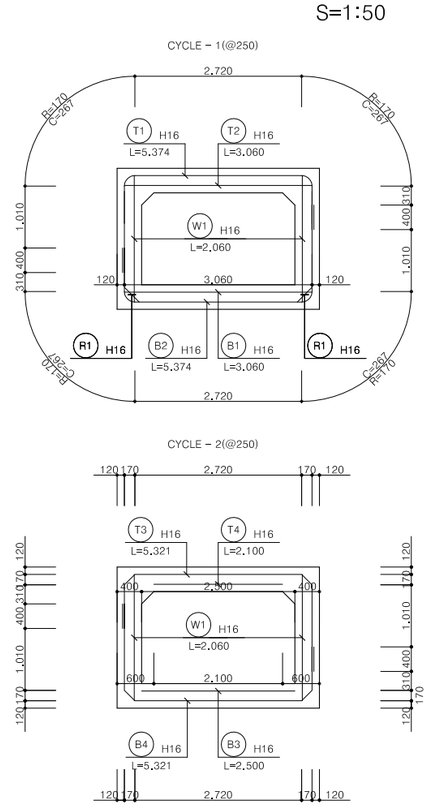

난 간 벽 상 세

S=1:30

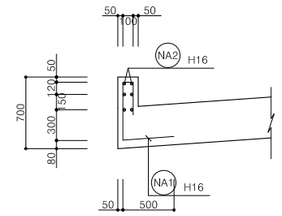

차 수 벽 상 세

S=1:30

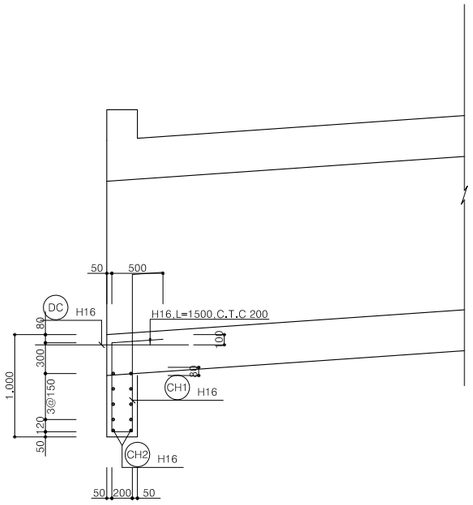

경상북도	사 업 명	울릉도 일주도로2 건설공사		△						위치정보		도 면 명	수로암거 구조도(2) (6지구:STA.2+180.00 2.5×1.5)
	시설/공구			△						축 척	NONE		
대림산업	건설분야	토 목	건설단계 실시설계	△	2015.12.	실시설계 준공	김 성 호	노 정 훈	문 경 진	도면번호	C0040202-056	편철번호	4.100
				개정번호	날짜	개 정 내 용	과업책임자	분야별책임자	설계자				

적용표준 GED-01-1104 V1.5

수로암거 구조도(3)

(6지구:STA.2+180.00 2.5×1.5)

철 근 상 세



DC H16 L=1,500 N=32

B1 H16 L=3,060 N=54

B3 H16 L=2,500 N=51

CH2 H16 L=3,200 N=16

NA2 H16 L=3,200 N=12

T2 H16 L=3,060 N=54

T4 H16 L=2,100 N=51

W1 H16 L=2,060 N=210

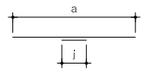

D1 H13 L=13,470 N=16
a=13,150 j=320X1

D2 H13 L=13,470 N=17
a=13,150 j=320X1

D3 H13 L=13,470 N=17
a=13,150 j=320X1

D4 H13 L=13,470 N=15
a=13,150 j=320X1

D5 H13 L=13,502 N=16
a=13,182 j=320X1

D6 H13 L=13,502 N=16
a=13,182 j=320X1

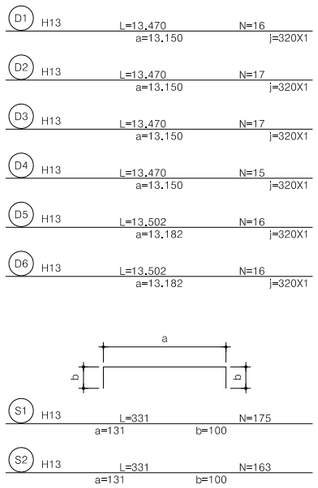

S1 H13 L=331 N=175
a=131 b=100

S2 H13 L=331 N=163
a=131 b=100

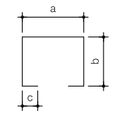

S3 H13 L=1,107 N=100
a=529 b=189 c=100

S4 H13 L=1,107 N=100
a=529 b=189 c=100

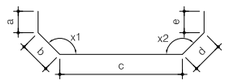

B4 H16 L=5,321 N=51
a=1,410 b=240 c=2,720
d=240 e=710

T3 H16 L=5,321 N=51
a=710 b=240 c=2,720
d=240 e=1,410

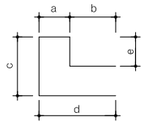

CH1 H16 L=2,500 N=24
a=200 b=300 c=870
d=500 e=630

NA1 H16 L=1,740 N=24
a=100 b=0 c=570
d=500 e=570

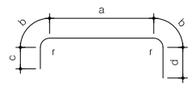

B2 H16 L=5,374 N=54
r=170 a=2,720 b=267 c=710 d=1,410

T1 H16 L=5,374 N=54
r=170 a=2,720 b=267 c=1,410 d=710

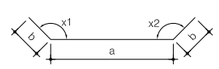

R1 H16 L=939 N=108
a=339 b=300

철 근 재 료 표

(SD400)

기 호	직 경	길 이 (M)	개 수	총길이 (M)	단위무게 (KG/M)	총무게 (TON)	할 증 (%,TON)
DC	H16	1.500	32	48.000			
B1	"	3.060	54	165.240			
B2	"	5.374	54	290.196			
B3	"	2.500	51	127.500			
B4	"	5.321	51	271.371			
CH1	"	2.500	24	60.000			
CH2	"	3.200	16	51.200			
NA1	"	1.740	24	41.760			
NA2	"	3.200	12	38.400			
R1	"	939	108	101.412			
T1	"	5.374	54	290.196			
T2	"	3.060	54	165.240			
T3	"	5.321	51	271.371			
T4	"	2.100	51	107.100			
W1	"	2.060	210	432.600			
소 계				2461.586	1.560	3.840	3.955(3%)
D1	H13	13.470	16	215.520			
D2	"	13.470	17	228.990			
D3	"	13.470	17	228.990			
D4	"	13.470	15	202.050			
D5	"	13.502	16	216.032			
D6	"	13.502	16	216.032			
S1	"	331	175	57.925			
S2	"	331	163	53.953			
S3	"	1,107	100	110.700			
S4	"	1,107	100	110.700			
소 계				1640.874	0.995	1.633	1.682(3%)
총 계				4102.460		5.473	5.637

경상북도	사 업 명	울릉도 일주도로2 건설공사		△						위치정보		도 면 명	수로암거 구조도(3) (6지구:STA.2+180.00 2.5×1.5)
	시설/공구			△						축 척	NONE		
대림산업	건설분야	토 목	건설단계	△						도면번호	C0040202-057	편철번호	4.101
			실시설계	⚠	2015.12.	실시설계 준공	김 성 호	노 정 훈	문 경 진				
				개정번호	날짜	개 정 내 용	과업책임자	분야별책임자	설계자				

적용표준 GED-01-1104 V1.5

수로암거 구조도(4)

(6지구:STA.2+180.00 유출입구 접속저판 - 시점부)

정 면 도
S=1:50

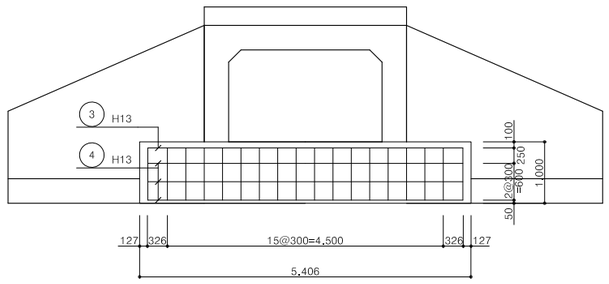

평 면 도
S=1:50

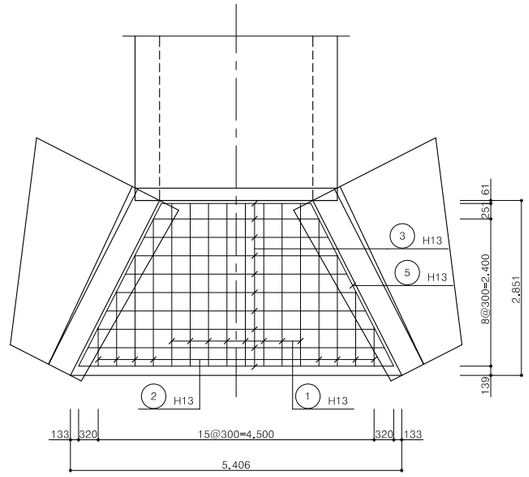

단 면 도
S=1:50

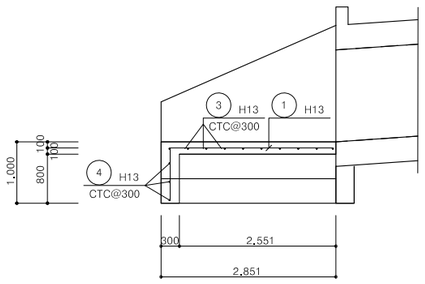

철 근 상 세

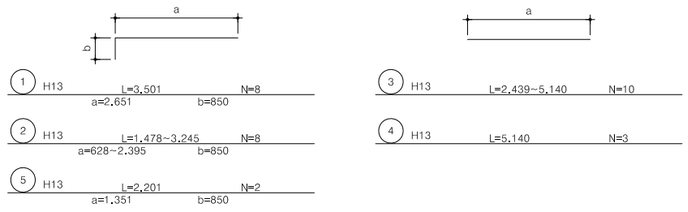

철 근 재 료 표

(SD400)

기 호	직 경	길 이 (M)	개 수	총길이 (M)	단위무게 (KG/M)	총무게 (TON)	할 증 (%,TON)
1	H13	3.501	8	28.008			
2	'	2.362	8	18.896			
3	'	3.790	10	37.900			
4	'	5.140	3	15.420			
5	'	2.201	2	4.402			
소 계				104.626	0.995	0.104	0.107(3%)
총 계						0.104	0.107

경상북도	사 업 명	울릉도 일주도로2 건설공사	△					위치정보		도 면 명	수로암거 구조도(4) (6지구:STA.2+180.00 유출입구 접속저판-시점부)
대림산업	시설/공구		△					축 척	NONE		
	건설분야	토 목 / 건설단계 / 실시설계	△	2015.12.	실시설계 준공	김 성 호	노 정 훈	문 경 진	도면번호	C0040202-058	편철번호 4.102
			개정번호	날짜	개 정 내 용	과업책임자	분야별책임자	설계자			

적용표준 GED-01-1104 V1.5

수로암거 구조도(5)

(6지구:STA.2+180.00 유출입구 접속저판 - 종점부)

정 면 도
S=1:50

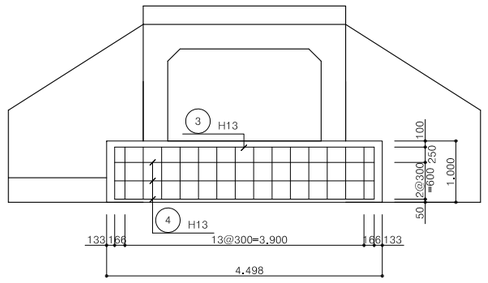

평 면 도
S=1:50

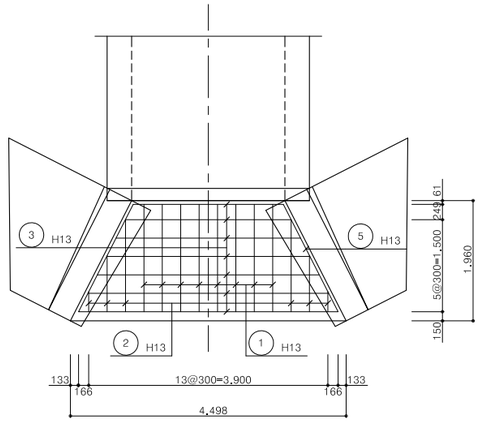

단 면 도
S=1:50

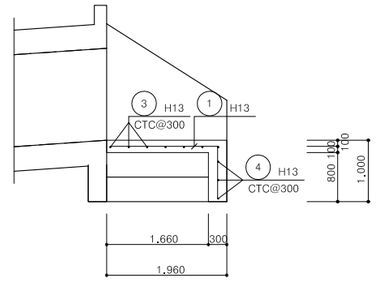

철 근 상 세

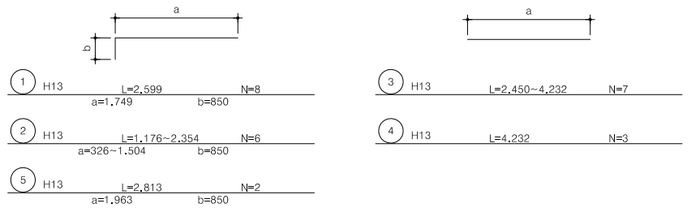

철 근 재 료 표

(SD400)

기 호	직 경	길 이 (M)	개 수	총길이 (M)	단위무게 (KG/M)	총무게 (TON)	할 증 (%,TON)
1	H13	2.599	8	20.792			
2	'	1.765	6	10.590			
3	'	3.341	7	23.387			
4	'	4.232	3	12.696			
5	'	2.813	2	5.626			
소 계				73.091	0.995	0.073	0.075(3%)
총 계						0.073	0.075

경상북도	사 업 명	울릉도 일주도로2 건설공사	△					위치정보		도 면 명	수로암거 구조도(5) (6지구:STA.2+180.00 유출입구 접속저판-종점부)
	시설/공구		△					축 척	NONE		
대림산업	건설분야	토 목 / 건설단계 / 실시설계	△					도면번호	C0040202-059	편철번호	4.103
			⚠	2015.12.	실시설계 준공	김 성 호	노 정 훈	문 경 진			
			개정번호	날짜	개 정 내 용	과업책임자	분야별책임자	설계자			

적용표준 GED-01-1104 V1.5

옹벽식 날개벽 구조도(1)

(6지구:STA.2+180.00 시점부 좌측)

단면도 (H=2.900m) S=1:50

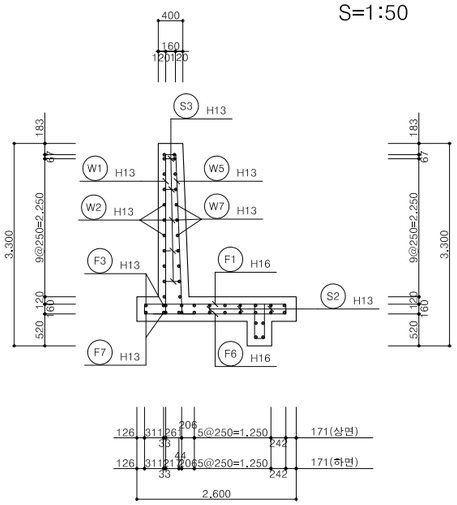

벽 체 배 면 S=1:50

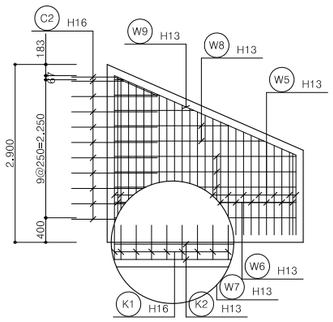

벽 체 전 면 S=1:50

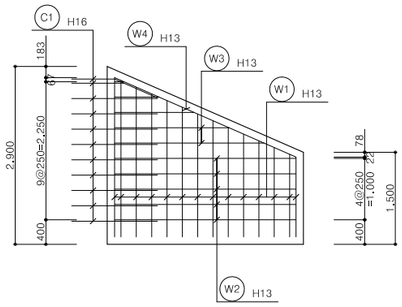

주철근 조립도 시점측 (1Cycle) S=1:50

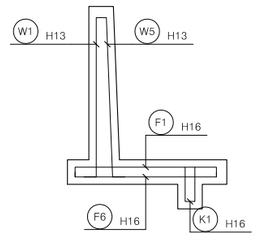

주철근 조립도 시점측 (2Cycle) S=1:50

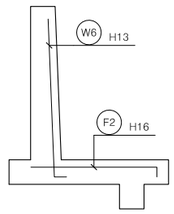

활동방지벽상세 (H=2.900m) S=1:50

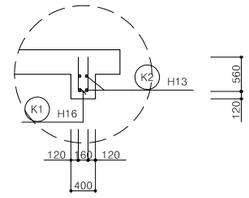

단면도 (H=1.500m) S=1:50

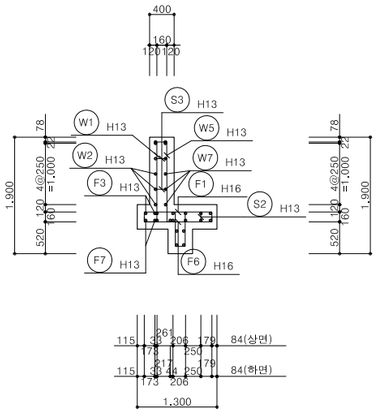

저 판 상 면 S=1:50

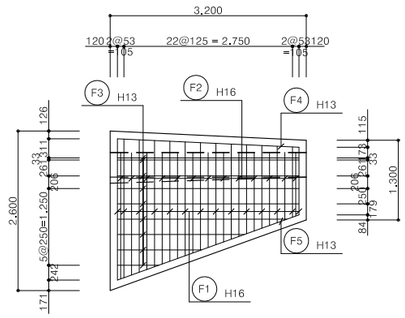

저 판 하 면 S=1:50

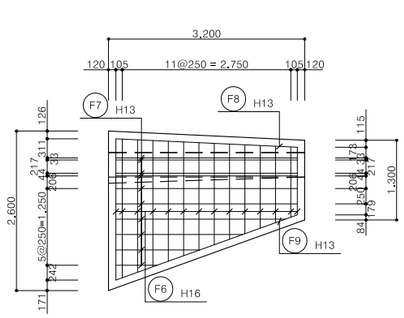

주철근 조립도 종점측 (1Cycle) S=1:50

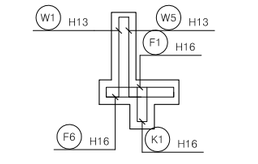

주철근 조립도 종점측 (2Cycle) S=1:50

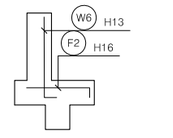

활동방지벽상세 (H=1.500m) S=1:50

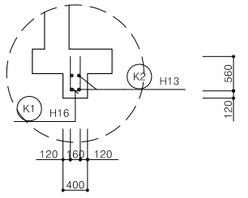

경상북도	사 업 명	울릉도 일주도로2 건설공사	△						위치정보		도 면 명	옹벽식 날개벽 구조도(1) (6지구:STA.2+180.00 시점부 좌측)
	시설/공구		△						축 척	NONE		
대 림 산 업	건설분야	토 목 / 건설단계 / 실시설계	△						도면번호	C0040202-060	편철번호	4.104
			⚠	2015.12.	실시설계 준공	김 성 호	노 정 훈	문 경 진				
			개정번호	날짜	개 정 내 용	과업책임자	분야별책임자	설계자				

적용표준 GED-01-1104 V1.5

옹벽식 날개벽 구조도(2)
(6지구:STA.2+180.00 시점부 좌측)

철 근 상 세

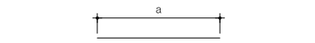

F3 H13 L=1,817 N=9
a=2,960~674

F4 H13 L=2,963 N=1

F5 H13 L=3,145 N=1

F7 H13 L=1,817 N=10
a=2,960~674

F8 H13 L=2,963 N=1

F9 H13 L=3,145 N=1

K2 H13 L=2,960 N=4

W2 H13 L=2,960 N=5

W3 H13 L=1,295 N=5
a=2,438~152

W4 H13 L=3,231 N=1

W7 H13 L=2,960 N=5

W8 H13 L=1,295 N=5
a=2,438~152

W9 H13 L=3,231 N=1

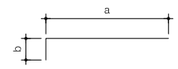

F2 H16 L=1,707 N=13
a=2,055~1,040 b=160



S2 H13 L=331 N=4
a=131 b=100

S3 H13 L=378 N=8
a=220~135 b=100

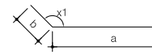

C1 H16 L=1,400 N=11
a=700 b=700 x1=153°

C2 H16 L=1,400 N=11
a=700 b=700 x1=153°

W5 H13 L=2,151 N=14
a=200 b=2,599~1,303 x1=92°

W6 H13 L=2,151 N=13
a=200 b=2,576~1,326 x1=92°

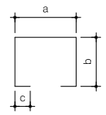

K1 H16 L=1,480 N=14
a=160 ~160 b=560 ~560 c=100

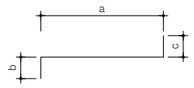

W1 H13 L=2,314 N=14
a=2,597~1,302 b=200 c=165

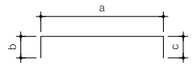

F1 H16 L=2,022 N=14
a=2,304~1,101 b=160 c=160

F6 H16 L=1,862 N=14
a=2,304~1,101 b=80 c=80

철 근 재 료 표

(SD400)

기 호	직 경	길 이 (M)	개 수	총길이 (M)	단위무게 (KG/M)	총무게 (TON)	할 증 (%,TON)
C1	H16	1.400	11	15.400			
C2	"	1.400	11	15.400			
F1	"	2.022	14	28.308			
F2	"	1.707	13	22.191			
F6	"	1.862	14	26.068			
K1	"	1.480	14	20.720			
소 계				128.087	1.560	0.200	0.206(3%)
F3	H13	1.817	9	16.353			
F4	"	2.963	1	2.963			
F5	"	3.145	1	3.145			
F7	"	1.817	10	18.170			
F8	"	2.963	1	2.963			
F9	"	3.145	1	3.145			
K2	"	2.960	4	11.840			
S2	"	331	4	1.324			
S3	"	378	8	3.024			
W1	"	2.314	14	32.396			
W2	"	2.960	5	14.800			
W3	"	1.295	5	6.475			
W4	"	3.231	1	3.231			
W5	"	2.151	14	30.114			
W6	"	2.151	13	27.963			
W7	"	2.960	5	14.800			
W8	"	1.295	5	6.475			
W9	"	3.231	1	3.231			
소 계				202.412	0.995	0.201	0.207(3%)
총 계				330.499		0.401	0.413

경상북도	사 업 명	울릉도 일주도로2 건설공사	△						위치정보		도 면 명	옹벽식 날개벽 구조도(2) (6지구:STA.2+180.00 시점부 좌측)
	시설/공구		△						축 척	NONE		
대림산업	건설분야	토 목 / 건설단계 / 실시설계	△						도면번호	C0040202-061	편철번호	4.105
			⚠	2015.12.	실시설계 준공	김 성 호	노 정 환	문 경 진				
			개정번호	날짜	개 정 내 용	과업책임자	분야별책임자	설계자				

적용표준 GED-01-1104 V1.5

울릉도 일주도로2 건설공사

옹벽식 날개벽 구조도(3)

(6지구:STA.2+180.00 시점부 우측)

단면도 (H=2.900m) S=1:50

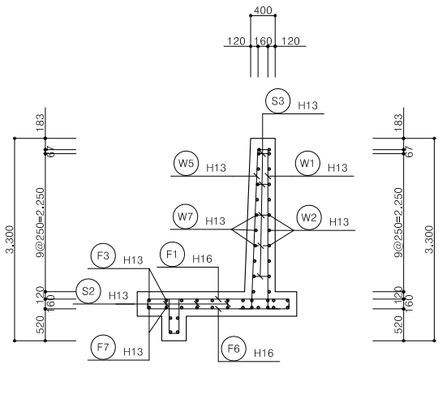

벽 체 배 면 S=1:50

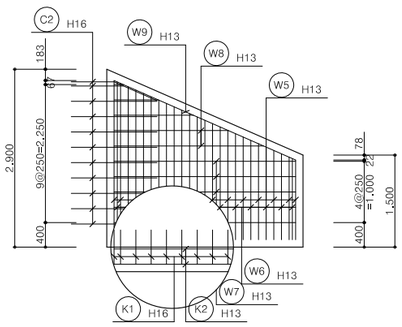

벽 체 전 면 S=1:50

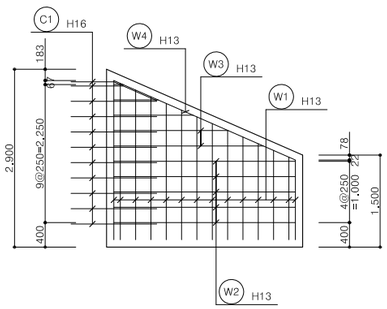

주철근 조립도 시점측 (1Cycle) S=1:50

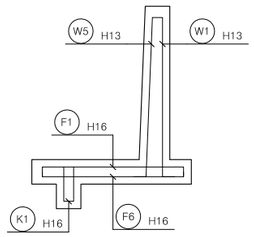

주철근 조립도 시점측 (2Cycle) S=1:50

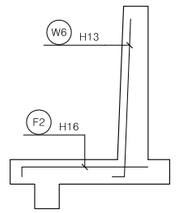

활동방지벽상세 (H=2.900m) S=1:50

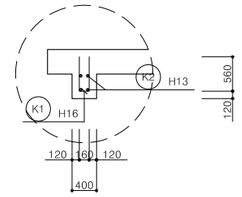

단면도 (H=1.500m) S=1:50

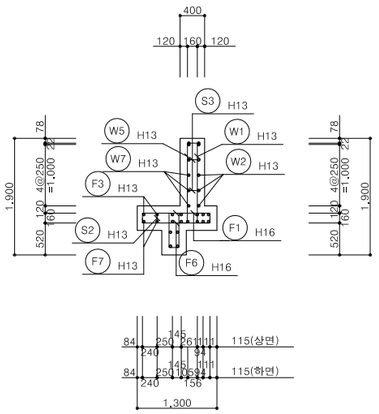

저 판 상 면 S=1:50

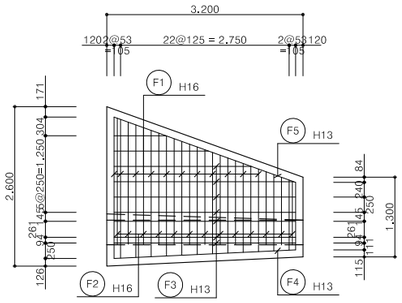

저 판 하 면 S=1:50

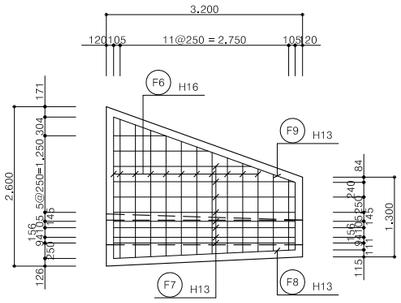

주철근 조립도 종점측 (1Cycle) S=1:50

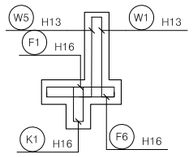

주철근 조립도 종점측 (2Cycle) S=1:50

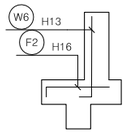

활동방지벽상세 (H=1.500m) S=1:50

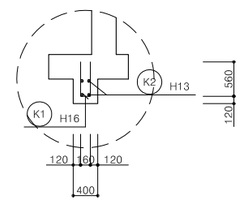

경상북도	사 업 명	울릉도 일주도로2 건설공사		△						위치정보		도 면 명	옹벽식 날개벽 구조도(3) (6지구:STA.2+180.00 시점부 우측)
	시설/공구			△						축 척	NONE		
대림산업	건설분야	토 목	건설단계	실시설계	△	2015.12.	실시설계 준공	김 성 호	노 정 훈	문 경 진	도면번호	C0040202-062	편철번호	4.106
					개정번호	날짜	개 정 내 용	과업책임자	분야별책임자	설계자				

적용표준 GED-01-1104 V1.5

옹벽식 날개벽 구조도(4)
(6지구:STA.2+180.00 시점부 우측)

철 근 상 세

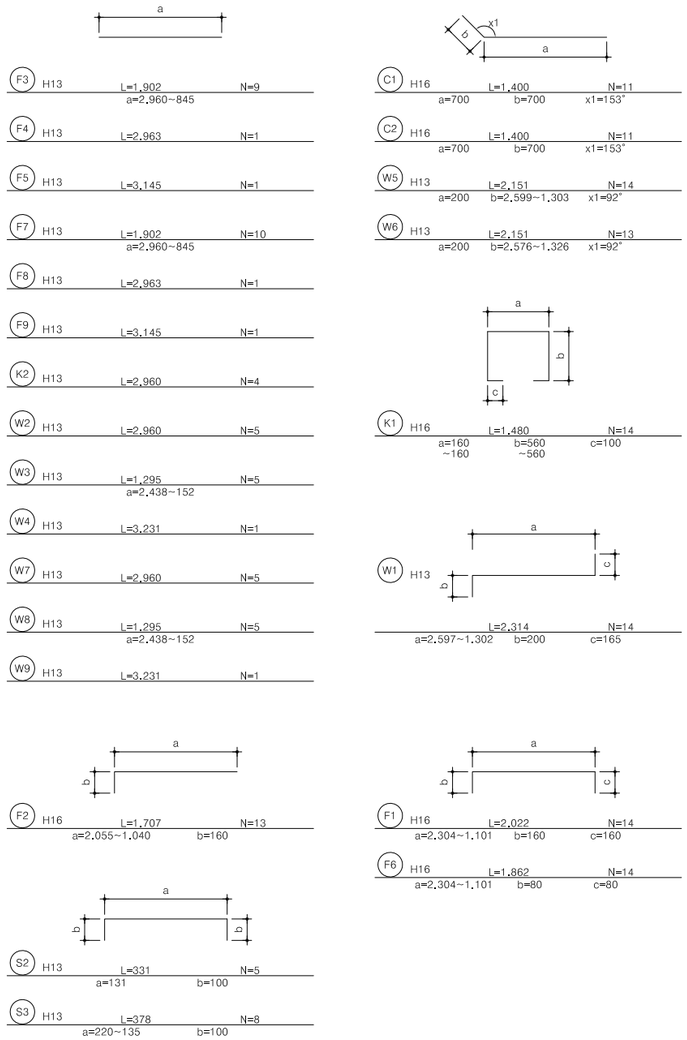

철 근 재 료 표

(SD400)

기 호	직 경	길 이 (M)	개 수	총길이 (M)	단위무게 (KG/M)	총무게 (TON)	할 증 (%,TON)
C1	H16	1.400	11	15.400			
C2	"	1.400	11	15.400			
F1	"	2.022	14	28.308			
F2	"	1.707	13	22.191			
F6	"	1.862	14	26.068			
K1	"	1.480	14	20.720			
소 계				128.087	1.560	0.200	0.206(3%)
F3	H13	1.902	9	17.118			
F4	"	2.963	1	2.963			
F5	"	3.145	1	3.145			
F7	"	1.902	10	19.020			
F8	"	2.963	1	2.963			
F9	"	3.145	1	3.145			
K2	"	2.960	4	11.840			
S2	"	331	5	1.655			
S3	"	378	8	3.024			
W1	"	2.314	14	32.396			
W2	"	2.960	5	14.800			
W3	"	1.295	5	6.475			
W4	"	3.231	1	3.231			
W5	"	2.151	14	30.114			
W6	"	2.151	13	27.963			
W7	"	2.960	5	14.800			
W8	"	1.295	5	6.475			
W9	"	3.231	1	3.231			
소 계				204.358	0.995	0.203	0.209(3%)
총 계				332.445		0.403	0.415

울릉도 일주도로2 건설공사

옹벽식 날개벽 구조도(5)

(6지구:STA.2+180.00 종점부 좌측)

단면도 (H=2.900m) S=1:50

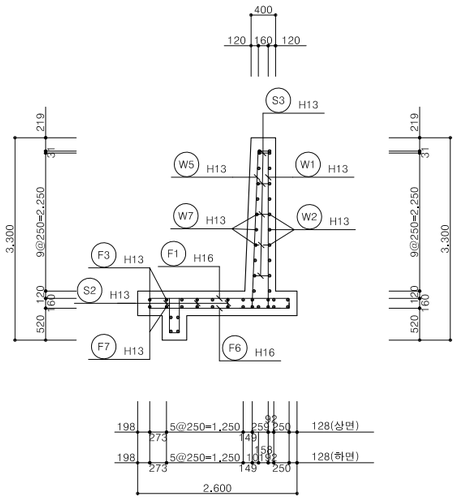

벽 체 배 면 S=1:50

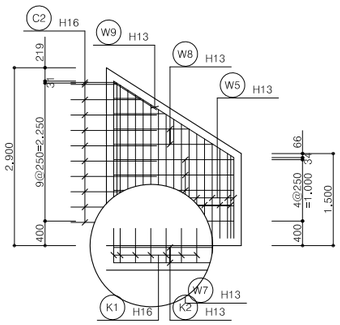

벽 체 전 면 S=1:50

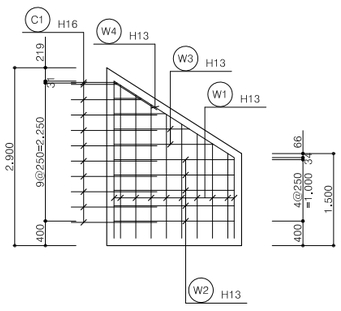

주철근 조립도 시점측 (1Cycle) S=1:50

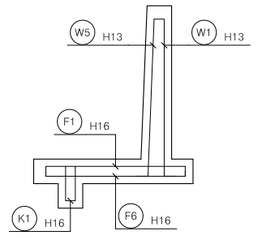

주철근 조립도 시점측 (2Cycle) S=1:50

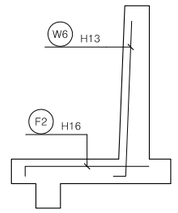

활동방지벽상세 (H=2.900m) S=1:50

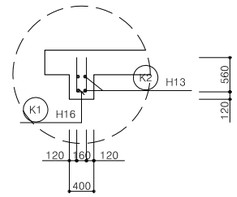

단면도 (H=1.500m) S=1:50

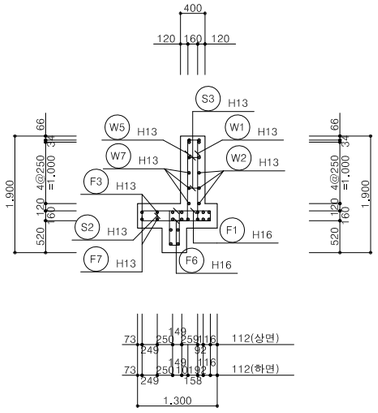

저 판 상 면 S=1:50

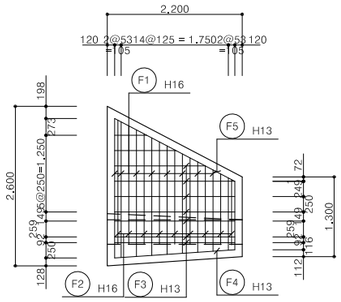

저 판 하 면 S=1:50

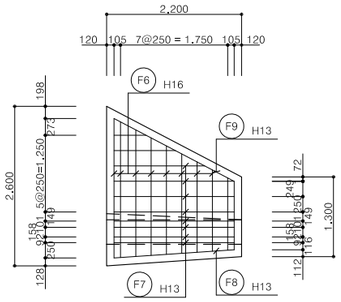

주철근 조립도 종점측 (1Cycle) S=1:50

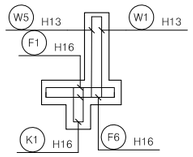

주철근 조립도 종점측 (2Cycle) S=1:50

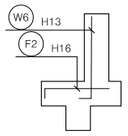

활동방지벽상세 (H=1.500m) S=1:50

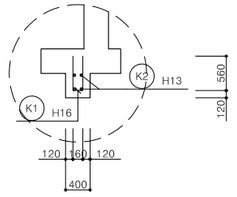

경상북도	사 업 명	울릉도 일주도로2 건설공사	△						위치정보		도 면 명	옹벽식 날개벽 구조도(5) (6지구:STA.2+180.00 종점부 좌측)
	시설/공구		△						축 척	NONE		
대 림 산 업	건설분야	토 목 / 건설단계 / 실시설계	⚠	2015.12.	실시설계 준공	김 성 호	노 정 훈	문 경 진	도면번호	C0040202-064	편철번호	4.108
			개정번호	날짜	개 정 내 용	과업책임자	분야별책임자	설계자				

적용표준 GED-01-1104 V1.5

옹벽식 날개벽 구조도(4)
(6지구:STA.2+180.00 시점부 우측)

철 근 상 세

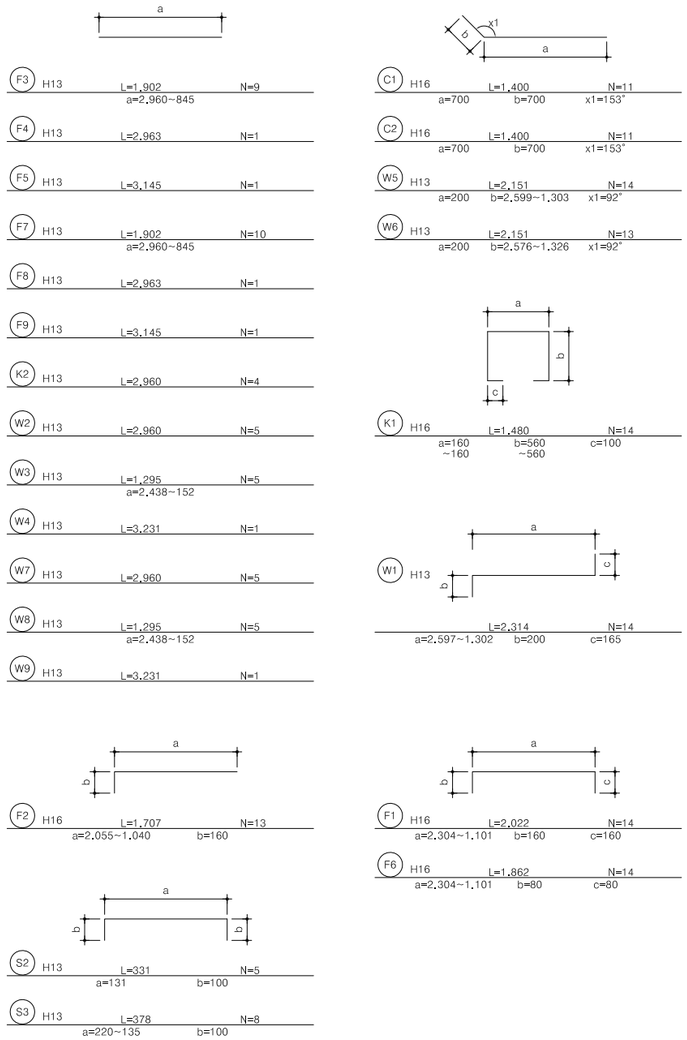

철 근 재 료 표

(SD400)

기 호	직 경	길 이 (M)	개 수	총길이 (M)	단위무게 (KG/M)	총무게 (TON)	할 증 (%,TON)
C1	H16	1.400	11	15.400			
C2	"	1.400	11	15.400			
F1	"	2.022	14	28.308			
F2	"	1.707	13	22.191			
F6	"	1.862	14	26.068			
K1	"	1.480	14	20.720			
소 계				128.087	1.560	0.200	0.206(3%)
F3	H13	1.902	9	17.118			
F4	"	2.963	1	2.963			
F5	"	3.145	1	3.145			
F7	"	1.902	10	19.020			
F8	"	2.963	1	2.963			
F9	"	3.145	1	3.145			
K2	"	2.960	4	11.840			
S2	"	331	5	1.655			
S3	"	378	8	3.024			
W1	"	2.314	14	32.396			
W2	"	2.960	5	14.800			
W3	"	1.295	5	6.475			
W4	"	3.231	1	3.231			
W5	"	2.151	14	30.114			
W6	"	2.151	13	27.963			
W7	"	2.960	5	14.800			
W8	"	1.295	5	6.475			
W9	"	3.231	1	3.231			
소 계				204.358	0.995	0.203	0.209(3%)
총 계				332.445		0.403	0.415

울릉도 일주도로2 건설공사

옹벽식 날개벽 구조도(5)

(6지구:STA.2+180.00 종점부 좌측)

단면도 (H=2.900m) S=1:50

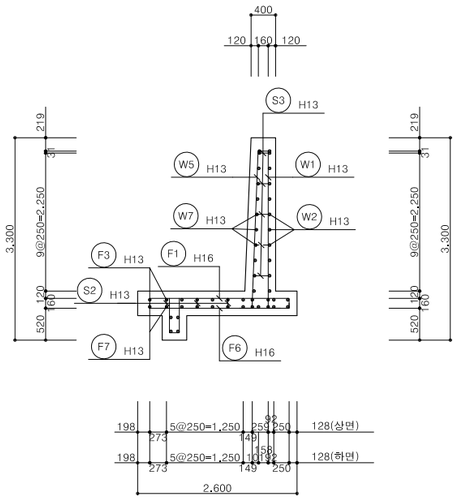

벽 체 배 면 S=1:50

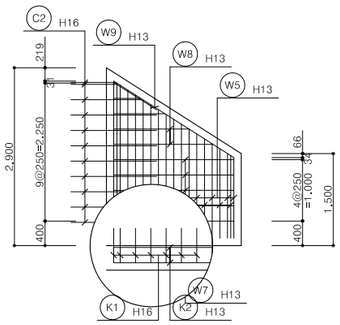

벽 체 전 면 S=1:50

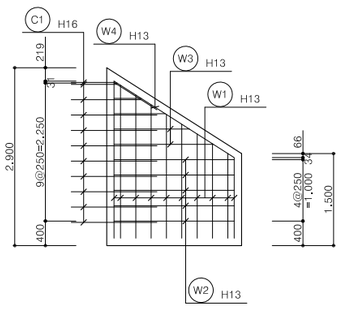

주철근 조립도 시점측 (1Cycle) S=1:50

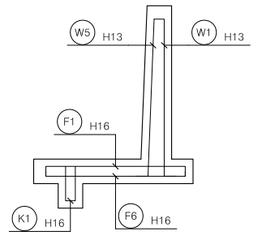

주철근 조립도 시점측 (2Cycle) S=1:50

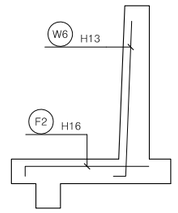

활동방지벽상세 (H=2.900m) S=1:50

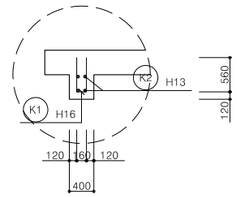

단면도 (H=1.500m) S=1:50

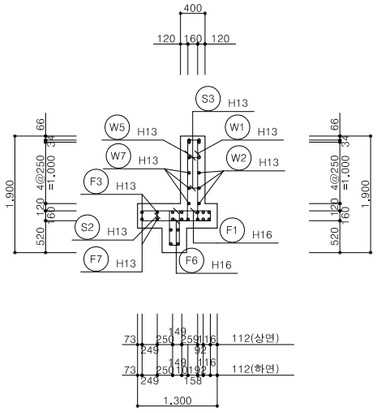

저 판 상 면 S=1:50

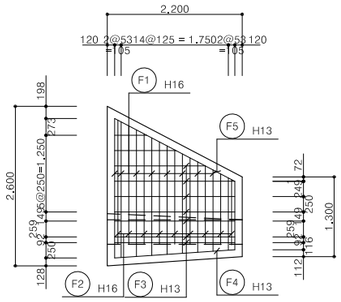

저 판 하 면 S=1:50

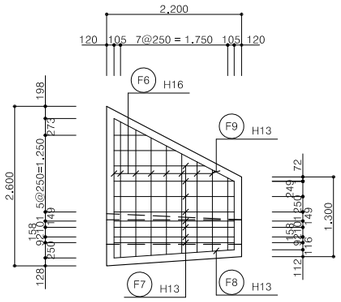

주철근 조립도 종점측 (1Cycle) S=1:50

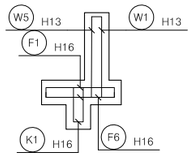

주철근 조립도 종점측 (2Cycle) S=1:50

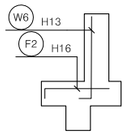

활동방지벽상세 (H=1.500m) S=1:50

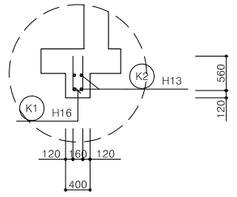

경상북도	사 업 명	울릉도 일주도로2 건설공사	△						위치정보		도 면 명	옹벽식 날개벽 구조도(5) (6지구:STA.2+180.00 종점부 좌측)
	시설/공구		△						축 척	NONE		
대 림 산 업	건설분야	토 목 / 건설단계 / 실시설계	⚠	2015.12.	실시설계 준공	김 성 호	노 정 훈	문 경 진	도면번호	C0040202-064	편철번호	4.108
			개정번호	날짜	개 정 내 용	과업책임자	분야별책임자	설계자				

적용표준 GED-01-1104 V1.5

옹벽식 날개벽 구조도(6)
(6지구:STA.2+180.00 종점부 좌측)

철 근 상 세

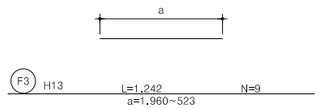

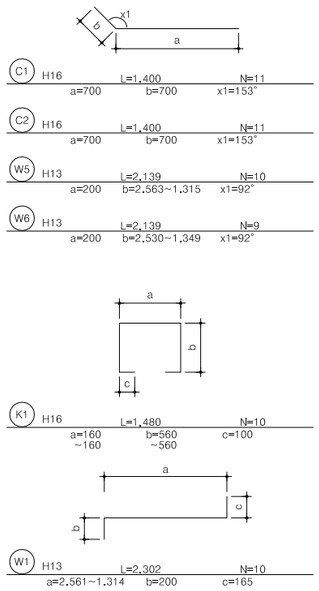

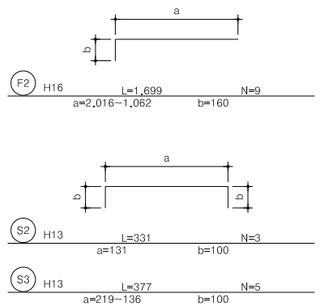

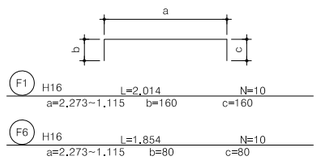

철 근 재 료 표

(SD400)

기 호	직 경	길 이 (M)	개 수	총길이 (M)	단위무게 (KG/M)	총무게 (TON)	할 증 (%,TON)
C1	H16	1.400	11	15.400			
C2	"	1.400	11	15.400			
F1	"	2.014	10	20.140			
F2	"	1.699	9	15.291			
F6	"	1.854	10	18.540			
K1	"	1.480	10	14.800			
소 계				99.571	1.560	0.155	0.160(3%)
F3	H13	1.242	9	11.178			
F4	"	1.965	1	1.965			
F5	"	2.212	1	2.212			
F7	"	1.242	10	12.420			
F8	"	1.965	1	1.965			
F9	"	2.212	1	2.212			
K2	"	1.960	4	7.840			
S2	"	331	3	0.993			
S3	"	377	5	1.885			
W1	"	2.302	10	23.020			
W2	"	1.960	5	9.800			
W3	"	835	5	4.175			
W4	"	2.323	1	2.323			
W5	"	2.139	10	21.390			
W6	"	2.139	9	19.251			
W7	"	1.960	5	9.800			
W8	"	835	5	4.175			
W9	"	2.323	1	2.323			
소 계				138.927	0.995	0.138	0.142(3%)
총 계				238.498		0.293	0.302

경상북도	사 업 명	울릉도 일주도로2 건설공사	△					위치정보		도 면 명	옹벽식 날개벽 구조도(6) (6지구:STA.2+180.00 종점부 좌측)
	시설/공구		△					축 척	NONE		
대림산업	건설분야	토 목 / 건설단계 / 실시설계	⚠	2015.12.	실시설계 준공	김 성 호	노 정 훈	문 경 진	도면번호	C0040202-065	편철번호 4.109
			개정번호	날짜	개 정 내 용	과업책임자	분야별책임자	설계자			

적용표준 GED-01-1104 V1.5

옹벽식 날개벽 구조도(7)

(6지구:STA.2+180.00 종점부 우측)

단면도 (H=2.900m) S=1:50

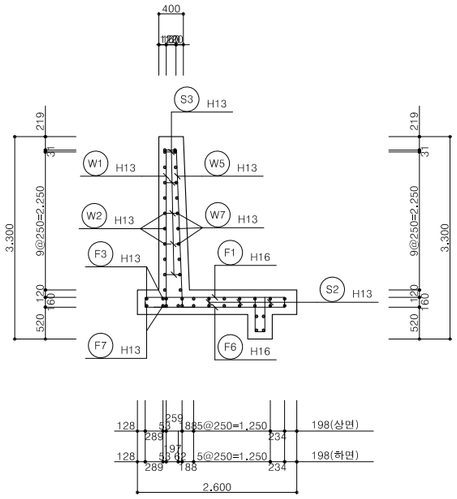

벽 체 배 면 S=1:50

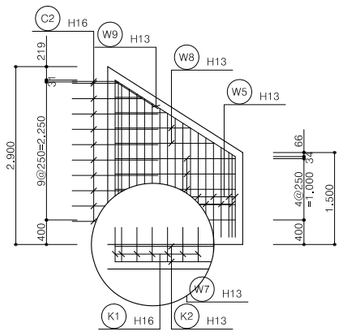

벽 체 전 면 S=1:50

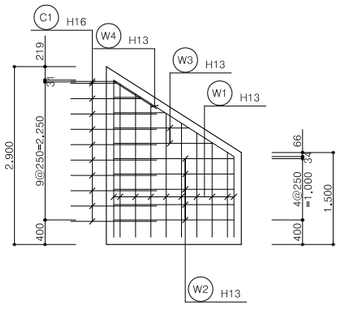

주철근 조립도 시점측 (1Cycle) S=1:50

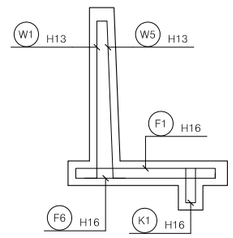

주철근 조립도 시점측 (2Cycle) S=1:50

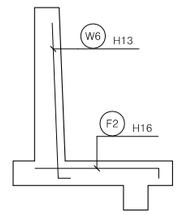

활동방지벽상세 (H=2.900m) S=1:50

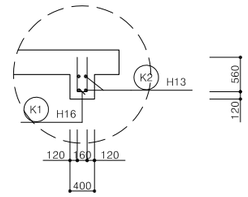

단면도 (H=1.500m) S=1:50

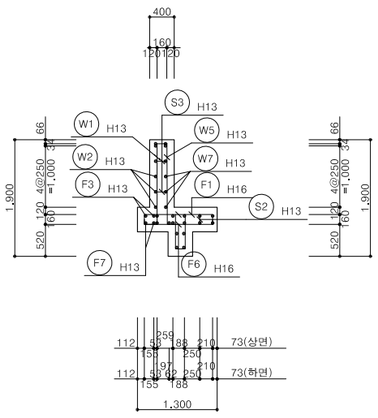

저 판 상 면 S=1:50

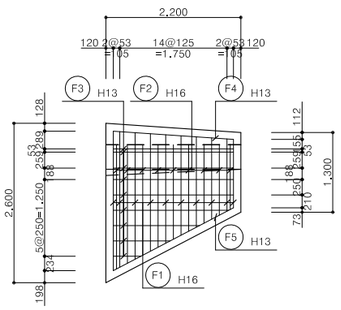

저 판 하 면 S=1:50

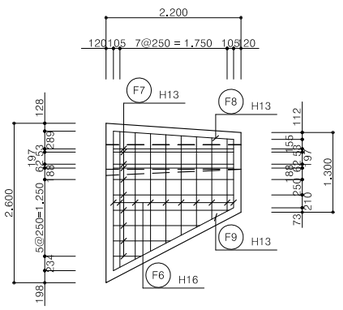

주철근 조립도 종점측 (1Cycle) S=1:50

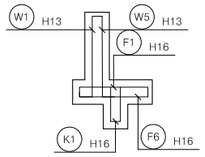

주철근 조립도 종점측 (2Cycle) S=1:50

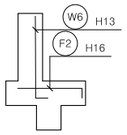

활동방지벽상세 (H=1.500m) S=1:50

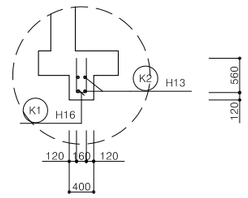

경상북도	사 업 명	울릉도 일주도로2 건설공사	△					위치정보		도 면 명	옹벽식 날개벽 구조도(7) (6지구:STA.2+180.00 종점부 우측)
	시설/공구		△					축 척	NONE		
대림산업	건설분야	토 목 / 건설단계 / 실시설계	△					도면번호	C0040202-066	편철번호	4.110
			⚠	2015.12.	실시설계 준공	김 성 호	노 정 훈	문 경 진			
			개정번호	날짜	개 정 내 용	과업책임자	분야별책임자	설계자			

적용표준 GED-01-1104 V1.5

옹벽식 날개벽 구조도(8)
(6지구:STA.2+180.00 종점부 우측)

철 근 상 세

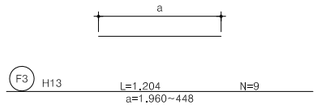

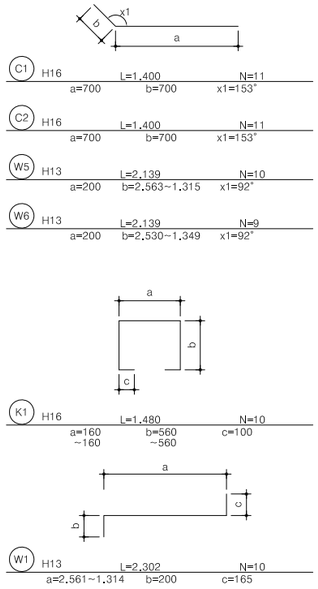

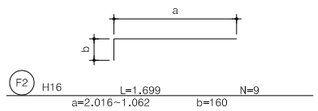

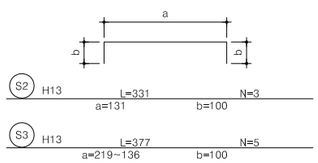

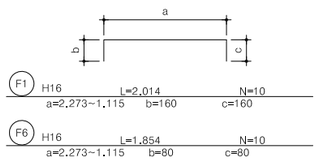

철 근 재 료 표

(SD400)

기 호	직 경	길 이 (M)	개 수	총길이 (M)	단위무게 (KG/M)	총무게 (TON)	할 증 (%,TON)
C1	H16	1.400	11	15.400			
C2	"	1.400	11	15.400			
F1	"	2.014	10	20.140			
F2	"	1.699	9	15.291			
F6	"	1.854	10	18.540			
K1	"	1.480	10	14.800			
소 계				99.571	1.560	0.155	0.160(3%)
F3	H13	1.204	9	10.836			
F4	"	1.965	1	1.965			
F5	"	2.212	1	2.212			
F7	"	1.204	10	12.040			
F8	"	1.965	1	1.965			
F9	"	2.212	1	2.212			
K2	"	1.960	4	7.840			
S2	"	331	3	0.993			
S3	"	377	5	1.885			
W1	"	2.302	10	23.020			
W2	"	1.960	5	9.800			
W3	"	835	5	4.175			
W4	"	2.323	1	2.323			
W5	"	2.139	10	21.390			
W6	"	2.139	9	19.251			
W7	"	1.960	5	9.800			
W8	"	835	5	4.175			
W9	"	2.323	1	2.323			
소 계				138.205	0.995	0.138	0.142(3%)
총 계				237.776		0.293	0.302

경상북도	사 업 명	울릉도 일주도로2 건설공사	△					위치정보		도 면 명	옹벽식 날개벽 구조도(8) (6지구:STA.2+180.00 종점부 우측)
	시설/공구		△					축 척	NONE		
대림산업	건설분야	토 목 / 건설단계 / 실시설계	⚠	2015.12.	실시설계 준공	김 성 호	노 정 훈	문 경 진	도면번호	C0040202-067	편철번호 4.111
			개정번호	날짜	개 정 내 용	과업책임자	분야별책임자	설계자			

적용표준 GED-01-1104 V1.5

제 작 집 수 정

제작집수정 구조도(1)

(TYPE-3, 1.5×0.3×1.5)

정 면 도

S= 1:50

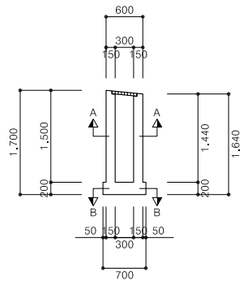

평 면 도

S= 1:50

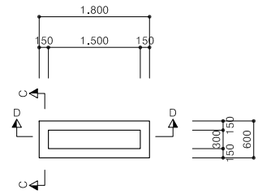

단면 A-A

S= 1:50

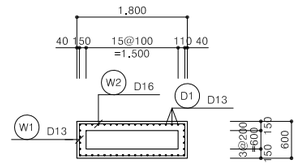

단면 B-B

S= 1:50

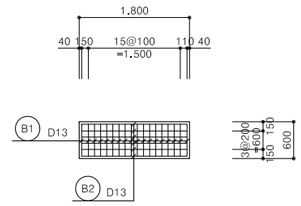

단면 C-C

S= 1:50

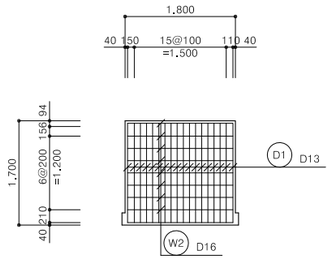

단면 D-D

S= 1:50

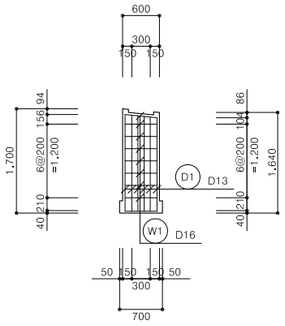

철 근 상 세

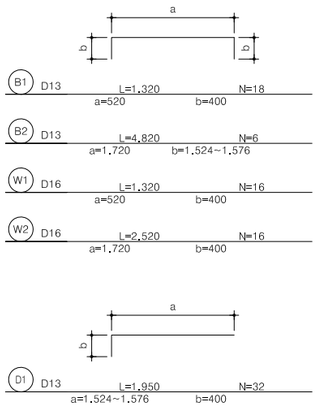

철 근 재 료 표

(SD300)

번 호	직 경	길 이(m)	개 수	총 길 이(m)	단위중량(kgf/m)	총중량(ton)	비 고(ton)
W1	D16	1.320	16	21.120			3% 할증
W2	"	2.520	16	40.320			
소 계				61.440	1.560	0.096	0.099
B1	D13	1.320	18	23.760			3% 할증
B2	"	4.820	6	28.920			
D1	"	1.950	32	62.400			
소 계				115.080	0.995	0.115	0.118
총 계						0.211	0.217

경상북도	사 업 명	울릉도 일주도로2 건설공사	△					위치정보		도 면 명	제작집수정 구조도(1) (TYPE-3, 1.5×0.3×1.5)
	시설/공구		△					축 척	NONE		
대림산업	건설분야	토 목 / 건설단계 / 실시설계	⚠	2015.12.	실시설계 준공	김 성 호	노 정 훈	문 경 진	도면번호	C0040202-068	편철번호	4.112
			개정번호	날짜	개 정 내 용	과업책임자	분야별책임자	설계자				

적용표준 GED-01-1104 V1.5

제작집수정 구조도(2)

(TYPE-4, 1.5×0.3×2.0)

정 면 도

S= 1:50

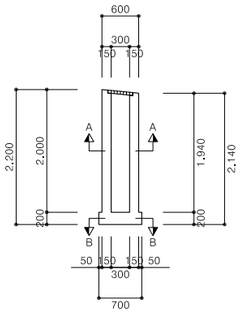

평 면 도

S= 1:50

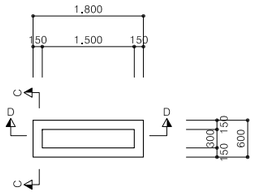

단면 A-A

S= 1:50

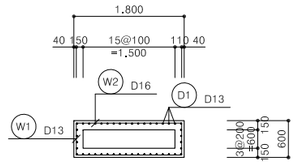

단면 B-B

S= 1:50

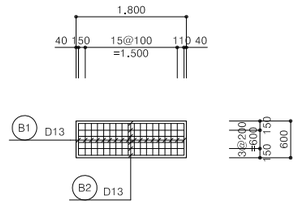

단면 B-B

S= 1:50

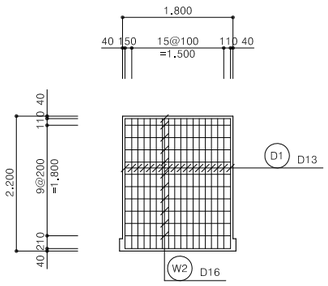

단면 C-C

S= 1:50

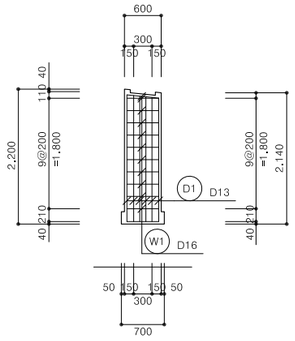

철 근 상 세

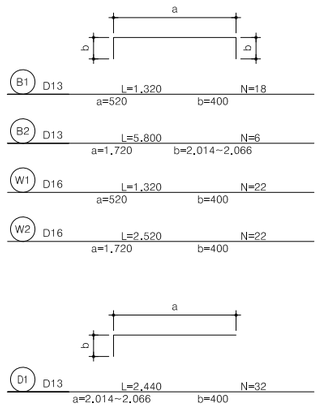

철 근 재 료 표

(SD300)

번 호	직 경	길 이(m)	개 수	총 길 이(m)	단위중량(kgf/m)	총중량(ton)	비 고(ton)
W1	D16	1.320	22	29.040			3% 할증
W2	"	2.520	22	55.440			
소 계				84.480	1.560	0.132	0.136
B1	D13	1.320	18	23.760			3% 할증
B2	"	5.800	6	34.800			
D1	"	2.440	32	78.080			
소 계				136.640	0.995	0.136	0.140
총 계						0.268	0.276

경상북도	사 업 명	울릉도 일주도로2 건설공사		△					위치정보		도 면 명	제작집수정 구조도(3) (TYPE-4, 1.5×0.3×2.0)
	시설/공구			△					축 척	NONE		
대림산업	건설분야	토 목	건설단계	△					도면번호	C0040202-069	편철번호	4.113
			실시설계	⚠	2015.12.	실시설계 준공	김 성 호	노 정 훈	문 경 진			
				개정번호	날짜	개 정 내 용	과업책임자	분야별책임자	설계자			

적용표준 GED-01-1104 V1.5

울릉도 일주도로2 건설공사

제작집수정 구조도(3)

(TYPE-5, 1.5×1.0×2.15)

정 면 도

S= 1:50

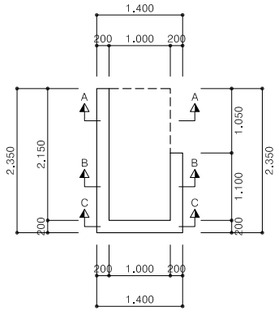

평 면 도

S= 1:50

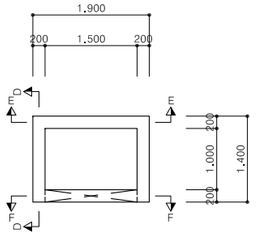

단면 A-A

S= 1:50

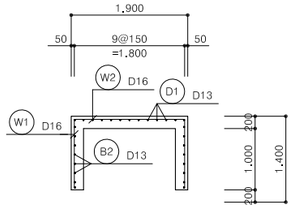

단면 B-B

S= 1:50

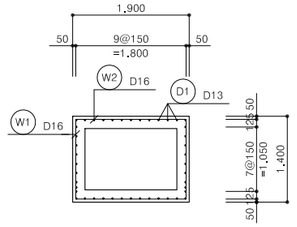

단면 C-C

S= 1:50

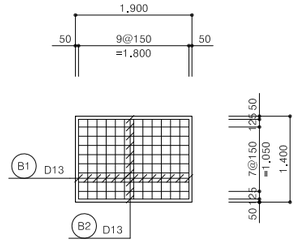

단면 D-D

S= 1:50

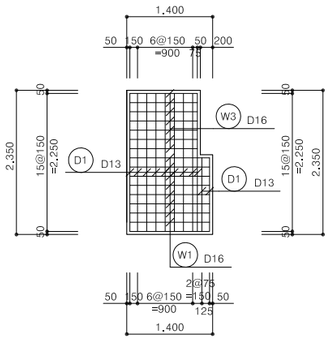

단면 E-E

S= 1:50

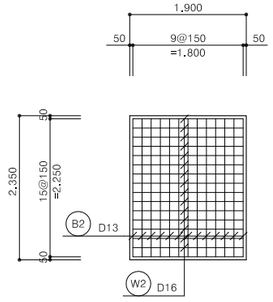

단면 F-F

S= 1:50

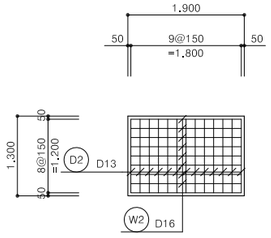

철 근 상 세

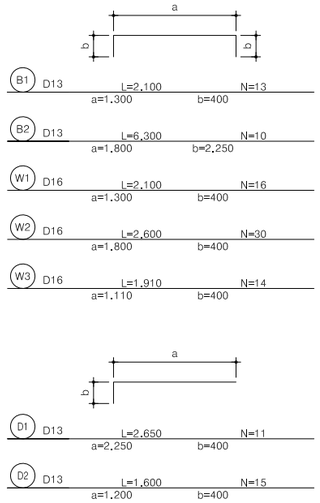

철 근 재 료 표

(SD300)

번 호	직 경	길 이(m)	개 수	총 길 이(m)	단위중량(kgf/m)	총중량(ton)	비 고(ton)
W1	D16	2.100	16	33.600			3% 할증
W2	"	2.600	30	78.000			
W3	"	1.910	14	26.740			
소 계				138.340	1.560	0.216	0.222
B1	D13	2.100	13	27.300			3% 할증
B2	"	6.300	10	63.000			
D1	"	2.650	11	29.150			
D2	"	1.600	15	24.000			
소 계				143.450	0.995	0.143	0.147
총 계						0.359	0.369

경상북도	사 업 명	울릉도 일주도로2 건설공사	△					위치정보		도 면 명	제작집수정 구조도(5) (TYPE-5, 1.5×1.0×2.15)
	시설/공구		△					축 척	NONE		
대림산업	건설분야	토 목 / 건설단계 / 실시설계	△	2015.12.	실시설계 준공	김 성 호	노 정 훈	문 경 진	도면번호	C0040202-070	편철번호	4.114
			개정번호	날짜	개 정 내 용	과업책임자	분야별책임자	설계자				

적용표준 GED-01-1104 V1.5

제작집수정 구조도(4)

(TYPE-6, 1.5×1.0×3.0)

정 면 도

S= 1:50

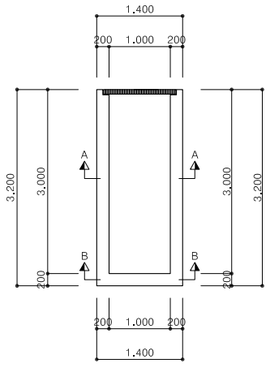

평 면 도

S= 1:50

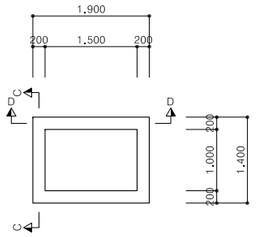

단면 A-A

S= 1:50

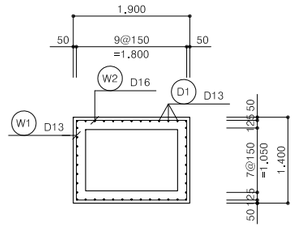

단면 B-B

S= 1:50

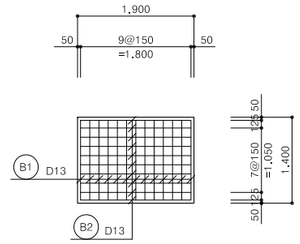

단면 C-C

S= 1:50

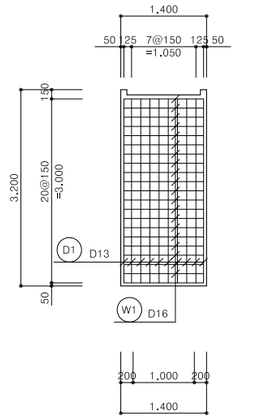

단면 D-D

S= 1:50

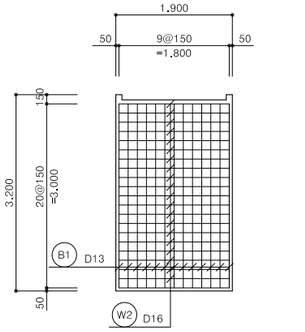

철 근 상 세

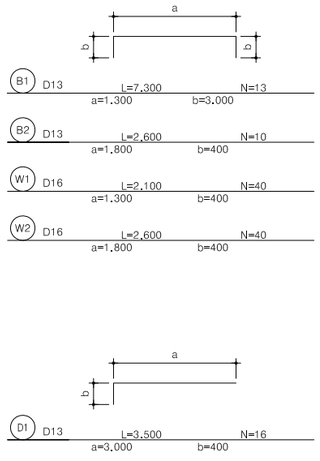

철 근 재 료 표

(SD300)

번 호	직 경	길 이(m)	개 수	총 길 이(m)	단위중량(kgf/m)	총중량(ton)	비 고(ton)
W1	D16	2.100	40	84.000			3% 할증
W2	"	2.600	40	104.000			
소 계				188.000	1.560	0.293	0.302
B1	D13	7.300	13	94.900			3% 할증
B2	"	2.600	10	26.000			
D1	"	3.500	16	56.000			
소 계				176.900	0.995	0.176	0.181
총 계						0.469	0.483

경상북도	사 업 명	울릉도 일주도로2 건설공사	△					위치정보	
	시설/공구		△					축 척	NONE
대림산업	건설분야	토 목 / 건설단계 / 실시설계	△	2015.12.	실시설계 준공	김 성 호	노 정 훈	문 경 진	도면번호 C0040202-071
			개정번호	날짜	개 정 내 용	과업책임자	분야별책임자	설계자	편철번호 4.115

도 면 명: 제작집수정 구조도(7) (TYPE-6, 1.5×1.0×3.0)

적용표준 GED-01-1104 V1.5

제작집수정 구조도(5)

(TYPE-7, 2.2×1.0×3.5)

정 면 도

S= 1:50

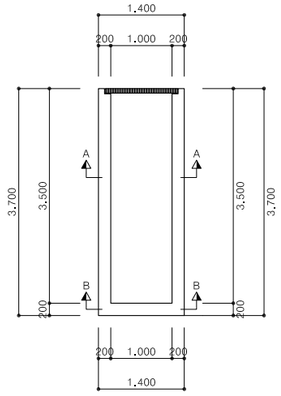

평 면 도

S= 1:50

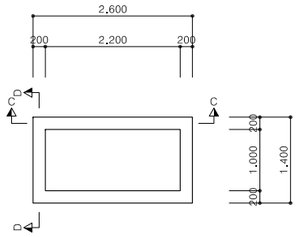

단면 A-A

S= 1:50

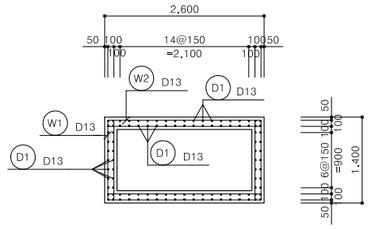

단면 B-B

S= 1:50

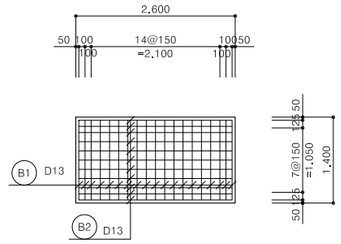

단면 D-D

S= 1:50

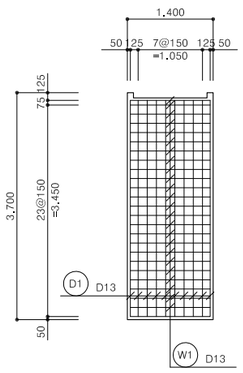

단면 C-C

S= 1:50

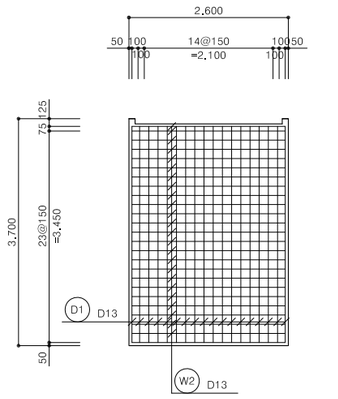

철 근 상 세

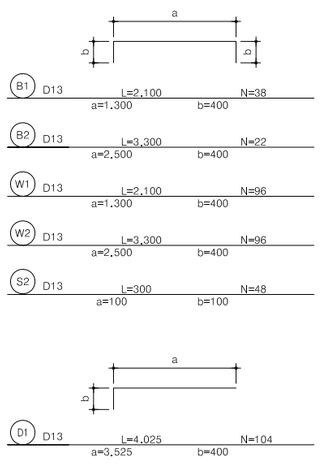

철 근 재 료 표

(SD300)

번 호	직 경	길 이(m)	개 수	총 길 이(m)	단위중량(kgf/m)	총중량(ton)	비 고(ton)
B1	D13	2.100	38	79.800			3% 할증
B2	"	3.300	22	72.600			
D1	"	4.025	104	418.600			
S2	"	0.300	48	14.400			
W1	"	2.100	96	201.600			
W2	"	3.300	96	316.800			
소 계				1,103.800	0.995	1.098	1.131
총 계						1.098	1.131

경상북도	사 업 명	울릉도 일주도로2 건설공사	△						위치정보		도 면 명	제작집수정 구조도(9) (TYPE-7, 2.2×1.0×3.5)
	시설/공구		△						축 척	NONE		
대림산업	건설분야	토 목 / 건설단계 / 실시설계	△						도면번호	C0040202-072	편철번호	4.116
			⚠	2015.12.	실시설계 준공	김 성 호	노 정 훈	문 경 진				
			개정번호	날짜	개 정 내 용	과업책임자	분야별책임자	설계자				

적용표준 GED-01-1104 V1.5

제작집수정 구조도(6)

(TYPE-8, 2.5×0.3×2.5)

정 면 도

S= 1:50

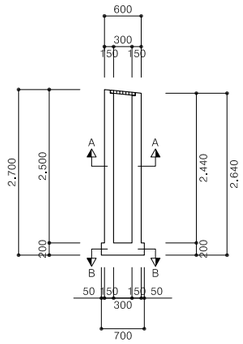

평 면 도

S= 1:50

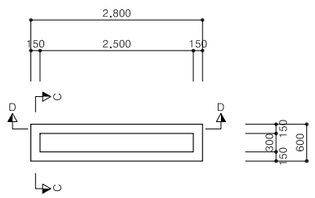

단면 A-A

S= 1:50

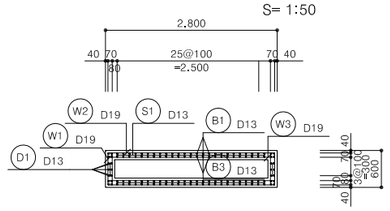

단면 B-B

S= 1:50

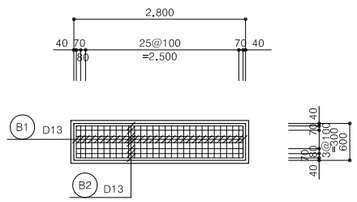

단면 C-C

S= 1:50

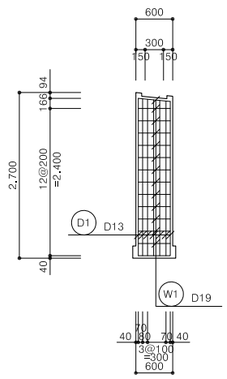

단면 D-D

S= 1:50

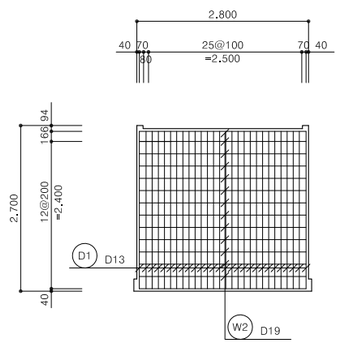

철 근 상 세

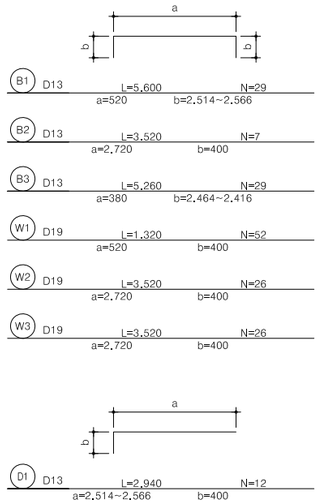

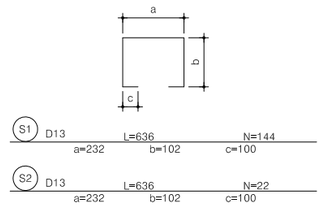

철 근 재 료 표

(SD300)

번 호	직 경	길 이(m)	개 수	총 길 이(m)	단위중량(kgf/m)	총중량(ton)	비 고(ton)
W1	D19	1.320	52	68.640			3% 할증
W2	"	3.520	26	91.520			
W3	"	3.520	26	91.520			
소 계				251.680	2.250	0.566	0.583
B1	D13	5.600	29	162.400			3% 할증
B2	"	3.520	7	24.640			
B3	"	5.260	29	152.540			
D1	"	2.940	12	35.280			
S1	"	636	144	91.584			
S2	"	636	22	13.992			
소 계				480.436	0.995	0.478	0.492
총 계						1.044	1.075

경상북도	사 업 명	울릉도 일주도로2 건설공사		△					위치정보	
	시설/공구			△					축 척	NONE
대림산업	건설분야	토 목	건설단계 실시설계	△					도면번호	C0040202-073
				1	2015.12.	실시설계 준공	김 성 호	노 정 훈	문 경 진	
				개정번호	날짜	개 정 내 용	과업책임자	분야별책임자	설계자	

도 면 명	제작집수정 구조도(11) (TYPE-8, 2.5×0.3×2.5)
편철번호	4.117

적용표준 GED-01-1104 V1.5

초기우수처리시설

울릉도 일주도로2 건설공사

비점오염저감시설 설치 현황도

5지구 1유역 비점오염저감시설

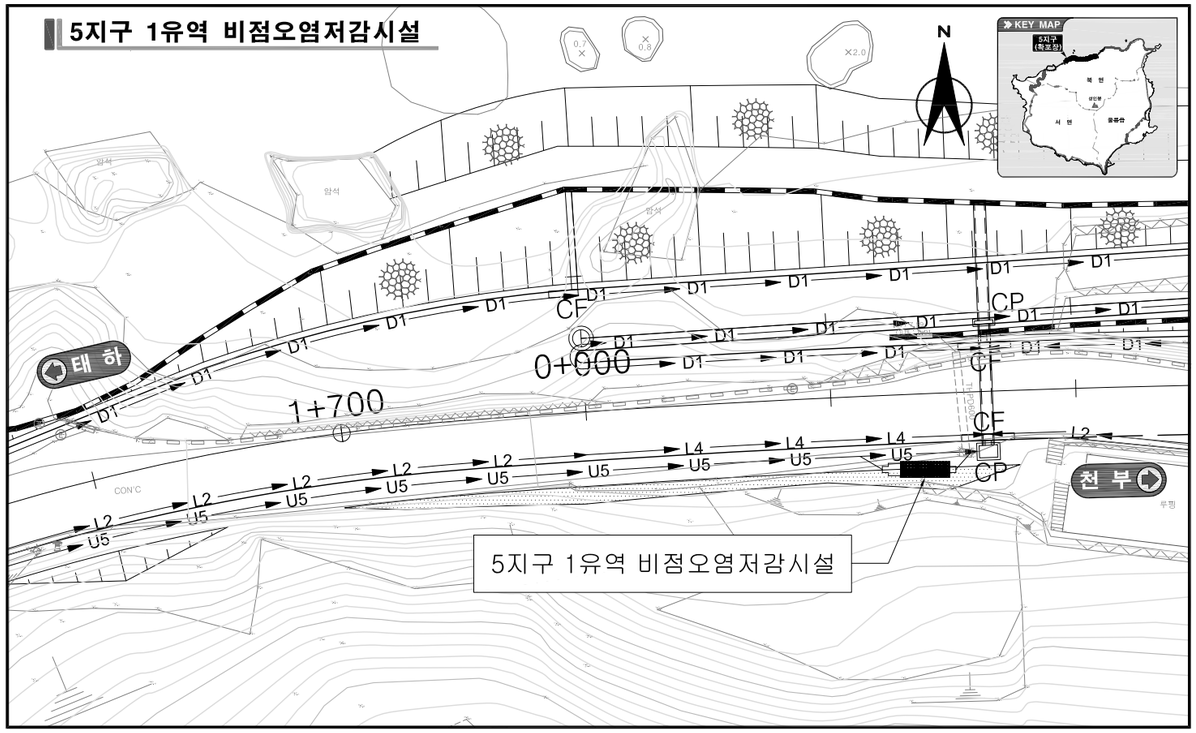

5지구 2유역 비점오염저감시설

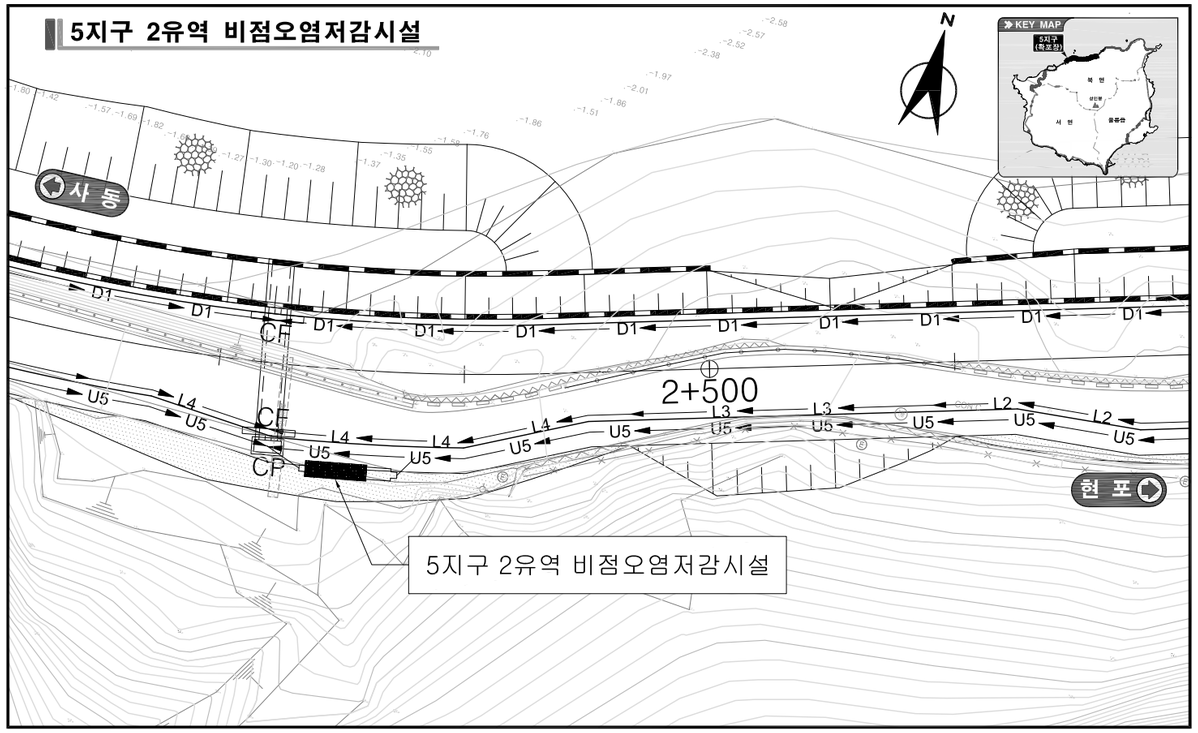

6지구 1유역 비점오염저감시설

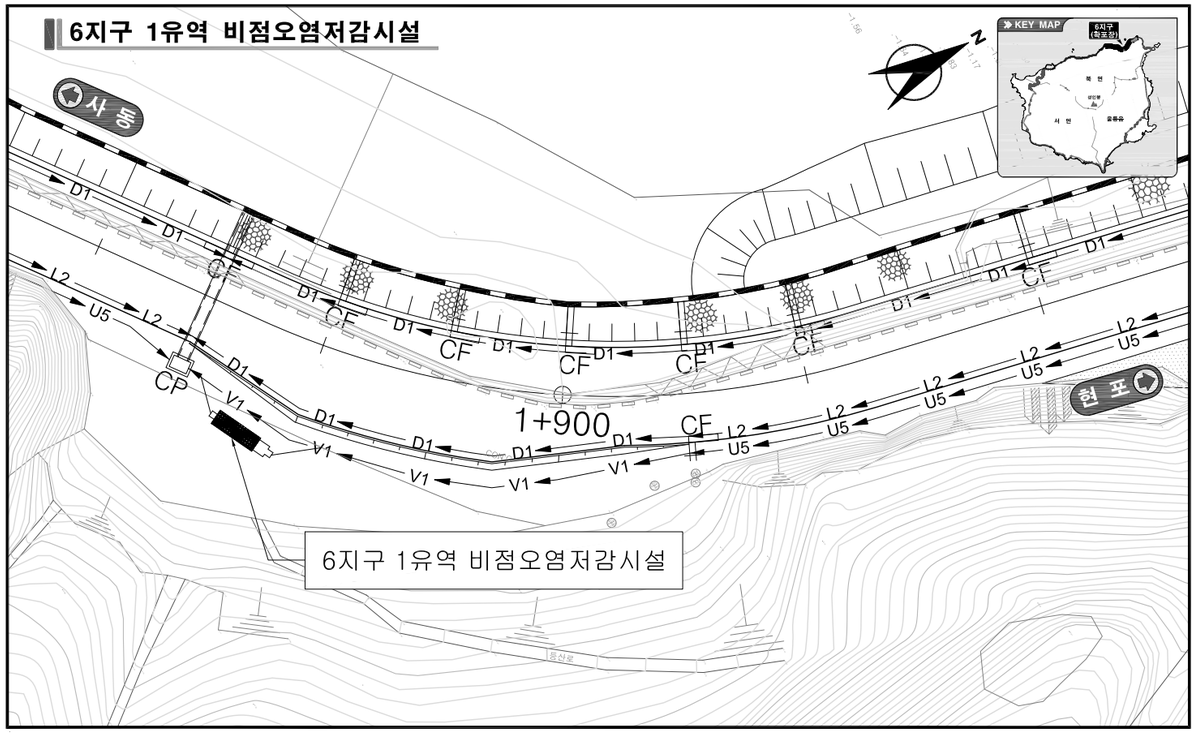

6지구 2유역 비점오염저감시설

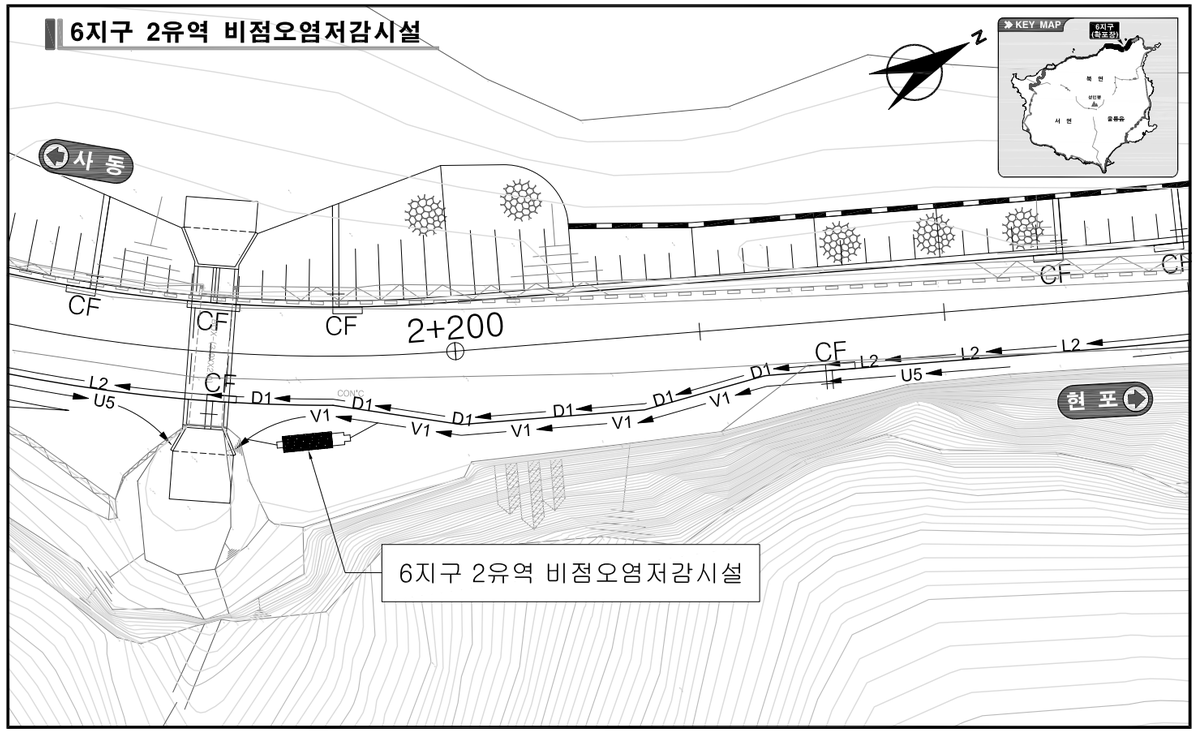

경상북도	사 업 명	울릉도 일주도로2 건설공사		△					위치정보	
	시설/공구			△					축 척	1:1,000
대 림 산 업	건설분야	토 목	건설단계	실시설계	△	2015.12.	실시설계 준공	김 성 호	노 정 훈	문 경 진	도면번호	C0040203-001
					개정번호	날짜	개 정 내 용	과업책임자	분야별책임자	설계자	편철번호	4.118

도 면 명 비점오염저감시설 설치 현황도

적용표준 GED-01-1104 V1.5

울릉도 일주도로2 건설공사

비점오염저감시설 설치 상세도(1)

(5지구 1구역)

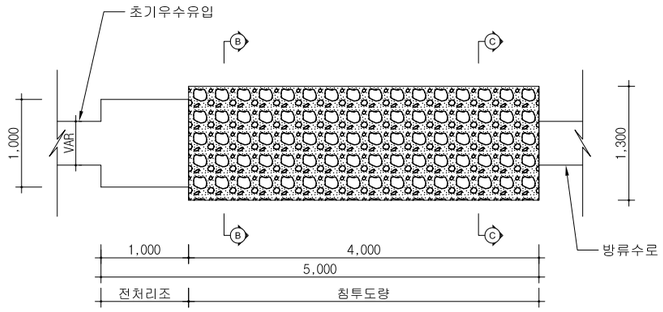

평 면 도

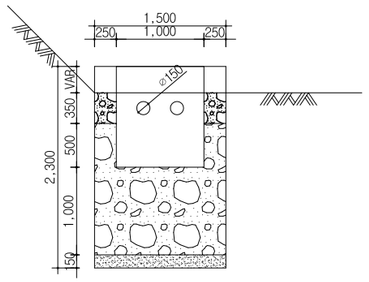

B-B단면도

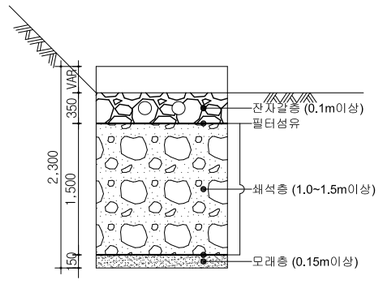

C-C단면도

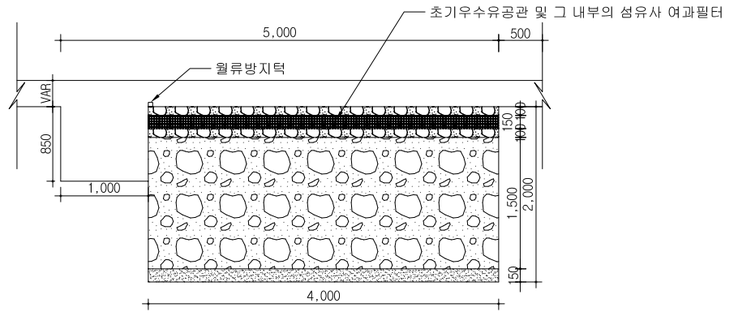

A-A단면도

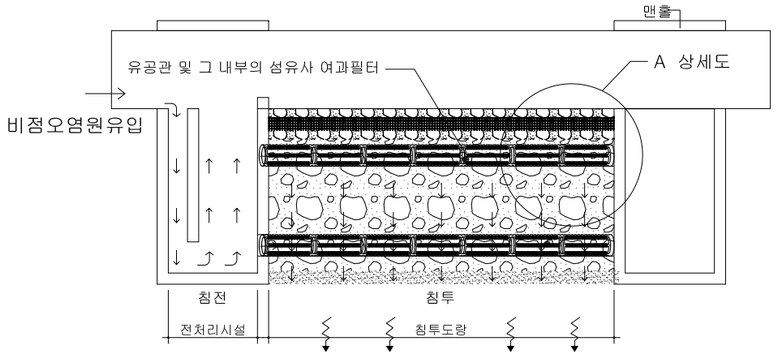

침투도량 (PDTP) 개요도

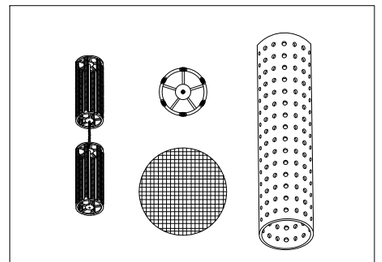

유공관 및 그 내부의 섬유사 여과필터 상세도

경상북도	사 업 명	울릉도 일주도로2 건설공사		△						위치정보		도 면 명	비점오염저감시설 설치 상세도(1) (5지구 1구역)
	시설/공구			△						축 척	NONE		
대 림 산 업	건설분야	토 목	건설단계 실시설계	△	2015.12.	실시설계 준공	김 성 호	노 정 훈	문 경 진	도면번호	C0040203-002	편철번호	4.119
				개정번호	날짜	개 정 내 용	과업책임자	분야별책임자	설계자				

적용표준 GED-01-1104 V1.5

비점오염저감시설 설치 상세도(2)

(5지구 2구역)

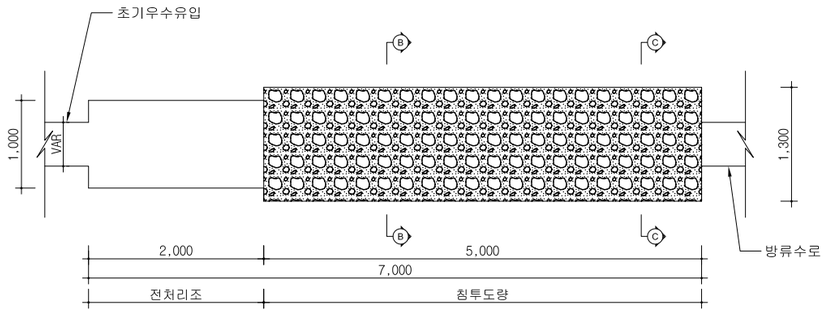

⊕ 평 면 도

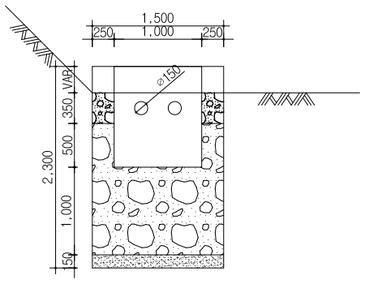

⊕ B-B단면도

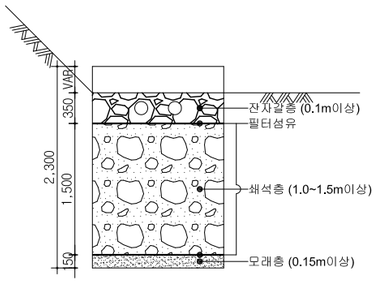

⊕ C-C단면도

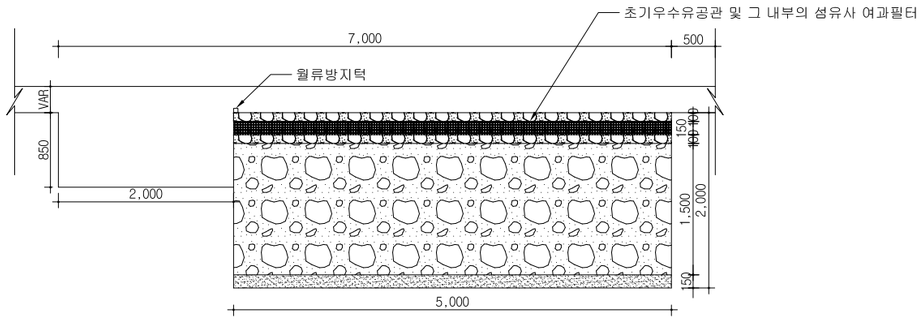

⊕ A-A단면도

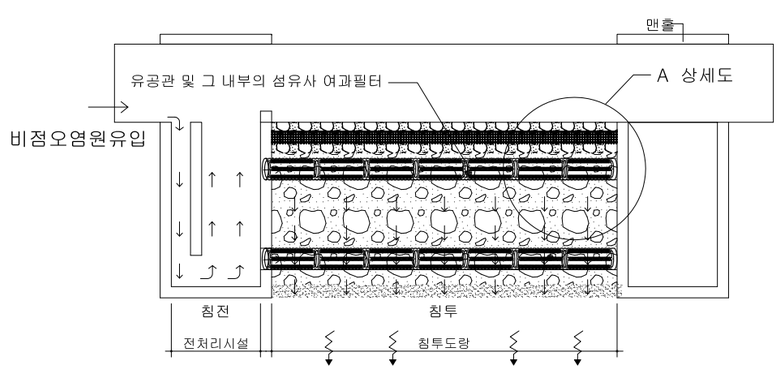

⊕ 침투도량 (PDTP) 개요도

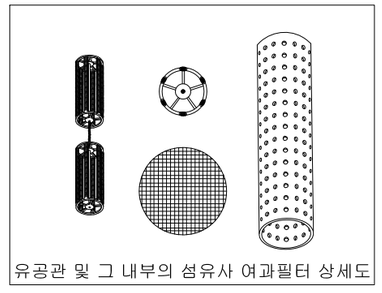

경상북도	사 업 명	울릉도 일주도로2 건설공사		△						위치정보		도 면 명	비점오염저감시설 설치 상세도(2) (5지구 2구역)
	시설/공구			△						축 척	NONE		
대 림 산 업	건설분야	토 목	건설단계	실시설계	△	2015.12.	실시설계 준공	김 성 호	노 정 훈	문 경 진	도면번호	C0040203-003	편철번호	4.120
					개정번호	날짜	개 정 내 용	과업책임자	분야별책임자	설계자				

적용표준 GED-01-1104 V1.5

비점오염저감시설 설치 상세도(3)

(6지구 1구역)

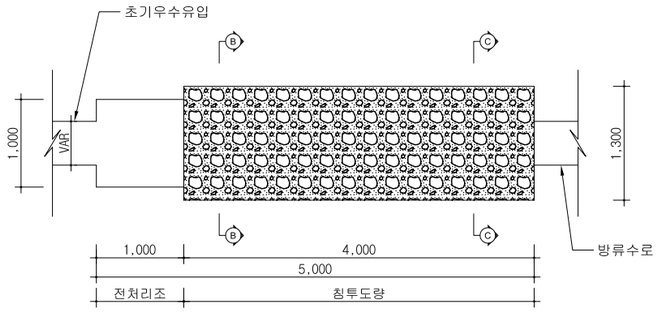

평 면 도

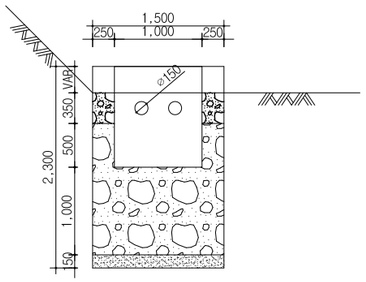

B-B단면도

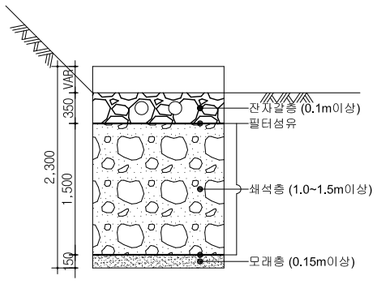

C-C단면도

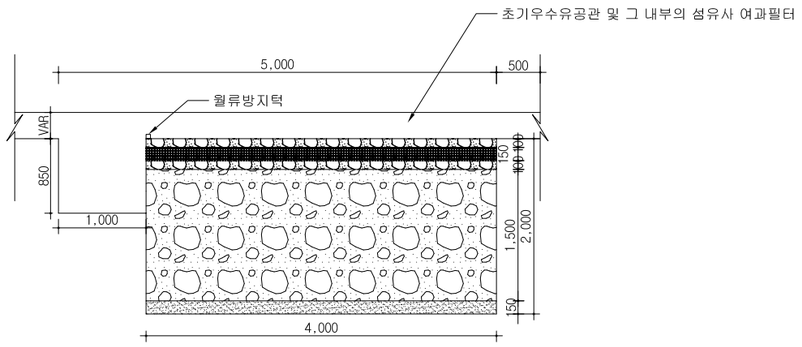

A-A단면도

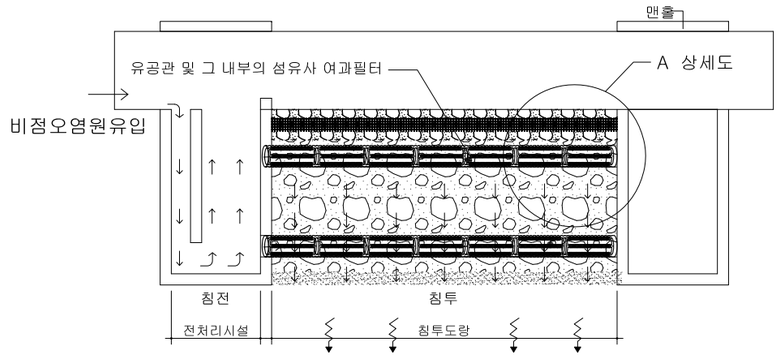

침투도량 (PDTP) 개요도

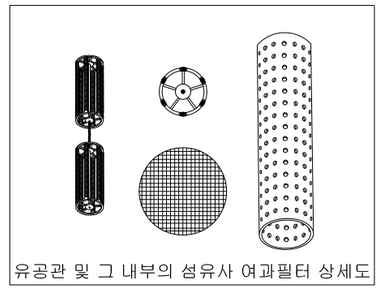

경상북도	사 업 명	울릉도 일주도로2 건설공사		△						위치정보		도 면 명	비점오염저감시설 설치 상세도(3) (6지구 1구역)
	시설/공구			△						축 척	NONE		
대 림 산 업	건설분야	토 목	건설단계 실시설계	△	2015.12.	실시설계 준공	김 성 호	노 정 훈	문 경 진	도면번호	C0040203-004	편철번호	4.121
				개정번호	날짜	개 정 내 용	과업책임자	분야별책임자	설계자				

적용표준 GED-01-1104 V1.5

비점오염저감시설 설치 상세도(4)

(6지구 2구역)

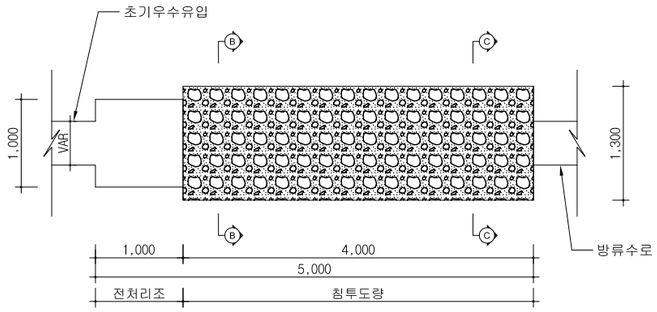

평 면 도

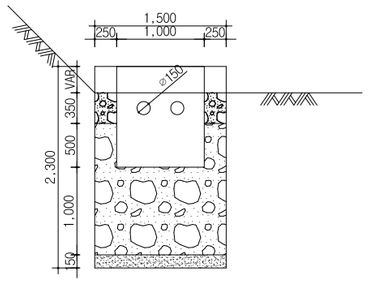

B-B단면도

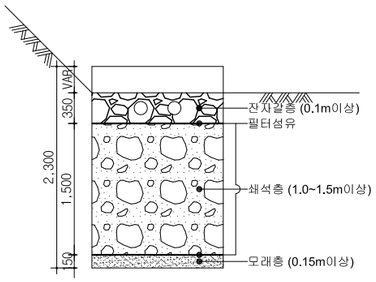

C-C단면도

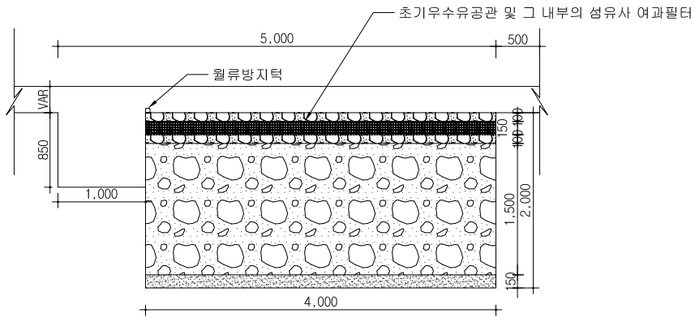

A-A단면도

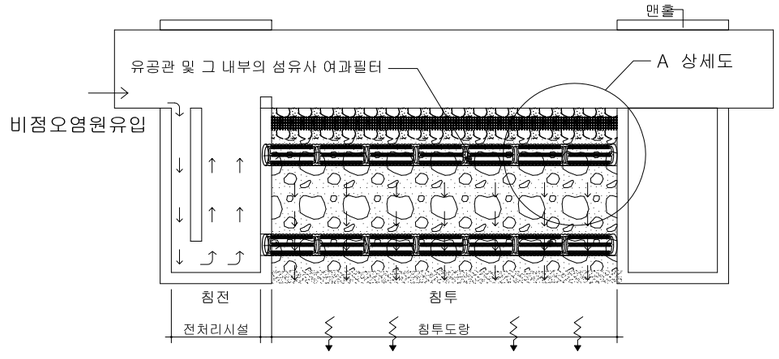

침투도량 (PDTP) 개요도

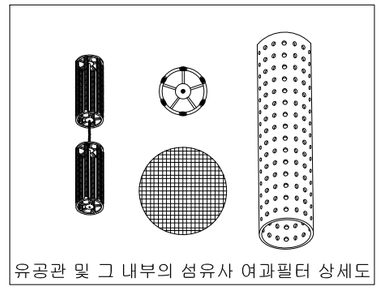

경상북도	사 업 명	울릉도 일주도로2 건설공사		△					위치정보		도 면 명	비점오염저감시설 설치 상세도(4) (6지구 2구역)
	시설/공구			△					축 척	NONE		
대 림 산 업	건설분야	토 목	건설단계 실시설계	△	2015.12.	실시설계 준공	김 성 호	노 정 훈	문 경 진	도면번호	C0040203-005	편철번호	4.122
				개정번호	날짜	개 정 내 용	과업책임자	분야별책임자	설계자				

적용표준 GED-01-1104 V1.5

배수구조물 단계 시공 상세도

울릉도 일주도로2 건설공사

배수구조물 단계 시공 상세도

1단계

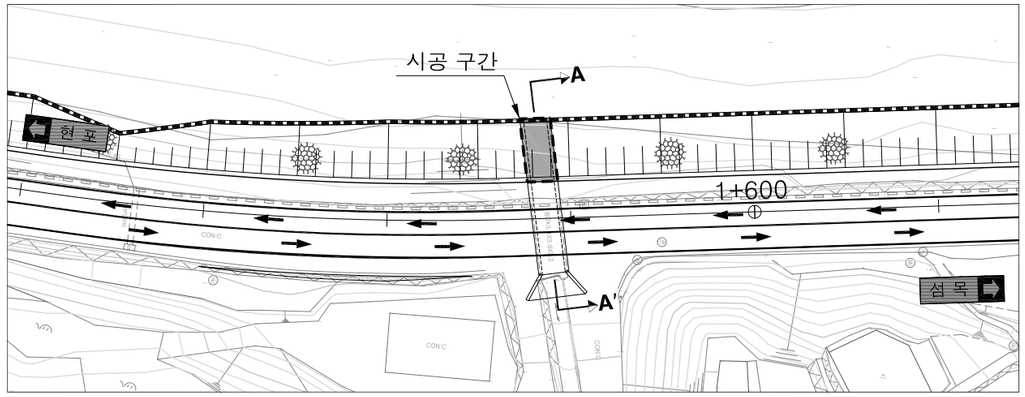

단면 A-A'

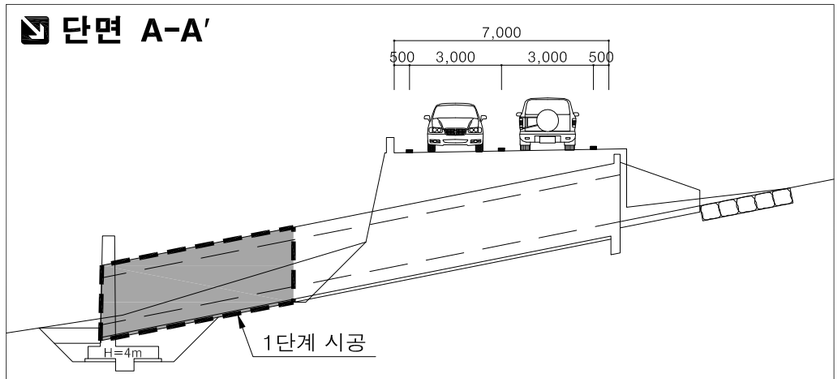

1단계 시공 개요
- ◎ 교통처리
  - ① 기존도로 이용 → 기존 교통체계 유지
- ◎ 시 공
  - ① 옹벽 터파기 및 옹벽 시공
  - ② 암거 터파기
  - ③ 톤마대 설치
  - ④ 암거 시공
- ◎ 안전시설물 설치
  - ① 안전시설물 설치
  - ② 터파기 및 톤마대 설치

2단계

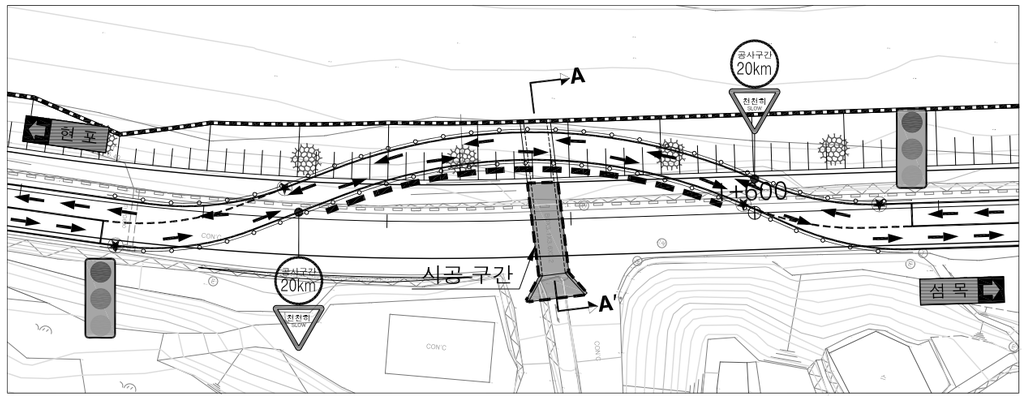

단면 A-A'

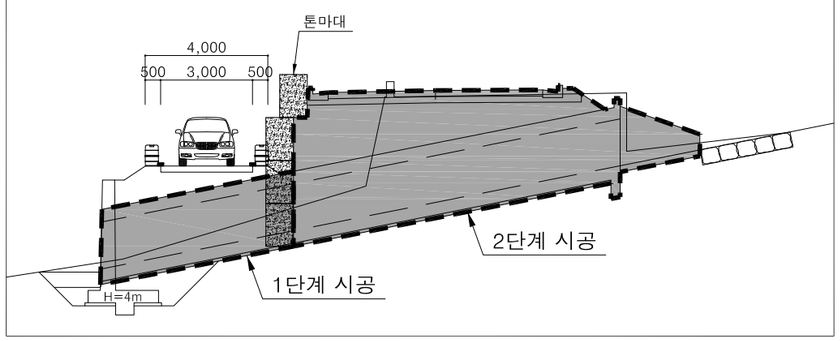

2단계 시공 개요
- ◎ 교통처리
  - ① 우회도로 이용 → 1차로 운영
  - ② 임시 신호등 설치 → 일방향 운행
- ◎ 시 공
  - ① 톤마대 설치
  - ② 암거 터파기 및 암거 시공
  - ③ 신설도로 시공
- ◎ 안전시설물 설치
  - ① PE드럼 및 윙카 설치
  - ② 신호등 및 안전표지판 설치

3단계

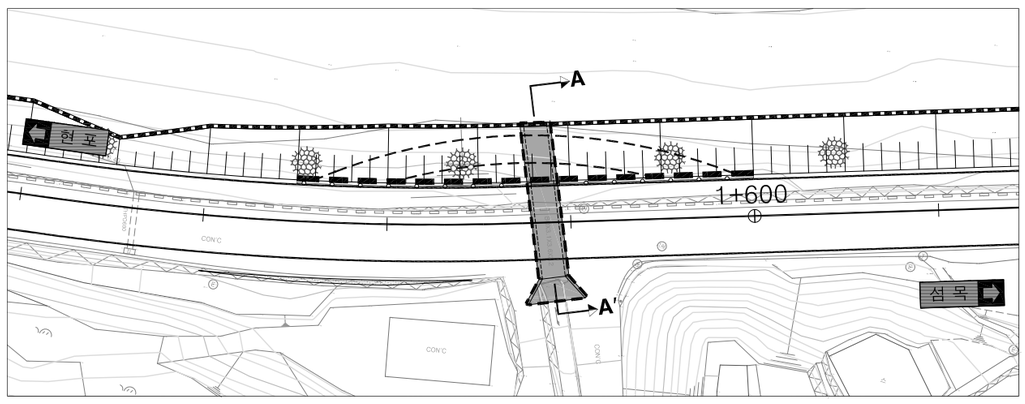

단면 A-A'

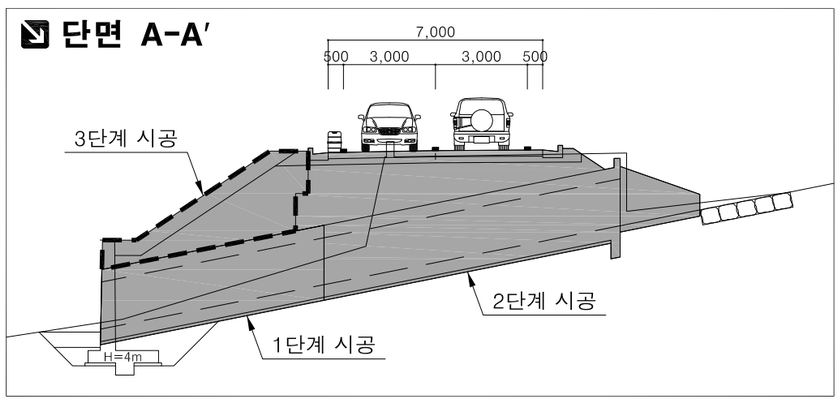

3단계 시공 개요
- ◎ 교통처리
  - ① 신설도로 이용 → 완료 단계
- ◎ 시 공
  - ① 해측 사면 시공
  - ② 공사 완료
- ◎ 안전시설물 설치
  - ① PE드럼 및 윙카 설치
  - ② 안전시설물 철거

경상북도	사 업 명	울릉도 일주도로2 건설공사		△						위치정보		도 면 명	배수구조물 단계 시공 상세도
	시설/공구			△						축 척	S=NONE		
대 림 산 업	건설분야	토 목	건설단계 실시설계	△						도면번호	C0040203-006	편철번호	4.123
				⚠	2015.12.	실시설계 준공	김 성 호	노 정 훈	문 경 진				
				개정번호	날짜	개 정 내 용	과업책임자	분야별책임자	설계자				

적용표준 GED-01-1104 V1.5

배 수 표 준 도

측 구 상 세 도 (1)

V 형 측 구
(형 식 1,2,3)

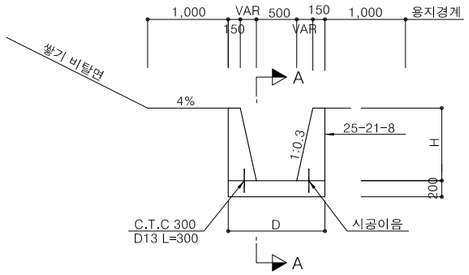

- 흙쌓기부 비탈면 끝에 위치하여 도로표면배수를 자연수로에 연결시킨다.
- L형 측구와 토사측구의 연결부분에 설치한다.
- 흙쌓기부 비탈면 끝의 단차경사가 심하거나 설치될 측구의 경사가 급하여 토사측구로는 세굴된 가능성이 많은 곳에 설치한다.
- 유출량 및 측구의 경사에 따라 필요한 통수단면을 산정하여 V형 측구의 규격을 결정한다.
- 수축줄눈 - 간격 : 6.0M , 폭 : 6M/M , 깊이 : 50M/M
- 신축줄눈 - 간격 : 12.0M , 폭 : 10M/M

재 료 표

(1M 당)

구분 / 규격 / 단위 / 형식	저판폭 (D)	콘 크 리 트 fck=21(Φ25M/M)	거 푸 집 합판4회	터 파 기 기 계	되메우기 기 계	철 근 D13	비닐깔기	비 고
	M/M	M³	M²	M³	M³	TON	M²	
1(H=450M/M)	1070	0.410	2.240	1.297	0.602	0.00199	1.270	
2(H=600M/M)	1160	0.520	2.853	1.728	0.800	0.00199	1.360	
3(H=1000M/M)	1400	0.880	4.488	3.120	1.440	0.00199	1.600	

산 마 루 측 구

(형 식 1,2,3)

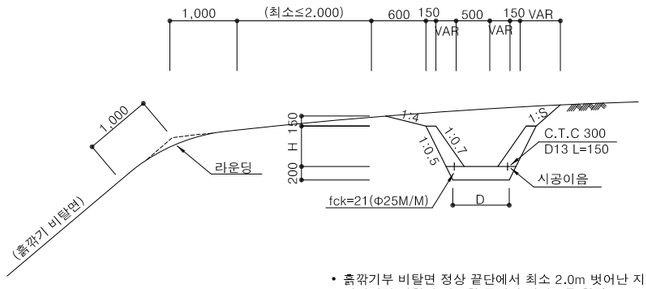

(형 식 4)

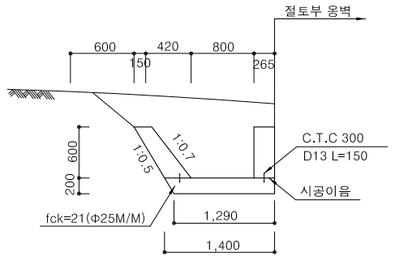

- 흙깎기부 비탈면 정상 끝단에서 최소 2.0m 벗어난 지점에 설치하며 지형상 필요한 곳에만 설치토록 한다.
- 자연경사면에서 도로의 흙깎기 비탈면으로 유하하는 우수를 집수하여 기존 자연 수로측이나 흙깎기부 도수로를 통하여 배수한다
- 단면의 형상 및 규격은 지형여건을 고려하여 변경 가능하나 설계통수 능력을 확보하여야 한다.
- 형식-1,2,3의 수축줄눈은 6.0m 간격으로 설치한다.

재 료 표

(1M 당)

구분 / 규격 / 단위 / 형식	저판폭 (D)	콘크리트 fck=21(Φ25M/M)	거푸집 합판 4회	터파기 기 계	철 근 D13	비닐깔기
	M/M	M³	M²	M³	TON	M²
1(H=450M/M)	780	0.352	1.099	1.108	0.001	0.980
2(H=600M/M)	840	0.440	1.465	1.472	0.001	1.040
3(H=1000M/M)	1,000	0.720	2.441	2.640	0.001	1.200
4(H=600M/M)	1,000	0.554	2.132	1.170	0.001	1.390

측구 경사로 상세도
(형 식 1,2,3)

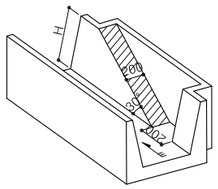

재 료 표

(개소당)

공 종	규 격	단위	수 량 형식-1	수 량 형식-2	수 량 형식-3	비 고
콘크리트	25-21-8	m³	0.053	0.081	0.204	
거푸집	합판 4회	m²	0.495	0.691	1.483	
터파기	인 력	m³	0.017	0.021	0.034	

* 100m간격으로 설치

U 형 측 구

형 식 - 1

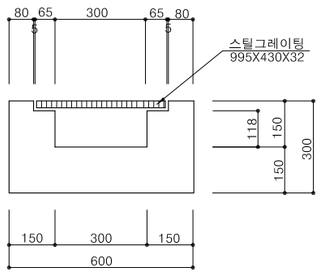

재 료 표

(1M 당)

구분 / 규격 / 단위 / 형식	저판폭 (D)	콘 크 리 트 fck=21(Φ25M/M)	거 푸 집 합판4회	스틸그레이팅 995X430X32	비닐깔기	비 고
	M/M	M³	M²	EA	M²	
1(H=300M/M)	600	0.130	0.900	1	0.8	

* 형식-1 : 영업소, 휴게소등에 설치

형 식 - 2

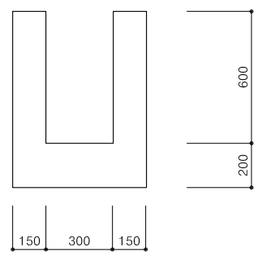

형 식 - 3

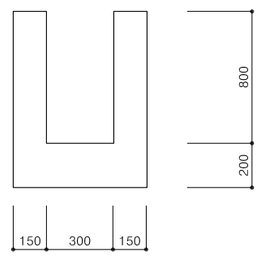

재 료 표

(1M 당)

구분 / 규격 / 단위 / 형식	콘 크 리 트 fck=21(Φ25M/M)	거 푸 집 합판4회	터 파 기 기 계	되메우기 기 계	신축이음 스치로폴 T=10㎜	수축줄눈 6㎜×50㎜	비닐깔기	비 고
	M³	M²	M³	M³	M²	M	M²	
2(H=600M/M)	0.300	2.800	1.600	1.120	0.025	0.500	0.800	
3(H=800M/M)	0.360	3.600	2.200	1.600	0.030	0.600	0.800	

경상북도	사 업 명	울릉도 일주도로 건설공사	△					위치정보		도 면 명	측 구 상 세 도 (1)
	시설/공구		△					축 척	NONE		
대 림 산 업	건설분야	토 목 / 건설단계 / 실시설계	△	2015.12.	실시설계 준공	김 성 호	노 정 훈	문 경 진	도면번호	C0049001-001	편철번호	4.124
			개정번호	날짜	개 정 내 용	과업책임자	분야별책임자	설계자				

적용표준 GED-01-1104 V1.5

측 구 상 세 도 (2)

L 형 측 구

형 식 2
(인력타설)
S = 1:50

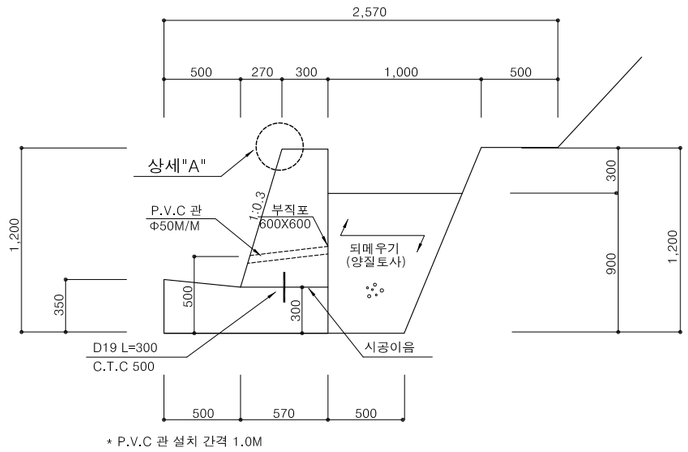

* P.V.C 관 설치 간격 1.0M

형 식 3
S = 1:60

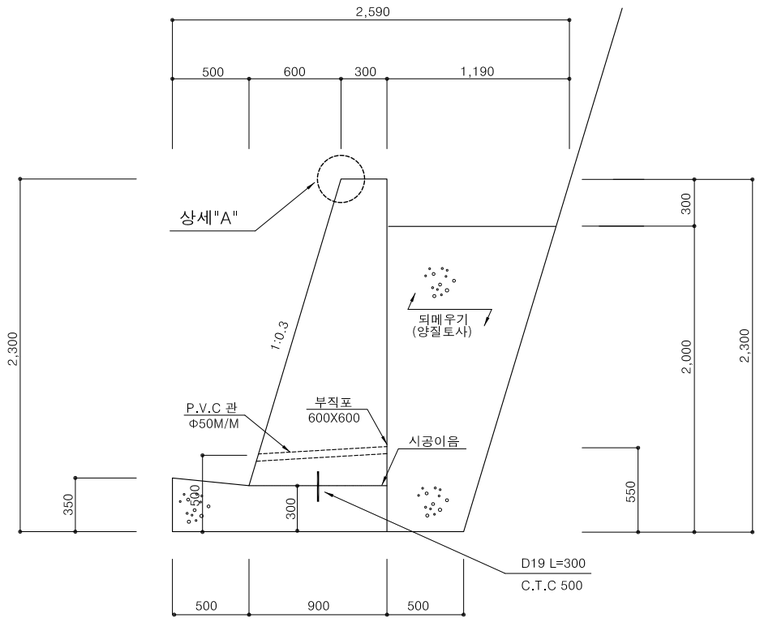

* P.V.C 관 설치 간격 1.0M

단 면 A-A

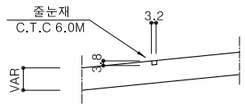

상 세 "A"
S = 1:20

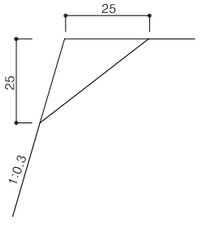

형 식 4
S = 1:50

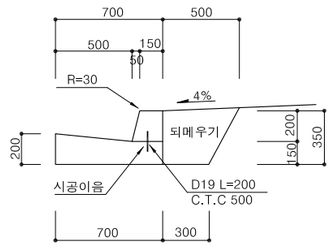

형 식 5
S = 1:50

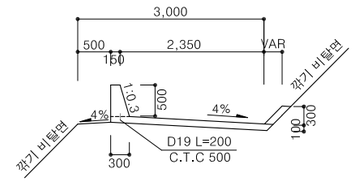

형 식 6
S = 1:50

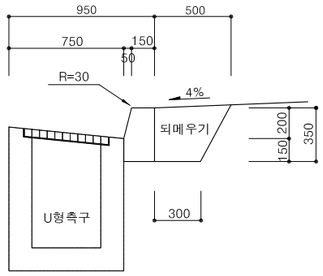

재 료 표

(1M 당)

구분 / 규격 / 단위 / 형식	콘크리트 fck=21 (Φ25M/M) M³	거푸집 합판 4회 M²	되메우기 (양질토사) M³	스치로폴 T=10MM M²	P.C.V 관 (Φ50M/M) M	부직포 M²	줄눈재 M	철 근 (NET) TON	비닐깔기 t=0.08cm M²
2 (H=1.20M)	0.725	2.490	0.617	0.024	0.510	0.360	0.290	0.0014	1.270
3 (H=2.30M)	1.633	4.738	1.600	0.136	0.840	0.360	0.482	0.0014	1.600
4 (H=0.35M)	0.153	0.756	0.140	0.005			0.143	0.0009	0.900
5 (H=0.30M)	0.416	1.535		0.014			0.422	0.0009	3.000
6 (H=0.35M)	0.065	0.556	0.140	0.002			0.059		0.300

- L형측구 경사는 통수량, 포장포설의 시공성 및 지형조건에 따라 조정
- L형측구 후면폭은 시거확보 필요에 따라 조정
- 노면 및 흙깎기 비탈면의 배수 및 도로보호의 목적으로 설치한다.
- 각 형식별 적용기준은 옆의표와 같으나 지형여건 및 측구연장등에 따라 시공성 및 미관을 고려, 적절한 형식을 선정할 수 있다.
- L형 측구만으로 배수량이 과다할 때, L형 측구밑으로 종방향 배수관이나 U형 측구를 설치하는 방법으로 배수처리한다.
- 길어깨부의 폭 및 횡단경사, 도로의 종단경사등에 따라 결정되는 L형 측구의 통수능력을 산정
- 되메우기 재료는 투수성재료로 한다.

경상북도	사 업 명	울릉도 일주도로2 건설공사		△					위치정보		도 면 명	측 구 상 세 도 (2)
	시설/공구			△					축 척	NONE		
대 림 산 업	건설분야	토 목	건설단계 실시설계	△					도면번호	C0049001-002	편철번호	4.125
				⚠	2015.12.	실시설계 준공	김 성 훈	노 정 훈	문 경 진			
				개정번호	날짜	개 정 내 용	과업책임자	분야별책임자	설계자		적용표준	GED-01-1104 V1.5

측 구 상 세 도 (3)

L 형 측 구

완화측구(형식-1)

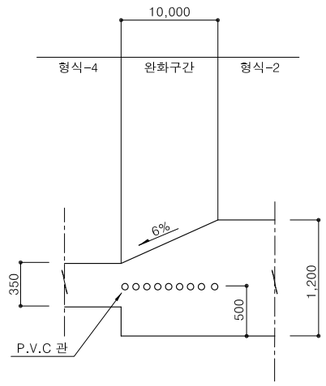

- P.V.C 관 설치 간격 1.0M
- 완화구간 연장은 지형조건에 따라 조정

완화측구(형식-2)

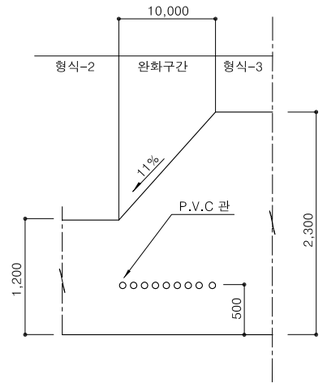

줄 눈 설 치

구 분	형 식 1, 2, 4, 5			형 식 3		
	간 격	폭	깊 이	간 격	폭	깊 이
수축줄눈	6.0M	6M/M	50M/M	6.0M	6M/M	50M/M
신축줄눈	30.0M	10M/M	-	12.0M	10M/M	-

적 용 기 준

구 분	설 치 기 준	비 고
형 식 - 1	토사 및 리핑암, 발파암 10.0M 미만	H=0.45M
2	리핑암+발파암 10.0M이상, 발파암 10.0M-30.0M	H=1.2M
3	발파암 30.0M 이상 구간중 연장 20m이상	H=2.3M
4	측 도	H=0.35M
5	절토부 소단측구	H=0.30M

성토부 다이크

(형식-4)

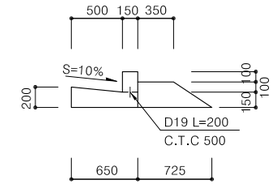

- 수축줄눈은 형식별로 6.0M간격으로 설치하며 절단폭은 60MM로 한다.

재 료 표

(1M 당)

구분 / 규격 / 형식 / 단위	콘크리트 fck=21 (Φ25M/M)	거푸집 합판 4회	되메우기 (양질토사)	스치로폴 T=10MM	줄눈재	철 근 (NET)	비닐깔기 t=0.08cm
단위	M³	M²	M³	M²	M	TON	M²
4 (H=0.35M)	0.140	0.750	0.134	0.005	0.142	0.0009	0.850

L / O 형 측 구

L형측구(형식2)

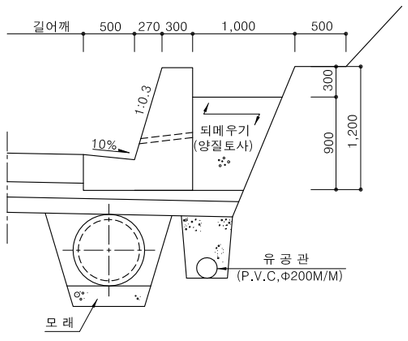

L형측구(형식3)

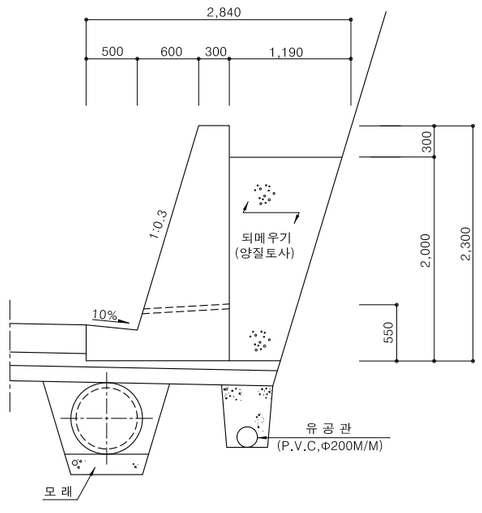

보 차 도 경 계 석

형 식 1

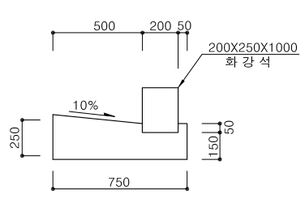

형 식 2

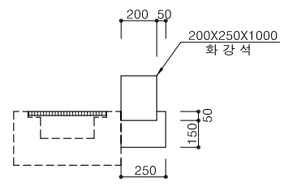

도 로 경 계 석

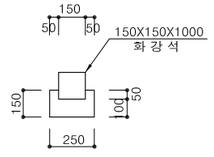

재 료 표

(1M 당)

구분 / 규격 / 형식 / 단위	콘크리트 fck=21 (Φ25M/M)	거푸집 합판 4회	몰 탈 (1 : 3)	스치로폴 T=10MM	보차도경계석 200X250x1000	도로경계석 150X150x1000	비닐깔기
단위	M³	M²	M³	M²	M	M	M²
보차도경계석 (형식1)	0.153	0.450	0.005	0.005	1.000	-	0.950
보차도경계석 (형식2)	0.040	0.200	0.005	0.001	1.000	-	0.350
도로경계석	0.030	0.300	0.140	-	-	1.000	0.450

경상북도	사 업 명	울릉도 일주도로2 건설공사		△					위치정보		도 면 명	측 구 상 세 도 (3)
	시설/공구			△					축 척	NONE		
대 림 산 업	건설분야	토 목	건설단계 실시설계	△	2015.12.	실시설계 준공	김 성 호	노 정 훈	문 경 진	도면번호	C0049001-003	편철번호	4.126
				개정번호	날짜	개 정 내 용	과업책임자	분야별책임자	설계자				

적용표준 GED-01-1104 V1.5

맹 암 거 상 세 도

맹암거설치도 ; L형측구(형식-1,2)

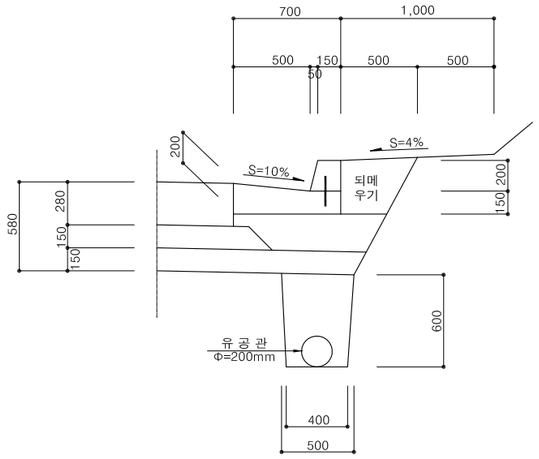

평 면 도

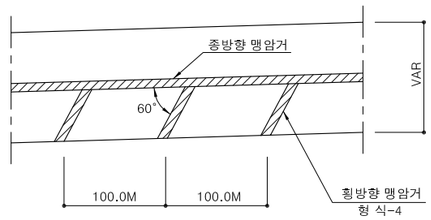

오목형종단곡선부

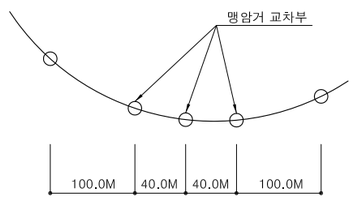

1) 맹암거의 설치위치
   ①땅깎기부의 길어깨
   ②편절 편성 및 땅깎기 흙쌓기 경계부
   ③용수다발지역

2) 땅깎기 비탈면에 설치하는 맹암거는 비탈면에 용수가 있을 때 설치하며 부직포를 사용하지 않는 맹암거를 설치

3) 도로횡방향으로 설치하는 맹암거는 유공관을 두지 않는 것으로 하여 도로 중심선과 60° 의 각도로 설치한다.

4) 도로종방향으로 맹암거는 유공관을 두는 것을 원칙으로 하고, 암구간(리핑암과 발파암)에는 부직포를 두지 않아도 된다.

5) 맹암거에 매설되는 유공관의 내경은 20cm를 표준으로 하며 유공관 구멍의 직경은 1.2~2.0cm를 표준으로 한다.

맹 암 거

형 식-1

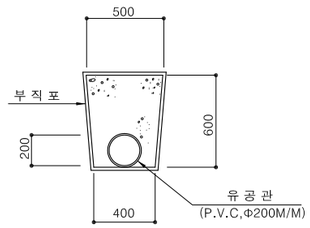

형 식-2

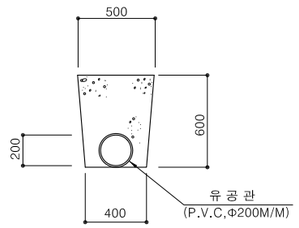

형 식-3

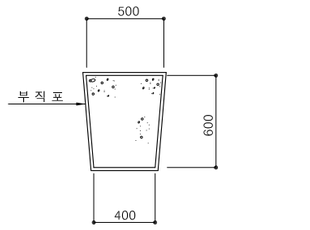

형 식-4

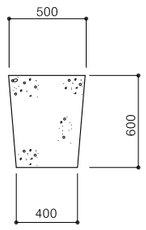

적 용 기 준

형 식	적 용 위 치	비 고
1	L형 측구	토 사
2	L형 측구	리핑,발파암
3	흙쌓기·땅깎기 경계부, 기존포장확장부,방음벽기초하단부	토 사
4	흙쌓기·땅깎기 경계부	리핑,발파암

적 용 기 준

형 식	사 용 구 간	비 고
1	• 땅깎기부 L형측구 아래에 반드시 유공관 맹암거를 토사구간에 설치	부직포 사용
2	• 땅깎기 L형 측구 아래에 설치, 리핑암, 발파암구간	부직포 사용하지 않음
3	• 편절, 편성구간 및 흙쌓기 땅깎기 경계구간에 설치(토사구간), 중분대쪽 맹암거 유출부는 도로중심선과 60° 각으로 100m마다 설치 단, SAG구간은 40m마다 설치한다. • 땅깎기부 법면 통수부에 설치(토사구간)	부직포 사용
4	• 형식-3과 적용구간 동일하며 리핑암, 발파암구간에 설치	부직포 사용하지 않음

L형측구 하단 종배수관과 맹암거 설치상세도

L형측구(형식2-1,3)집수정인 경우

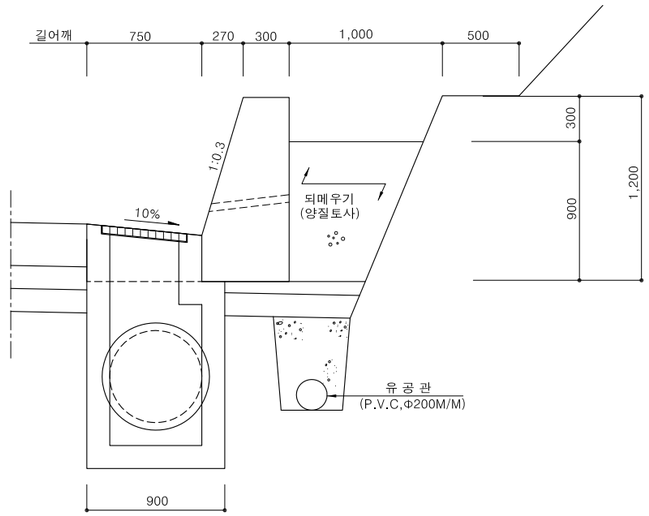

L형측구(형식1,2)일반구간인 경우

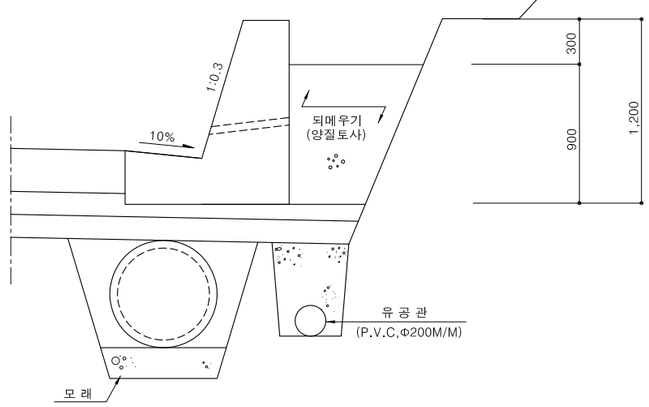

재 료 표

(1M당)

구분 / 규격 / 형식	단위	터파기	자갈채움	유공관	부직포	비 고
	기 게	Φ50M/M	Φ200M/M			
	M³	M³	M	M²		
1		0.270	0.239	1.0	2.104	
2		0.270	0.239	1.0		
3		0.270	0.270		2.104	
4		0.270	0.270			

경상북도	사 업 명	울릉도 일주도로2 건설공사	△					위치정보		도 면 명	맹 암 거 상 세 도
대 림 산 업	시설/공구		△					축 척	NONE		
	건설분야	토 목	건설단계	실시설계	△			도면번호	C0049001-004	편철번호	4.127
					⚠	2015.12.	실시설계 준공	김 성 호	노 정 훈	문 경 진	
					개정번호	날짜	개 정 내 용	과업책임자	분야별책임자	설계자	

적용표준 GED-01-1104 V1.5

집 수 정 상 세 도 (1)

TYPE – 1

평 면 도

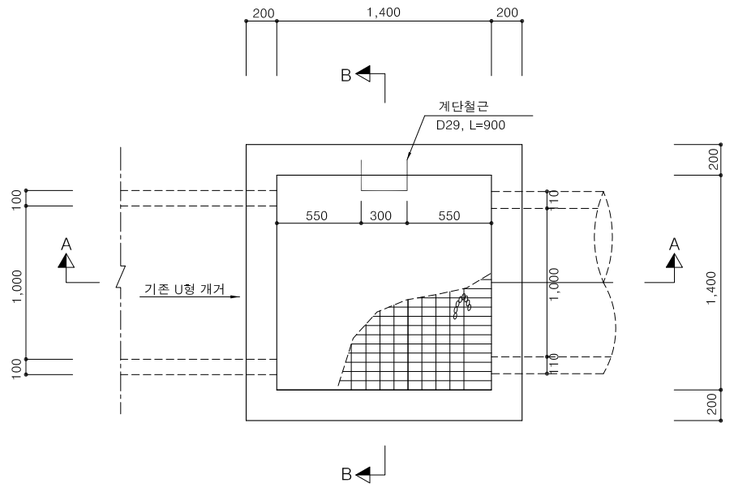

단 면 A–A

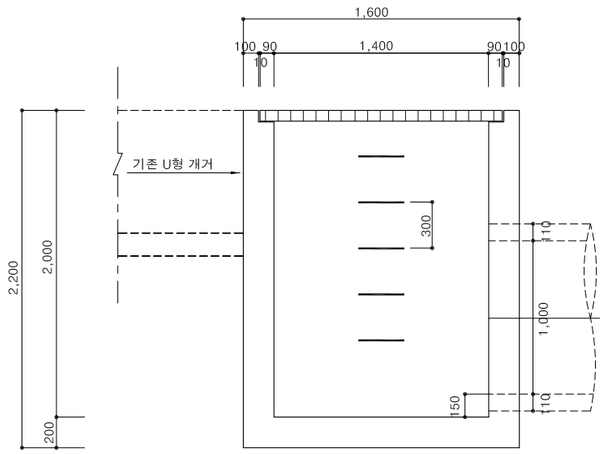

단 면 B – B

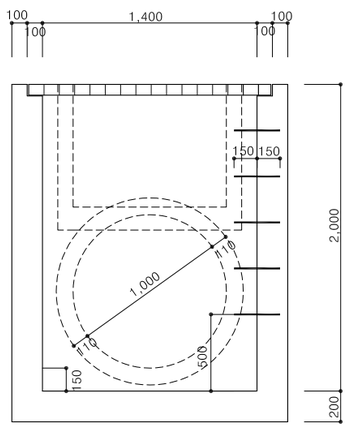

재 료 표

(개당)

구 분	규 격	단 위	수 량	비 고
콘 크 리 트	25-21-8	M³	3.16	
거 푸 집	합판4회	M²	27.04	
STEEL GRATING	1,600X1,600X75	EA	1	
계단철근	D 29	ton	0.023	

■ 설치개요

1) 배수관을 설치하여 횡배수을 할 경우 지역여건상 기존수로(측구) 또는 계획수로(측구)등으로 배수가 곤란할 경우 흙쌓기부 집수정을 설치한다.

2) 흙쌓기 높이가 낮은 경우 노견 끝에 붙여 기존수로(측구) 또는 계획수로(측구)등에 설치하고 차량 및 보행자의 보호를 위해 뚜껑을 설치한다.

3) 침전물이 배수관으로 유입되는 것을 방지하기 위해 집수정 저부에서 15cm이상의 위치에 배수관을 설치한다.

TYPE – 2

평 면 도

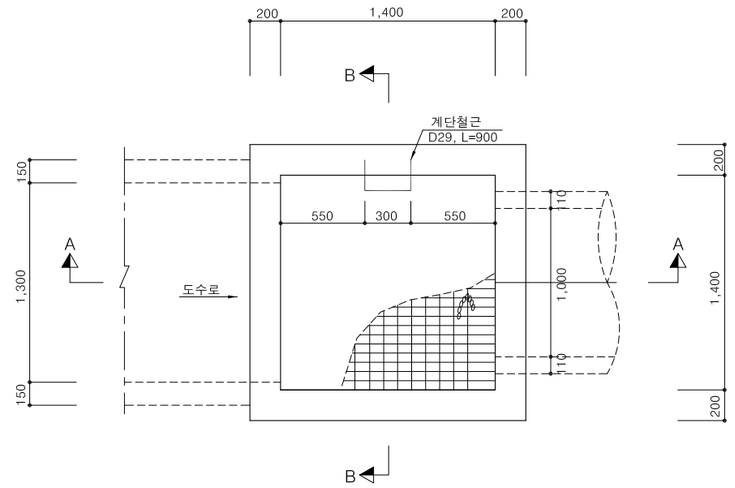

단 면 A–A

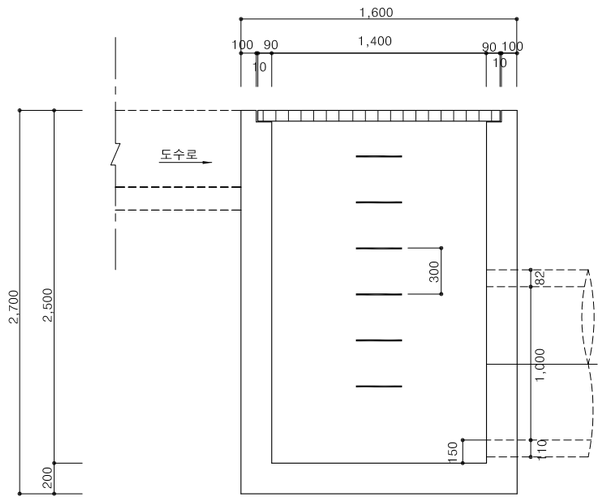

단 면 B – B

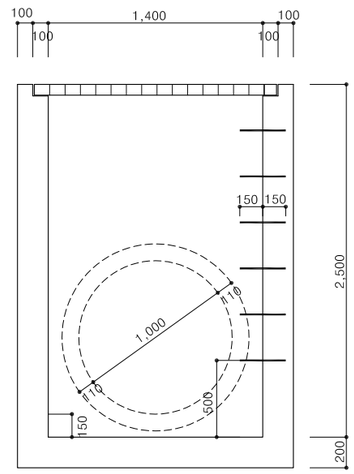

재 료 표

(개당)

구 분	규 격	단 위	수 량	비 고
콘 크 리 트	25-21-8	M³	3.80	
거 푸 집	합판4회	M²	33.44	
STEEL GRATING	1,600X1,600X75	EA	1	
계단철근	D 29	ton	0.027	

경상북도	사 업 명	울릉도 일주도로2 건설공사			위치정보		도 면 명	집 수 정 상 세 도 (1)
	시설/공구				축 척	NONE		
대 림 산 업	건설분야	토 목	건설단계	실시설계	도면번호	C0049001-005	편철번호	4.128

개정번호	날짜	개 정 내 용	과업책임자	분야별책임자	설계자
△					
△					
△					
⚠	2015.12.	실시설계 준공	김 성 호	노 정 훈	문 경 진

적용표준 GED-01-1104 V1.5

집 수 정 상 세 도 (2)

TYPE - 3

평 면 도

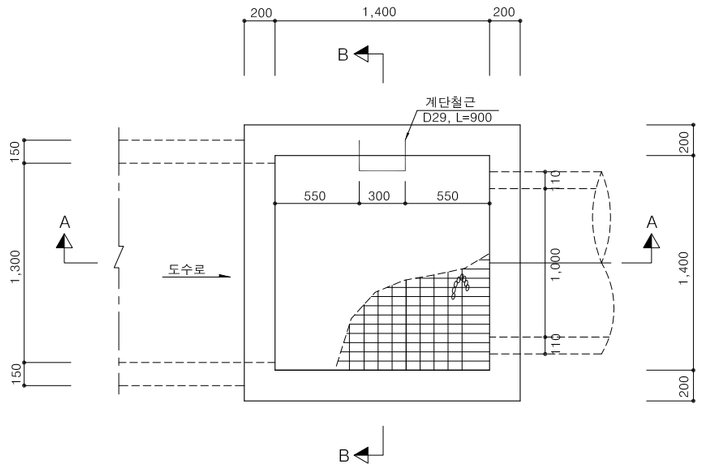

단 면 A-A

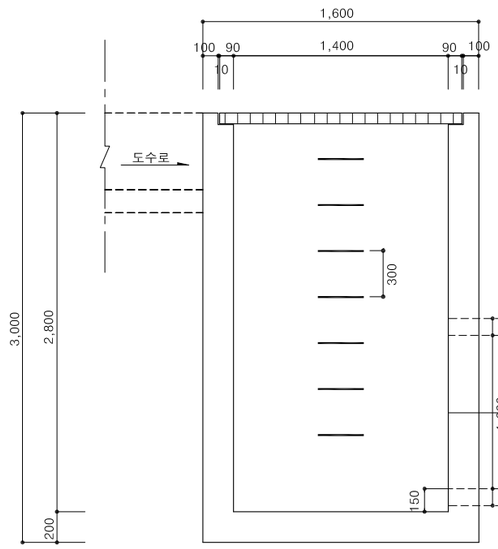

단 면 B - B

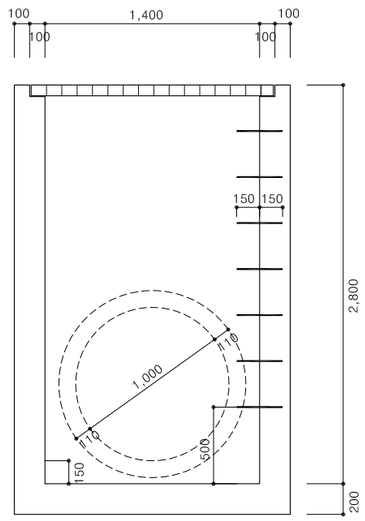

재 료 표

(개당)

구 분	규 격	단 위	수 량	비 고
콘 크 리 트	25-21-8	M³	4.19	
거 푸 집	합판4회	M²	37.28	
STEEL GRATING	1,600X1,600X75	EA	1	
계단철근	D 29	ton	0.032	

TYPE - 4

평 면 도

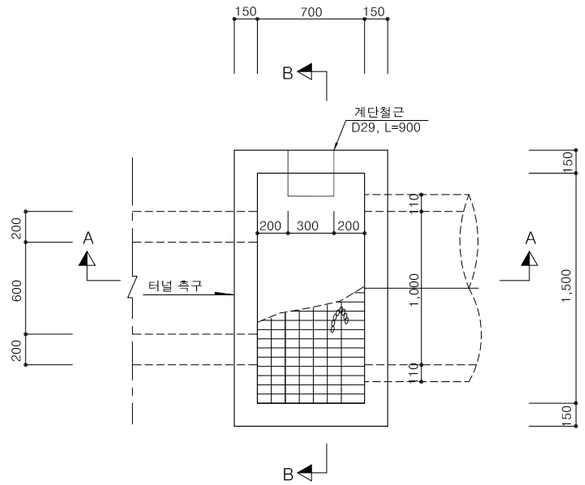

단 면 A-A

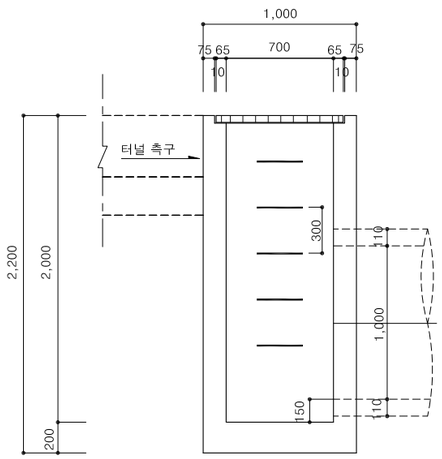

단 면 B - B

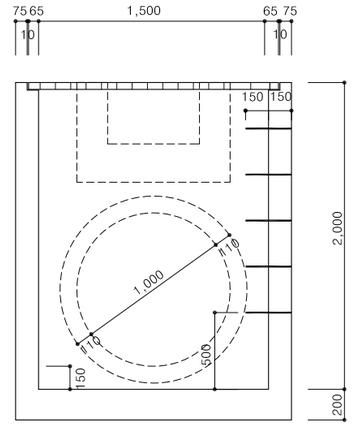

재 료 표

(개당)

구 분	규 격	단 위	수 량	비 고
콘 크 리 트	25-21-8	M³	1.84	
거 푸 집	합판4회	M²	21.12	
STEEL GRATING	1,630X830X50	EA	1	
계단철근	D 29	ton	0.023	

TYPE - 5

평 면 도

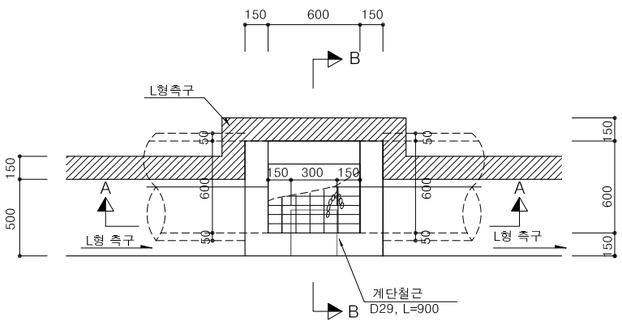

■ 설치개요

1) 배수관을 설치하여 횡배수를 할 경우 지역여건상 기존수로(측구) 또는 계획수로(측구)등으로 배수가 곤란할 경우 흙쌓기부 집수정을 설치한다.

2) 흙쌓기 높이가 낮은 경우 노견 끝에 붙여 기존수로(측구) 또는 계획수로(측구)등에 설치하고 차량 및 보행자의 보호를 위해 뚜껑을 설치한다.

3) 침전물이 배수관으로 유입되는 것을 방지하기 위해 집수정 저부에서 15cm이상의 위치에 배수관을 설치한다.

단 면 A-A

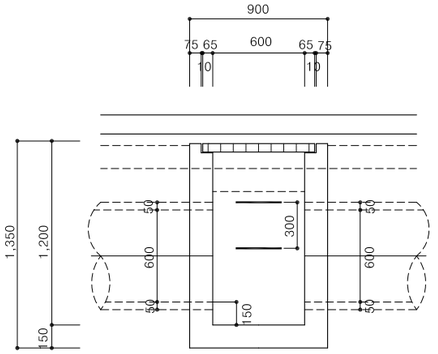

단 면 B - B

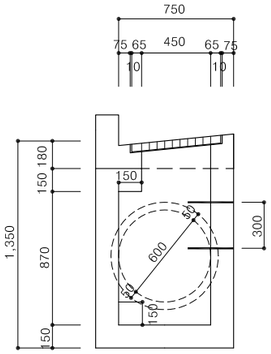

재 료 표

(개당)

구 분	규 격	단 위	수 량	비 고
콘 크 리 트	25-21-8	M³	0.93	
거 푸 집	합판4회	M²	11.24	
STEEL GRATING	730X580X75	EA	1	
계단철근	D 29	ton	0.009	

경상북도	사 업 명	울릉도 일주도로2 건설공사		△				위치정보		도 면 명	집 수 정 상 세 도 (2)
	시설/공구			△				축 척	NONE		
대 림 산 업	건설분야	토 목	건설단계	실시설계	△				도면번호	C0049001-006	편철번호	4.129
					⚠ 2015.12.	실시설계 준공	김 성 호	노 정 훈	문 경 진		
					개정번호	날짜	개 정 내 용	과업책임자	분야별책임자	설계자	

적용표준 GED-01-1104 V1.5

집 수 정 상 세 도 (3)

TYPE – 6

평 면 도
S = 1:40

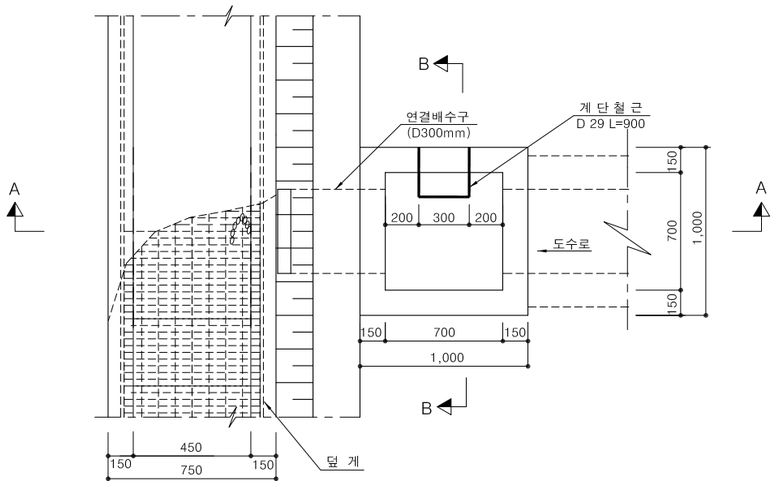

단 면 A – A
S = 1:40

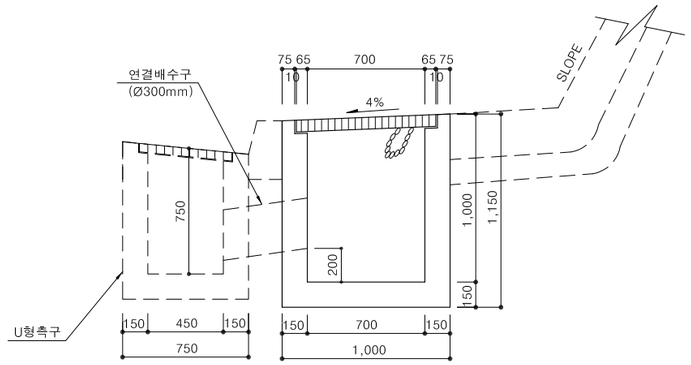

단 면 B – B
S = 1:40

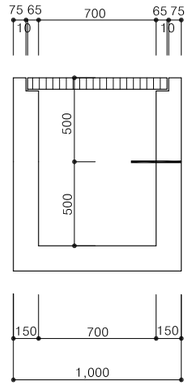

재 료 표

(개 당)

구분 / 규격 / 단위 / 관 경	콘크리트	거 푸 집	터 파 기	되메우기	계단철근	배 수 관	GRATING COVER
규격	25-21-8	합판4회	기 계	기 계	D 29	P V C Ø300MM	830X830 X50
단위	M³	M²	M³	M³	ton	M	EA
원형배수구 Ø 300 MM	0.640	7.859	10.640	8.260	0.005	0.707	1
구형배수구 700X200	0.629	6.600	10.640	8.260	0.005		1

- 원형배수구(Ø300M/M) : 땅깎기부 도수로규격 300x250M/M 및 400x350M/M에 적용
  구형배수구(700X200M/M) : 땅깎기부 도수로규격 500x450M/M 및 600x500M/M에 적용
- 계단철근은 방청도장 실시

■ 설치개요

1) 흙깎기 비탈면에 흙깎기부 도수로가 설치된 경우 L형측구 우측에 집수정을 설치하여 횡배수관을 통해 배수처리 한다.

2) 침전물이 배수관으로 유입되는 것을 방지하기 위해 집수정 저부에서 15cm 이상의 위치에 배수관을 설치한다.

3) 집수정은 원칙적으로 현장타설 콘크리트로 한다.

■ 사용기준

1) 종단 기울기가 급한 산지 및 구릉지부 적용.

2) 흙깎기지역 종배수관 및 도수로를 통해 외부에서 유입되는물 배수시 적용.

경상북도	사 업 명	울릉도 일주도로2 건설공사	△						위치정보		도 면 명	집 수 정 상 세 도 (3)
	시설/공구		△						축 척	NONE		
대 림 산 업	건설분야	토 목	건설단계	실시설계	△	2015.12.	실시설계 준공	김 성 호	노 정 훈	문 경 진	도면번호	C0049001-007	편철번호	4.130
					개정번호	날짜	개 정 내 용	과업책임자	분야별책임자	설계자				

적용표준 GED-01-1104 V1.5

암 거 집 수 정 (1)

형 식 - 1

평 면 도
S = 1:30

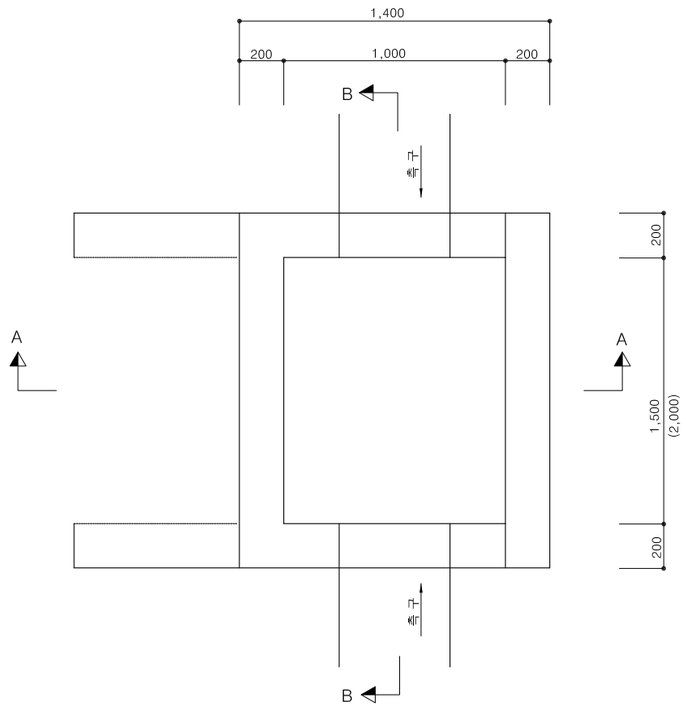

단 면 A-A
S = 1:30

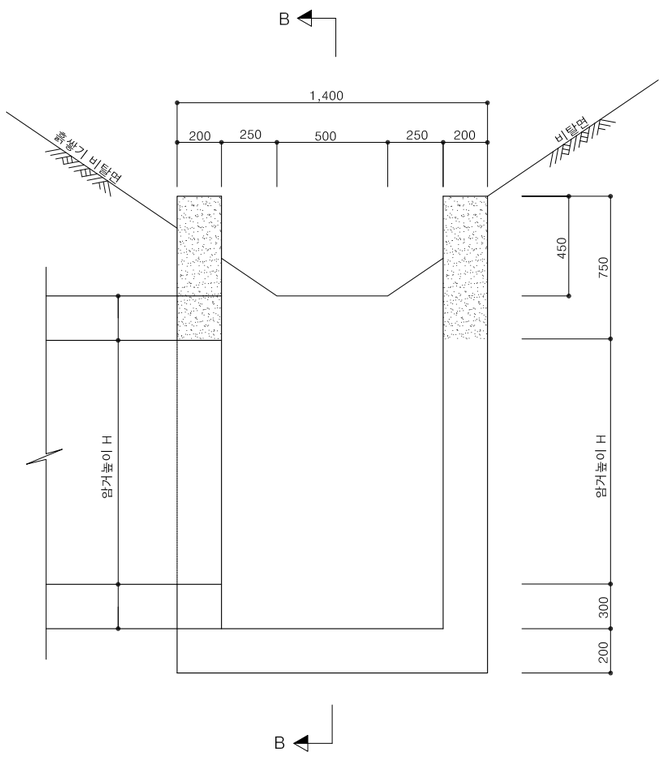

단 면 B-B
S = 1:30

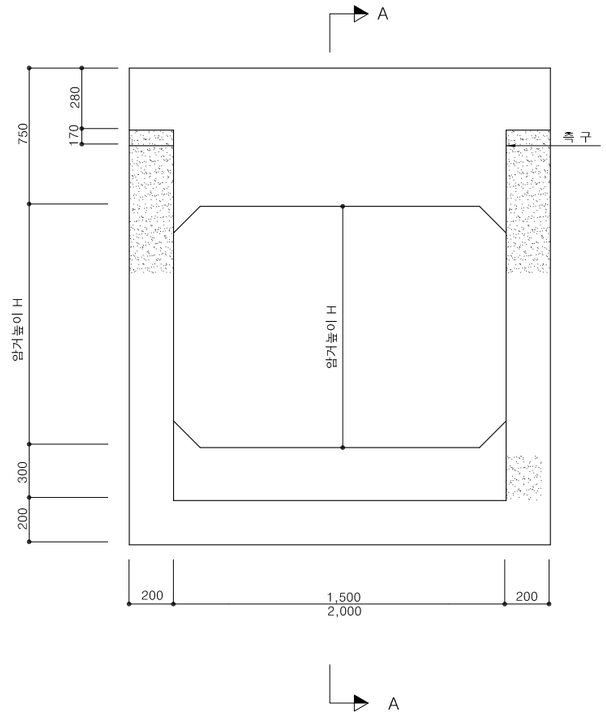

(암거 BOX 1.5X1.5와 연결시)

콘크리트(M³)	거푸집(M²)	터 파 기	되메우기	계 단 철 근		
21MPa(25m/m)	합판4회	기 계	기 계	D29		
M³	M²	M³	M³	A	B	KG
2.886	25.911	21.107	7.315	6@300=1.800	470	27.216

(암거 BOX 2.0X2.0와 연결시)

콘크리트(M³)	거푸집(M²)	터 파 기	되메우기	계 단 철 근		
21MPa(25m/m)	합판4회	기 계	기 계	D29		
M³	M²	M³	M³	A	B	KG
3.866	34.511	29.804	18.884	8@300=2.400	370	36.288

■ 설치개요

1) 수로BOX와 측구의 계획고단차가 발생한경우 외부유입물을 배수하기 위해 설치한다.

2) 집수정의 저부에는 침전물이 수로BOX로 유입되는것을 방지하기위해15cm이상의 이토실(침사지)를 반드시 둔다.

3) 집수정은 원칙적으로 현장타설 콘크리트로 한다.

경상북도	사 업 명	울릉도 일주도로2 건설공사			위치정보		도 면 명	암 거 집 수 정 (1)
	시설/공구				축 척	NONE		
대 림 산 업	건설분야	토 목	건설단계	실시설계	도면번호	C0049001-008	편철번호	4.131

개정번호	날짜	개 정 내 용	과업책임자	분야별책임자	설계자
△					
△					
△					
⚠1	2015.12.	실시설계 준공	김 성 호	노 정 훈	문 경 진

적용표준 GED-01-1104 V1.5

암 거 집 수 정 (2)

형 식 - 2

평 면 도
S = 1:40

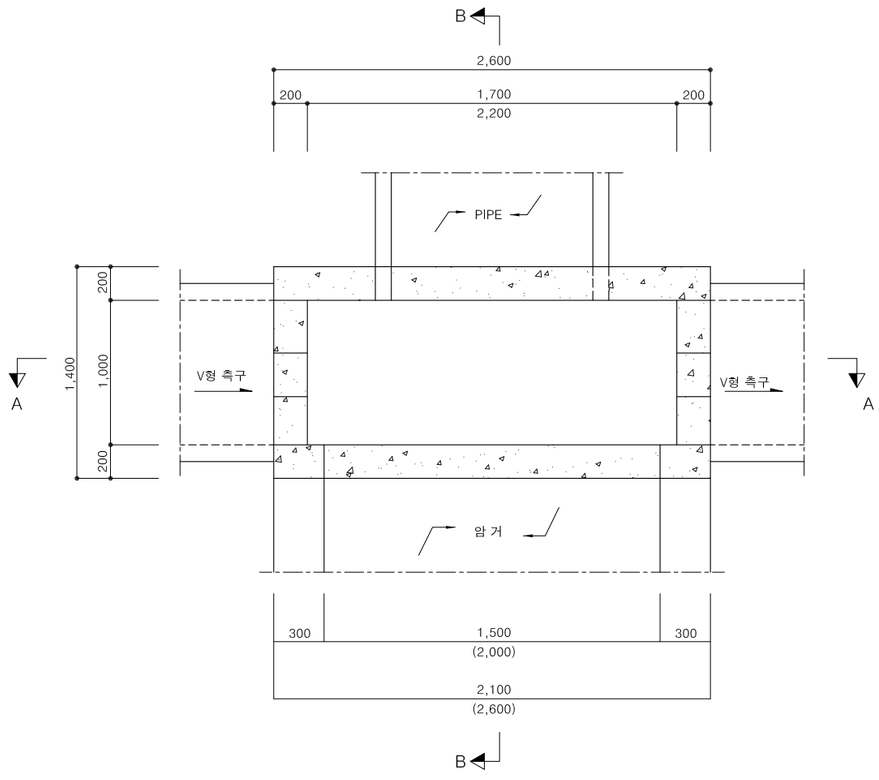

단 면 A-A
S = 1:40

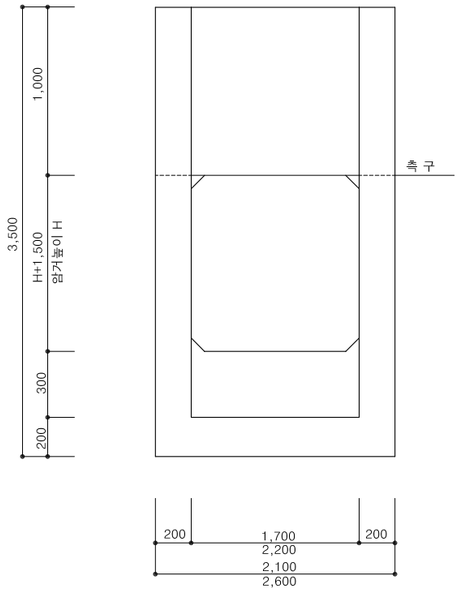

단 면 B-B
S = 1:40

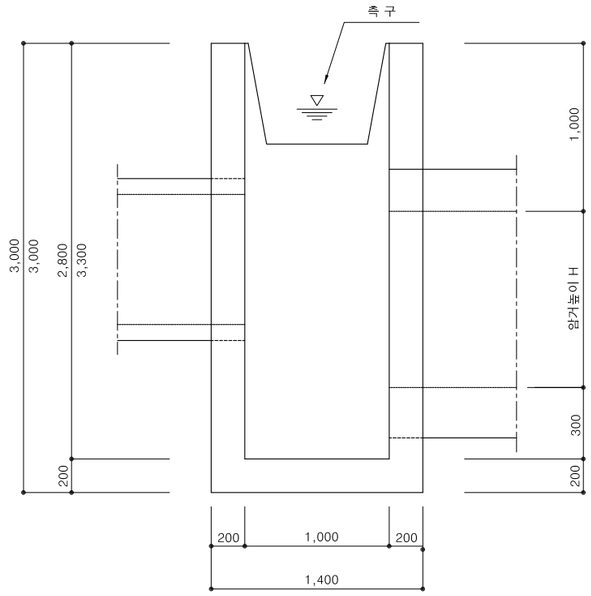

■ 설치개요

1) 수로BOX와 측구의 계획고 단차가 발생한경우 외부유입물을 배수하기 위해 설치한다.

2) 집수정의 저부에는 침전물이 수로BOX로 유입되는것을 방지하기위해15cm이상의 이토실(침사지)를 반드시 둔다.

3) 집수정은 원칙적으로 현장타설 콘크리트로 한다.

(암거 BOX 1.5x1.5와 연결시)

구분 / 규격 / 단위 / 관경	콘크리트(M³)		거푸집(M²)		터 파 기	되메우기	계 단 철 근			T 값	
	21MPa(Ø25m/m)		합판4회		기 계	기 계	D29				
	원심력철근 콘크리트관	VR관	원심력철근 콘크리트관	VR관	M³	M³	A	B	KG	원심력철근 콘크리트관	VR관
800	3.234	3.226	26.238	26.074	24.435	15.615	8@300=2.400	420	36.288	66	95
1.000	3.168	3.158	25.017	24.858	24.435	15.615	8@300=2.400	420	36.288	82	110
1.200	3.089	3.076	23.812	23.643	24.435	15.615	8@300=2.400	420	36.288	95	125

(암거 BOX 2.0x2.0와 연결시)

구분 / 규격 / 단위 / 관경	콘크리트(M³)		거푸집(M²)		터 파 기	되메우기	계 단 철 근			T 값	
	21MPa(Ø25m/m)		합판4회		기 계	기 계	D29				
	원심력철근 콘크리트관	VR관	원심력철근 콘크리트관	VR관	M³	M³	A	B	KG	원심력철근 콘크리트관	VR관
800	4.304	4.296	37.321	37.157	33.635	20.895	10@300=3.000	320	45.360	66	95
1.000	4.238	4.228	36.100	35.941	33.635	20.895	10@300=3.000	320	45.360	82	110
1.200	4.159	4.149	34.895	34.726	33.635	20.895	10@300=3.000	320	45.360	95	125

경상북도	사 업 명	울릉도 일주도로 건설공사			위치정보	
	시설/공구				축 척	NONE
대 림 산 업	건설분야	토 목	건설단계	실시설계	도면번호	C0049001-008

개정번호	날짜	개 정 내 용	과업책임자	분야별책임자	설계자
△					
△					
△					
⚠	2015.12.	실시설계 준공	김 성 호	노 정 훈	문 경 진

도 면 명	암 거 집 수 정 (2)
편철번호	4.132

적용표준 GED-01-1104 V1.5

암 거 집 수 정 (3)

형 식 - 1

평 면 도
S = 1:40

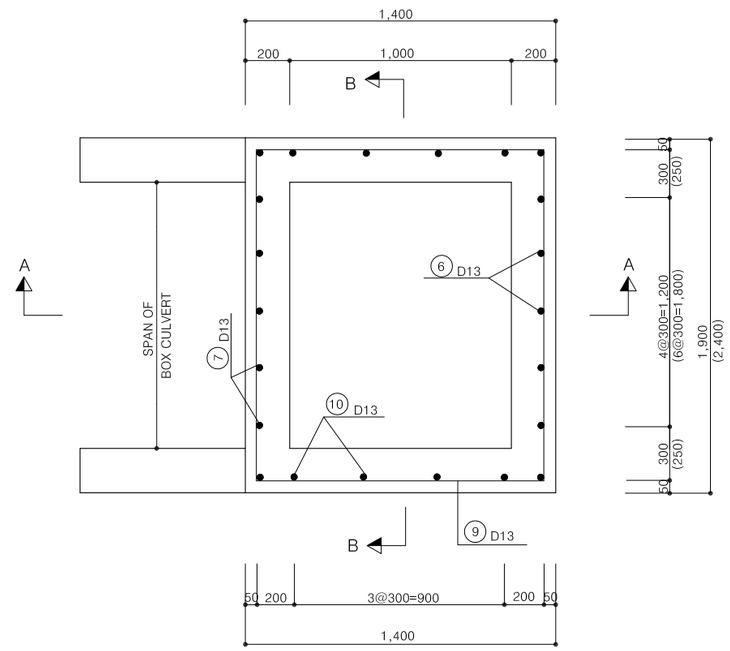

*NOTE:( )의 숫자는 BOX2.0X2.0일때의 값임.

단 면 A-A
S = 1:40

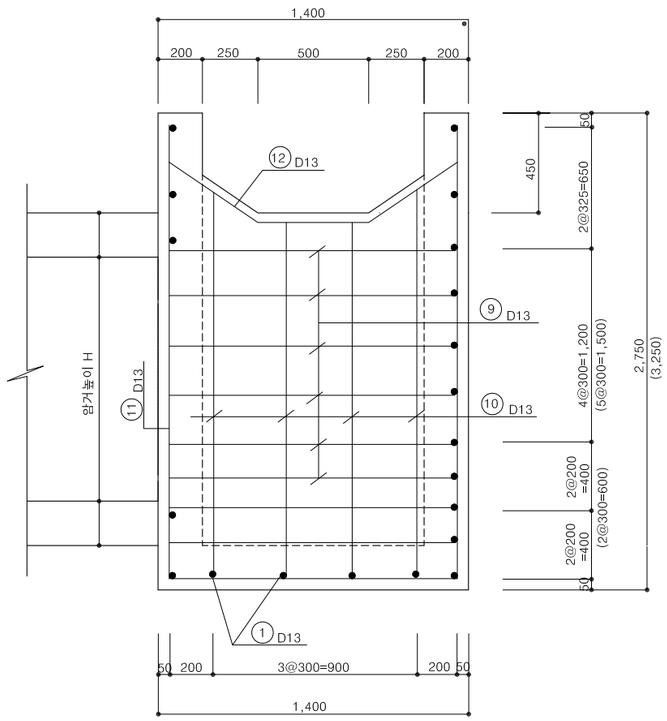

단 면 B-B
S = 1:40

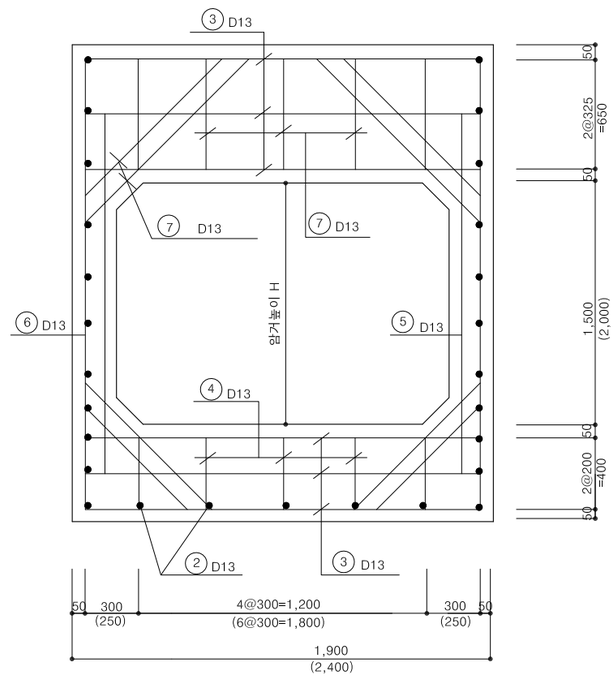

경상북도	사 업 명	울릉도 일주도로2 건설공사		△					위치정보		도 면 명	암 거 집 수 정 (3)
	시설/공구			△					축 척	NONE		
대 림 산 업	건설분야	토 목	건설단계 실시설계	△					도면번호	C0049001-010	편철번호	4.133
				⚠	2015.12.	실시설계 준공	김 성 호	노 정 훈	문 경 진			
				개정번호	날짜	개 정 내 용	과업책임자	분야별책임자	설계자		적용표준	GED-01-1104 V1.5

암 거 집 수 정 (4)

형 식 - 1

철 근 상 세 도

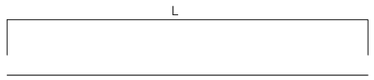

① D13 L=1,800 (L=2,300) N= 6

② D13 L=1,300 N= 7 (N= 9)

③ D13 L=1,800 (L=2,300) N=17 (N=18)

④ D13 L=400 N= 5 (N= 7)

⑤ D13 L=2,100 (L=2,600) N= 4

⑥ D13 L=2,650 (L=3,150) N= 9 (N=11)

⑦ D13 L=650 N= 5 (N= 7)

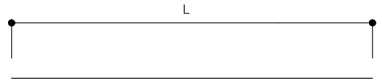

⑧ D13 L=900 ~ 1,400 L'=1,150 N=16

⑨ D13 L=1,300 N=18 (N=20)

⑩ D13 L=2,200 ~ 2,370 L'=2,285 N= 8

⑪ D13 L=2,650 (L=3,150) N= 4

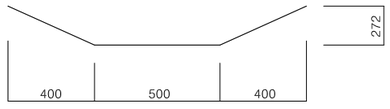

⑫ D13 L=1,467 N= 2

*NOTE:( )의 숫자는 BOX2.0X2.0일때의 값임.

철 근 재 료 표

(암거 BOX 1.5x1.5와 연결시)

번 호	직 경	길 이	갯 수	총 길 이	단위중량	총 중 량	비 고
1	D13	1,800	6	10,800			ADD 3%
2	"	1,300	7	9,100			
3	"	1,800	17	30,600			
4	"	400	5	2,000			
5	"	2,100	4	8,400			
6	"	2,650	9	23,850			
7	"	650	5	3,250			
8	"	1,150	16	18,400			
9	"	1,300	18	23,400			
10	"	2,290	8	18,320			
11	"	2,650	4	10,600			
12	"	1,470	2	2,940			
소 계				161,660	0.995	0.161	0.166
총 계						T0.161	T0.166

철 근 재 료 표

(암거 BOX 2.0x2.0와 연결시)

번 호	직 경	길 이	갯 수	총 길 이	단위중량	총 중 량	비 고
1	D13	2,300	6	13,800			ADD 3%
2	"	1,300	9	11,700			
3	"	2,300	18	41,400			
4	"	400	7	2,800			
5	"	2,600	4	10,400			
6	"	3,150	11	34,650			
7	"	650	7	4,550			
8	"	1,150	16	18,400			
9	"	1,300	20	26,000			
10	"	2,290	8	18,320			
11	"	3,150	4	12,600			
12	"	1,470	2	2,940			
소 계				197,560	0.995	0.197	0.203
총 계						T0.197	T0.203

경상북도	사 업 명	울릉도 일주도로2 건설공사		△						위치정보		도 면 명	암 거 집 수 정 (4)
	시설/공구			△						축 척	NONE		
대 림 산 업	건설분야	토 목	건설단계 실시설계	△	2015.12.	실시설계 준공	김 성 호	노 정 훈	문 경 진	도면번호	C0049001-011	편철번호	4.134
				개정번호	날짜	개 정 내 용	과업책임자	분야별책임자	설계자				

적용표준 GED-01-1104 V1.5

암 거 집 수 정 (5)

형 식 - 2

평 면 도
S = 1:40

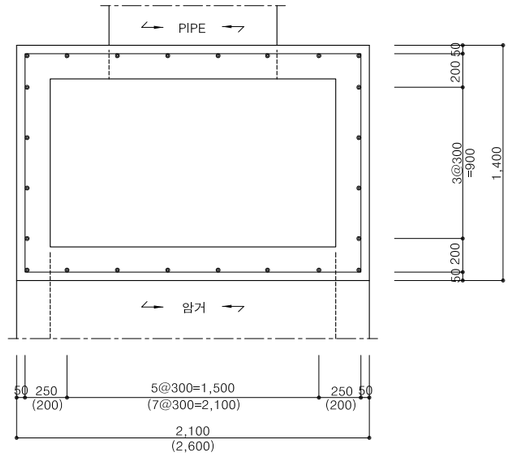

*NOTE:( )의 숫자는 BOX2.0X2.0일때의 값임.

측 면 도 "1"
S = 1:40

측 면 도 "2"
S = 1:40

측 면 도 "3"
S = 1:40

경상북도	사 업 명	울릉도 일주도로2 건설공사		△					위치정보		도 면 명	암 거 집 수 정 (5)
	시설/공구			△					축 척	NONE		
대 림 산 업	건설분야	토 목	건설단계	실시설계	△							
					⚠	2015.12.	실시설계 준공	김 성 호	노 정 훈	문 경 진	도면번호	C0049001-012	편철번호	4.135
					개정번호	날짜	개 정 내 용	과업책임자	분야별책임자	설계자				

적용표준 GED-01-1104 V1.5

암 거 집 수 정 (6)

형 식 - 2

철 근 상 세 도

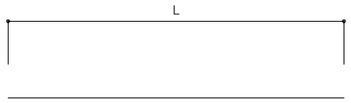

① D13 L=1.400 N=16 (N=20)

② D13 L=2.000 (L=2.500) N=12 (N= 9)

③ D13 L'=2.600 L=2.900~2.300 N=12

④ D13 L=1.300 N=20 (N=30)

⑥ D13 L=2.000 (L=2.500) N= 7

⑦ D13 L'=1.144 L=1.285~1.002 N= 8

⑧ D13 L=2.200 (L=2.700) N= 2

⑨ D13 L=900 N= 6

⑩ D13 L=2.900 (L=3.400) N= 2

⑪ D13 L=400 N= 6

⑫ D13 L'=2.205 L=2.464~1.946 N= 4

⑬ D13 L=2.900 (L=3.400) N= 4

⑭ D13 L=2.000 (L=2.500) N= 8 (N=13)

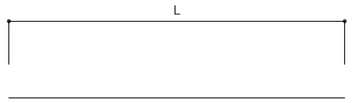

⑮ D13 L'=1.155 L=1.368~942 N= 4

⑰ D13 L'=1.266 L=1.301~1.231 N= 8

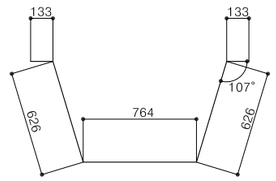

⑤ D13 L=2.192 N= 2

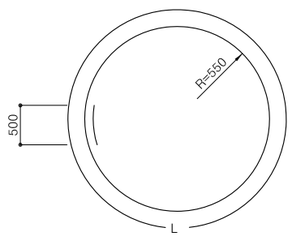

⑯ D13 L=3.956 N= 1

*NOTE:( )의 숫자는 BOX2.0X2.0일때의 값임.

철 근 재 료 표

(암거 BOX 1.5x1.5와 연결시)

번 호	직 경	길 이	갯 수	총 길 이	단위중량	총 중 량	비 고
1	D13	1.400	16	22.400			ADD 3%
2	"	2.000	12	24.000			
3	"	2.600	12	31.200			
4	"	1.300	20	26.000			
5	"	2.190	2	4.380			
6	"	2.000	7	14.000			
7	"	1.150	8	9.200			
8	"	2.200	2	4.400			
9	"	900	6	5.400			
10	"	2.900	2	5.800			
11	"	400	6	2.400			
12	"	2.210	4	8.840			
13	"	2.900	4	11.600			
14	"	2.000	8	16.000			
15	"	1.160	4	4.640			
16	"	3.960	1	3.960			
17	"	1.270	8	10.160			
소 계				204.380	0.995	0.203	0.209
총 계						$T_{0.203}$	$T_{0.209}$

철 근 재 료 표

(암거 BOX 2.0x2.0와 연결시)

번 호	직 경	길 이	갯 수	총 길 이	단위중량	총 중 량	비 고
1	D13	1.400	20	28.000			ADD 3%
2	"	2.500	9	22.500			
3	"	3.100	12	37.200			
4	"	1.300	30	39.000			
5	"	2.190	2	4.380			
6	"	2.500	7	17.500			
7	"	1.150	8	9.200			
8	"	2.700	2	5.400			
9	"	900	6	5.400			
10	"	3.400	2	6.800			
11	"	400	6	2.400			
12	"	2.210	4	8.840			
13	"	3.400	4	13.600			
14	"	2.500	13	32.500			
15	"	1.660	4	6.640			
16	"	3.960	1	3.960			
17	"	1.270	8	10.160			
소 계				253.480	0.995	0.252	0.260
총 계						$T_{0.252}$	$T_{0.260}$

경상북도	사 업 명	울릉도 일주도로2 건설공사		△				위치정보		도 면 명	암 거 집 수 정 (6)
	시설/공구			△				축 척	NONE		
대 림 산 업	건설분야	토 목	건설단계 실시설계	△				도면번호	C0049001-013	편철번호	4.136
				⚠	2015.12.	실시설계 준공	김 성 호	노 정 훈	문 경 진		
				개정번호	날짜	개 정 내 용	과업책임자	분야별책임자	설계자		

적용표준 GED-01-1104 V1.5

암거 연결상세 및 방수상세도 (1)

(일반 성토지반, 연약지반 토피 5.0 미만)

(신축이음)

1련 암거

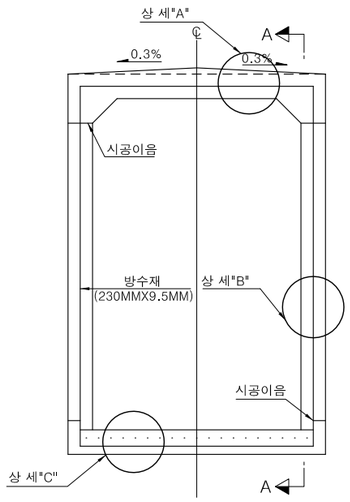

2련 암거

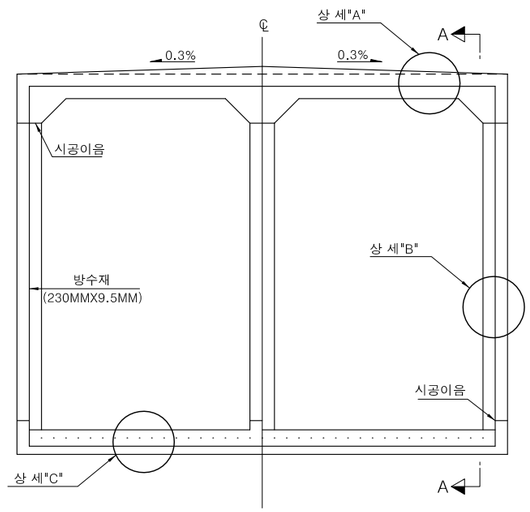

단 면 A-A

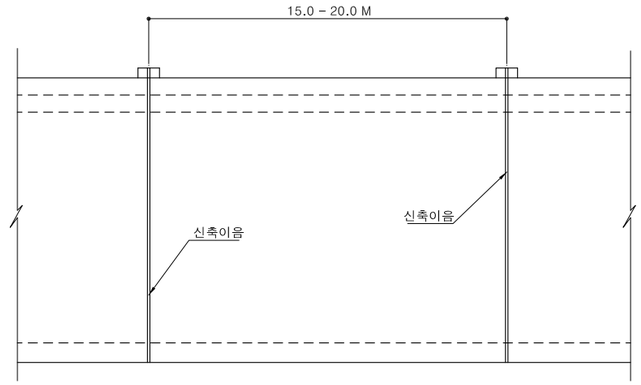

3련 암거

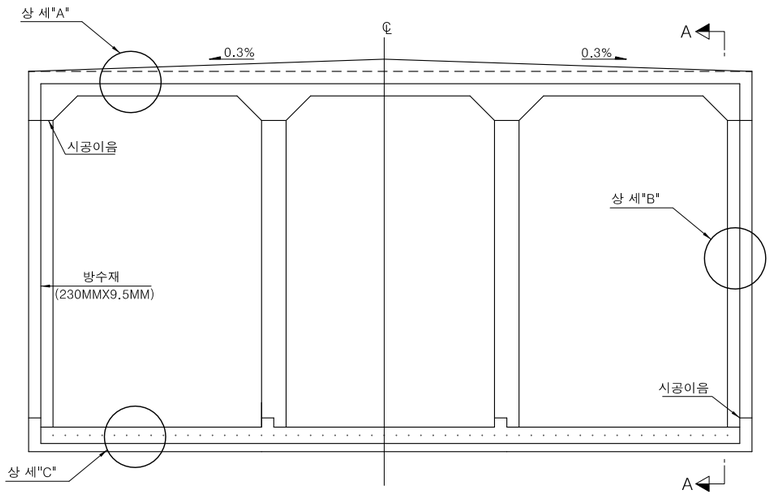

신구암거콘크리트 접합부 상세

상부슬라브 및 벽체

"상 세 A, B"

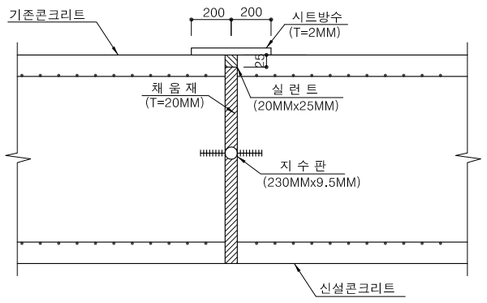

하부슬라브

"상 세 C"

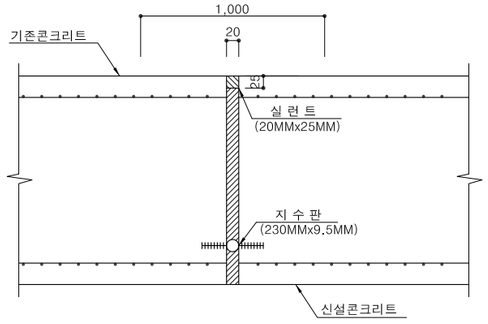

* NOTE : 1. 통로암거 상판 및 벽체의 외측은 ASPALT COATING 2회 적용,(쌓기부, 깎기부 구분하여 시행)
2. 레이틴스등 이물질 제거 → 프라이머 도포 → 실런트 후 방수시트 시공
3. 연결부 처리방법은 기존암거와 신설암거의 신축이음 간격(15~20m)을 고려하여 분리시공 할 경우는 암거 연결상세 및 방수상세도와 같이 처리하고, 강결시공할 경우는 필요한 겁이음 길이이상 확보하여 강결할 수 있다.
4. 원지반상에 암거 시공시에는 기초지반이 풍화암 이상으로 부등침하가 발생할 우려가 없는 경우에는 감독원의 승인을 득한 후 다웰바 생략가능

경상북도	사 업 명	울릉도 일주도로2 건설공사		△					위치정보		도 면 명	암거 연결상세 및 방수상세도 (1)
	시설/공구			△					축 척	NONE		
대 림 산 업	건설분야	토 목	건설단계 실시설계	△					도면번호	C0049001-014	편철번호	4.137
				⚠	2015.12.	실시설계 준공	김 성 호	노 정 훈	문 경 진			
				개정번호	날짜	개 정 내 용	과업책임자	분야별책임자	설계자			

적용표준 GED-01-1104 V1.5

암거 연결상세 및 방수상세도 (2)

(연약지반 토피 5.0 이상)

(신축이음)

1련 암거

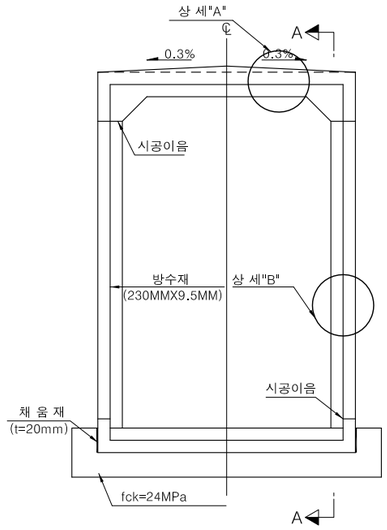

2련 암거

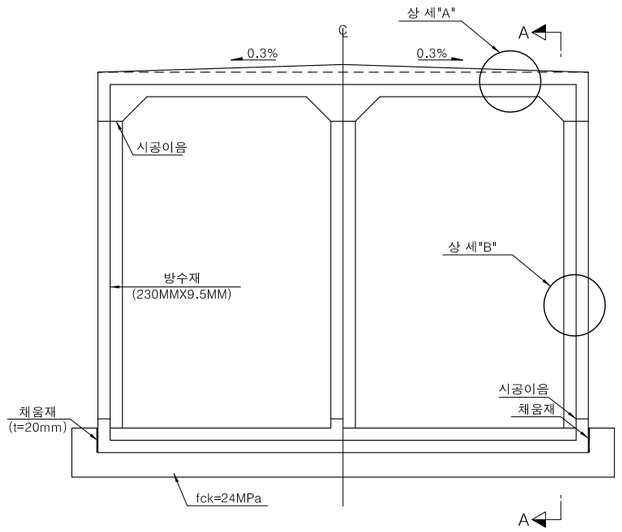

단 면 A-A

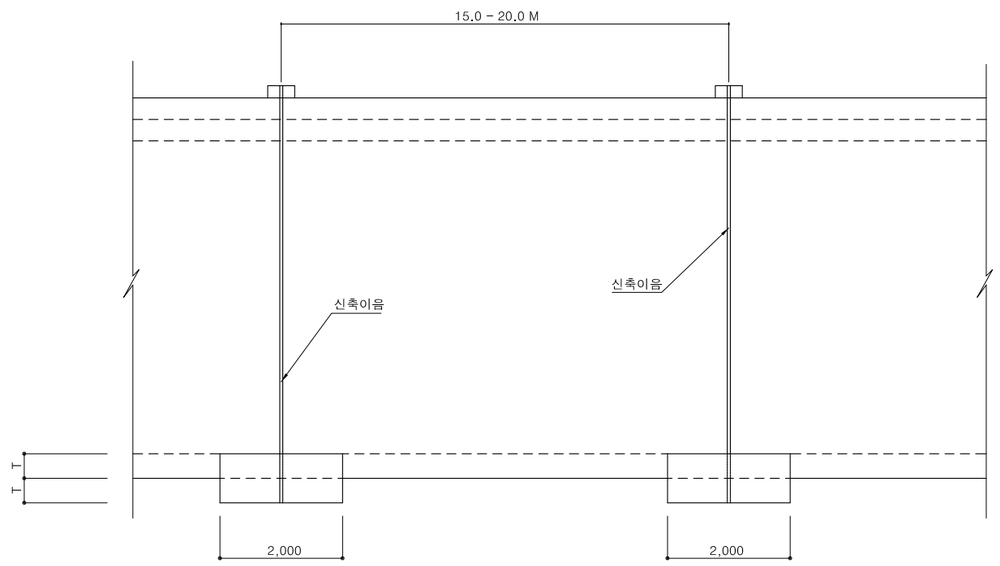

3련 암거

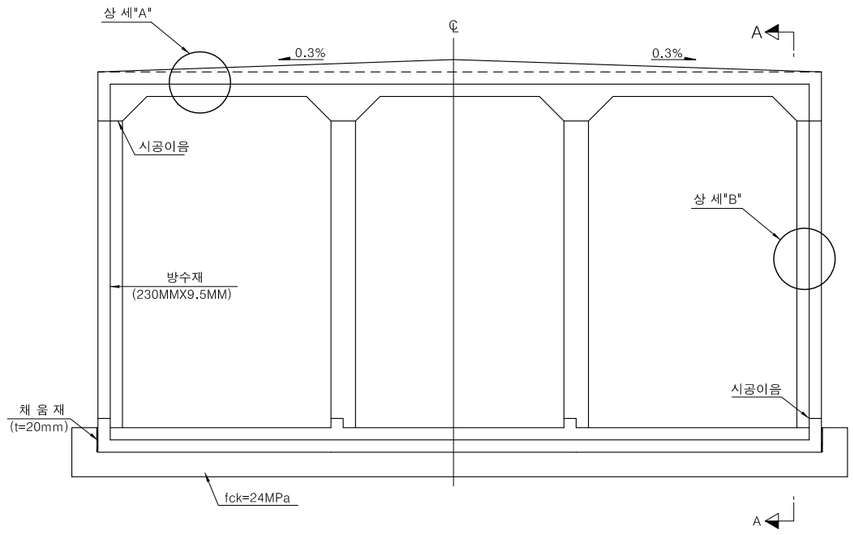

받 침 판 보 강 상 세 도

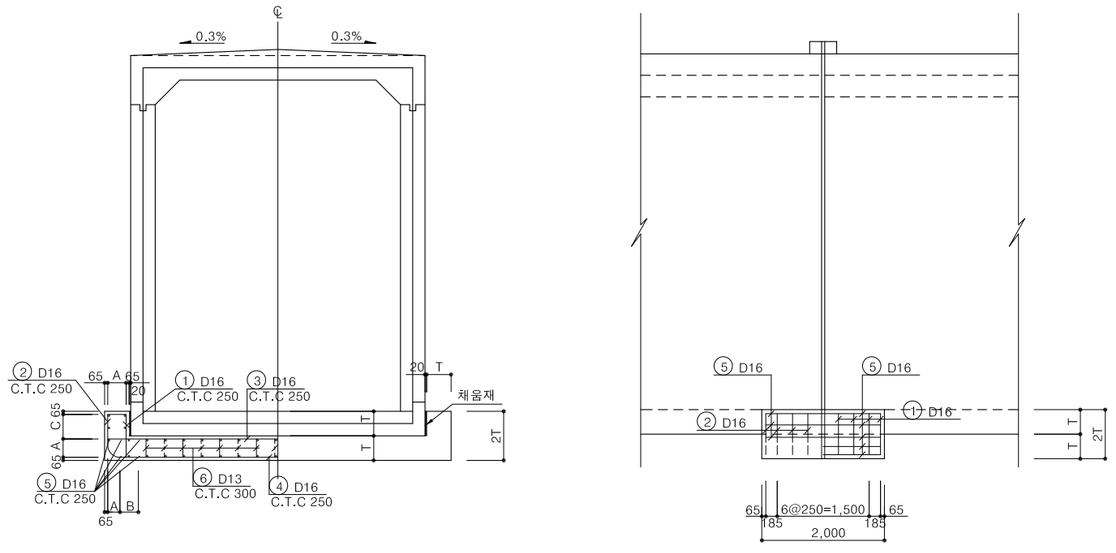

* NOTE : 1. 기존암거와 신설암거 연결상세는 일반성토지반, 연약지반 토피 5.0m미만의 경우와 동일.

경상북도	사 업 명	울릉도 일주도로2 건설공사	△						위치정보		도 면 명	암거 연결상세 및 방수상세도 (2)
	시설/공구		△						축 척	NONE		
대 림 산 업	건설분야	토 목 / 건설단계 / 실시설계	△	2015.12.	실시설계 준공	김 성 호	노 정 훈	문 경 진	도면번호	C0049001-015	편철번호	4.138
			개정번호	날짜	개 정 내 용	과업책임자	분야별책임자	설계자				

적용표준 GED-01-1104 V1.5

BRACKET 상세도

18,500 ~ 20,000

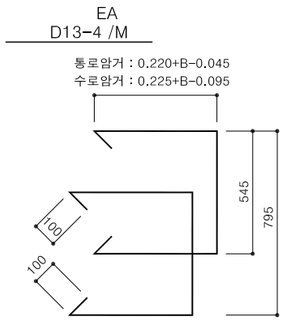

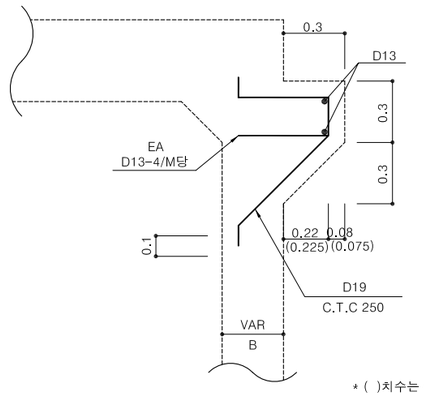

* ( )치수는 수로암거일 경우.

DOWEL BAR 상세도

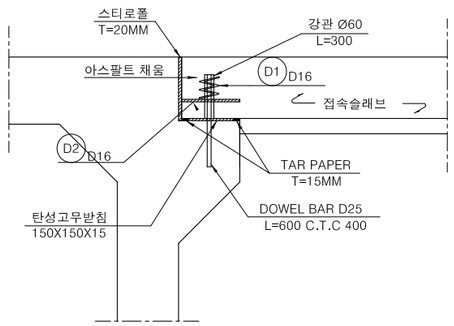

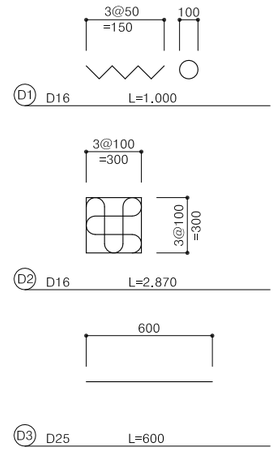

1.콘 크 리 트 : (0.3 + 0.6) x 0.5 x 0.3 x ℓ = 0.135 xℓ

2. 거 푸 집 : $\{ 0.3 + \sqrt{(0.3)^2 + (0.3)^2} \} \times \ell + \frac{1}{2}(0.3 + 0.6) \times 0.3 \times 2$
(일반합판4회)
$= 0.72\ell + 0.27$

재 료 표

(1 EA당)

재 료 명	규 격	단위	수 량	비 고
철 근	SD - 30	Kgf	8.678	ADD 3%
타르 페이퍼	T= 15 MM	M²	0.120	
강 관	Ø60 MM	M	0.300	
탄성고무받침	150X150X15	EA	1	
채 움 재	아 스 팔 트	M³	0.001	

* 주 1) 스티로폴(T=20mm)은 별도 산출하도록 한다.
2) DOWEL BAR 수량은 별도 산출하도록 한다.
(설치간격 400mm)
3) 탄성고무 받침설치 간격은 400mm
4) 암거상단 경사 및 BRACKET 설치위치는 도로 종단경사를 고려하여 시공해야 한다.
5) 암거상단이 노상및포장층내에 위치할 경우 적용
• 시멘트 콘크리트 포장 : 표층 + 기층 + 동상방지층(입상재료층)+노상
• 아스팔트 콘크리트 포장 : 표층 + 기층 + 보조기층 + 동상방지층(입상재료층)+노상

경상북도	사 업 명	울릉도 일주도로2 건설공사	△						위치정보		도 면 명	BRACKET 상세도
	시설/공구		△						축 척	NONE		
대 림 산 업	건설분야	토 목	건설단계	실시설계	△	2015.12.	실시설계 준공	김 성 호	노 정 훈	문 경 진	도면번호	C0049001-016	편철번호	4.139
					개정번호	날짜	개 정 내 용	과업책임자	분야별책임자	설계자				

적용표준 GED-01-1104 V1.5

종배수관 상세도

종 배 수 관

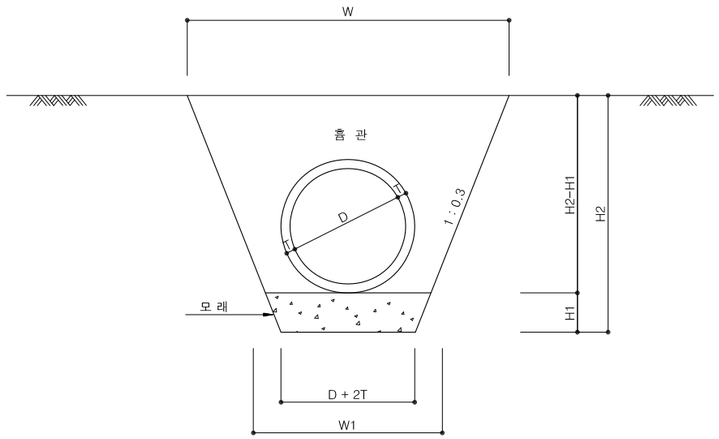

면 벽 단 위 수 량

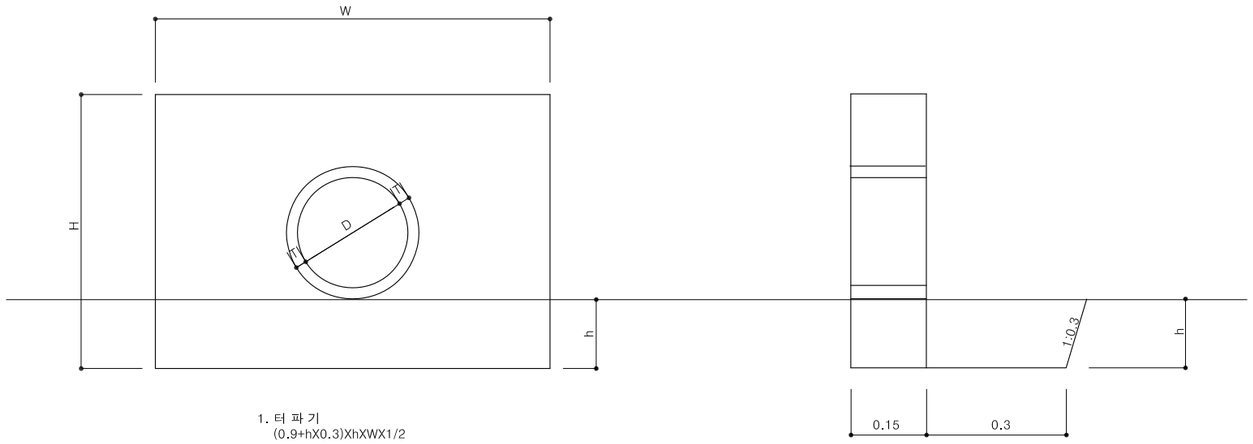

1. 터 파 기
   (0.9+hX0.3)XhXWX1/2
2. 되메우기
   (0.6+hX0.3)XhXWX1/2
3. 유용토(토사측구 전량유용, 그외는 90%)
   (터파기 - 되메우기)
4. 거 푸 집
   2X(HX0.15)+2X(WXH-(∏X(D+2T)² X1/4))
5. 콘크리트
   HX0.15W-0.15-X(∏X(D+2T)² X1/4)

재 료 표

(1m당)

치 수							수 량			
D	T	D+2T	H1	H2	W	W1	터파기	되메우기	잔토	모래
mm	mm	mm	mm	mm	mm	mm	m³	m³	m³	m³
450	38	526	200	726	1,978	926	0.910	0.550	0.360	0.145
600	50	700	200	900	2,500	1,100	1.440	0.880	0.560	0.180
1,000	82	1,164	300	1,464	4,092	1,764	3.847	2.344	1.503	0.439
1,200	125	1,390	300	1,750	4,950	2,050	5.60	3.424	2.176	0.525

치수표 및 재료표

(1m당)

D (mm)	T (mm)	H (mm)	w (mm)	h (mm)	콘크리트 25-21-8 (m³)	거푸집 (합판4회) (m²)	터파기 (m³)	되메우기 (m³)	유용토 (m³)	비 고
Φ300	30	790	1,000	160	0.103	1.613	0.076	0.052	0.024	
Φ450	38	1,000	1,500	250	0.192	2.865	0.183	0.127	0.056	
Φ600	50	1,200	2,100	250	0.320	4.595	0.256	0.177	0.079	
Φ800	66	1,500	2,700	250	0.505	7.186	0.329	0.228	0.101	
Φ1,000	82	1,700	3,400	280	0.707	9.942	0.469	0.326	0.143	
Φ1,200	95	2,000	4,100	360	1.002	13.965	0.744	0.523	0.221	

경상북도	사 업 명	울릉도 일주도로2 건설공사			개정번호	날짜	개 정 내 용	과업책임자	분야별책임자	설계자	위치정보		도 면 명	종배수관 상세도
대 림 산 업	시설/공구				△						축 척	NONE		
	건설분야	토 목	건설단계	실시설계	⚠	2015.12.	실시설계 준공	김 성 호	노 정 훈	문 경 진	도면번호	C0049001-017	편철번호	4.140

적용표준 GED-01-1104 V1.5

횡배수관 상세도 (1)

V.R보강(Surrounding)단면제원

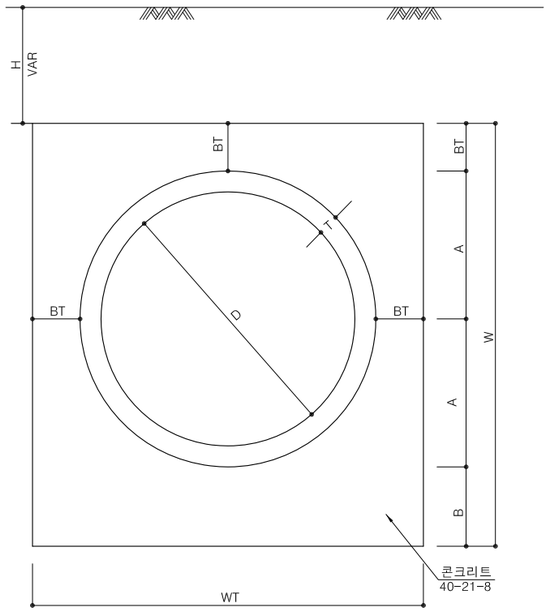

출 구 부 상 세 도

단 면 A-A
S = 1 : 40

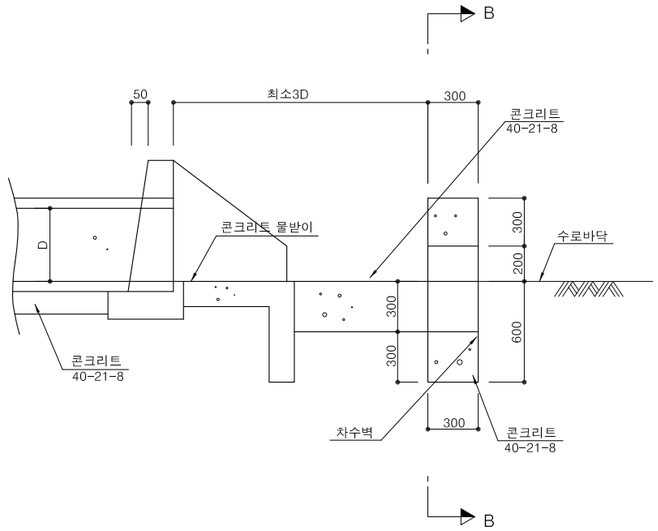

단 면 B-B
S = 1 : 40

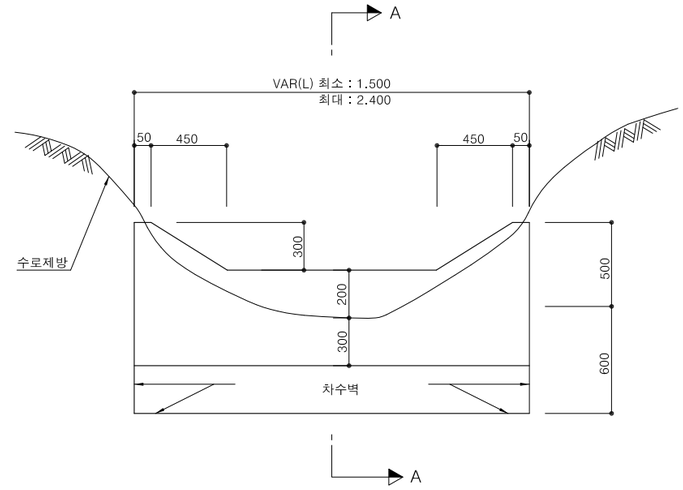

1련 배수관 재료표

(1M당)

구 분		치 수 (mm)							수 량	
		D	T	BT	A	B	W	WT	콘크리트 25-21-8 M³	거푸집 (합판6회) M²
흙쌓기높이	H=5m	800	95	150	495	250	1.390	1.290	1.023	2.78L+2.046
	H=10m			150	495	250	1.390	1.290	1.023	2.78L+2.046
	H=15m			150	495	250	1.390	1.290	1.023	2.78L+2.046
	H=20m			170	495	250	1.410	1.330	1.106	2.82L+2.212
	H=5m	1000	110	150	610	250	1.620	1.520	1.294	3.42L+2.288
	H=10m			150	610	250	1.620	1.520	1.294	3.42L+2.288
	H=15m			170	610	250	1.640	1.560	1.390	3.24L+2.588
	H=20m			200	725	300	1.670	1.620	1.537	3.28L+2.780
	H=5m	1200	125	170	725	300	1.920	1.790	1.786	3.34L+3.074
	H=10m			170	725	300	1.920	1.790	1.786	3.84L+3.572
	H=15m			200	725	300	1.950	1.850	1.957	3.90L+3.914
	H=20m			250	725	300	2.000	1.950	2.249	4.00L+4.499

- 수로보호공은 유속 2.5M/SEC 이상일때 적용하고 물량은 별도로 구한다.
- 차수벽은 유속 6M/SEC 이상일때 설치하고 물량은 별도로 구한다.

출구부 재료표

콘크리트 25-21-8	Lx0.24+0.087M³
거 푸 집 (합 판 4 회)	Lx0.70+0.430M²
터 파 기	Lx0.18+0.090M³

경상북도	사 업 명	울릉도 일주도로2 건설공사	△					위치정보		도 면 명	횡배수관 상세도 (1)
대 림 산 업	시설/공구		△					축 척	NONE		
	건설분야	토 목	건설단계	실시설계	△					도면번호	C0049001-018	편철번호	4.141
					⚠	2015.12.	실시설계 준공	김 성 호	노 정 훈	문 경 진			
					개정번호	날짜	개 정 내 용	과업책임자	분야별책임자	설계자			

적용표준 GED-01-1104 V1.5

횡배수관 상세도 (2)

V.R관 일 반 도

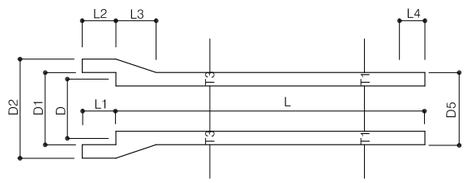

소 켓 부 일 반 도

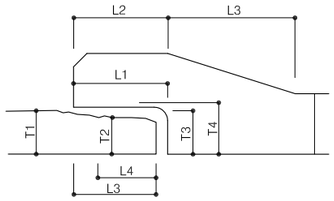

V.R관 접 합 방 법

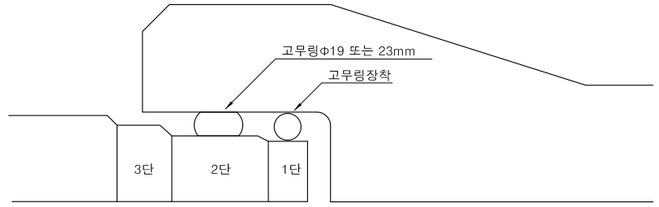

- 소켓,스피켓 부위의 장소 점검.
- 고무링을 정확히 장착.
- V.R관의 스피켓 부분이 3단면인 바 1단은 고무링을 장착한다.
- 1단에 고무링 장착후 화살표 방향으로 밀어(당겨)접합하면 2단에 고무링이 장착된다.

치 수 표

구분 / 규격	D(mm)				L(mm)					T(mm)					LENGTH (mm)	중량/분 (KG)
	D	D1	D2	D3	L1	L2	L3	L4	L5	T1	T2	T3	T4	T5		
@600	600	751.4	910	718.5	100	115	220	72	103.0	75	59.8	63.5	75.7	80	2.500	1.087
@700	700	871.4	1,040	838.5	100	115	220	72	102.8	85	71.8	73.9	85.7	90		1.413
@800	800	980.4	1,160	947.5	100	115	220	72	108.4	95	74.3	78.5	90.2	100		1.810
@900	900	1,107.5	1,291	1,066.6	120	135	235	88	119.4	100	86	94.3	103.8	110		2.017
@1,000	1,000	1,217.5	1,405	1,176.5	120	135	240	88	124.4	110	91	96.3	108.8	115		2.533
@1,100	1,100	1,327.0	1,580	1,285.0	120	135	268	88	129.3	117	95	100.3	112.5	122		3.037
@1,200	1,200	1,435.5	1,676	1,394.6	120	135	297	88	134.1	125	100	105.3	117.8	130		3.510

소 켓 상 세 도

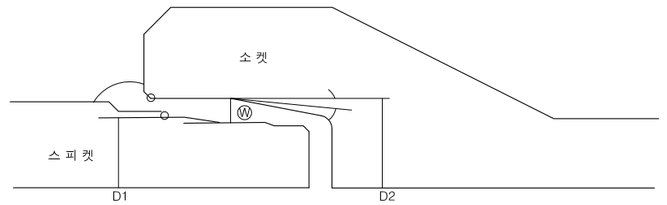

V.R관 단 면 제 원

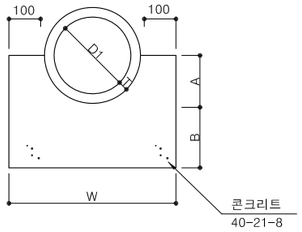

V.R관 연 결 부 기 초

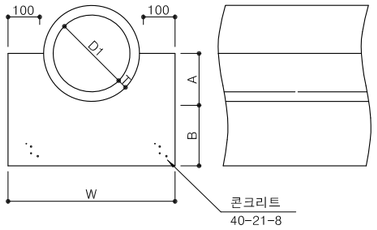

V.R관 일 반 도

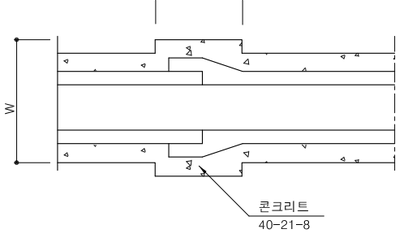

배 수 관 재 료 표

(1M당)

치수					수량		비고
D	T	A	B	W	콘크리트 25-21-8 M³	거푸집(M²) 합판 6회	
450	65	290	160	780	0.219	0.9L+0.438	
600	75	375	250	950	0.373	1.25L+0.746	
800	95	495	250	1,190	0.502	1.49L+1.004	
1,000	110	610	280	1,420	0.679	1.78L+1.359	
1,200	125	725	360	1,650	0.965	2.17L+1.930	

치 수 표

D	T	A	B	W	C
751.4	79.3	455	250	1,110	435
960.4	89.8	580	250	1,360	435
1,217.5	93.75	702.5	280	1,605	475
1,435.5	120.25	838	360	1,876	532

치 수 표

(단위mm)

구분 / 규격	반지름	스피켓의 치수		소켓부의 치수		W	고무링치수
		D1	각도	D2	각도		
600	600	728	3°	751	3°	11≥2.3	Φ19
700	700	848	3°	871	3°	11≥2.3	Φ19
800	800	957	3°	980	3°	11≥2.3	Φ19
900	900	1,078	3°	1,107	3°	14≥3.0	Φ23
1,000	1,000	1,188	3°	1,217	3°	14≥3.0	Φ23
1,100	1,100	1,297	3°	1,326	3°	14≥3.0	Φ23
1,200	1,200	1,406	3°	1,435	3°	14≥3.0	Φ23

경상북도	사 업 명	울릉도 일주도로2 건설공사	△					위치정보		도 면 명	횡배수관 상세도 (2)
대 림 산 업	시설/공구		△					축 척	NONE		
	건설분야	토 목	건설단계	실시설계	⚠	2015.12.	실시설계 준공	김 성 호	노 정 훈	문 경 진	도면번호 C0049001-019	편철번호	4.142
					개정번호	날짜	개 정 내 용	과업책임자	분야별책임자	설계자			

적용표준 GED-01-1104 V1.5

노면도수 방지턱

L형측구(형 식-1)

정 면 도
S = 1:60

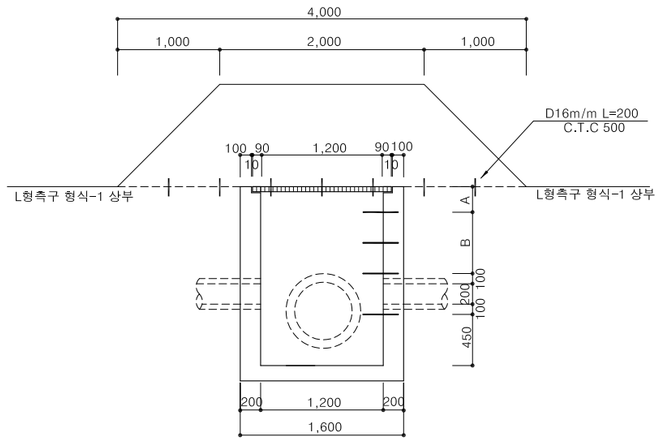

단 면 A – A
S = 1:40

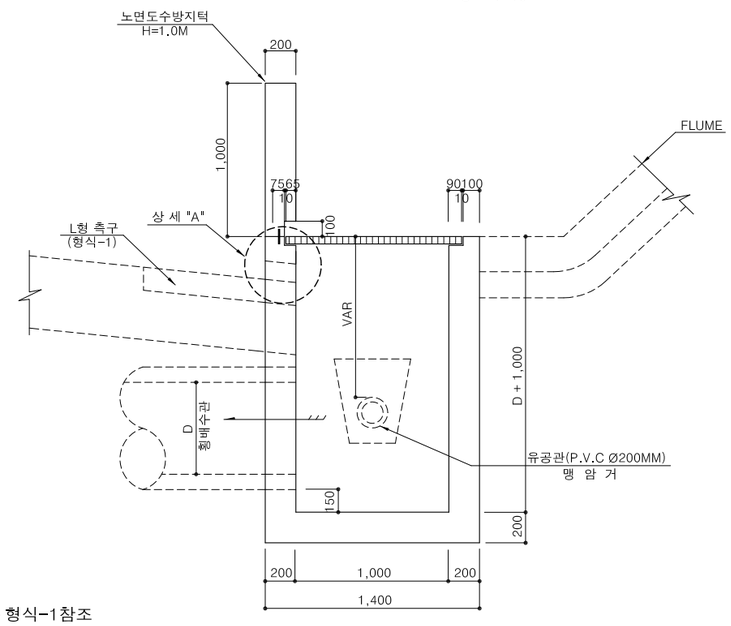

평면도는 형식-1참조

L형측구(형 식-2,3)

정 면 도
S = 1:80

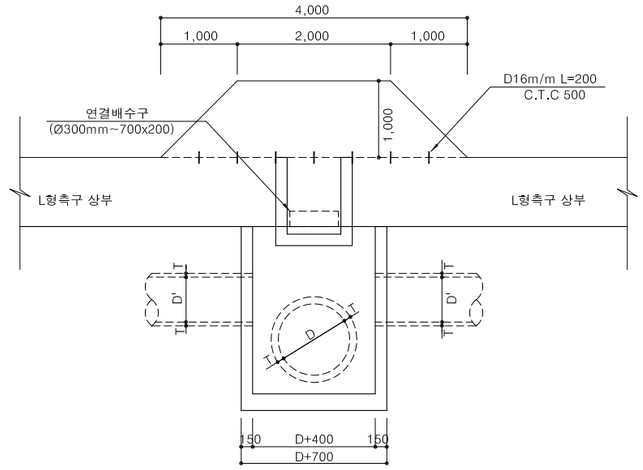

단 면 A – A
S = 1:40

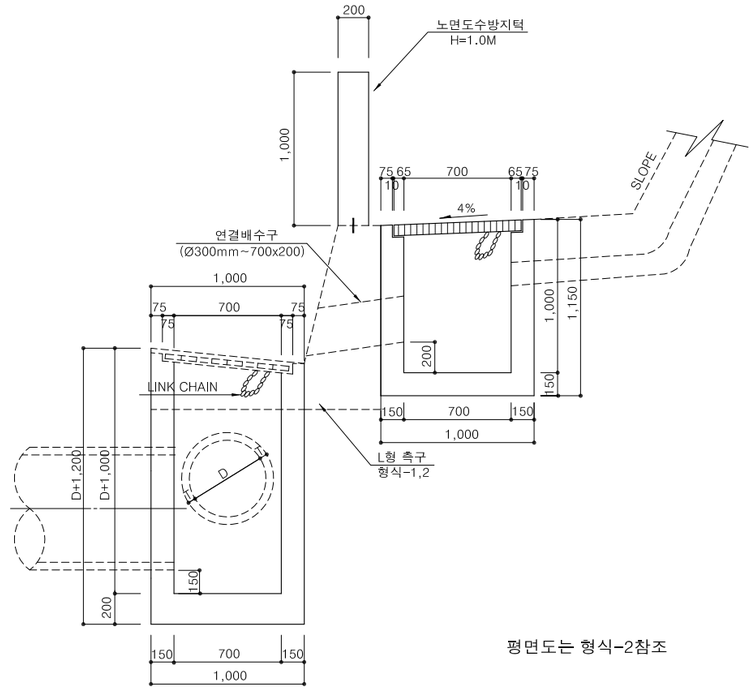

평면도는 형식-2참조

재 료 표

(개 소 당)

종류 \ 구분	콘크리트	거 푸 집	철근(SD30)
규격	fck=21Mpa (Ø=25m/m)	합판4회	D16m/m
단위	M³	M²	ton
노면도수방지턱	0.600	6.565	0.0036

경상북도	사 업 명	울릉도 일주도로2 건설공사	△					위치정보		도 면 명	노면도수 방지턱
	시설/공구		△					축 척	NONE		
대 림 산 업	건설분야	토 목 / 건설단계 / 실시설계	⚠	2015.12.	실시설계 준공	김 성 호	노 정 훈	문 경 진	도면번호	C0049001-020	편철번호	4.143
			개정번호	날짜	개 정 내 용	과업책임자	분야별책임자	설계자				

적용표준 GED-01-1104 V1.5

흙쌓기부 도수로 (1)

(적용:횡배수관용 도수로중 소단이 있는 경우)

평 면 도
S = 1:80

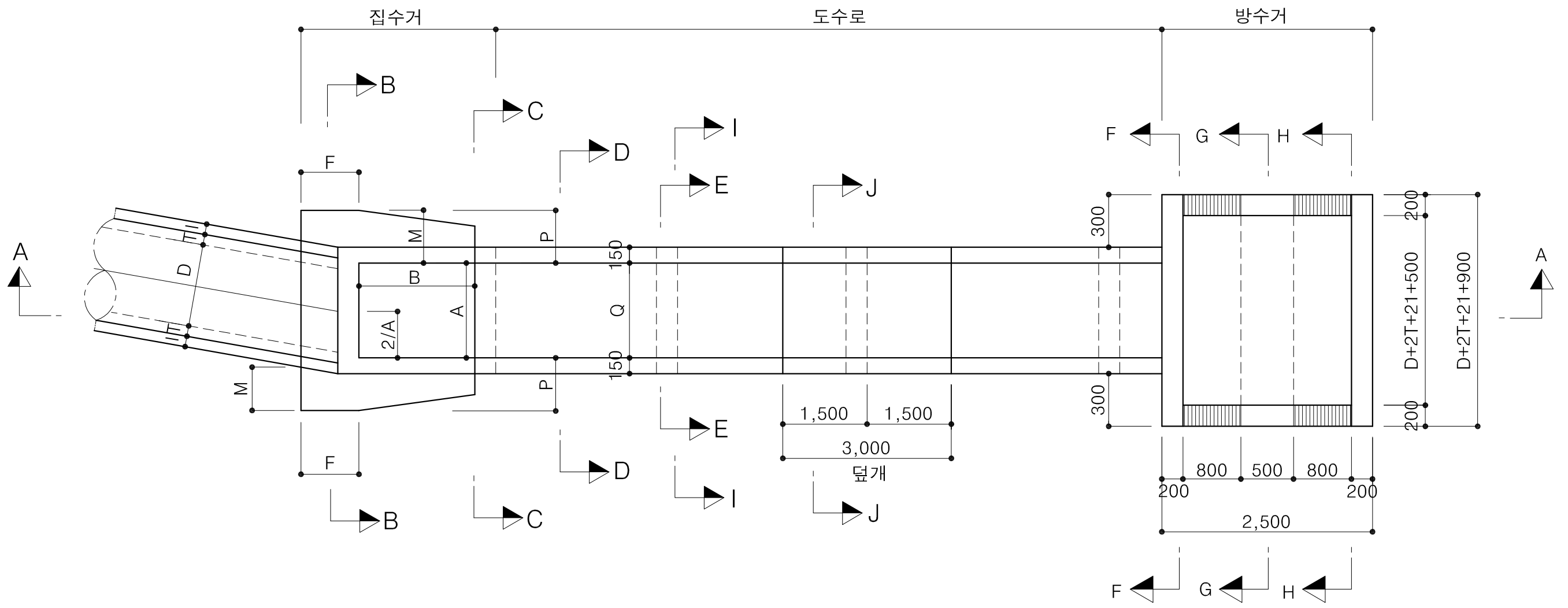

단 면 A-A
S = 1:80

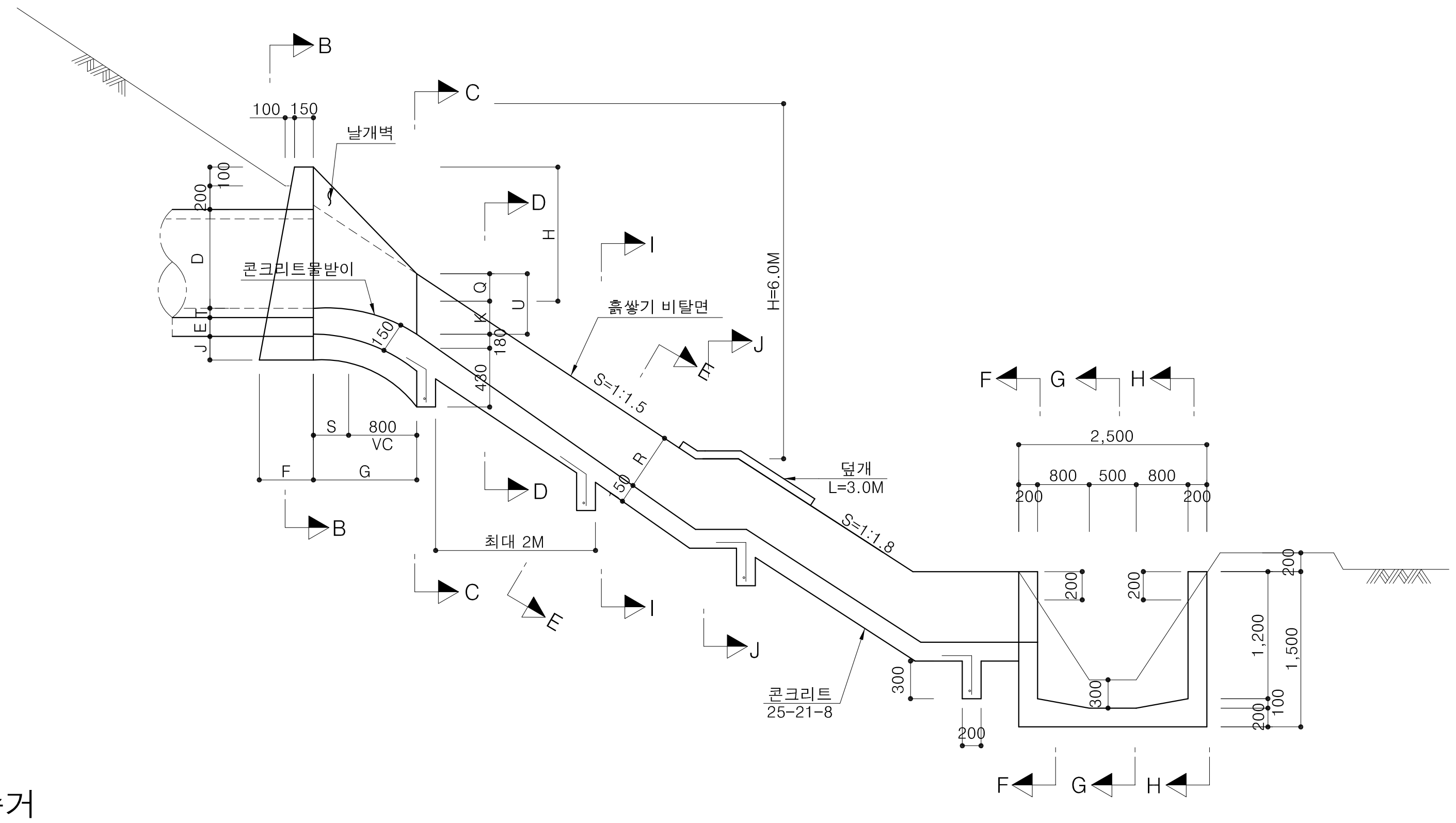

1련 집수거

(1개소당)

D	T	각도별 치수 A (사각 90°-82°)	A (82°-68°)	A (68°-53°)	A (53°-38°)	B	E	F	G	H	I	J	K	L	M	N	O
300	60	500	518	577	707	1,200	220	387	1,200	1,240	40	480	160	1,520	483	2,000	200
600	80	800	828	924	1,131	1,200	330	443	1,200	1,240	20	370	280	1650	487	2,020	200
800	100	1,100	1,139	1,270	1,556	1,200	350	483	1,200	1,240	50	350	280	1,690	490	2,040	200
1,000	120	1,300	1,346	1,501	1,838	1,470	400	523	1,470	1,420	30	300	400	1,940	523	2,240	200
1,200	140	1,500	1,553	1,732	2,121	1,800	500	563	1,800	1.640	10	200	520	2,280	563	2,480	200

치 수 표 (M/M)

(1개소당)

수 량 (사 각)

D	P	Q	R	S	U	90°-82° 터파기 M³	90°-82° 콘크리트 M³	90°-82° 거푸집 M²	90°-82° 철근 TON	82°-68° 터파기 M³	82°-68° 콘크리트 M³	82°-68° 거푸집 M²	82°-68° 철근 TON	68°-53° 터파기 M³	68°-53° 콘크리트 M³	68°-53° 거푸집 M²	68°-53° 철근 TON	53°-38° 터파기 M³	53°-38° 콘크리트 M³	53°-38° 거푸집 M²	53°-38° 철근 TON
300	312	500	300	400	360	2,457	2,128	7,324	0.034	2,469	2,136	7,363	0.039	2,506	2,163	7,488	0.040	2,588	2,221	7,763	0.041
600	332	800	400	400	480	3,258	2,594	8,623	0.047	3,281	2,610	8,700	0.047	3,363	2,664	8,966	0.049	3,530	2,780	9,540	0.049
800	352	1,100	400	400	480	4,213	1,999	10,281	0.055	4,283	2,024	10,407	0.056	4,417	2,107	10,830	0.059	4,711	2,249	11,754	0.062
1,000	372	1,300	500	670	600	6,514	4,278	13,196	0.074	6,583	4,313	13,366	0.074	6,817	4,430	13,938	0.077	7,325	4,684	15,182	0.081
1,200	392	1,500	600	1,000	720	9,802	3,607	16,593	0.102	9,916	3,654	16,813	0.102	10,301	3,813	17,556	0.106	11,138	4,157	19,172	0.114

- 콘크리트 : 25-21-8
- 거 푸 집 : 합판4회

경상북도	사 업 명	울릉도 일주도로2 건설공사	
	시설/공구		
대 림 산 업	건설분야	토 목	건설단계 실시설계

개정번호	날짜	개 정 내 용	과업책임자	분야별책임자	설계자
△					
△					
△					
1	2015.12.	실시설계 준공	김 성 호	노 정 훈	문 경 진

위치정보		도 면 명	흙쌓기부 도수로 (1)
축 척	1 : 80		
도면번호	C0049001-021	편철번호	4.144

적용표준 GED-01-1104 V1.5

흙쌓기부 도수로 (2)

단 면 B – B
S = 1:30

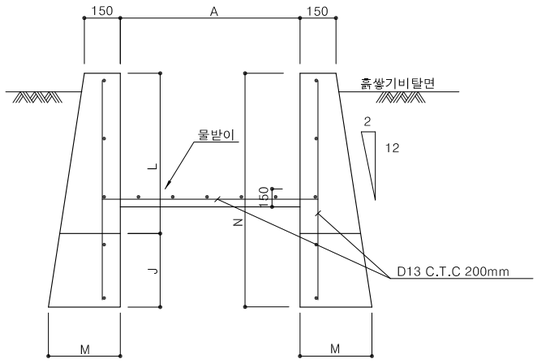

단 면 C – C
S = 1:30

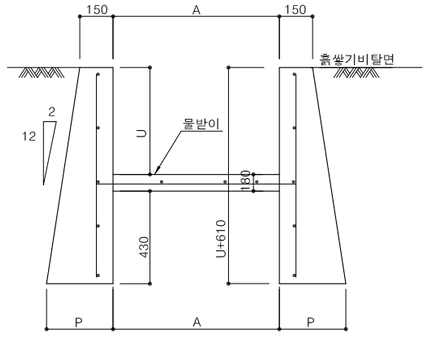

단 면 D – D
S = 1:40

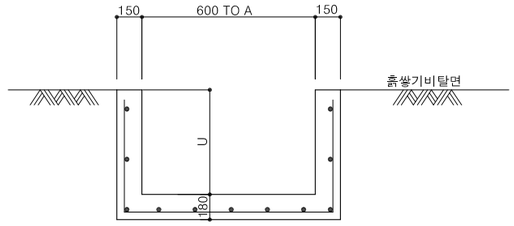

단 면 E – E
S = 1:40

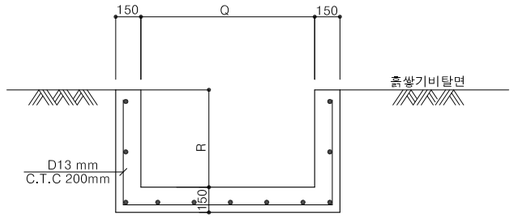

단 면 F – F
S = 1:50

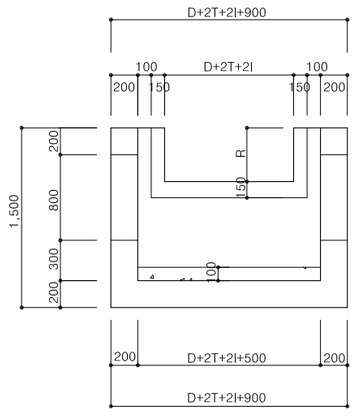

단 면 G – G
S = 1:50

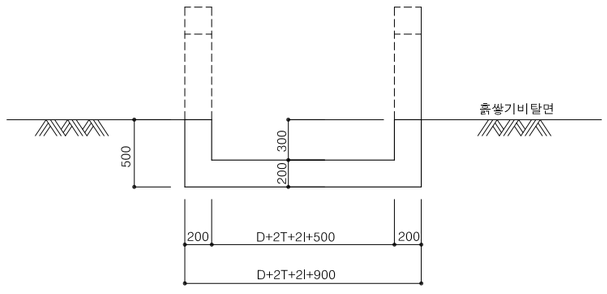

단 면 H – H
S = 1:40

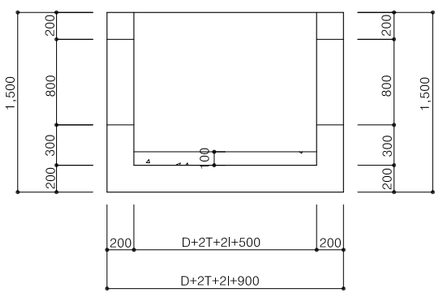

단 면 I – I
S = 1:30

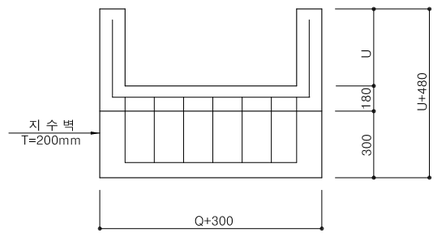

- 콘크리트 : 25-21-8
- 거 푸 집 : 합판 4회

단 면 J – J
S = 1:40

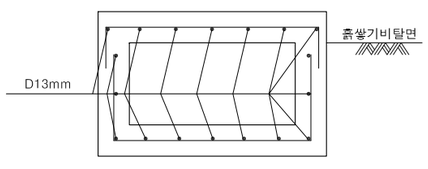

재 료 표

(1m당)

D (mm)	도수로			
	터파기 M³	콘크리트 M³	거푸집 M²	철 근 (TON)
300	0.69	0.21	1.50	0.014
600	1.02	0.28	1.90	0.020
800	1.19	0.33	1.90	0.022
1,000	1.55	0.39	2.30	0.025
1,200	1.96	0.45	2.70	0.030

(1개소당)

D (mm)	지수벽		
	터파기 M³	콘크리트 M³	철 근 (TON)
300	0.05	0.05	0.003
600	0.08	0.08	0.004
800	0.10	0.10	0.004
1,000	0.11	0.11	0.005
1,200	0.13	0.13	0.006

(1개소당)

D (mm)	방수거		
	터파기 M³	콘크리트 M³	거푸집 M²
300	6.24	1.94	10.64
600	7.03	2.10	11.77
800	7.41	2.50	12.78
1,000	7.74	2.65	13.28
1,200	8.04	2.81	13.70

(1개소당)

D (mm)	덮 개		
	콘크리트 M³	거푸집 M²	철 근 (TON)
300	0.360	2.4	0.022
600	0.495	3.3	0.033
800	0.630	4.2	0.040
1,000	0.720	4.8	0.046
1,200	0.810	5.4	0.052

경상북도	사 업 명	울릉도 일주도로2 건설공사		△					위치정보		도 면 명	흙쌓기부 도수로 (2)
	시설/공구			△					축 척	NONE		
대 림 산 업	건설분야	토 목	건설단계	실시설계	△						도면번호	C0049001-022	편철번호	4.145
					⚠	2015.12.	실시설계 준공	김 성 호	노 정 훈	문 경 진				
					개정번호	날짜	개 정 내 용	과업책임자	분야별책임자	설계자				

적용표준 GED-01-1104 V1.5

흙깎기부 도수로 (1)

■ 깎기부 도수로 시공시 유의사항

1) 깎기부 도수로의 위치는 계곡부 표면수량이 많은 곳에 설치한다.
2) 도수로는 깍가부 완성 비탈면보다 낮게하여 콘크리트 벽면으로 우수가 침투되지 않아야한다.
3) 땅깎기암 굴착시 여굴발생이나 암절리가 생기지 않도록 한다.
4) 깎기부가 1:1이상인 급한 경사는 사류가 발생되고 특히 소단부에서는 도수(hydraulic-Jump)가 발생 도수로 밖으로 물이 튀거나 범면이 세굴되게 됨으로 덮개를 설치하여야 한다. (흙쌓기부 참조)
5) 소단에 도수로를 두는 곳은 소단경사를 내측으로 두어 소단물이 비탈면으로 흐르지 않도록 한다.
6) 깎기부 도수로의 연장이 10m를 초과할 경우 도수로 전연장을 철근으로 보강한다.
7) 되메우기시 토사구간은 토사로 암구간은 콘크리트채움으로 되메우기 한다.
8) 깎기부 도수로중 비탈면 점검로가 설치되어지는 구간은 위치등을 조정하여 비계로 활용한다.

평 면 도
S = 1:20

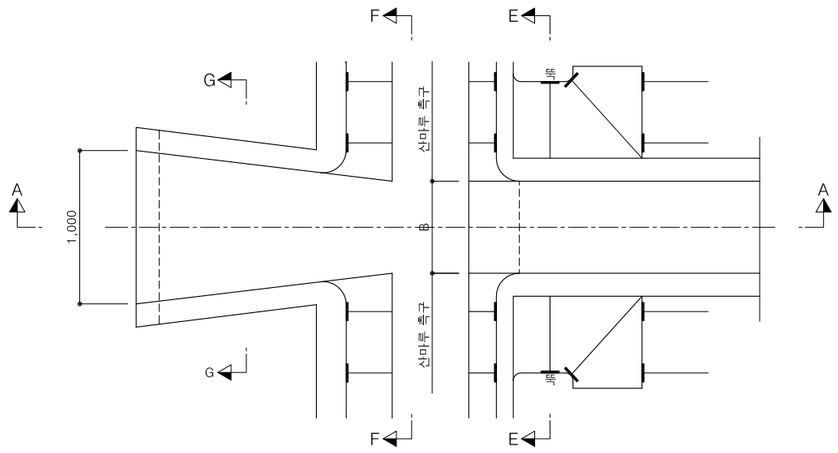

단 면 A – A
S = 1:20

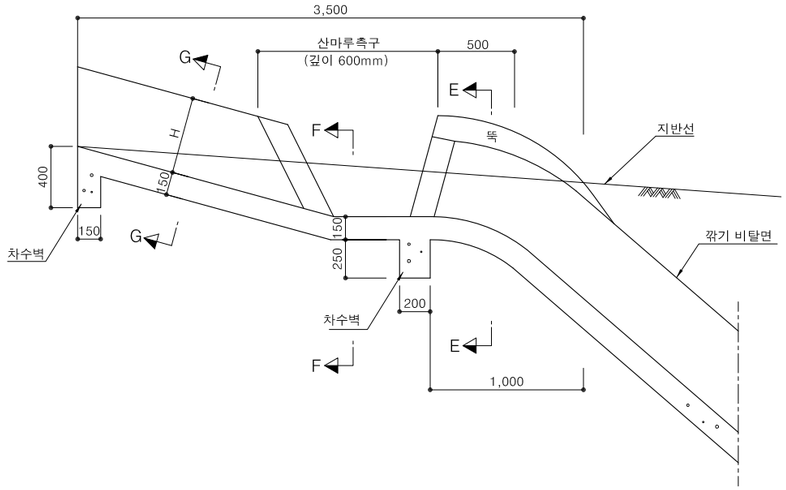

단 면 E – E
S = 1:20

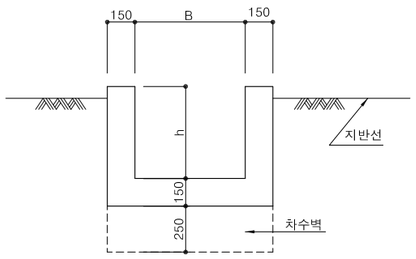

단 면 F – F
S = 1:20

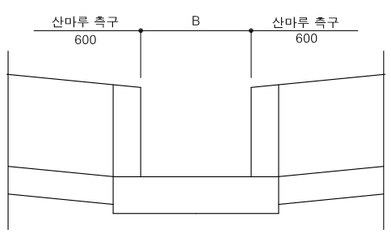

단 면 G – G
S = 1:20

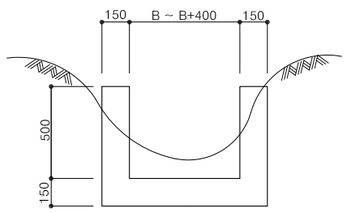

경상북도	사 업 명	울릉도 일주도로2 건설공사		△					위치정보		도 면 명	흙깎기부 도수로 (1)
	시설/공구			△					축 척	1 : 20		
대 림 산 업	건설분야	토 목	건설단계 실시설계	△					도면번호	C0049001-023	편철번호	4.146
				⚠	2015.12.	실시설계 준공	김 성 호	노 정 훈	문 경 진			
				개정번호	날짜	개 정 내 용	과업책임자	분야별책임자	설계자		적용표준	GED-01-1104 V1.5

흙깎기부 도수로 (2)

단 면 H-H
S=1:20

i) 토사구간

(L≤10M)

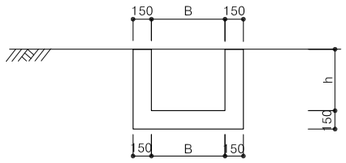

(L>10M)

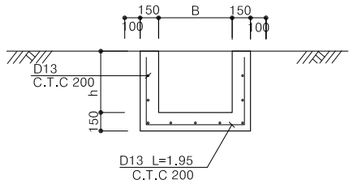

ii) 암 구간

(L≤10M)

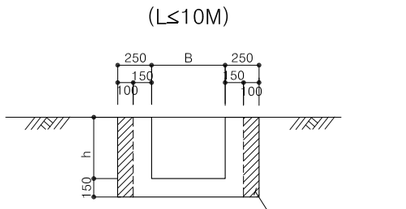

(L>10M)

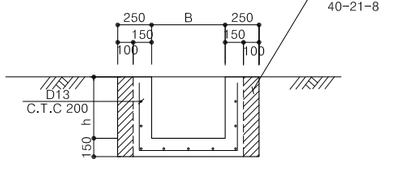

콘크리트 채움
40-21-8

주) * 도수로 설치구간(특히 암구간)은 터파기 및 되메우기량이 최소화 되도록 하고

* 특히 암구간의 도수로 측면에는 되메우기 부위의 유실을 최대한 방지하기 위하여 Con'c 채움으로 처리한다.

평 면 도
S=1:30

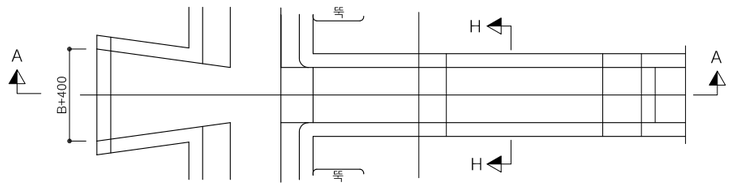

단 면 A - A
S=1:30

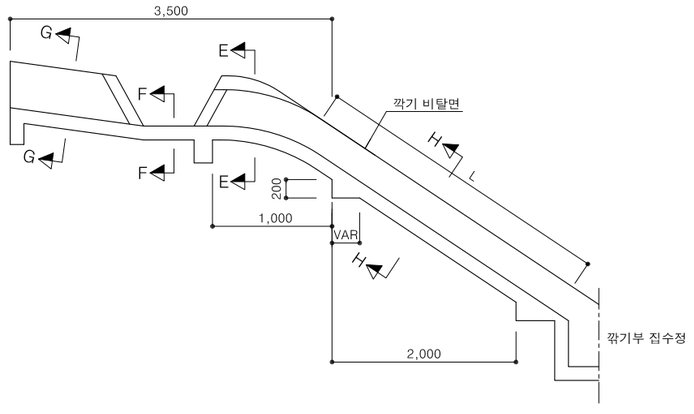

재 료 표

공종 / 구분 / 규격 / 도수로(Bxh)	비탈면경사	집 수 거 (개당) 콘크리트 25-21-8 M³	집 수 거 (개당) 거푸집 합판4회 M²	집 수 거 (개당) 터파기 M³	도 수 로 (M당) 콘크리트 25-21-8 M³	도 수 로 (M당) 거푸집 합판4회 M²	도 수 로 (M당) 터파기 M³	도 수 로 (M당) 철근 D13 (kgf)
600x500	1:0.5	1.139	9.809	5.803				
	1:0.7	1.081	9.337	5.641				
	1:1.0	1.044	9.044	6.158	0.285	2.30	1.056	18.408
	1:1.2	1.032	8.944	6.418	(0.415)	(1.00)	(0.715)	(18.408)
	1:1.5	1.022	8.861	6.385				
	1:2.0	1.013	8.612	6.357				
500x450	1:0.5	1.026	8.830	5.320				
	1:0.7	0.974	8.400	5.180				
	1:1.0	0.941	8.131	5.675	0.255	2.10	0.900	17.413
	1:1.2	0.930	8.041	5.898	(0.375)	(0.90)	(0.600)	(17.413)
	1:1.5	0.921	7.965	5.869				
	1:2.0	0.913	7.902	5.845				
400x350	1:0.5	0.988	7.340	4.757				
	1:0.7	0.931	6.992	4.647				
	1:1.0	0.895	6.774	5.089	0.210	1.70	0.675	14.925
	1:1.2	0.883	6.701	5.278	(0.310)	(0.70)	(0.450)	(14.925)
	1:1.5	0.873	6.640	5.255				
	1:2.0	0.864	6.589	5.237				
300x250	1:0.5	0.813	5.840	4.222				
	1:0.7	0.767	5.573	4.139				
	1:1.0	0.739	5.407	4.532	0.165	1.30	0.480	11.443
	1:1.2	0.729	5.351	4.689	(0.245)	(0.50)	(0.320)	(11.443)
	1:1.5	0.721	5.304	4.673				
	1:2.0	0.714	5.265	4.659				

( ) : 암구간

*전면부거푸집(합판4회)
A=0.30X1.00=0.30m²

경상북도	사 업 명	울릉도 일주도로2 건설공사		△					
	시설/공구			△					
대 림 산 업	건설분야	토 목	건설단계	실시설계	△	2015.12.	실시설계 준공	김 성 호	노 정 훈	문 경 진
					개정번호	날짜	개 정 내 용	과업책임자	분야별책임자	설계자

위치정보		도 면 명	흙깎기부 도수로 (2)
축 척	NONE		
도면번호	C0049001-024	편철번호	4.147

적용표준 GED-01-1104 V1.5

흙쌓기부 다이크 집수거 상세도

다이크 집수거(L형)

평 면 도

S = 1:40

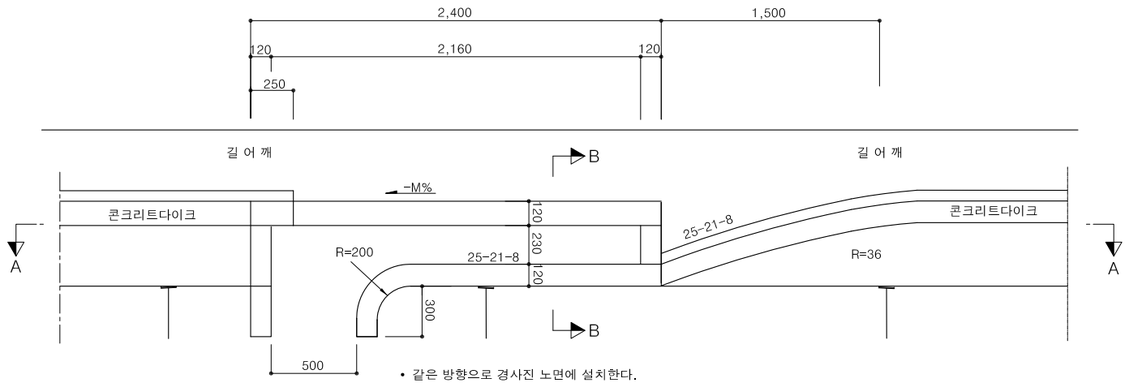

• 같은 방향으로 경사진 노면에 설치한다.

단 면 A-A

S = 1:40

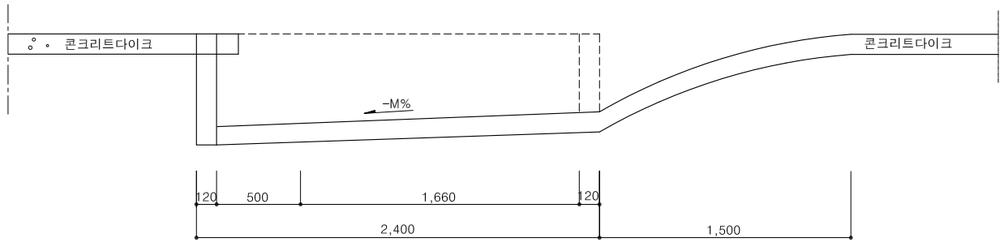

다이크 집수거(T형)

S = 1:50

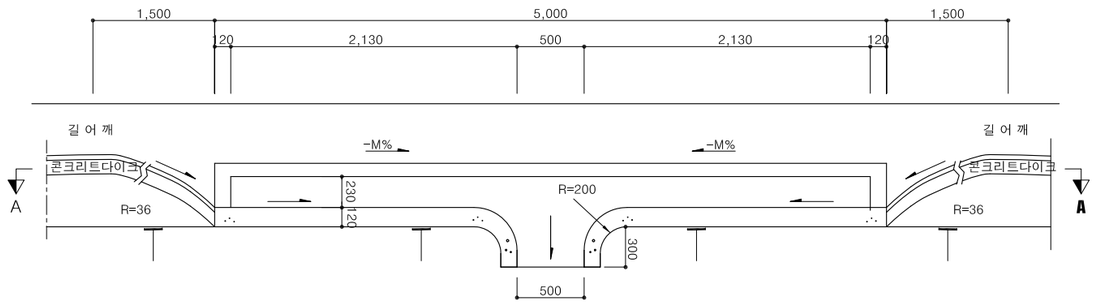

• 오목형 종단곡선에서 양방향의 노면수가 집수되는곳(최저부)에 설치한다.

단 면 A-A

S = 1:50

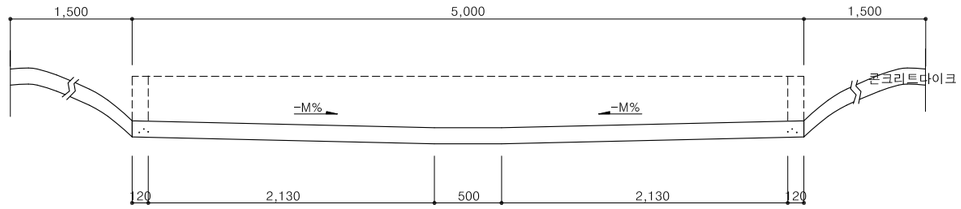

단 면 B-B (형식-1)

S = 1:20

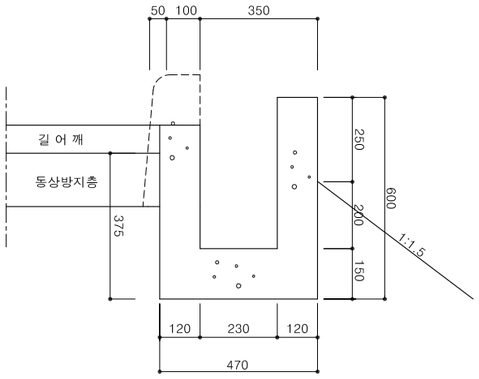

단 면 B-B (형식-2)

S = 1:20

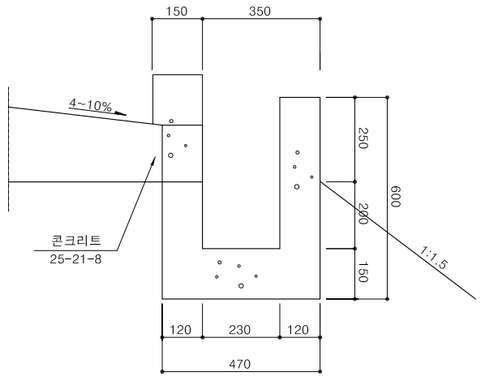

재 료 표(L형)

(개 당)

구 분	규 격	단 위	수 량
콘크리트	25-21-8	M³	0.430
거 푸 집	합판 4회	M²	4.700
터 파 기	기 계	M³	0.618

재 료 표(T형)

(개 당)

구 분	규 격	단 위	수 량
콘크리트	25-21-8	M³	0.808
거 푸 집	합판 4회	M²	8.832
터 파 기	기 계	M³	1.094

경상북도	사 업 명	울릉도 일주도로2 건설공사		△						위치정보		도 면 명	흙쌓기부 다이크 집수거 상세도
	시설/공구			△						축 척	NONE		
대 림 산 업	건설분야	토 목	건설단계 실시설계	△						도면번호	C0049001-025	편철번호	4.148
				⚠	2015.12.	실시설계 준공	김 성 호	노 정 훈	문 경 진				
				개정번호	날짜	개 정 내 용	과업책임자	분야별책임자	설계자				

적용표준 GED-01-1104 V1.5

배수구조물(BOX,PIPE) 설계기법

■ 배수구조물 설계 흐름도

유역면적(1/25,000) 산출 및 설치위치 결정

↓

유역면적, 강우강도 등에 의한 계획홍수량 산출

↓

계획홍수량, 통수량 고려한 규격, 경사 결정

↓

설치위치 및 사각에의한 도로계획선, 지반고 작성

↓

규격, 토피, 사각별 세부제원(표준도)에 의한
배수구조물 횡단면도 작성

■ 배수구조물 횡단면도 작성법

1) 도로중심선과 직각으로 교차하는 경우(사각=0.0)

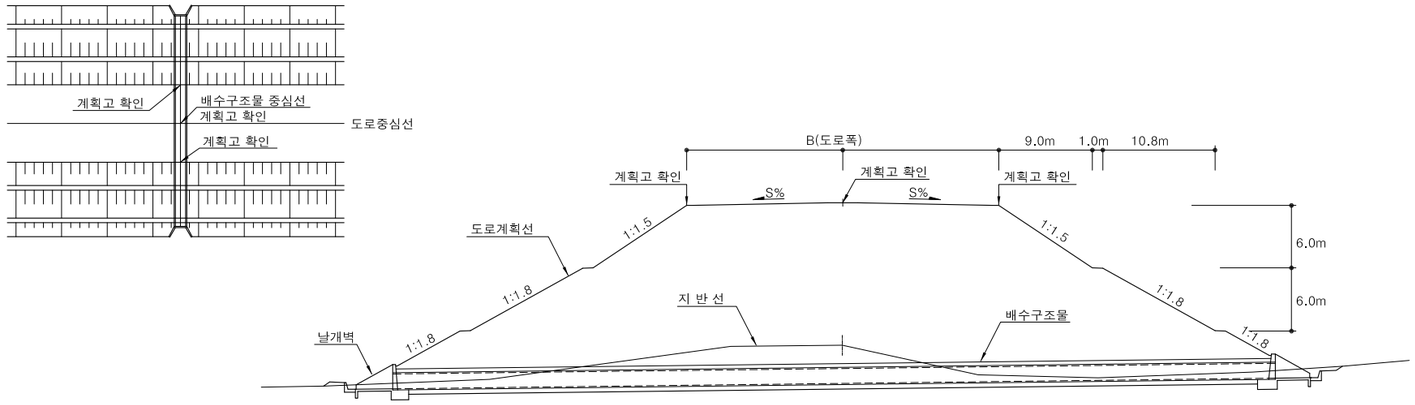

■ 배수구조물 설계시 유의사항

1) 도로끝선의 계획고는 측점별 중심선 계획고와 해당 측점의 편경사 고려하여 적용

2) 날개벽 경사는 법면경사와 동일

3) 사각은 배수구조물 중심선과 도로중심 직각선과의 교차각도

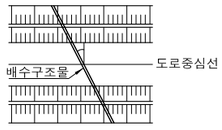

4) 최대토피고는 차도부 계획고의 최고점과 배수구조물 상단과의 표고차

5) 깎기부에 설치되는 배수구조물은 해당 땅깎기부경사 적용

6) 사각에 따른 날개벽 각도 적용예 (배수관의 경우)

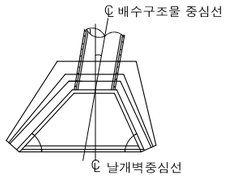

배수구조물사각 (θ)	날 개 벽 각 도	
0≤θ<8	60	60
8≤θ<22	45	60
2≤θ<37	45	75
37≤θ<52	37.5	82.5

7) 암거와 배수관의 사각이 표준각도와 상이할 경우에는 날개벽 각도(,)를 재검토후 설치하여야 한다.

8) 배수구조물(수로,통로)암거는 구조도 및 상세도를 작성하여야 한다.

2) 도로중심선과 예각으로 교차하는 경우(사각=90°~38°)

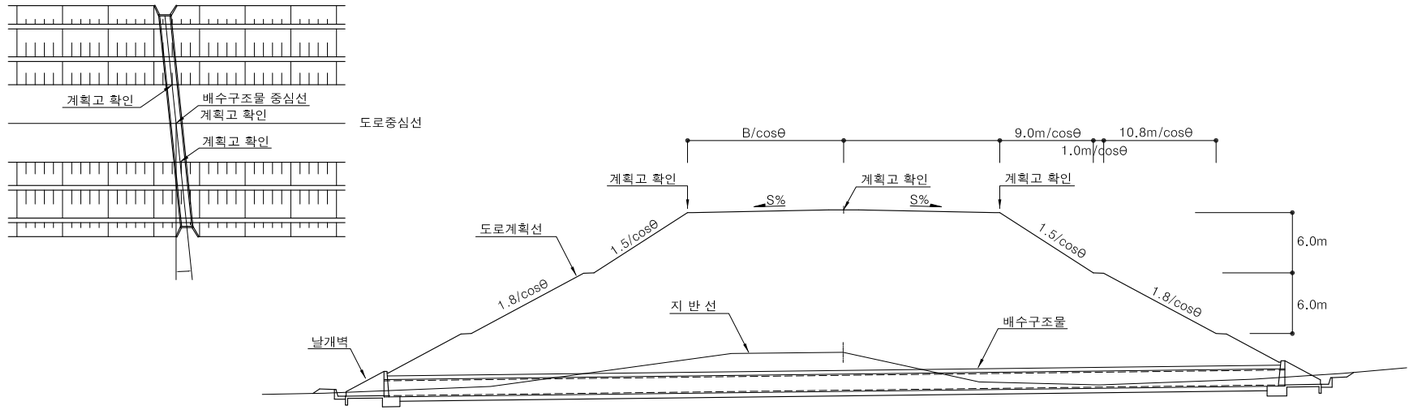

경상북도	사 업 명	울릉도 일주도로2 건설공사	△					위치정보		도 면 명	배수구조물(BOX,PIPE) 설계기법
	시설/공구		△					축 척	NONE		
대 림 산 업	건설분야	토 목	건설단계	실시설계	△	2015.12.	실시설계 준공	김 성 호	노 정 훈	문 경 진	도면번호	C0049001-026	편철번호	4.149
					개정번호	날짜	개 정 내 용	과업책임자	분야별책임자	설계자				

적용표준 GED-01-1104 V1.5

구조물 접합 처리예시도(1)

1) 본도면은 시공시의 이해도 증진을 위한 예시 도면으로
현장시공시 여건을 감안하여 배수구조물간 접속부를 정교하게
접속 처리하여야 한다.

2) 배수구조물 선형이 곡선으로 유로가 급하게 변환시에는
월류 방지를 위해 외측 벽체부등을 일정높이를
증가시켜 시공한다.

■ 맹암거와 V형측구 접합

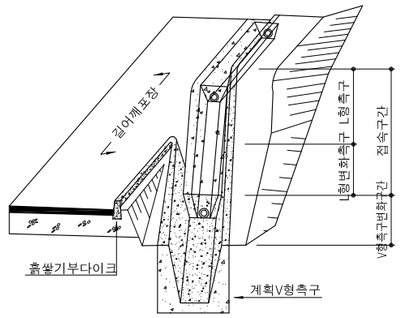

■ L형측구와 V형측구 접합

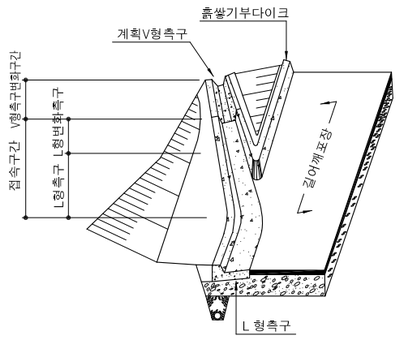

■ 계곡부 V형측구 접합

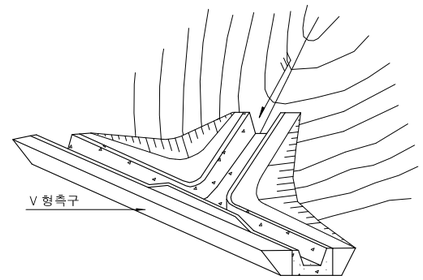

■ 돌쌓기 후면배수 상세

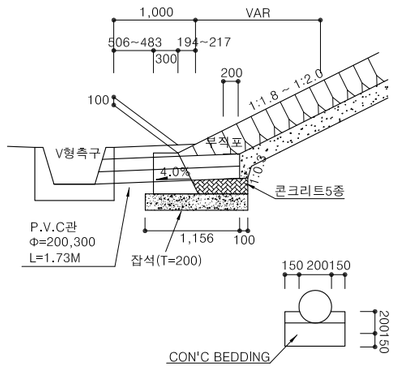

■ 쌓기부 도수로와 V형측구 접합

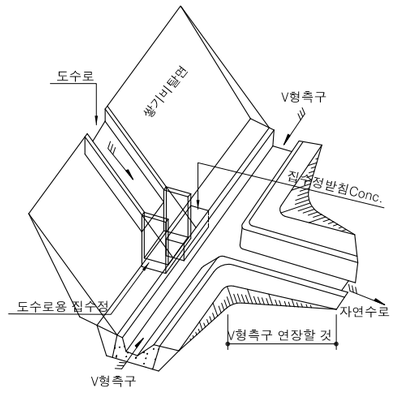

■ 쌓기부 도수로와 V형측구 접합

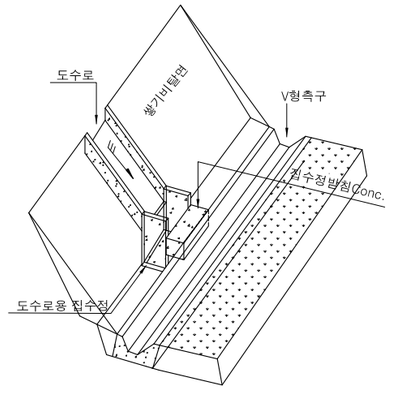

경상북도	사 업 명	울릉도 일주도로2 건설공사		△						위치정보		도 면 명	구조물 접합 처리예시도(1)
	시설/공구			△						축 척	NONE		
대 림 산 업	건설분야	토 목	건설단계	실시설계	△						도면번호	C0049001-027	편철번호	4.150
					⚠	2015.12.	실시설계 준공	김 성 호	노 정 훈	문 경 진				
					개정번호	날짜	개 정 내 용	과업책임자	분야별책임자	설계자				

적용표준 GED-01-1104 V1.5

구조물 접합 처리예시도(2)

■ 횡배수관과 V형측구 접합

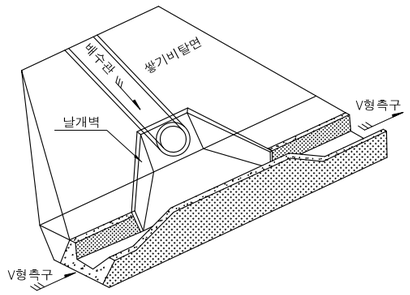

■ 횡배수관과 V형측구 접합

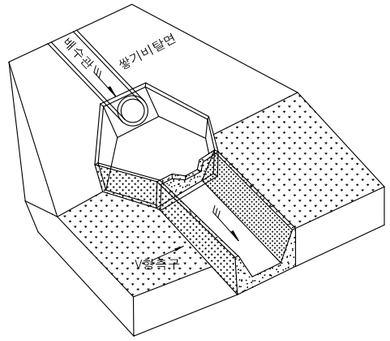

■ 동물 이동을 감안한 배수로 처리

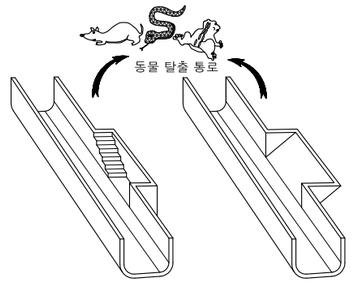

■ 수로BOX와 용수개거및 V형측구 접합

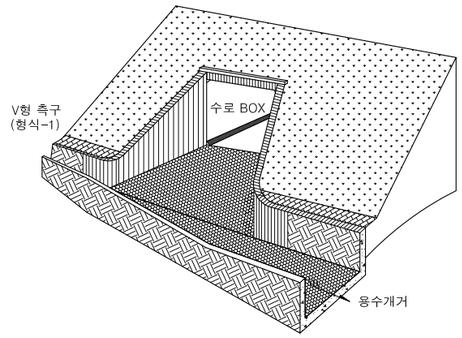

■ 쌓기부 도수로와 V형측구 접합

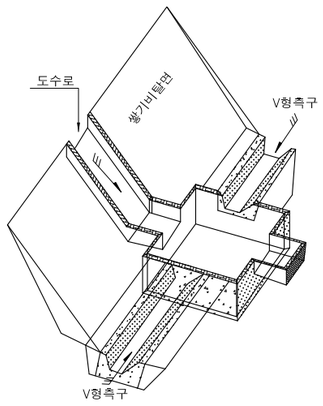

■ 종배수관과 산마루측구 및 V형측구 접합상세

V형측구 접합상세

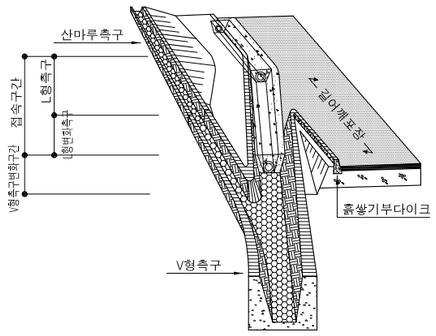

■ 도수로 V형측구 연결부상세도

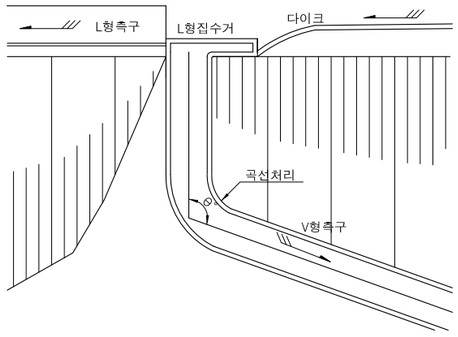

■ 수로BOX와 용수개거 접합상세

수로BOX와 용수개거 접합상세

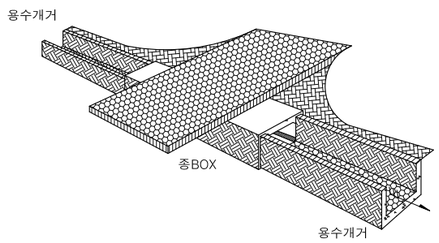

경상북도	사 업 명	울릉도 일주도로2 건설공사	△						위치정보		도 면 명	구조물 접합 처리예시도(2)
	시설/공구		△						축 척	NONE		
대 림 산 업	건설분야	토 목	건설단계	실시설계	△						도면번호	C0049001-028	편철번호	4.151
					⚠	2015.12.	실시설계 준공	김 성 호	노 정 훈	문 경 진				
					개정번호	날짜	개 정 내 용	과업책임자	분야별책임자	설계자				

적용표준 GED-01-1104 V1.5

5. 포 장 공

포 장 단 면 도

2 차 로 포 장

S = 1 : 100

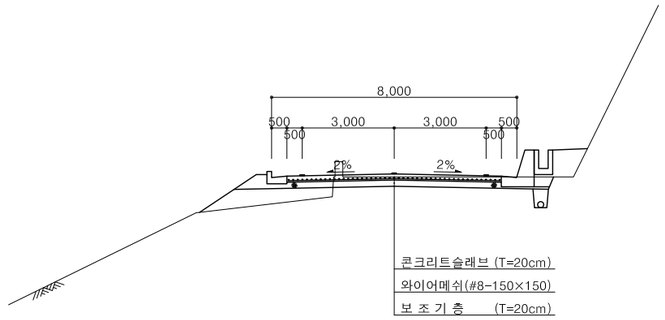

버스정차대 포장

S = 1 : 100

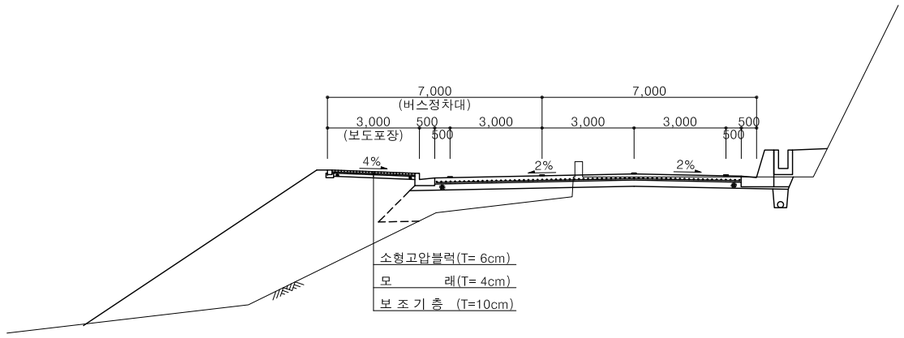

절삭 후 재포장

S = 1 : 100

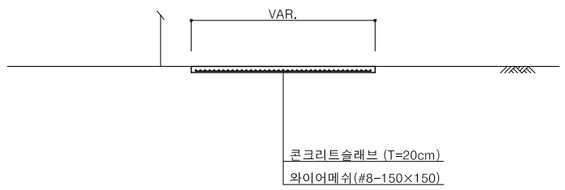

덧씌우기 재포장

S = 1 : 100

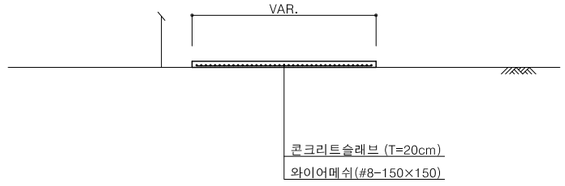

경상북도	사 업 명	울릉도 일주도로2 건설공사		△						위치정보		도 면 명	포 장 단 면 도
	시설/공구			△						축 척	S=VAR		
대 림 산 업	건설분야	토 목	건설단계 실시설계	△	2015.12.	실시설계 준공	김 성 호	노 정 훈	이 헌 석	도면번호	C0070101-001	편철번호	5.001
				개정번호	날짜	개 정 내 용	과업책임자	분야별책임자	설계자				

적용표준 GED-01-1104 V1.5

포 장 단 면 도

포 장 계 획 도 (1)

1 지 구 STA.0+033.00~0+880.92

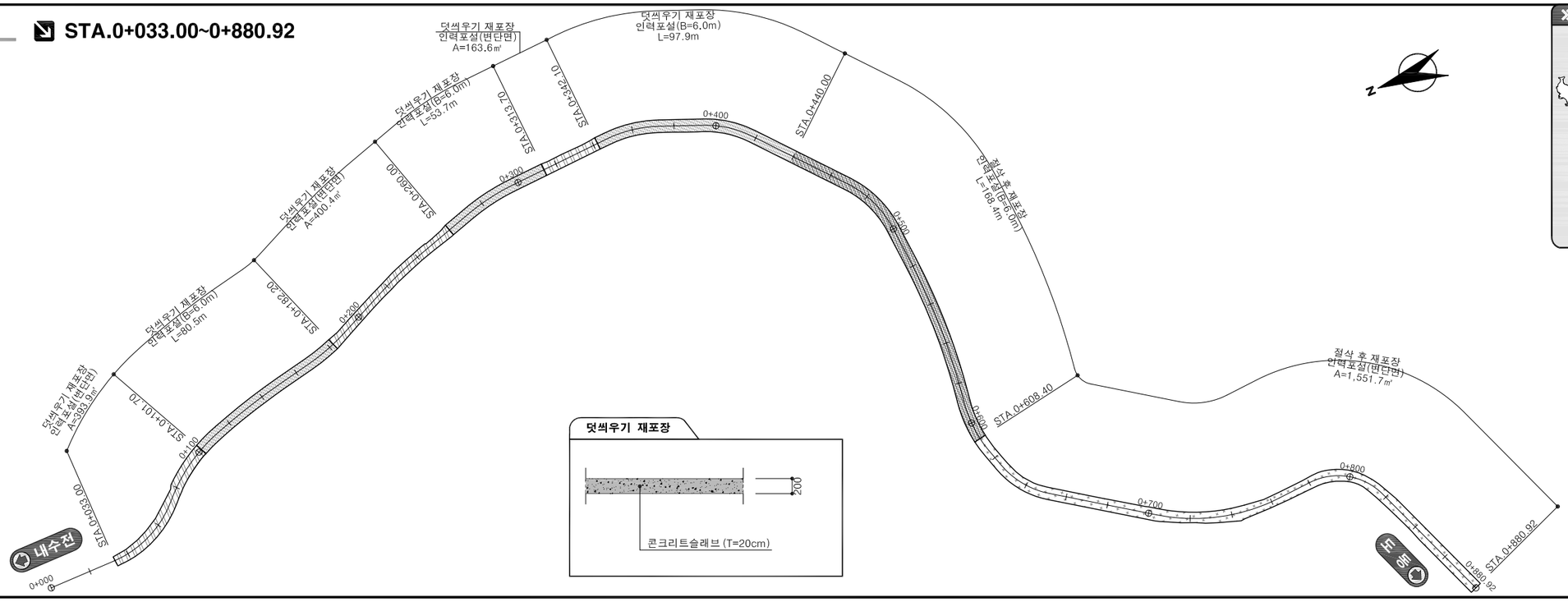



» 범 례
- 덧씌우기 재포장 (B=6.0)
- 덧씌우기 재포장 (변단면)
- 절삭 후 재포장 (B=6.0)
- 절삭 후 재포장 (변단면)
- 인력포설 (B=6.0)
- 인력포설 (변단면)

2 지 구 STA.0+000.00~0+777.65

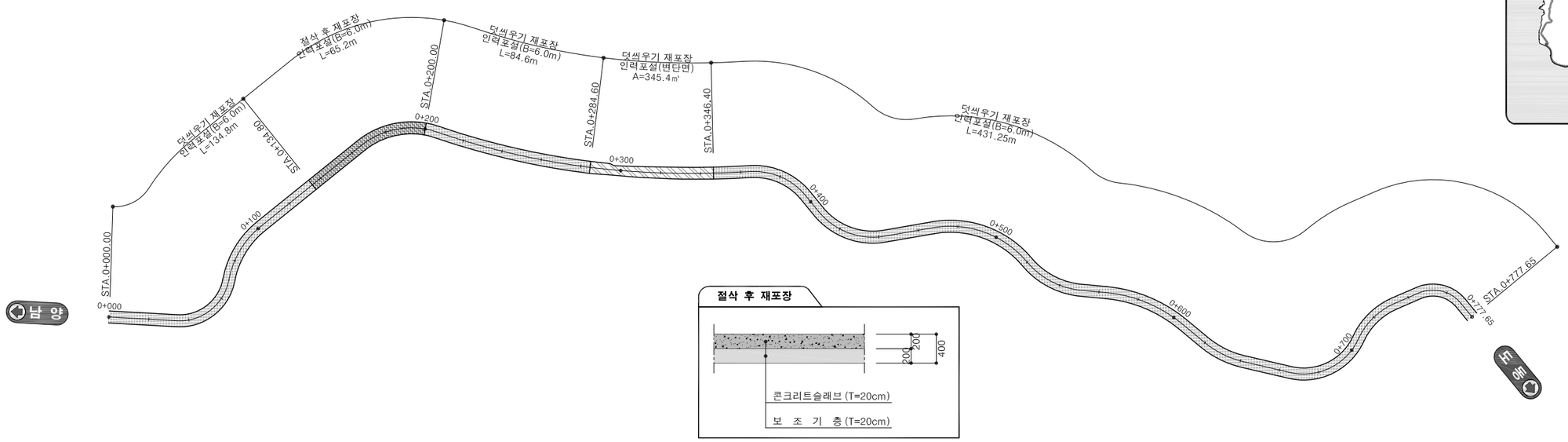



» 범 례
- 덧씌우기 재포장 (B=6.0)
- 덧씌우기 재포장 (변단면)
- 절삭 후 재포장 (B=6.0)
- 절삭 후 재포장 (변단면)
- 인력포설 (B=6.0)
- 인력포설 (변단면)

경상북도	사 업 명	울릉도 일주도로2 건설공사	△					위치정보		도 면 명	포 장 계 획 도 (1) (1지구 , 2지구)
	시설/공구		△					축 척	1 : 1,200		
대 림 산 업	건설분야	토 목 / 건설단계 / 실시설계	△	2015.12.	실시설계 준공	김 성 호	노 정 훈	이 현 석	도면번호	C0070102-001	편철번호	5.002
			개정번호	날짜	개 정 내 용	과업책임자	분야별책임자	설계자				

적용표준 GED-01-1104 V1.5

울릉도 일주도로2 건설공사

포 장 계 획 도 (2)

NOTE

본 설계도면의 기존 공동구 설치 위치는 울릉군청 도면을
바탕으로 작성된 것이므로 추후 시공시 현장과 상이할 수 있음.

3 지 구 STA.0+000.00~0+800.00

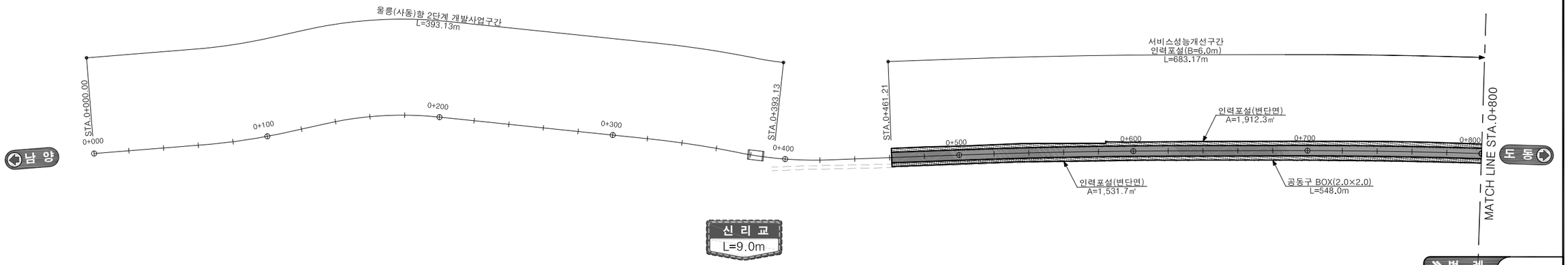

3 지 구 STA.0+800.00~1+404.98

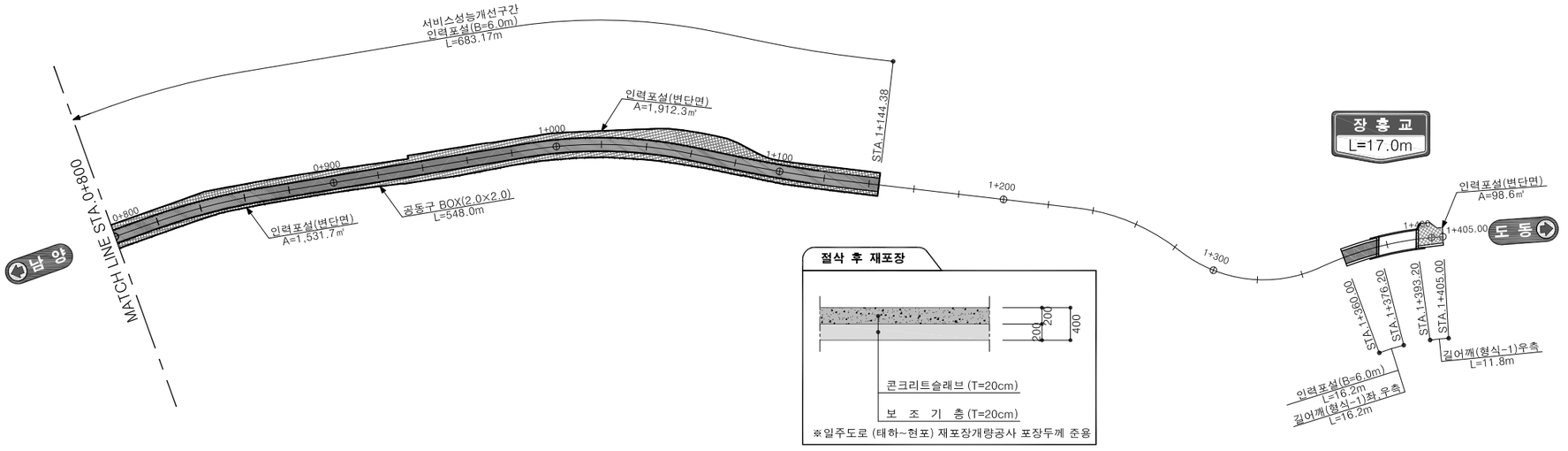

경상북도	사 업 명	울릉도 일주도로2 건설공사		△					위치정보	
	시설/공구			△					축 척	1 : 1,200
대 림 산 업	건설분야	토 목	건설단계 실시설계	△	2015.12.	실시설계 준공	김 성 호	노 정 훈	이 헌 석	도면번호 C0070102-002
				개정번호	날짜	개 정 내 용	과업책임자	분야별책임자	설계자	

도 면 명	포 장 계 획 도 (2) (3지구)
편철번호	5.003

적용표준 GED-01-1104 V1.5

울릉도 일주도로2 건설공사

포 장 계 획 도 (3)

5 지 구 STA.0+000.00~0+800.00

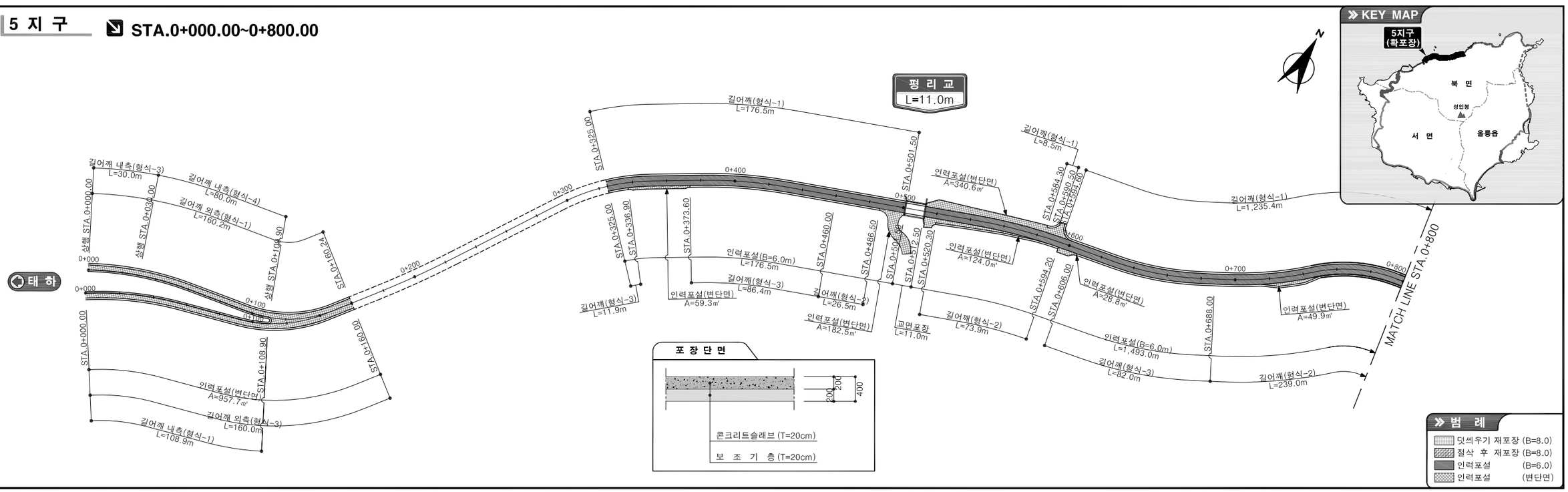

5 지 구 STA.0+800.00~1+600.00

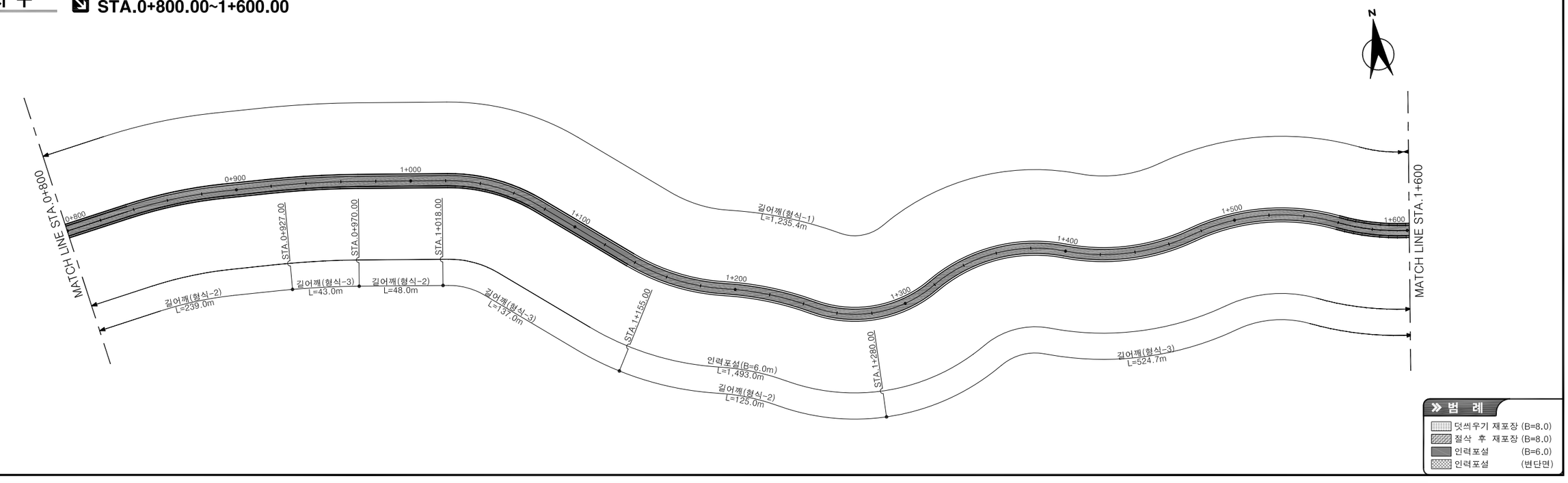

경상북도	사 업 명	울릉도 일주도로2 건설공사		△					위치정보		도 면 명	포 장 계 획 도 (3) (STA. 0+000.00 ~ STA. 1+600.00)
	시설/공구			△					축 척	1 : 1,200		
대 림 산 업	건설분야	토 목	건설단계 실시설계	⚠	2015.12.	실시설계 준공	김 성 호	노 정 훈	이 현 석	도면번호	C0070102-003	편철번호	5.004
				개정번호	날짜	개 정 내 용	과업책임자	분야별책임자	설계자				

적용표준 GED-01-1104 V1.5

포 장 계 획 도 (4)

5 지 구 STA.1+600.00~2+400.00

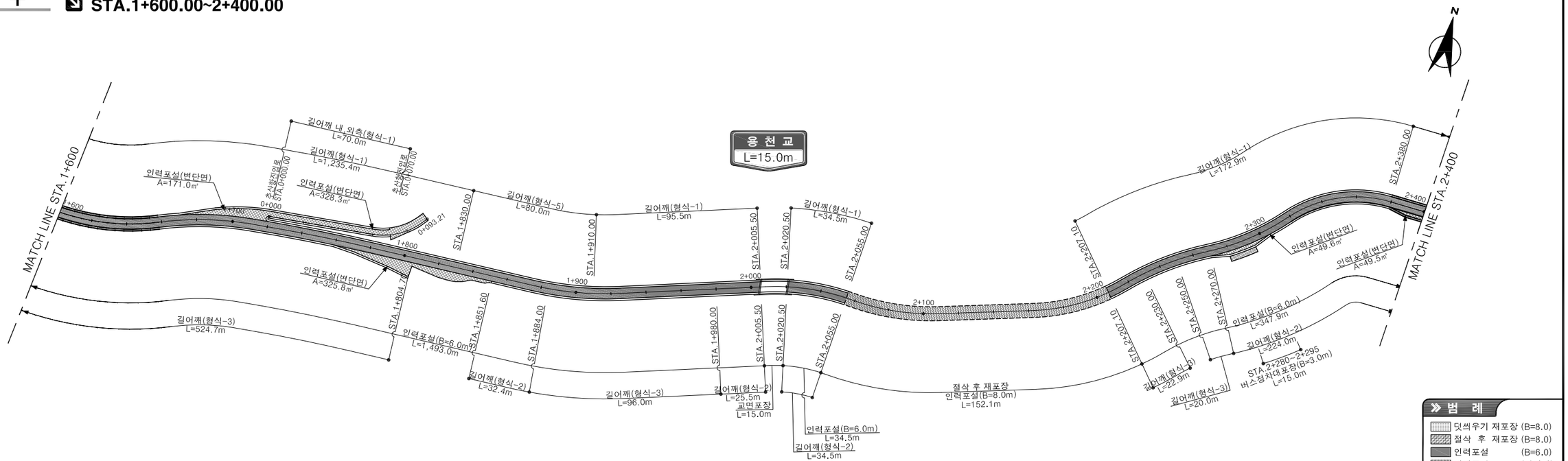

5 지 구 STA.2+400.00~2+870.10

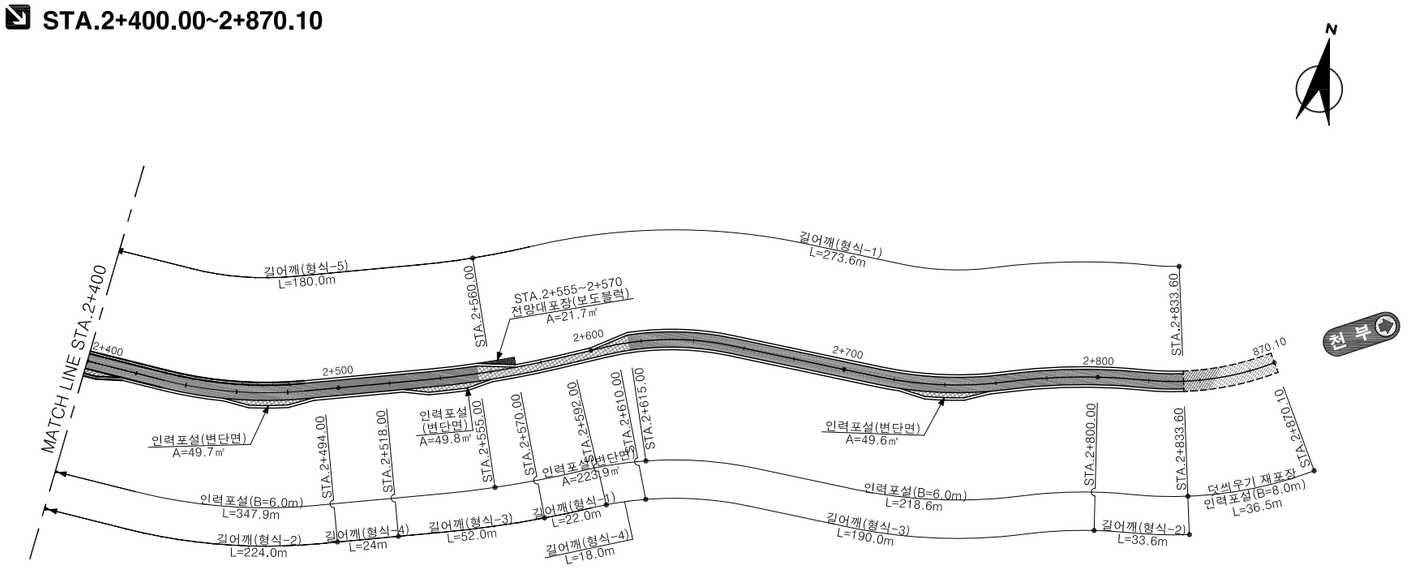

KEY MAP



포 장 단 면

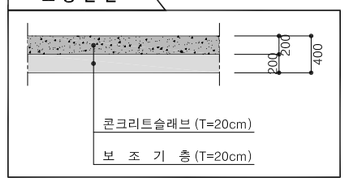

범 례
덧씌우기 재포장 (B=8.0)
절삭 후 재포장 (B=8.0)
인력포설 (B=6.0)
인력포설 (변단면)

경상북도	사 업 명	울릉도 일주도로2 건설공사	△					위치정보		도 면 명	포 장 계 획 도 (4) (STA. 1+600.00 ~ STA. 2+870.10)
	시설/공구		△					축 척	1 : 1,200		
대 림 산 업	건설분야	토 목 / 건설단계 / 실시설계	△	2015.12.	실시설계 준공	김 성 호	노 정 훈	이 헌 석	도면번호	C0070102-004	편철번호	5.005
			개정번호	날짜	개 정 내 용	과업책임자	분야별책임자	설계자				

적용표준 GED-01-1104 V1.5

울릉도 일주도로2 건설공사

포 장 계 획 도 (5)

6 지 구 STA.0+000.00~0+800.00

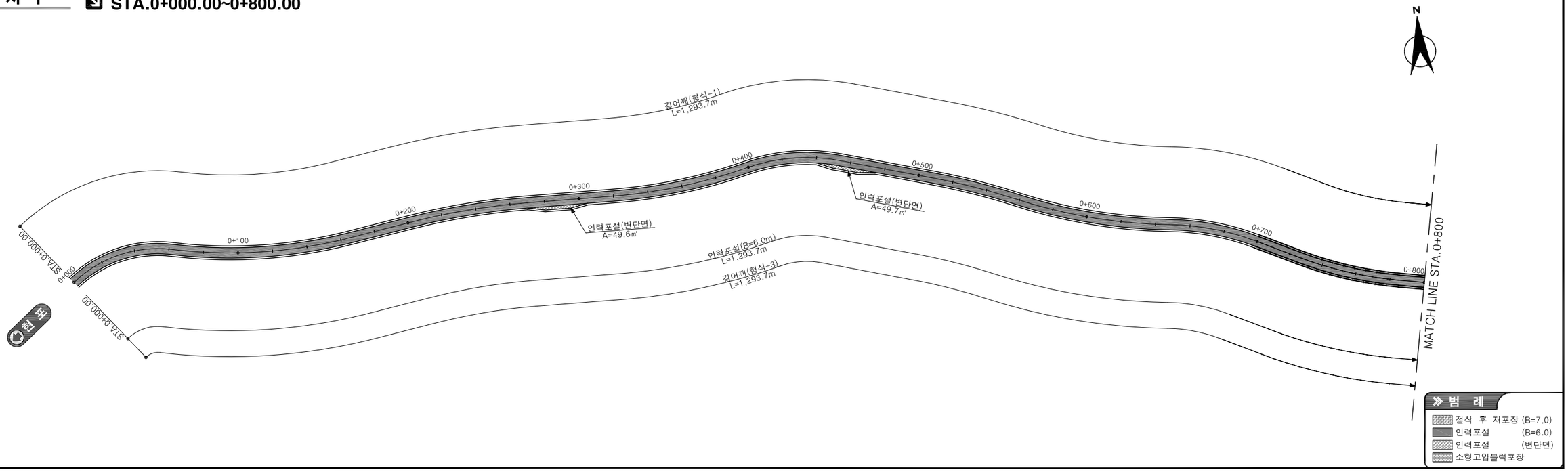

6 지 구 STA.0+800.00~1+600.00

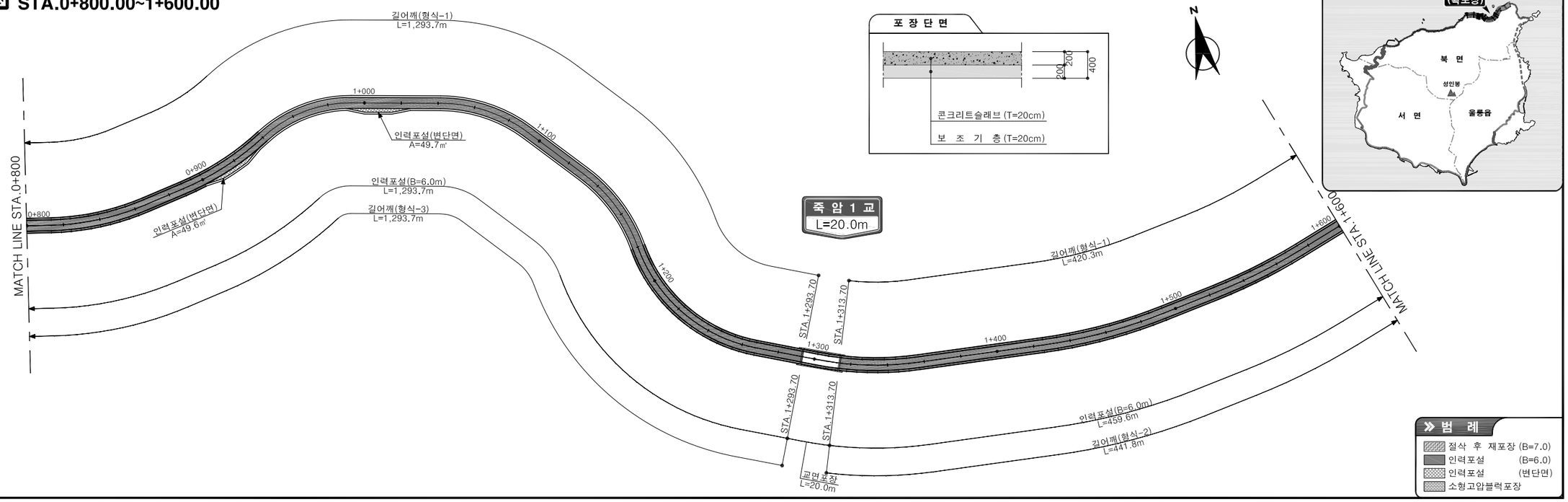

경상북도	사 업 명	울릉도 일주도로2 건설공사		△					위치정보		도 면 명	포 장 계 획 도 (5) (STA. 0+000.00 ~ STA. 1+600.00)
대 림 산 업	시설/공구			△					축 척	1 : 1,200		
	건설분야	토 목	건설단계 실시설계	△	2015.12.	실시설계 준공	김 성 호	노 정 훈	이 현 석	도면번호	C0070102-005	편철번호	5.006
				개정번호	날짜	개 정 내 용	과업책임자	분야별책임자	설계자				

적용표준 GED-01-1104 V1.5

울릉도 일주도로2 건설공사

포 장 계 획 도 (6)

6 지 구 STA.1+600.00~2+400.00

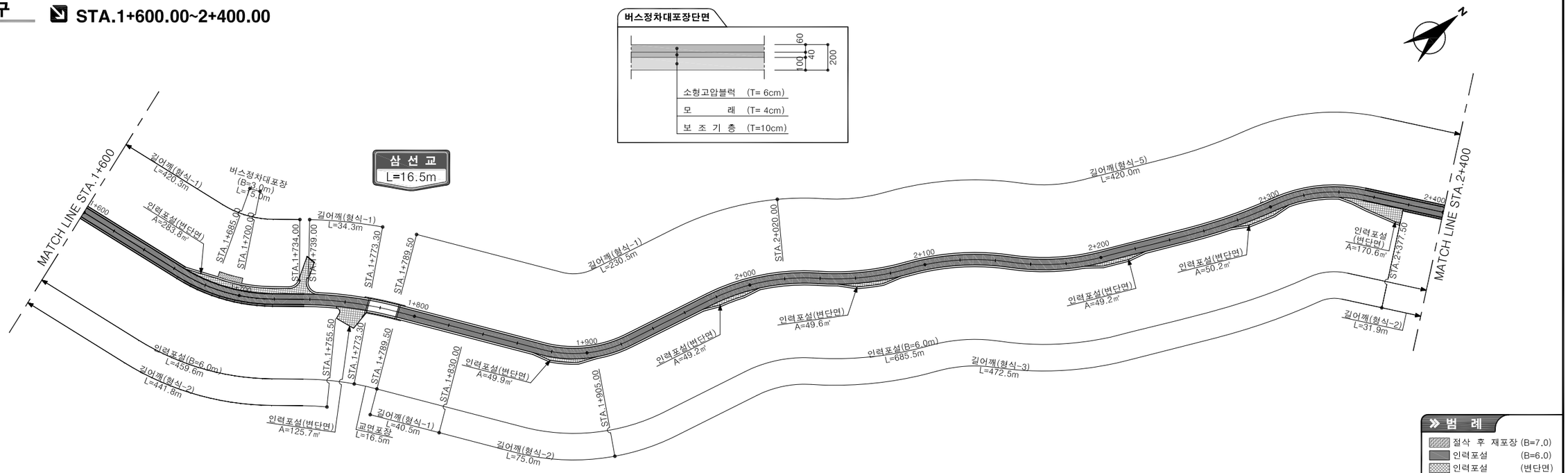

6 지 구 STA.2+400.00~3+099.66

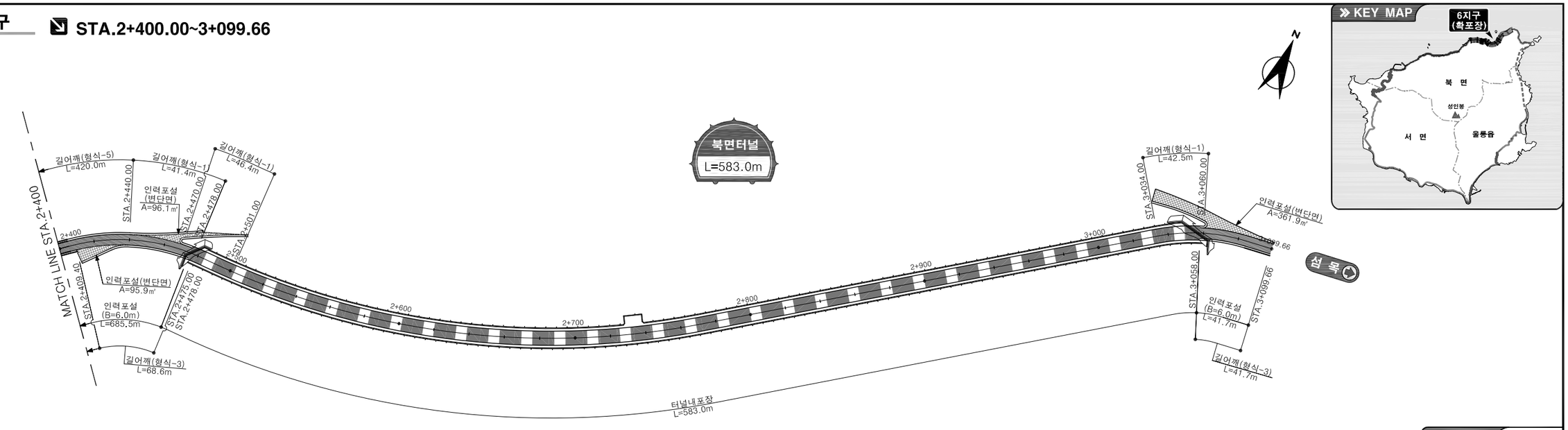

경상북도	사 업 명	울릉도 일주도로2 건설공사		△						위치정보	
	시설/공구			△						축 척	1 : 1,200
대 림 산 업	건설분야	토 목	건설단계 실시설계	△	2015.12.	실시설계 준공	김 성 호	노 정 훈	이 현 석	도면번호	C0070102-006
				개정번호	날짜	개 정 내 용	과업책임자	분야별책임자	설계자	도 면 명	포 장 계 획 도 (6) (STA. 1+600.00 ~ STA. 3+099.66)
										편철번호	5.007

적용표준 GED-01-1104 V1.5

울릉도 일주도로2 건설공사

포 장 계 획 도 (7)

터널확장구간(2) STA.0+000.00~0+800.00

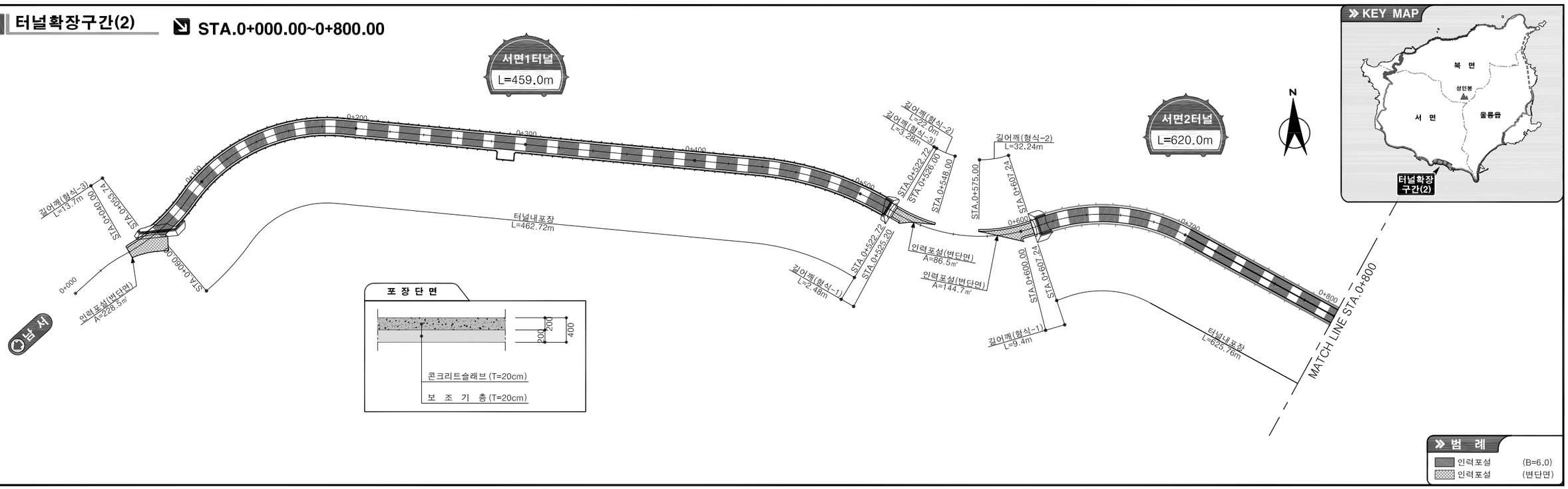

터널확장구간(2) STA.0+800.00~1+304.96

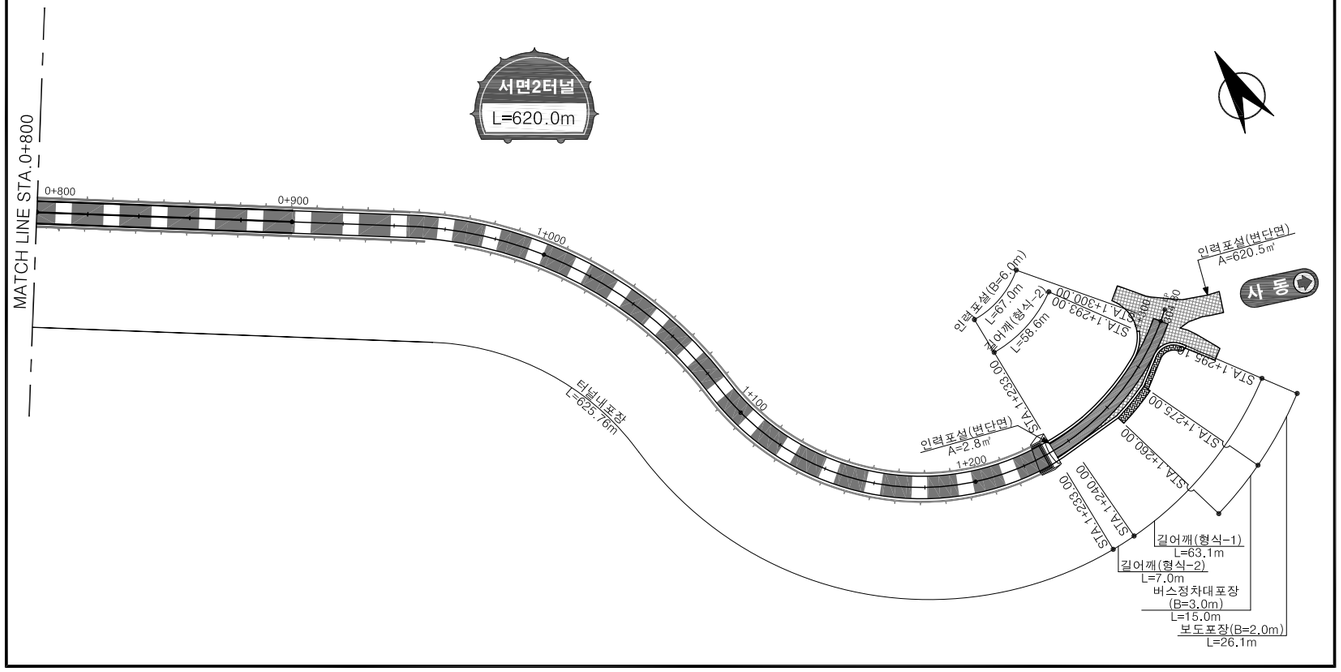

터널확장구간(1) 구암터널, 남서터널

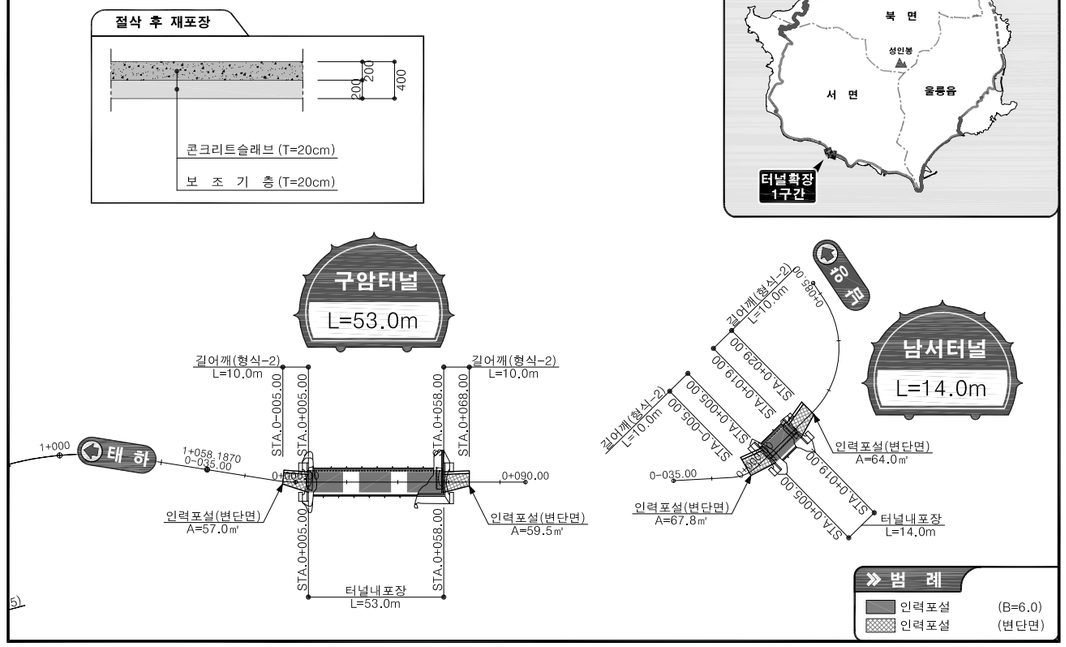

경상북도	사 업 명	울릉도 일주도로2 건설공사		△				위치정보	
	시설/공구			△				축 척	1 : 1,200
대 림 산 업	건설분야	토 목	건설단계 실시설계	△				도면번호	C0070102-007
				⚠	2015.12.	실시설계 준공	김 성 호 / 노 정 훈 / 이 현 석	편철번호	5.008
				개정번호	날짜	개 정 내 용	과업책임자 / 분야별책임자 / 설계자		

도 면 명: 포 장 계 획 도 (7) (터널확장 1,2구간)

적용표준 GED-01-1104 V1.5

포 장 계 획 도 (8)

남서1,2,3피암터널

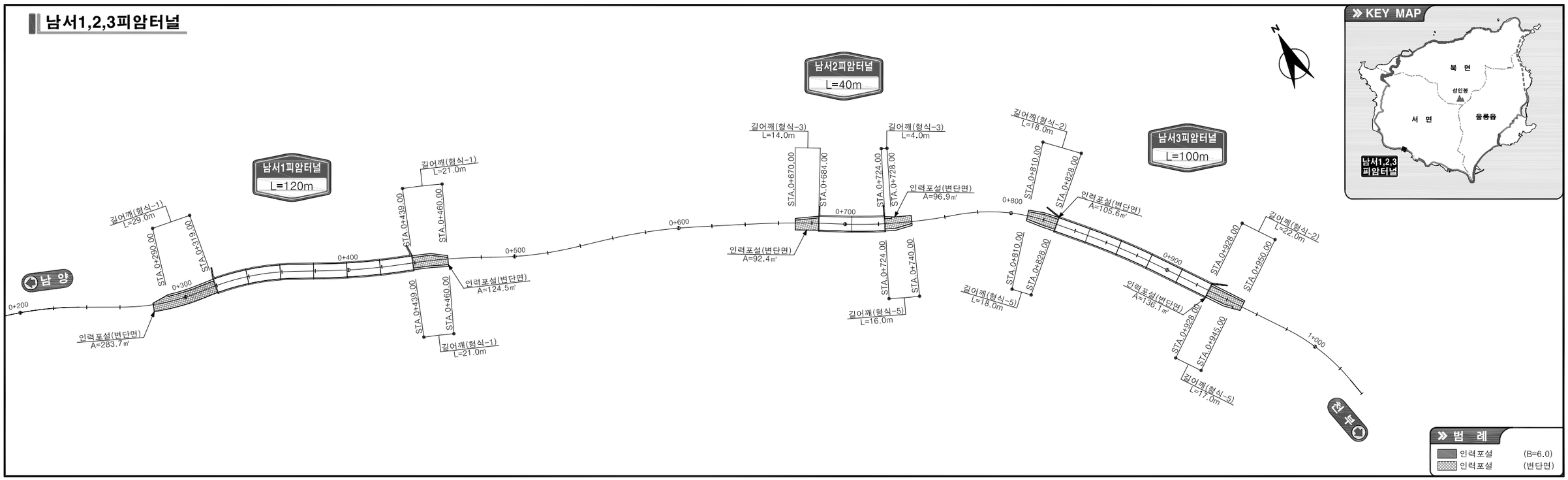

현포피암터널

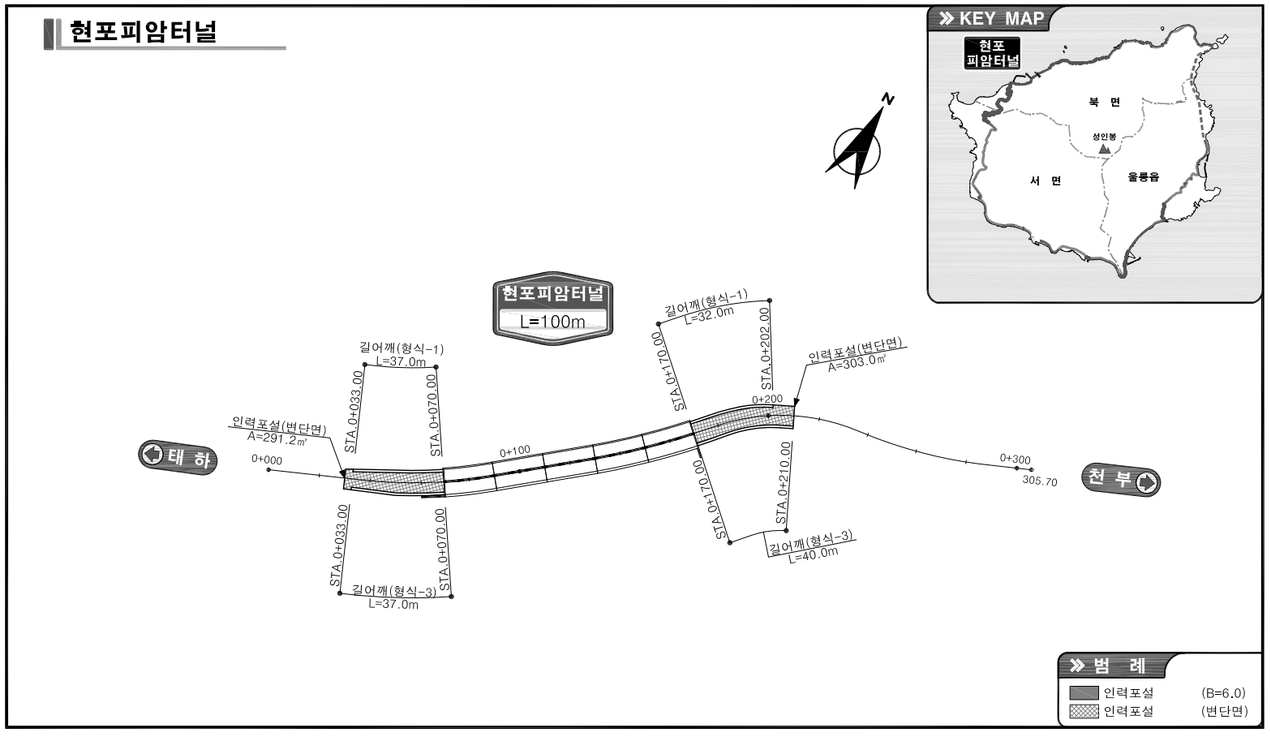

포 장 단 면

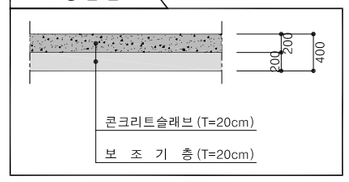

경상북도	사 업 명	울릉도 일주도로2 건설공사		△					위치정보	
	시설/공구			△					축 척	1 : 1,200
대 림 산 업	건설분야	토 목	건설단계 실시설계	△	2015.12.	실시설계 준공	김 성 호	노 정 훈	이 현 석	도면번호 C0070102-008
				개정번호	날짜	개 정 내 용	과업책임자	분야별책임자	설계자	

도 면 명	포 장 계 획 도 (8) (피암터널구간)
편철번호	5.009

적용표준 GED-01-1104 V1.5

포 장 계 획 도

울릉도 일주도로2 건설공사

포 장 계 획 도 (9)

서비스성능개선구간(수충교~종합운동장) STA.0+000.00~0+800.00

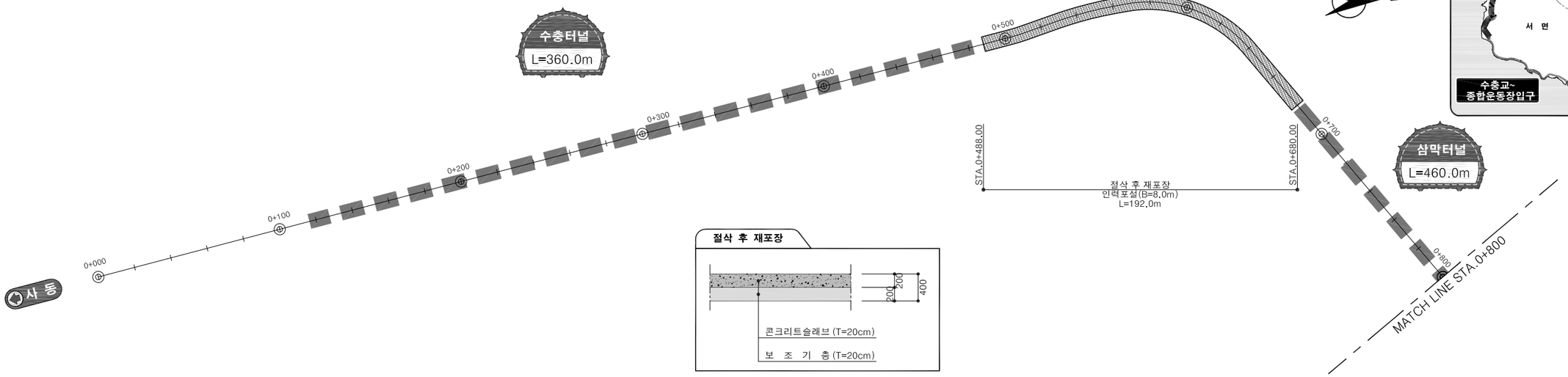

서비스성능개선구간(수충교~종합운동장) STA.1+300.00~1+800.00

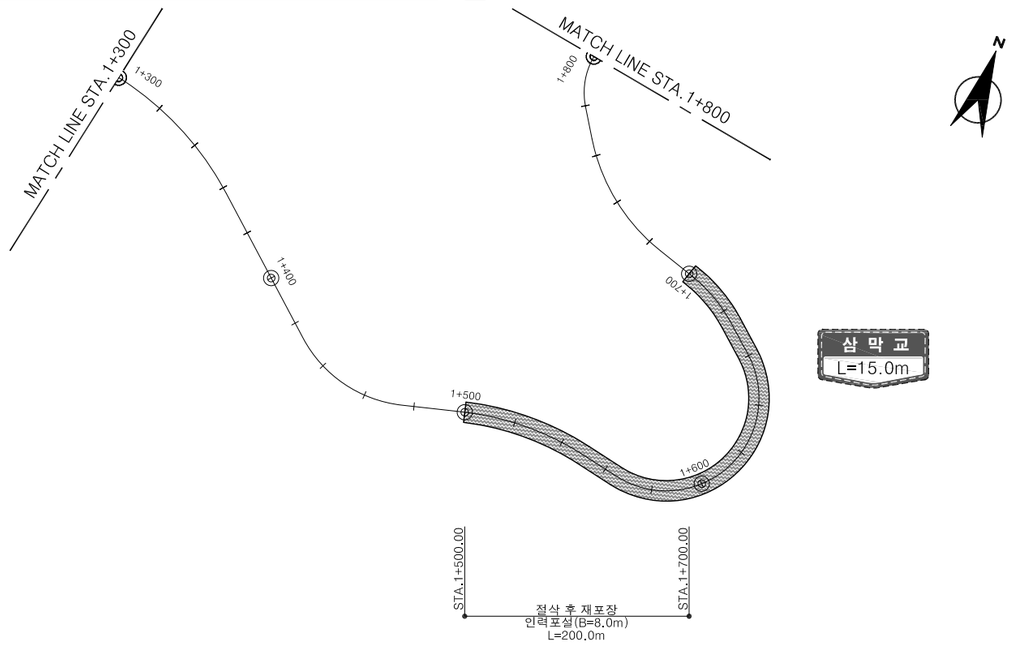

서비스성능개선구간(수충교~종합운동장) STA.3+500.00~4+200.00

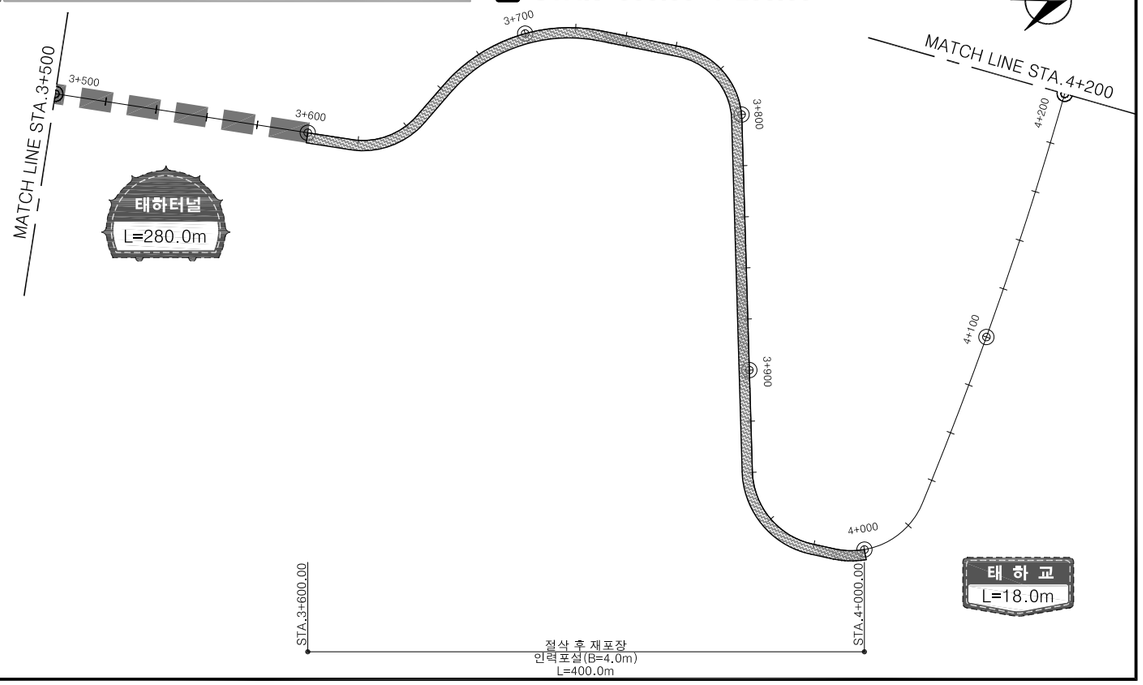

경상북도	사 업 명	울릉도 일주도로2 건설공사	△					위치정보	
	시설/공구		△					축 척	1 : 1,200
대 림 산 업	건설분야	토 목 / 건설단계 / 실시설계	△	2015.12.	실시설계 준공	김 성 호	노 정 훈	이 헌 석	도면번호 C0070102-009
			개정번호	날짜	개 정 내 용	과업책임자	분야별책임자	설계자	

도 면 명: 포 장 계 획 도 (9) (서비스성능개선구간(수충교~종합운동장))

편철번호: 5.010

적용표준 GED-01-1104 V1.5

포 장 계 획 도 (10)

서비스성능개선구간(통구미 몽돌해변)

STA.0+000.00~0+800.00

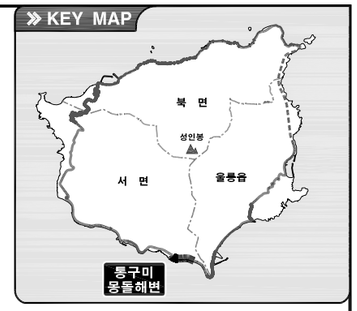

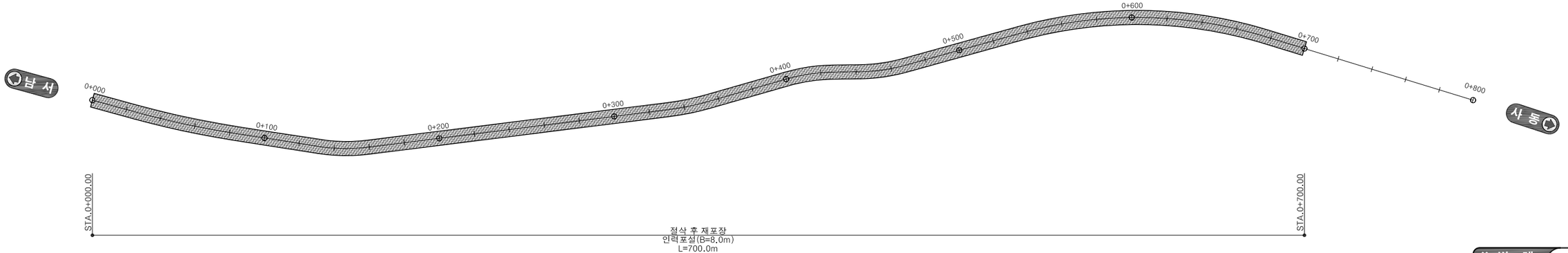

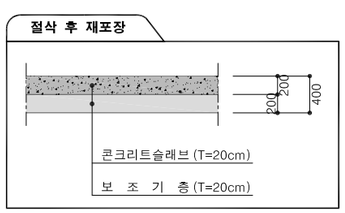

경상북도	사 업 명	울릉도 일주도로2 건설공사		△						위치정보		도 면 명	포 장 계 획 도 (10) (서비스성능개선구간(통구미 몽돌해변))
	시설/공구			△						축 척	1 : 1,200		
대 림 산 업	건설분야	토 목	건설단계	실시설계	△						도면번호	C0070102-010	편철번호	5.011
					⚠	2015.12.	실시설계 준공	김 성 호	노 정 훈	이 현 석				
					개정번호	날짜	개 정 내 용	과업책임자	분야별책임자	설계자				

적용표준 GED-01-1104 V1.5

울릉도 일주도로2 건설공사

포 장 계 획 도 (11)

서비스성능개선구간(남서리~남양리) STA.0+000.00~0+800.00

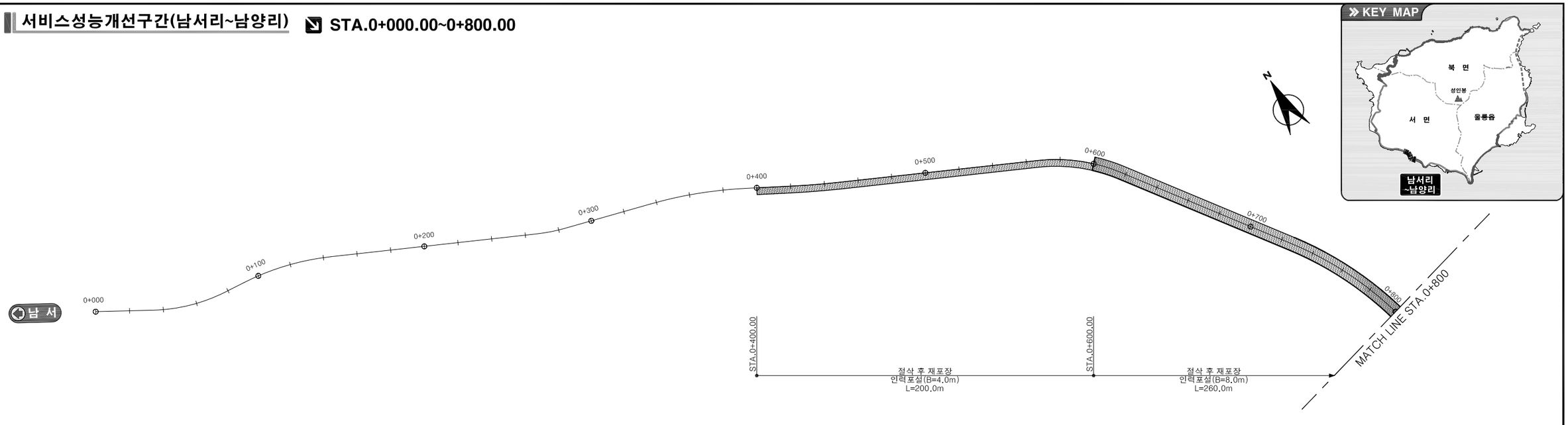

서비스성능개선구간(남서리~남양리) STA.0+800.00~1+300.00

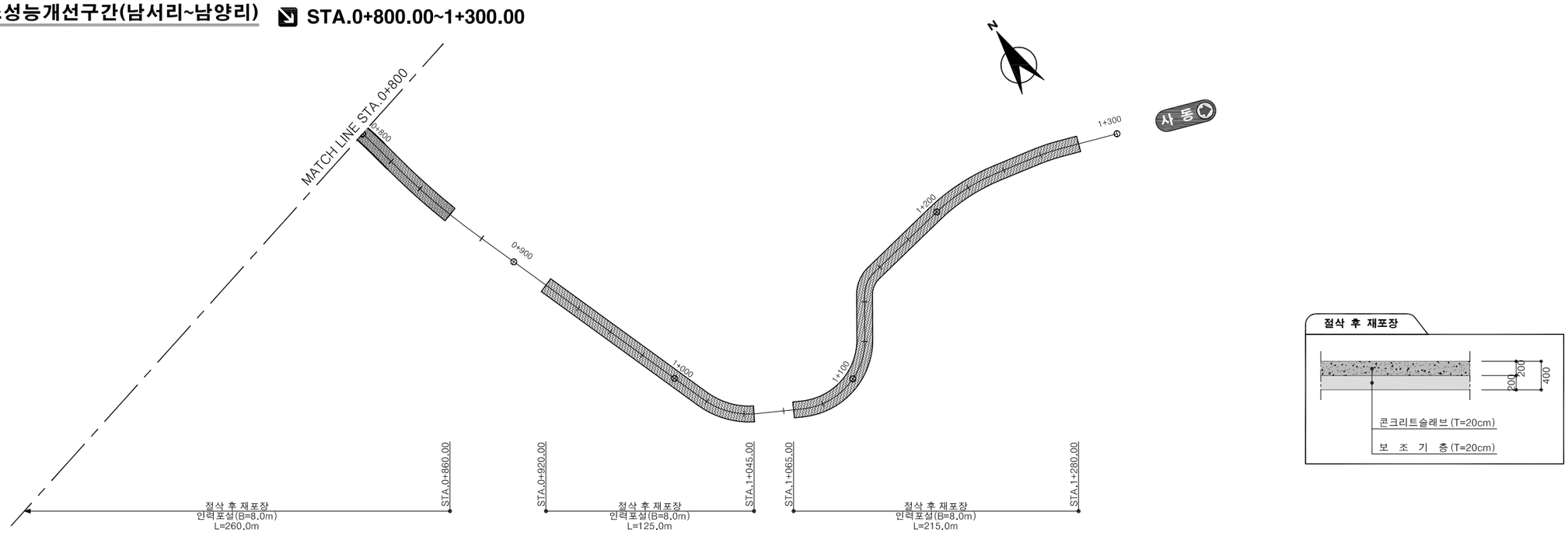

범 례
절삭 후 재포장(B=4.0~8.0)

경상북도	사 업 명	울릉도 일주도로2 건설공사	△					위치정보		도 면 명	포 장 계 획 도 (11) (서비스성능개선구간(남서리~남양리))
대 림 산 업	시설/공구		△					축 척	1 : 1,200		
	건설분야	토 목 / 건설단계 / 실시설계	△	2015.12.	실시설계 준공	김 성 호	노 정 훈	이 현 석	도면번호	C0070102-011	편철번호	5.012
			개정번호	날짜	개 정 내 용	과업책임자	분야별책임자	설계자				

적용표준 GED-01-1104 V1.5

포 장 계 획 도 (12)

서비스성능개선구간(현포항) STA.0+000.00~0+760.00

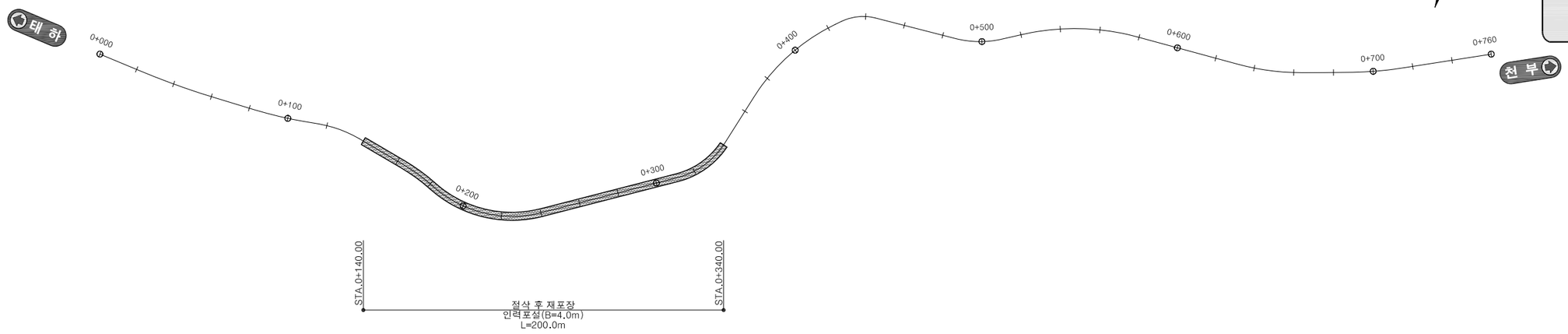

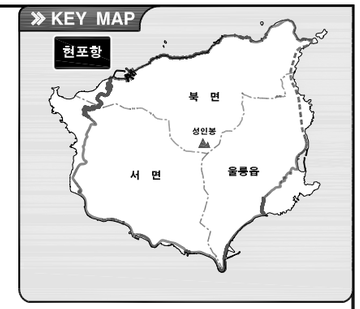

범 례
절삭 후 재포장(B=4.0~8.0)

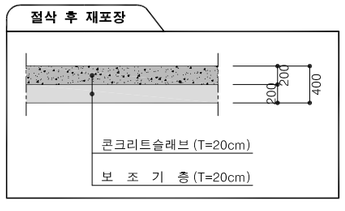

경상북도	사 업 명	울릉도 일주도로2 건설공사		△					위치정보		도 면 명	포 장 계 획 도 (12) (서비스성능개선구간(현포항))
	시설/공구			△					축 척	1 : 1,200		
대 림 산 업	건설분야	토 목	건설단계 실시설계	△								
				⚠	2015.12.	실시설계 준공	김 성 호	노 정 훈	이 현 석	도면번호	C0070102-012	편철번호	5.013
				개정번호	날짜	개 정 내 용	과업책임자	분야별책임자	설계자				

적용표준 GED-01-1104 V1.5

포 장 계 획 도 (13)

서비스성능개선구간(울릉(사동)항~사동리)

STA.0-660.00~0-020.00

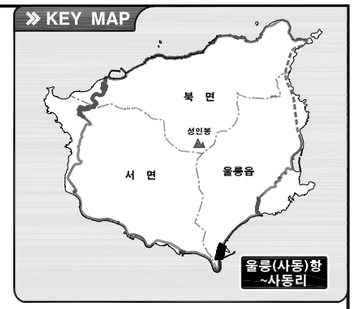

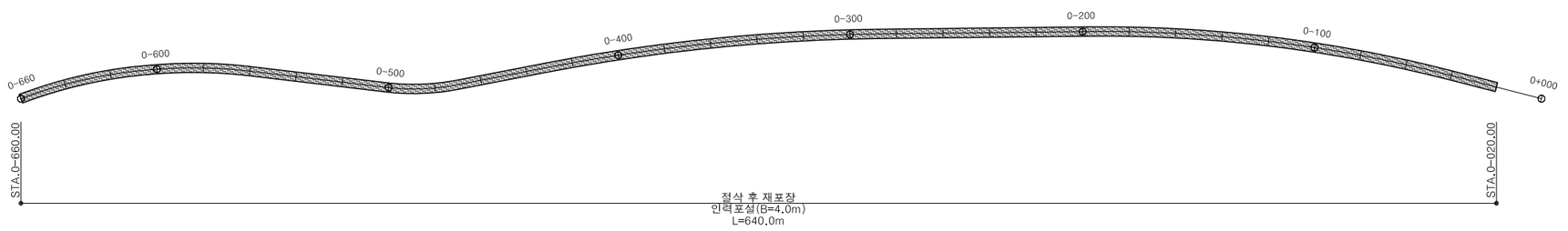

범 례

절삭 후 재포장(B=4.0~8.0)

절삭 후 재포장

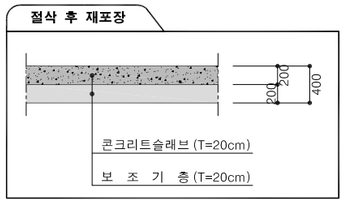

경상북도	사 업 명	울릉도 일주도로2 건설공사		△					위치정보		도 면 명	포 장 계 획 도 (13) (서비스성능개선구간(울릉(사동)항~사동리))
대 림 산 업	시설/공구			△					축 척	1 : 1,200		
	건설분야	토 목	건설단계 실시설계	△	2015.12.	실시설계 준공	김 성 호	노 정 훈	이 현 석	도면번호	C0070102-013	편철번호	5.014
				개정번호	날짜	개 정 내 용	과업책임자	분야별책임자	설계자				

적용표준 GED-01-1104 V1.5

완충슬래브 구조도

울릉도 일주도로2 건설공사

장흥교 완충슬래브 구조도(1)

설 계 법 : 강도설계법
설계하중 : DB-24, DL-24
콘크리트 : 25-35-15
철　　근 : SD400

단면 A-A

S=1:50

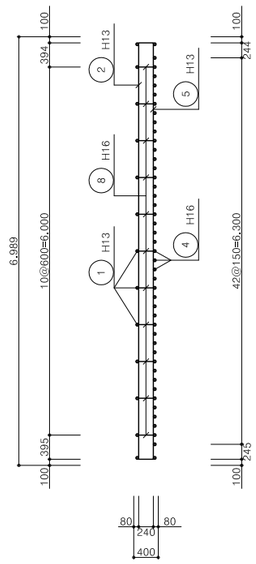

평면도

S=1:50

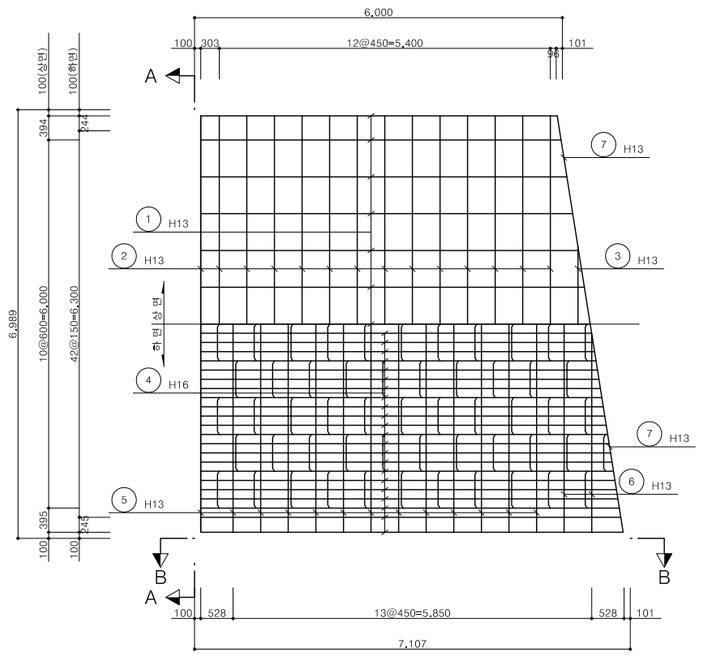

단면 B-B

S=1:50

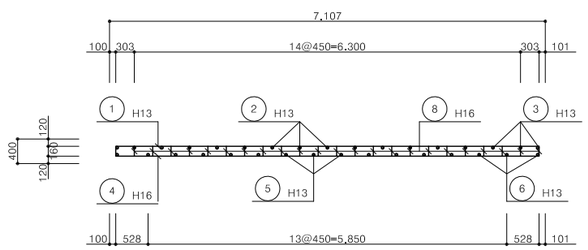

철 근 상 세

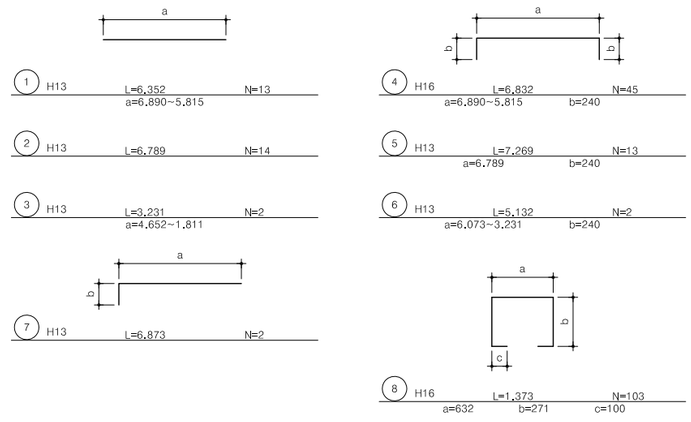

재료표

(개당)

재료명	규 격	단 위	수 량	비 고
철 근	SD-300	KG	8,677	ADD 3%
타르-페이퍼	T=15MM	M^2	0.12	
강 관	⌀60MM	M	0.30	
탄성고무받침	150x150x15	EA	1	
채움재	아스팔트	M^3	0.001	

철 근 재 료 표

(SD400)

기 호	직 경	길 이 (MM)	개 수	총길이 (M)	단위중량 (KG/M)	총중량 (TON)	할 증 (%,TON)
4	H16	6.832	45	307.440			
8	"	1.373	103	141.419			
소 계				448.859	1.560	0.700	0.721(3%)
1	H13	6.352	13	82.576			
2	"	6.789	14	95.046			
3	"	3.231	2	6.462			
5	"	7.269	13	94.497			
6	"	5.132	2	10.264			
7	"	6.873	2	13.746			
소 계				302.591	0.995	0.301	0.310(3%)
총 계						1.001	1.031

경상북도	사 업 명	울릉도 일주도로2 건설공사		△						위치정보		도 면 명	장흥교 완충슬래브 구조도(1)
	시설/공구			△						축 척	1 : 50		
대 림 산 업	건설분야	토 목	건설단계	실시설계	⚠	2015.12.	실시설계 준공	김 성 호	노 정 훈	이 현 석	도면번호	C007021-001	편철번호	5.015
					개정번호	날짜	개 정 내 용	과업책임자	분야별책임자	설계자				

적용표준 GED-01-1104 V1.5

울릉도 일주도로2 건설공사

장흥교 완충슬래브 구조도(2)

설 계 법 : 강도설계법
설계하중 : DB-24, DL-24
콘크리트 : 25-35-15
철　　근 : SD400

단면 A-A

S=1:50

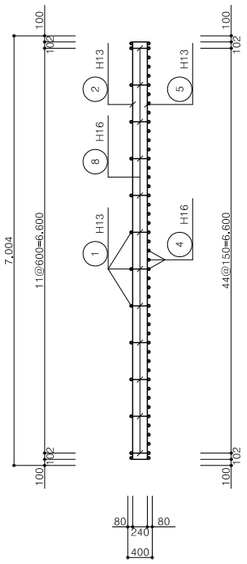

평면도

S=1:50

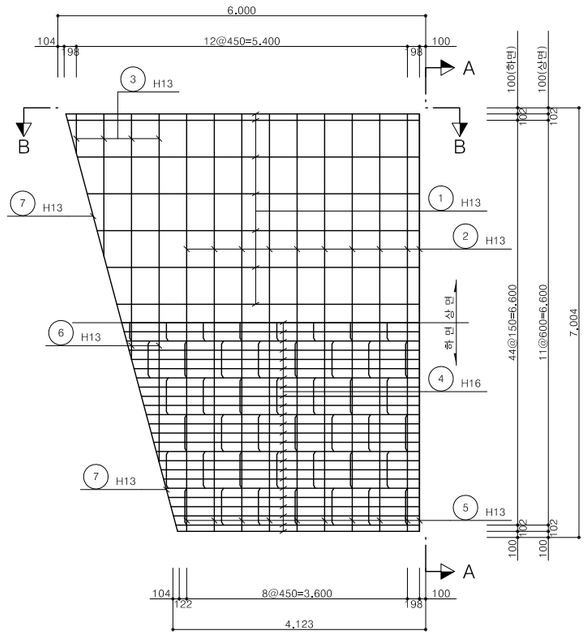

철 근 상 세

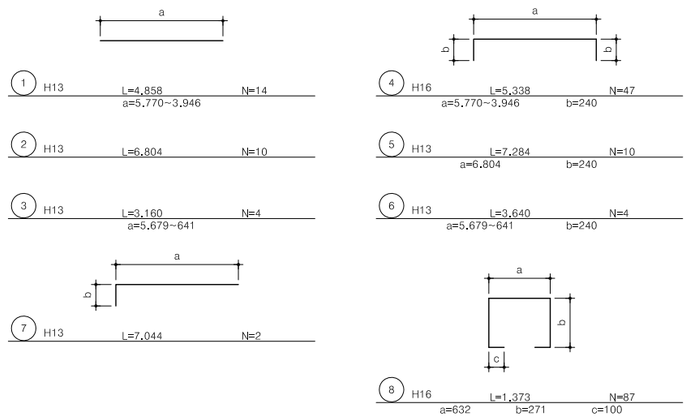

재료표

(개당)

재료명	규 격	단 위	수 량	비 고
철 근	SD-300	KG	8,677	ADD 3%
타르-페이퍼	T=15MM	M^2	0.12	
강 관	⌀60MM	M	0.30	
탄성고무받침	150x150x15	EA	1	
채움재	아스팔트	M^3	0.001	

단면 B-B

S=1:50

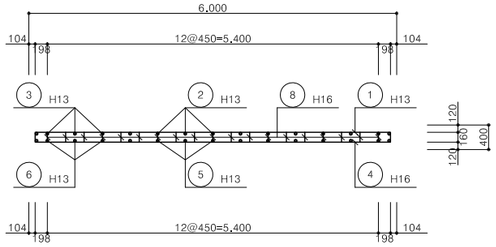

철 근 재 료 표

(SD400)

기 호	직 경	길 이 (MM)	개 수	총길이 (M)	단위중량 (KG/M)	총중량 (TON)	할 증 (%,TON)
4	H16	5.338	47	250.886			
8	"	1.373	87	119.451			
소 계				370.337	1.560	0.578	0.595(3%)
1	H13	4.858	14	68.012			
2	"	6.804	10	68.040			
3	"	3.160	4	12.640			
5	"	7.284	10	72.840			
6	"	3.640	4	14.560			
7	"	7.044	2	14.088			
소 계				250.180	0.995	0.249	0.256(3%)
총 계						0.827	0.851

경상북도	사 업 명	울릉도 일주도로2 건설공사		△					위치정보		도 면 명	장흥교 완충슬래브 구조도(2)
	시설/공구			△					축 척	1 : 50		
대 림 산 업	건설분야	토 목	건설단계 실시설계	△	2015.12.	실시설계 준공	김 성 호	노 정 훈	이 현 석	도면번호	C007021-002	편철번호	5.016
				개정번호	날짜	개 정 내 용	과업책임자	분야별책임자	설계자				

적용표준 GED-01-1104 V1.5

울릉도 일주도로2 건설공사

죽암1교 완충슬래브 구조도(1)

설 계 법 : 강도설계법
설계하중 : DB-24, DL-24
콘크리트 : 25-35-15
철　　근 : SD400

단면 A-A

S=1:50

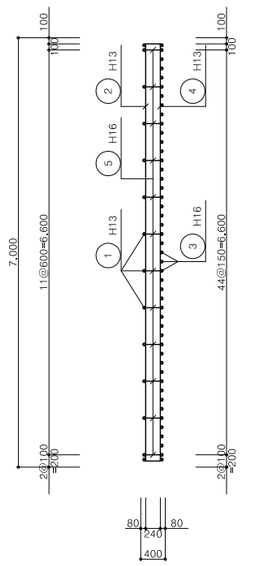

평면도

S=1:50

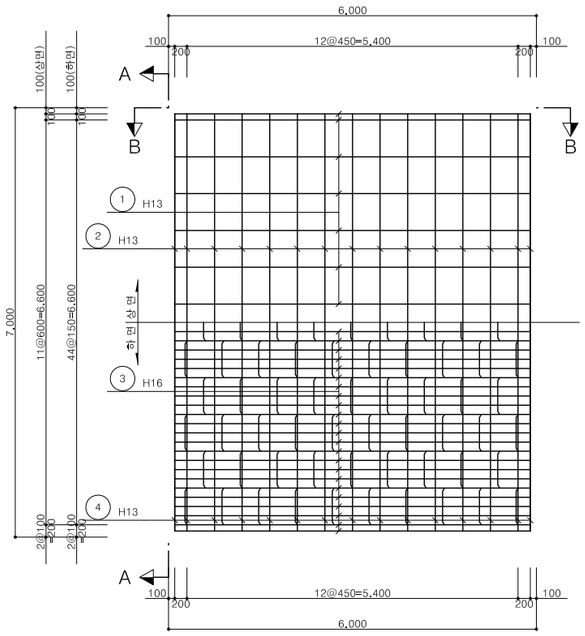

단면 B-B

S=1:50

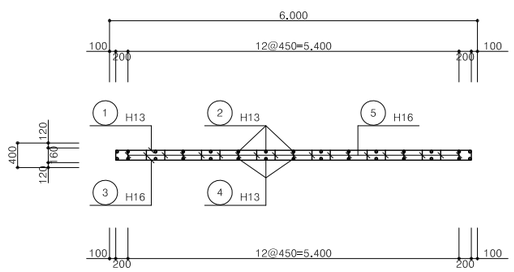

철 근 상 세

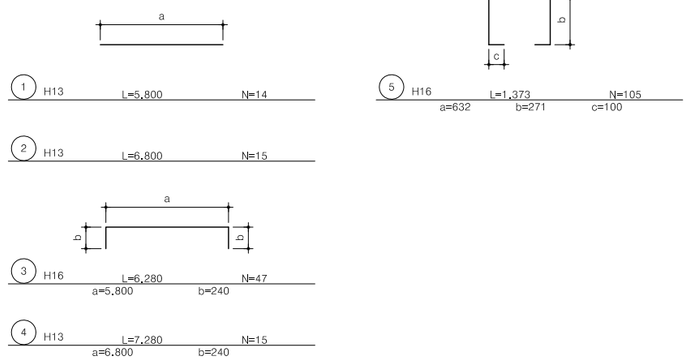

재료표

(개당)

재료명	규 격	단 위	수 량	비 고
철 근	SD-300	KG	8,677	ADD 3%
타르-페이퍼	T=15MM	M^2	0.12	
강 관	⌀60MM	M	0.30	
탄성고무받침	150x150x15	EA	1	
채움재	아스팔트	M^3	0.001	

철 근 재 료 표

(SD400)

기 호	직 경	길 이 (MM)	개 수	총길이 (M)	단위중량 (KG/M)	총중량 (TON)	할 증 (%,TON)
3	H16	6.280	47	295.160			
5	"	1.373	105	144.165			
소 계				439.325	1.560	0.685	0.706(3%)
1	H13	5.800	14	81.200			
2	"	6.800	15	102.000			
4	"	7.280	15	109.200			
소 계				292.400	0.995	0.291	0.300(3%)
총 계						0.976	1.006

경상북도	사 업 명	울릉도 일주도로2 건설공사		△				위치정보		도 면 명	죽암1교 완충슬래브 구조도(1)
	시설/공구			△				축 척	1 : 50		
대 림 산 업	건설분야	토 목	건설단계 실시설계	△	2015.12.	실시설계 준공	김 성 호	노 정 훈	이 현 석	도면번호	C007021-003	편철번호	5.017
				개정번호	날짜	개 정 내 용	과업책임자	분야별책임자	설계자				

적용표준 GED-01-1104 V1.5

울릉도 일주도로2 건설공사

죽암1교 완충슬래브 구조도(2)

설 계 법 : 강도설계법
설계하중 : DB-24, DL-24
콘크리트 : 25-35-15
철　　근 : SD400

단면 A-A

S=1:50

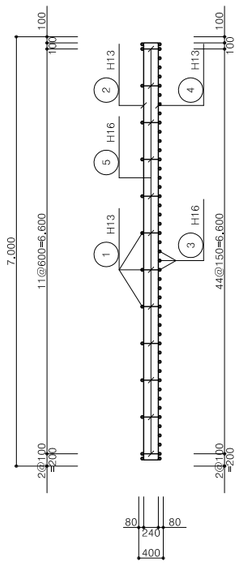

평면도

S=1:50

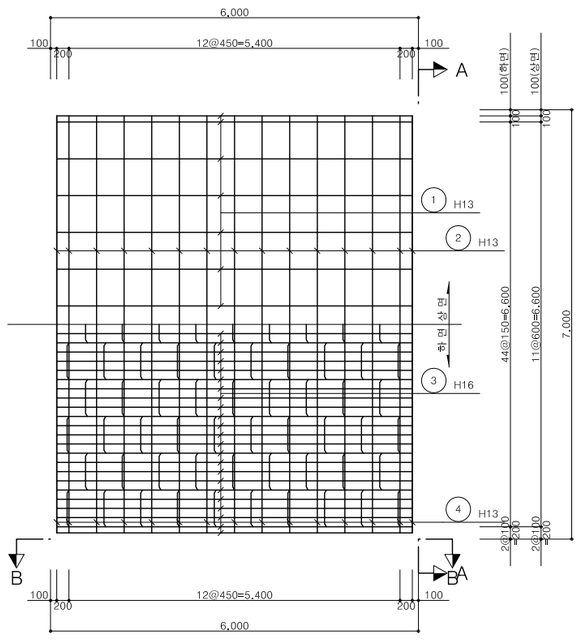

단면 B-B

S=1:50

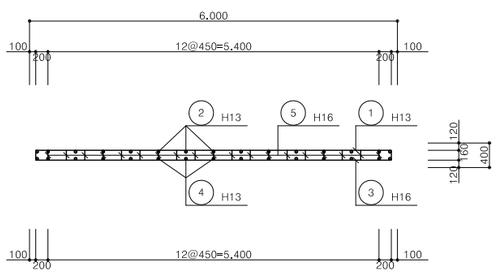

철 근 상 세

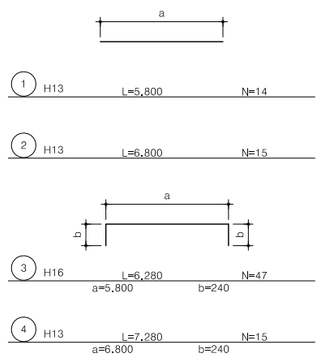

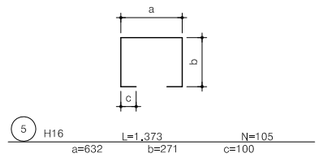

재료표

(개당)

재료명	규 격	단 위	수 량	비 고
철 근	SD-300	KG	8.677	ADD 3%
타르-페이퍼	T=15MM	M^2	0.12	
강 관	ㅁ60MM	M	0.30	
탄성고무받침	150x150x15	EA	1	
채움재	아스팔트	M^3	0.001	

철 근 재 료 표

(SD400)

기 호	직 경	길 이 (MM)	개 수	총길이 (M)	단위중량 (KG/M)	총중량 (TON)	할 증 (%,TON)
3	H16	6.280	47	295.160			
5	"	1.373	105	144.165			
소 계				439.325	1.560	0.685	0.706(3%)
1	H13	5.800	14	81.200			
2	"	6.800	15	102.000			
4	"	7.280	15	109.200			
소 계				292.400	0.995	0.291	0.300(3%)
총 계						0.976	1.006

경상북도	사 업 명	울릉도 일주도로2 건설공사	△					위치정보		도 면 명	죽암1교 완충슬래브 구조도(2)
	시설/공구		△					축 척	1 : 50		
대 림 산 업	건설분야	토 목	건설단계	실시설계	△			도면번호	C007021-004	편철번호	5.018
					⚠	2015.12.	실시설계 준공	김 성 호	노 정 훈	이 현 석	
					개정번호	날짜	개 정 내 용	과업책임자	분야별책임자	설계자	

적용표준 GED-01-1104 V1.5

울릉도 일주도로2 건설공사

삼선교 완충슬래브 구조도(1)

설 계 법 : 강도설계법
설계하중 : DB-24, DL-24
콘크리트 : 25-35-15
철　　근 : SD400

단면 A-A

S=1:50

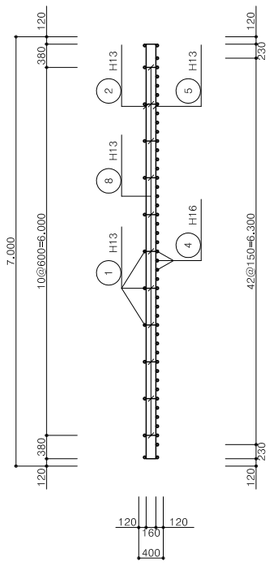

평면도

S=1:50

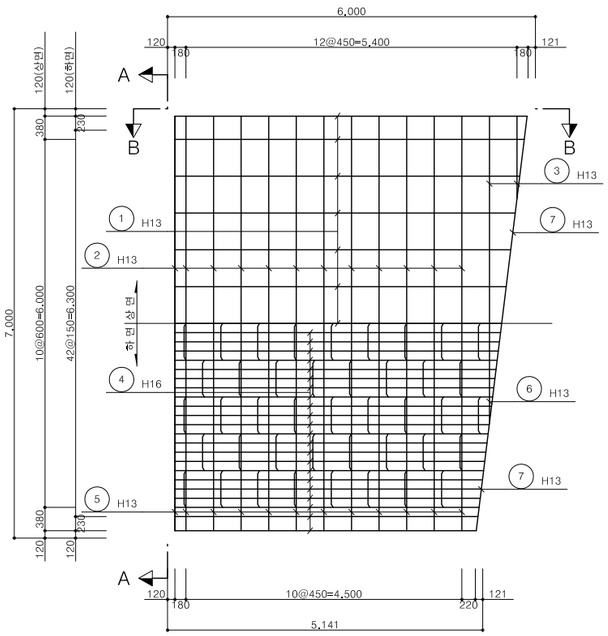

단면 B-B

S=1:50

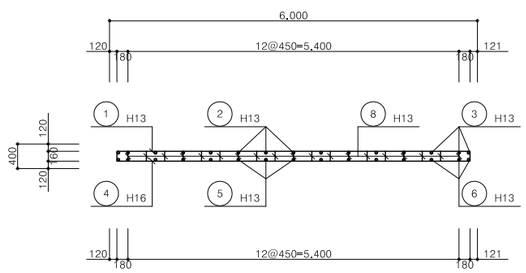

철 근 상 세

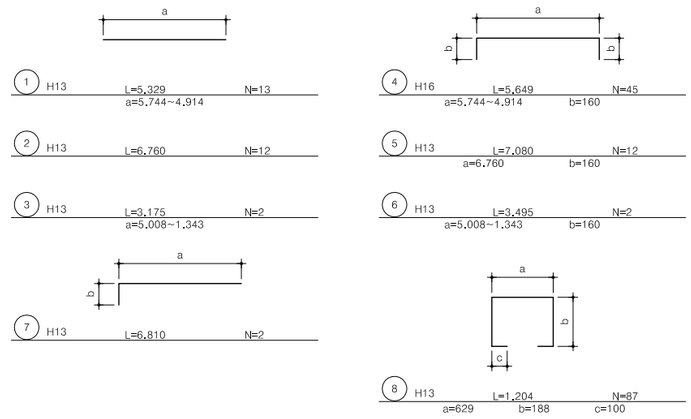

재료표

(개당)

재료명	규 격	단 위	수 량	비 고
철 근	SD-300	KG	8,677	ADD 3%
타르-페이퍼	T=15MM	M^2	0.12	
강 관	Ø60MM	M	0.30	
탄성고무받침	150x150x15	EA	1	
채움재	아스팔트	M^3	0.001	

철 근 재 료 표

(SD400)

기 호	직 경	길 이 (MM)	개 수	총길이 (M)	단위중량 (KG/M)	총중량 (TON)	할 증 (%,TON)
4	H16	5.649	45	254.205			
소 계				254.205	1.560	0.397	0.408(3%)
1	H13	5.329	13	69.277			
2	"	6.760	12	81.120			
3	"	3.175	2	6.350			
5	"	7.080	12	84.960			
6	"	3.495	2	6.990			
7	"	6.810	2	13.620			
8	"	1.204	87	104.748			
소 계				367.065	0.995	0.365	0.376(3%)
총 계						0.762	0.785

경상북도	사 업 명	울릉도 일주도로2 건설공사		△				위치정보	
	시설/공구			△				축 척	1 : 50
대 림 산 업	건설분야	토 목	건설단계	실시설계	△	2015.12.	실시설계 준공	김 성 호	노 정 훈	이 현 석	도면번호	C007021-005
					개정번호	날짜	개 정 내 용	과업책임자	분야별책임자	설계자	편철번호	5.019
											도 면 명	삼선교 완충슬래브 구조도(1)

적용표준 GED-01-1104 V1.5

울릉도 일주도로2 건설공사

삼선교 완충슬래브 구조도(2)

설 계 법 : 강도설계법
설계하중 : DB-24, DL-24
콘크리트 : 25-35-15
철 근 : SD400

단면 A-A

S=1:50

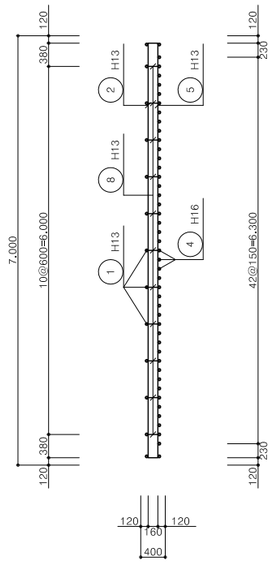

평면도

S=1:50

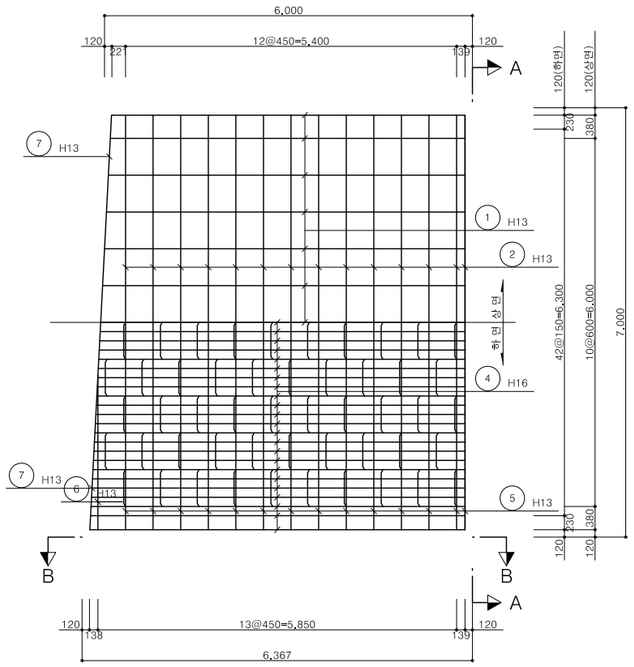

단면 B-B

S=1:50

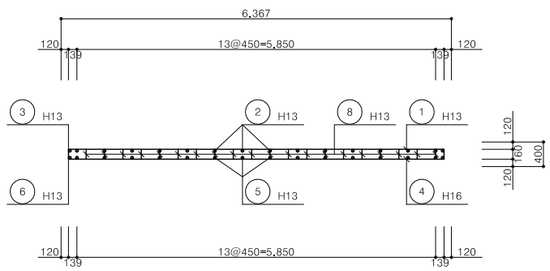

철 근 상 세

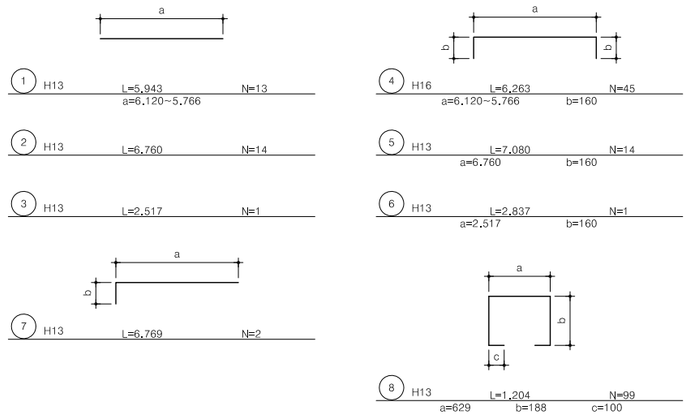

재료표

(개당)

재료명	규 격	단 위	수 량	비 고
철 근	SD-300	KG	8.677	ADD 3%
타르-페이퍼	T=15MM	M^2	0.12	
강 관	□60MM	M	0.30	
탄성고무받침	150x150x15	EA	1	
채움재	아스팔트	M^3	0.001	

철 근 재 료 표

(SD400)

기 호	직 경	길 이 (MM)	개 수	총길이 (M)	단위중량 (KG/M)	총중량 (TON)	할 증 (%,TON)
4	H16	6.263	45	281.835			
소 계				281.835	1.560	0.440	0.453(3%)
1	H13	5.943	13	77.259			
2	"	6.760	14	94.640			
3	"	2.517	1	2.517			
5	"	7.080	14	99.120			
6	"	2.837	1	2.837			
7	"	6.769	2	13.538			
8	"	1.204	99	119.196			
소 계				409.107	0.995	0.407	0.419(3%)
총 계						0.847	0.872

경상북도	사 업 명	울릉도 일주도로2 건설공사		△						위치정보		도 면 명	삼선교 완충슬래브 구조도(2)
	시설/공구			△						축 척	1 : 50		
대 림 산 업	건설분야	토 목	건설단계	실시설계	△	2015.12.	실시설계 준공	김 성 호	노 정 훈	이 현 석	도면번호	C007021-006	편철번호	5.020
					개정번호	날짜	개 정 내 용	과업책임자	분야별책임자	설계자			

적용표준 GED-01-1104 V1.5

기 타 도 면

콘크리트포장 줄눈일반도 및 세로줄눈상세도

줄 눈 일 반 도

평 면 도

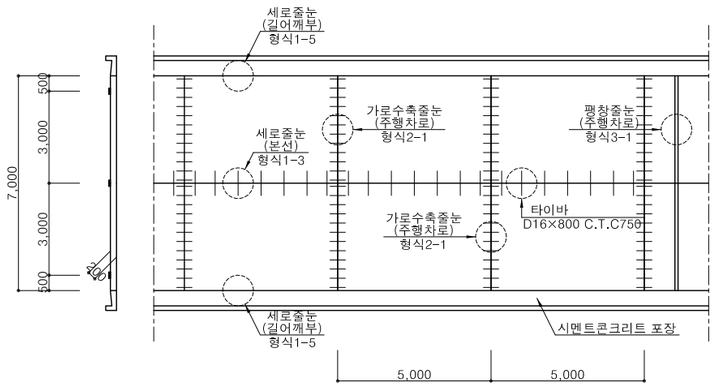

주) 세로줄눈 중 형식1-5는 시멘트 콘크리트 포장과
시멘트 콘크리트 길어깨 포장, L형측구, 다이크,
터널포장 끝단 등 콘크리트면이 접속하는 구간에 적용

종 단 면 도

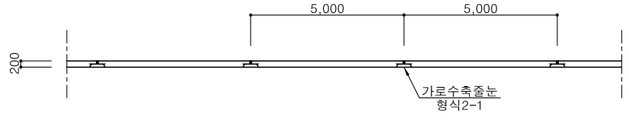

세로줄눈 (형식1-3)

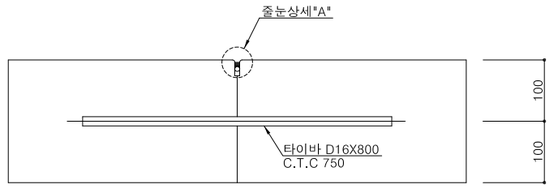

상 세 "A"

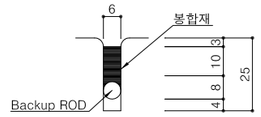

세로줄눈 (형식1-5)

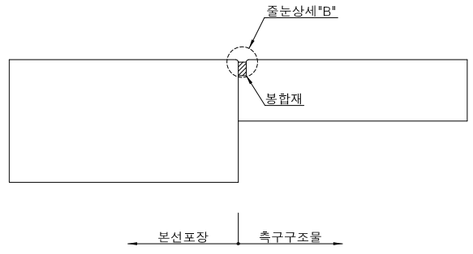

상 세 "B"

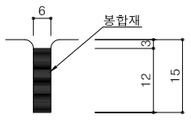

경상북도	사 업 명	울릉도 일주도로2 건설공사	△					위치정보		도 면 명	콘크리트포장 줄눈일반도 및 세로줄눈상세도
	시설/공구		△					축 척	S=NONE		
대 림 산 업	건설분야	토 목 / 건설단계 / 실시설계	△					도면번호	C0079901-001	편철번호	5.021
			⚠	2015.12.	실시설계 준공	김 성 호	노 정 훈	이 현 석			
			개정번호	날짜	개 정 내 용	과업책임자	분야별책임자	설계자		적용표준	GED-01-1104 V1.5

수축 , 팽창 줄눈상세도

주 행 차 로 (형 식 2-1)

S = 1 : 15

평 면 도

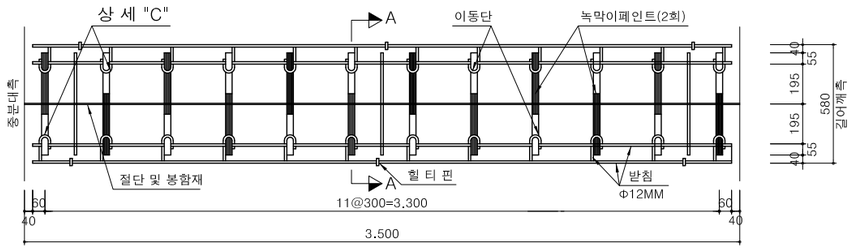

횡 단 면 도

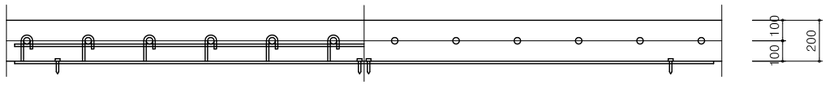

수축줄눈(형식 2-1)

단 면 A-A

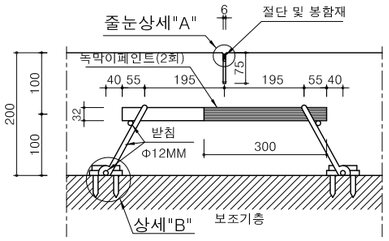

상 세 "A"

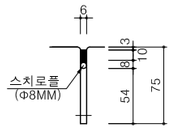

상 세 "B"

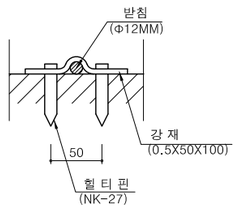

상 세 "C"

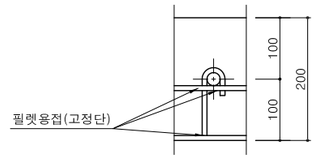

주 행 차 로 (형 식 3-1)

S = 1 : 15

평 면 도

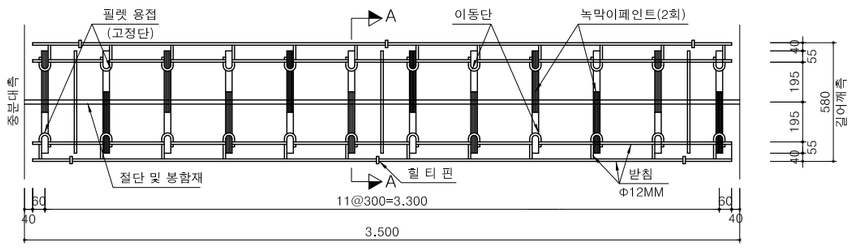

횡 단 면 도

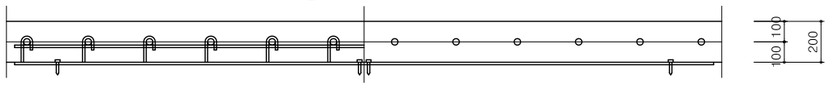

팽 창 줄 눈 (형식 3-1)

단 면 A-A

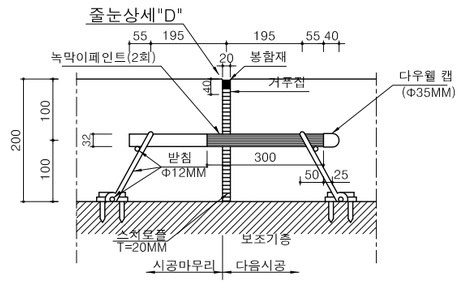

NOTE : 팽창줄눈 시중후 "다음시공"시 거푸집을 제거하여야 한다.

상 세 "D"

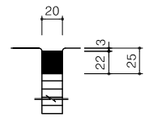

경상북도	사 업 명	울릉도 일주도로2 건설공사	△					위치정보		도 면 명	수축 , 팽창 줄눈상세도
	시설/공구		△					축 척	S=VAR		
대 림 산 업	건설분야	토 목 / 건설단계 / 실시설계	△	2015.12.	실시설계 준공	김 성 호	노 정 훈	이 헌 석	도면번호	C0079901-002	편철번호	5.022
			개정번호	날짜	개 정 내 용	과업책임자	분야별책임자	설계자				

적용표준 GED-01-1104 V1.5

6. 부 대 공

부 대 시 설 도

울릉도 일주도로2 건설공사

부 대 시 설 도 (1)

(1지구 : STA.0+000.00 ~ STA.0+880.92)

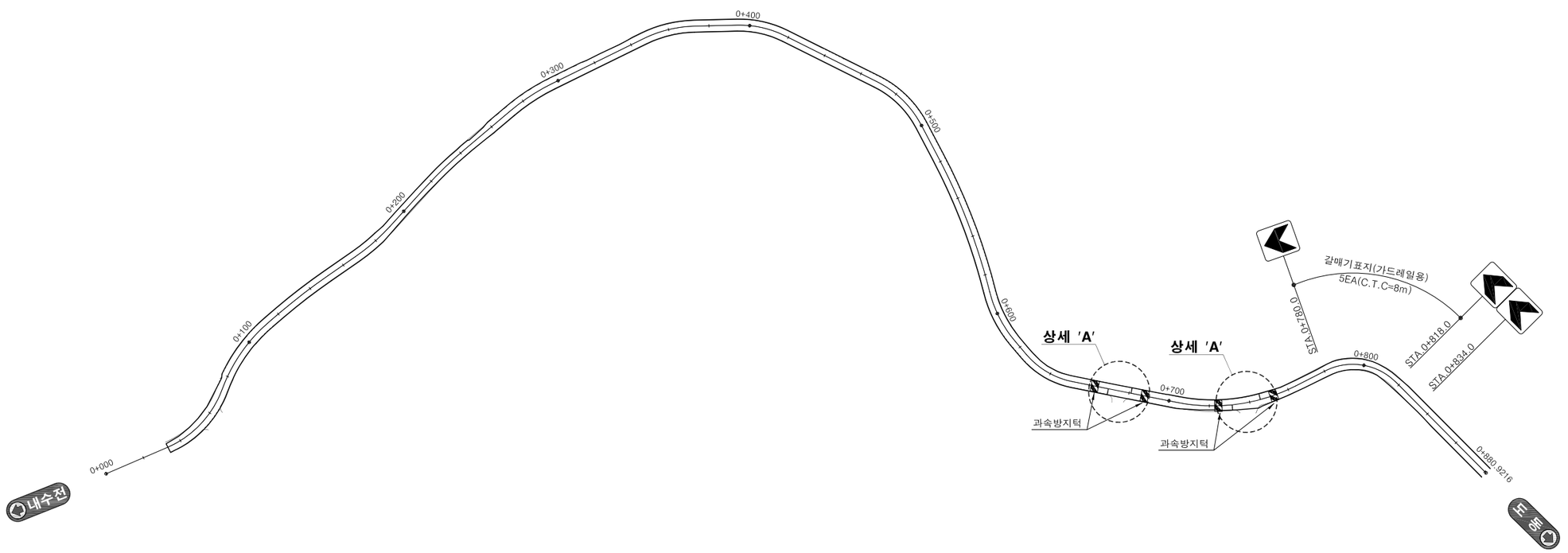

교차로 차선도색 상세 'A'

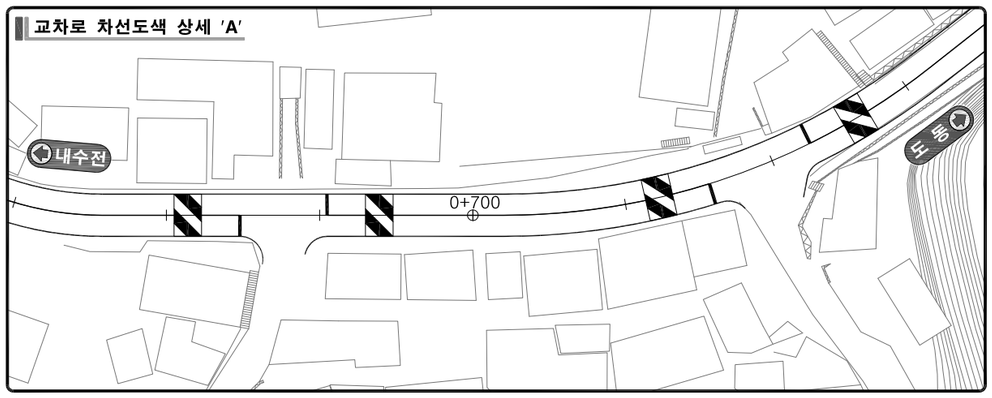

경상북도	사 업 명	울릉도 일주도로2 건설공사	△						위치정보		도 면 명	부 대 시 설 도 (1) (1지구)
	시설/공구		△						축 척	S=1:1,200		
대 림 산 업	건설분야	토 목 / 건설단계 / 실시설계	△	2015.12.	실시설계 준공	김 성 호	노 정 훈	유 기 현	도면번호	C0090101-001	편철번호	6.001
			개정번호	날짜	개 정 내 용	과업책임자	분야별책임자	설계자				

적용표준 GED-01-1104 V1.5

부 대 시 설 도 (2)

(2지구 : STA.0+000.00 ~ STA.0+773.84)

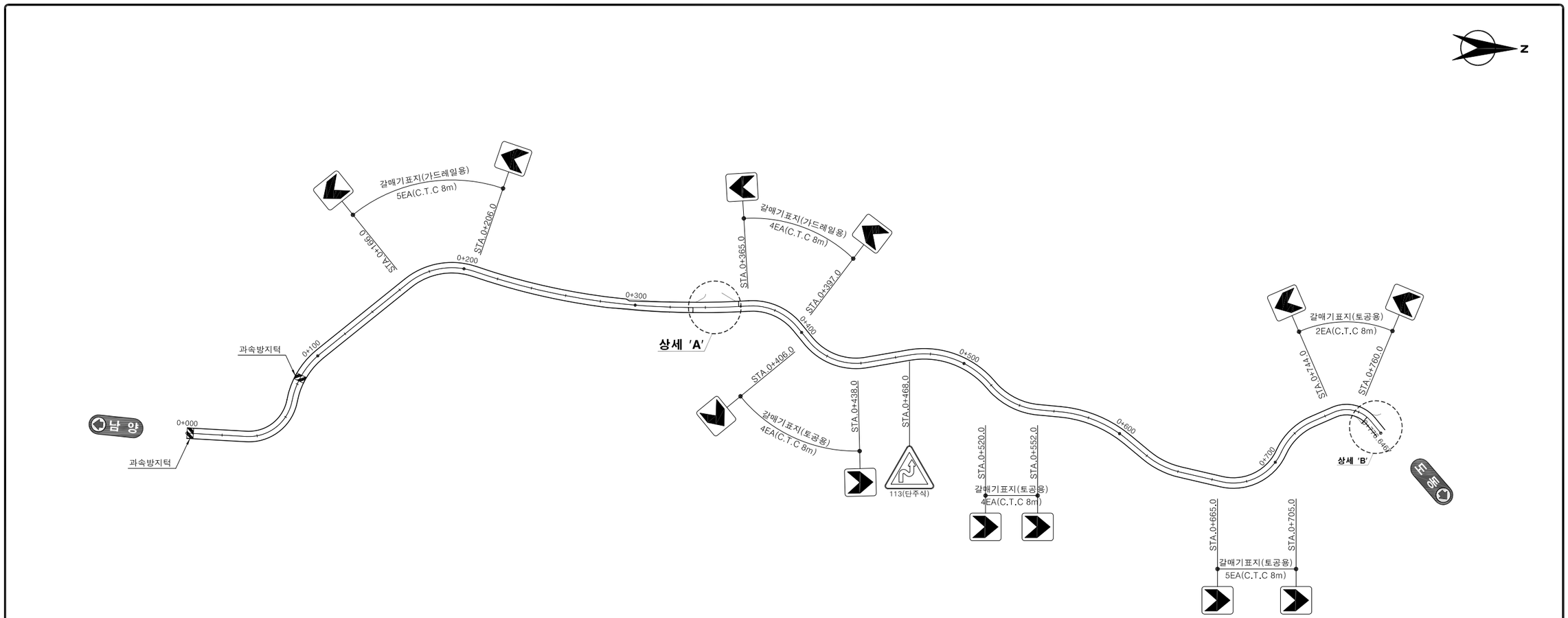

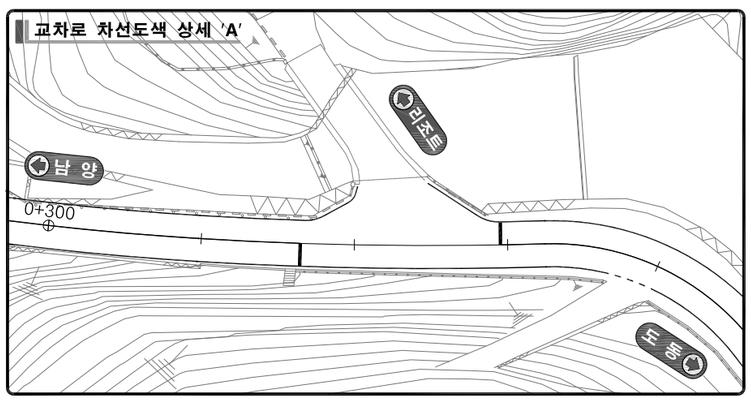

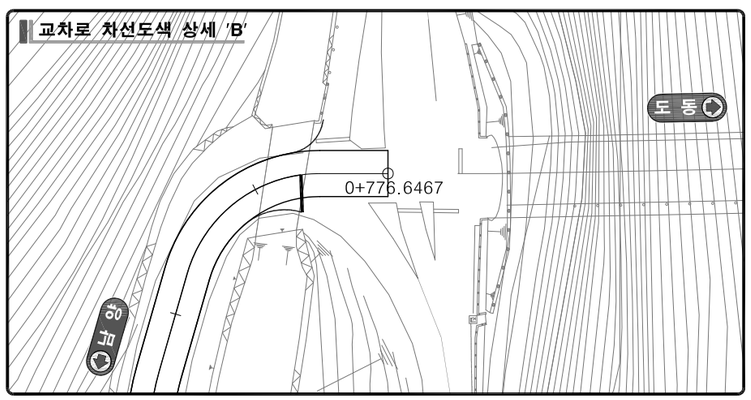

경상북도	사 업 명	울릉도 일주도로2 건설공사		△						위치정보		도 면 명	부 대 시 설 도 (2) (2지구)
	시설/공구			△									
대 림 산 업	건설분야	토 목	건설단계	실시설계	△						축 척	S=1:1,200		
					⚠	2015.12.	실시설계 준공	김 성 호	노 정 훈	유 기 현	도면번호	C0090101-002	편철번호	6.002
					개정번호	날짜	개 정 내 용	과업책임자	분야별책임자	설계자				

적용표준 GED-01-1104 V1.5

울릉도 일주도로2 건설공사

부 대 시 설 도 (3)

(3지구 : STA.0+000.00 ~ STA.1+404.98)

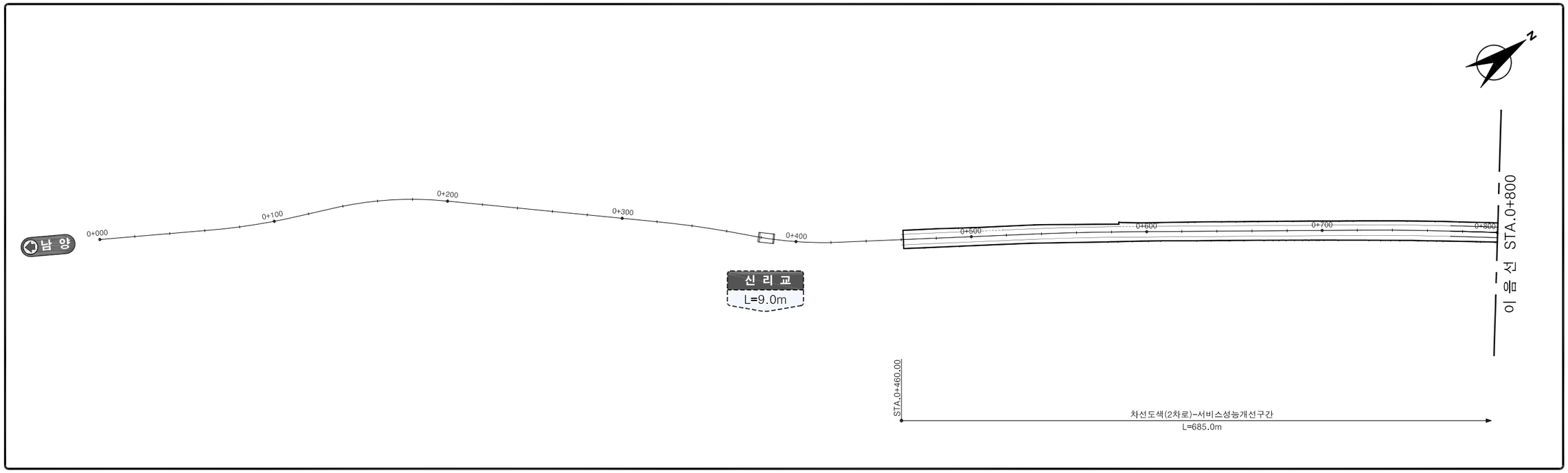

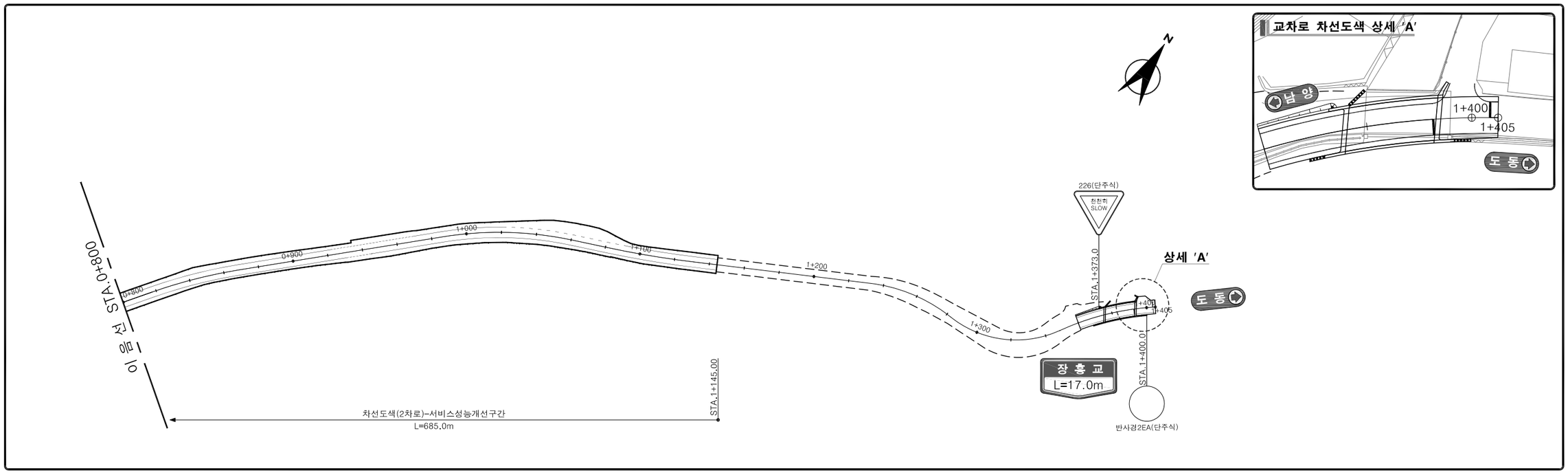

경상북도	사 업 명	울릉도 일주도로2 건설공사		△						위치정보		도 면 명	부 대 시 설 도 (3) (3지구)
	시설/공구			△						축 척	S=1:1,200		
대 림 산 업	건설분야	토 목	건설단계 실시설계	△	2015.12.	실시설계 준공	김 성 호	노 정 훈	유 기 현	도면번호	C0090101-003	편철번호	6.003
				개정번호	날짜	개 정 내 용	과업책임자	분야별책임자	설계자				

적용표준 GED-01-1104 V1.5

부 대 시 설 도 (4)

(4지구 1/2)

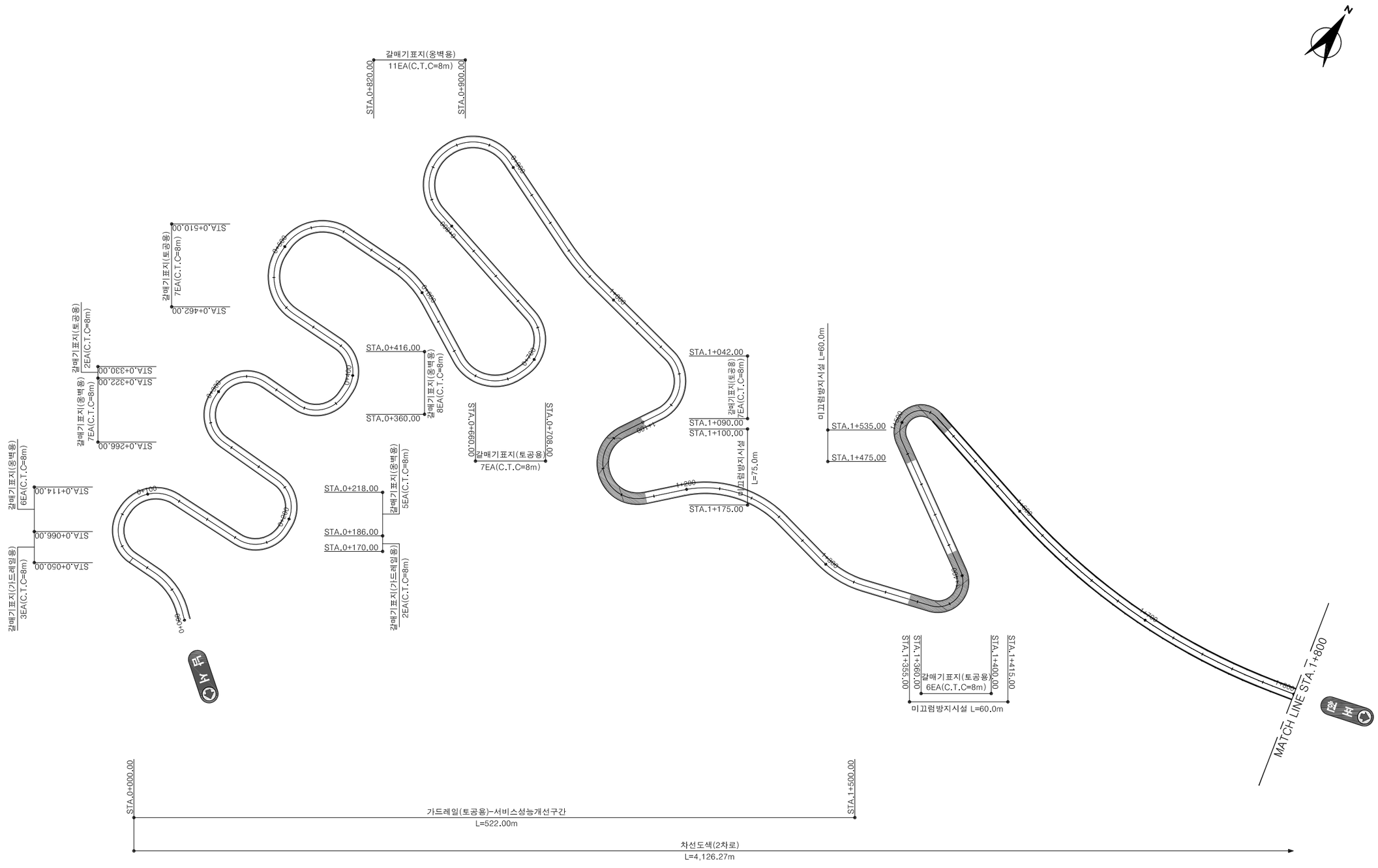

경상북도	사 업 명	울릉도 일주도로2 건설공사		△					위치정보		도 면 명	부 대 시 설 도 (4) (4지구 1/2)
	시설/공구			△					축 척	S=1:1,200		
대 림 산 업	건설분야	토 목	건설단계	실시설계	⚠	2015.12.	실시설계 준공	김 성 호	노 정 훈	유 기 현	도면번호	C0090101-004	편철번호	6.004
					개정번호	날짜	개 정 내 용	과업책임자	분야별책임자	설계자				

적용표준 GED-01-1104 V1.5

부 대 시 설 도 (5)

(4지구 2/2)

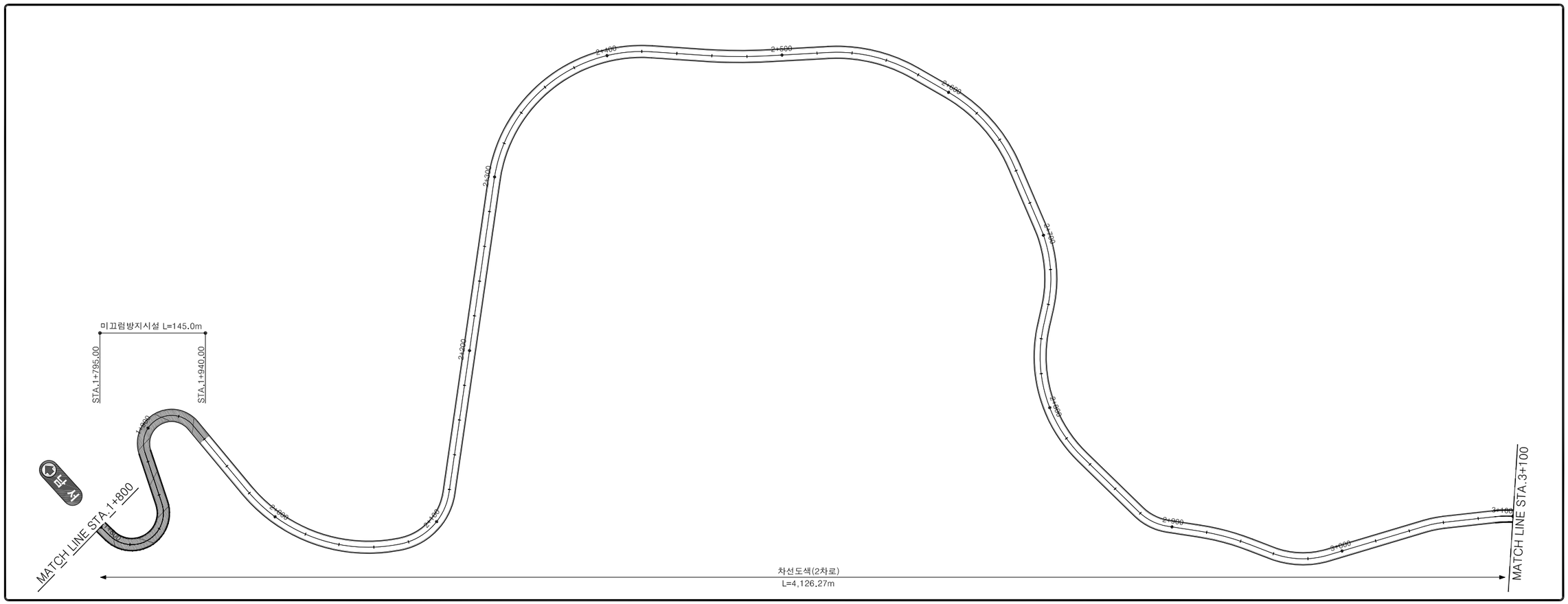

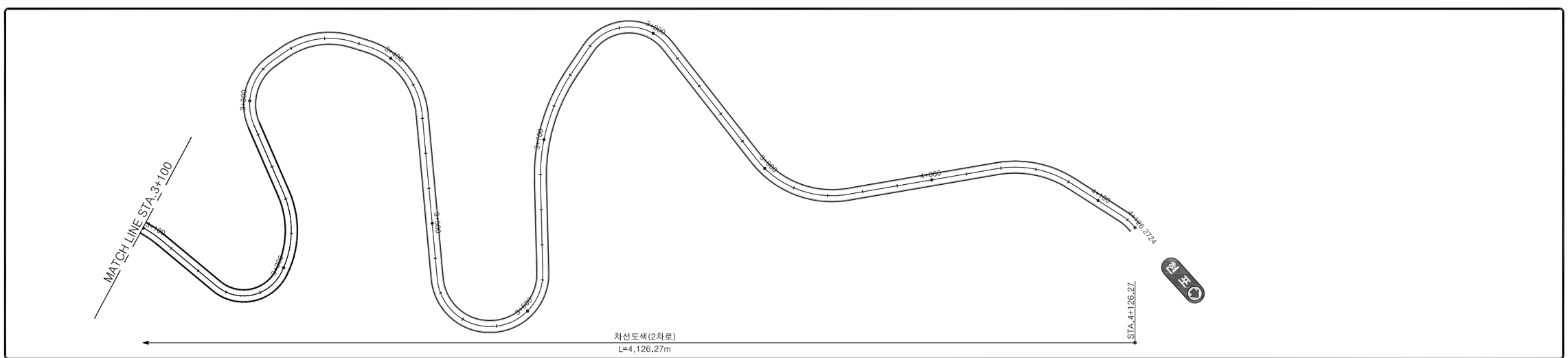

경상북도	사 업 명	울릉도 일주도로2 건설공사		△						위치정보		도 면 명	부 대 시 설 도 (5) (4지구 2/2)
	시설/공구			△						축 척	S=1:1,200		
대 림 산 업	건설분야	토 목	건설단계 실시설계	△	2015.12.	실시설계 준공	김 성 호	노 정 훈	유 기 현	도면번호	C0090101-005	편철번호	6.005
				개정번호	날짜	개 정 내 용	과업책임자	분야별책임자	설계자				

적용표준 GED-01-1104 V1.5

부 대 시 설 도 (6)

(5지구(확포장) : STA.0+000.00 ~ STA.1+600.00)

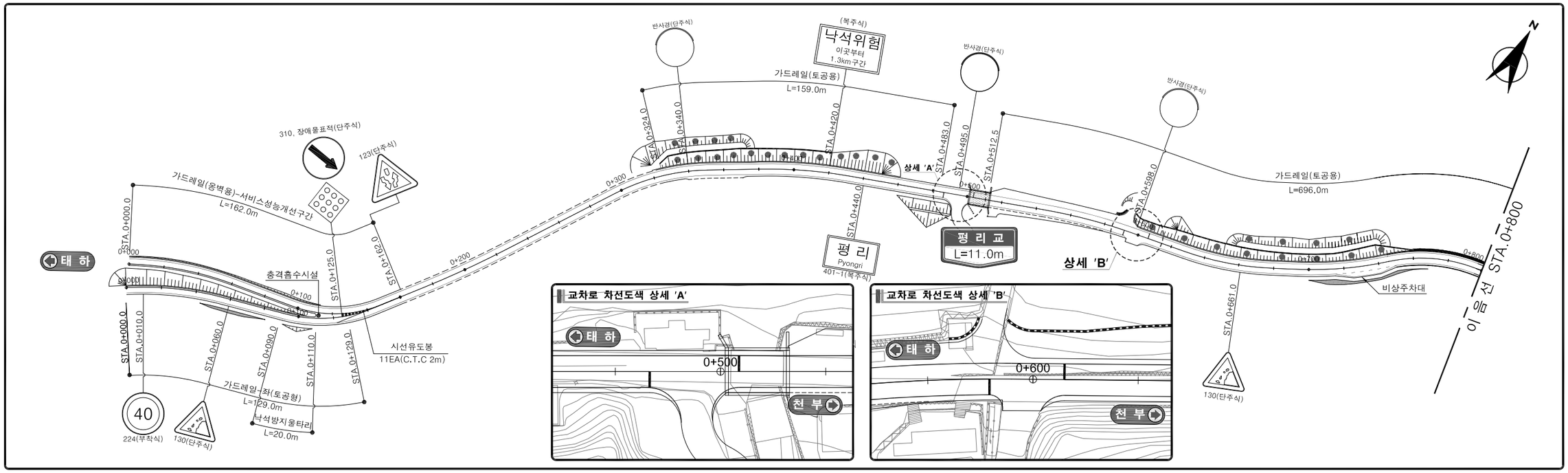

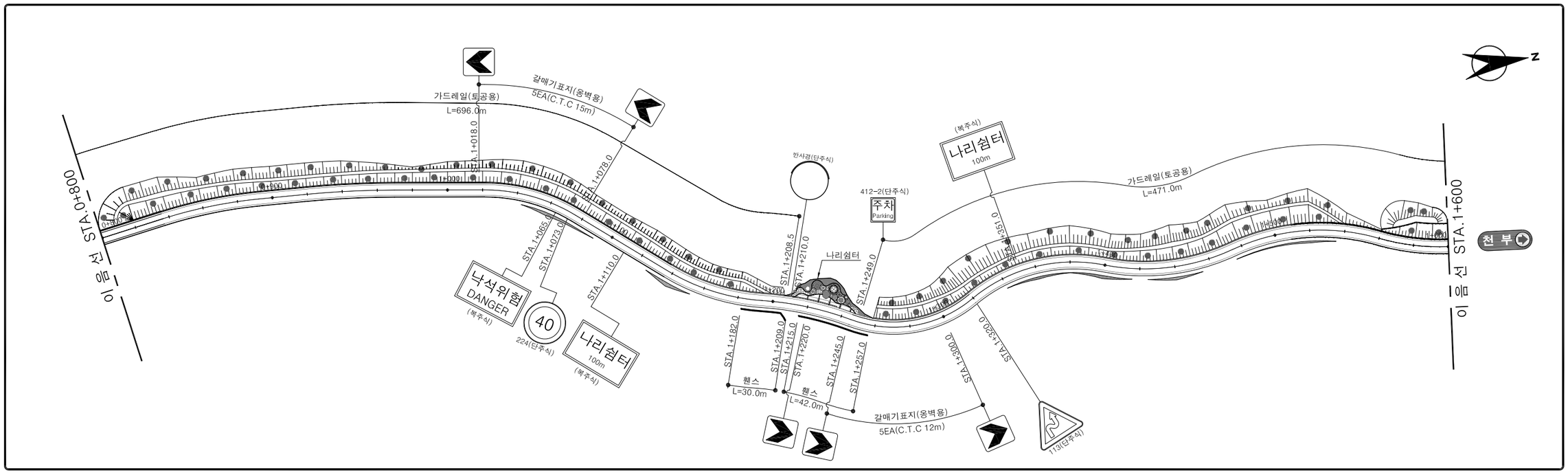

경상북도	사 업 명	울릉도 일주도로2 건설공사	△						위치정보		도 면 명	부 대 시 설 도 (6) (5지구 1/2)
	시설/공구		△						축 척	S=1:1,200		
대 림 산 업	건설분야	토 목 / 건설단계 / 실시설계	△	2015.12.	실시설계 준공	김 성 호	노 정 훈	유 기 현	도면번호	C0090101-006	편철번호	6.006
			개정번호	날짜	개 정 내 용	과업책임자	분야별책임자	설계자				

적용표준 GED-01-1104 V1.5

부 대 시 설 도 (7)

(5지구 : STA.1+600.00 ~ STA.2+870.19)

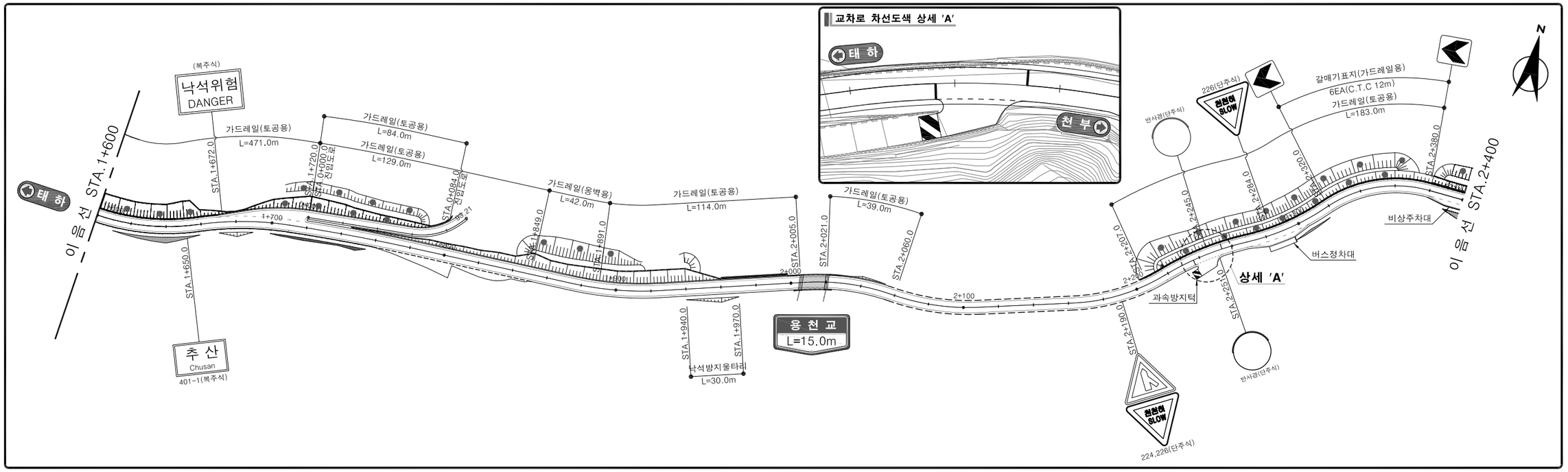

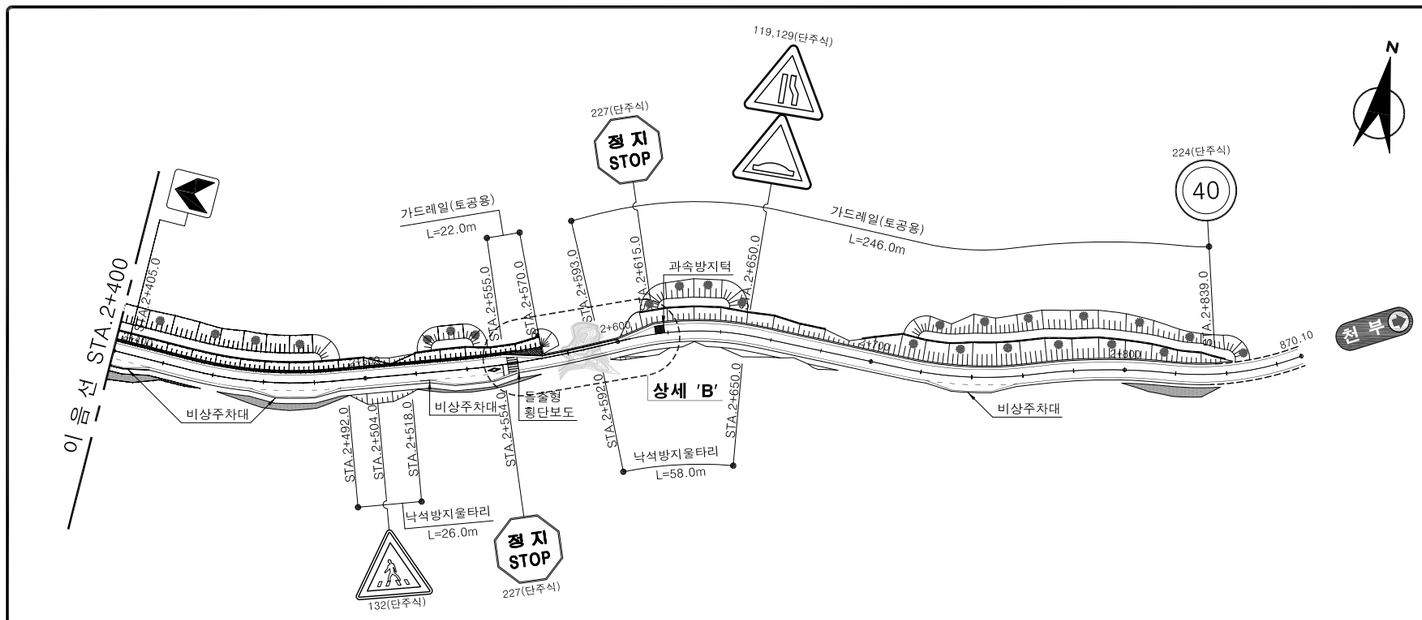

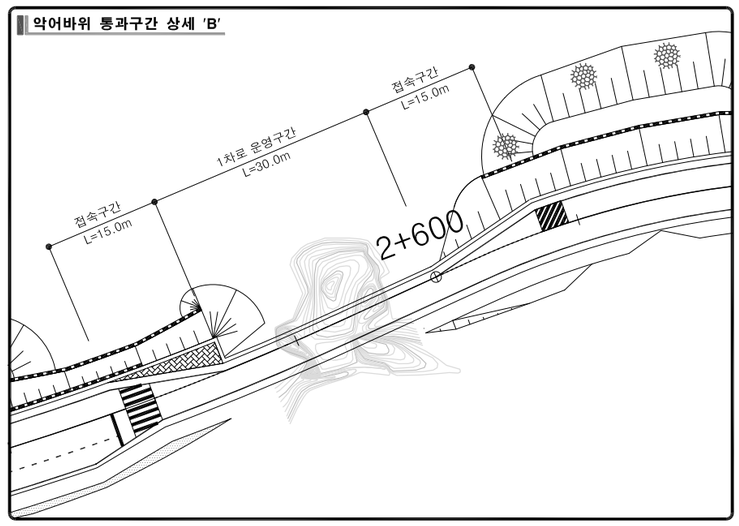

경상북도	사 업 명	울릉도 일주도로2 건설공사		△						위치정보		도 면 명	부 대 시 설 도 (7) (5지구 2/2)
	시설/공구			△									
대 림 산 업	건설분야	토 목	건설단계	실시설계	△						축 척	S=1:1,200		
					⚠	2015.12.	실시설계 준공	김 성 호	노 정 훈	유 기 현	도면번호	C0090101-007	편철번호	6.007
					개정번호	날짜	개 정 내 용	과업책임자	분야별책임자	설계자				

적용표준 GED-01-1104 V1.5

울릉도 일주도로2 건설공사

부 대 시 설 도 (8)

(6지구 : STA.0+000.00 ~ STA.1+600.00)

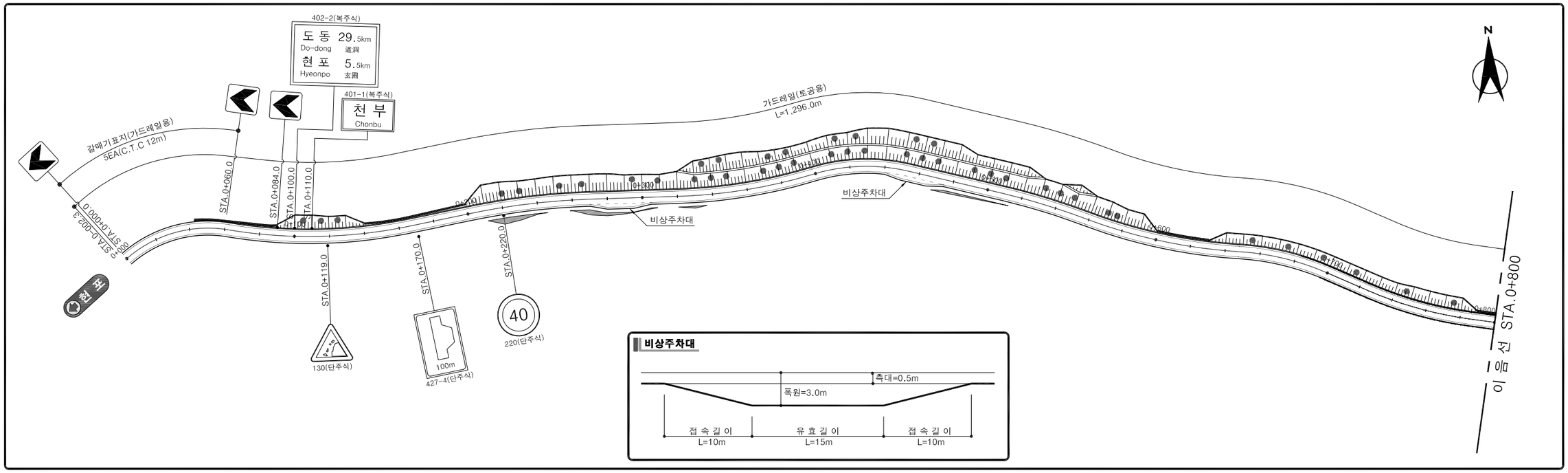

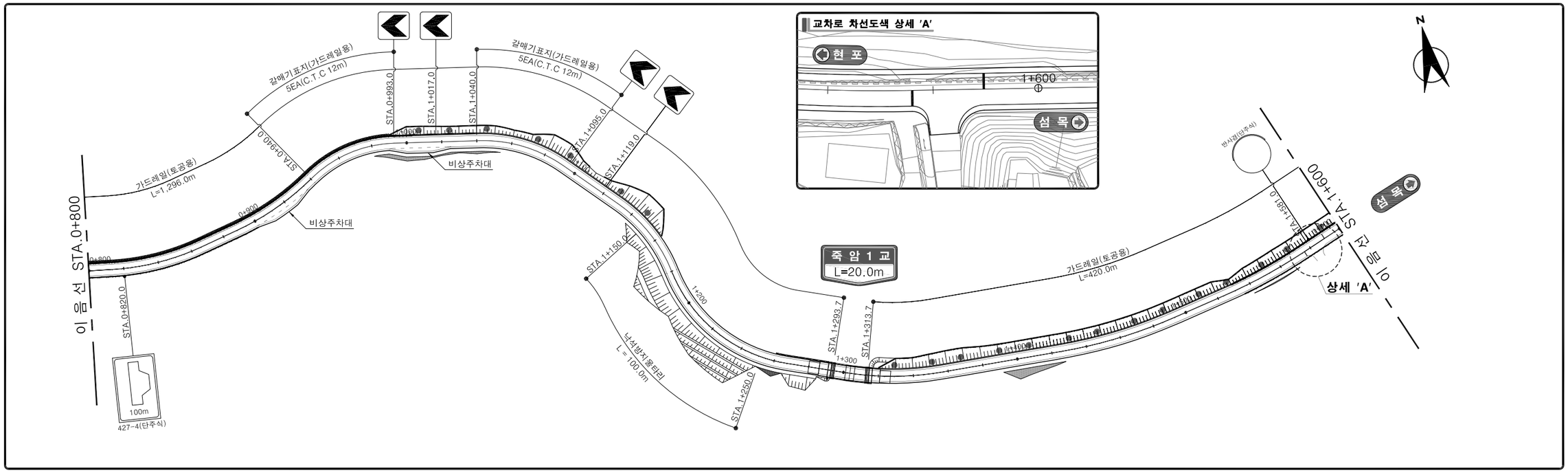

경상북도	사 업 명	울릉도 일주도로2 건설공사	△						위치정보		도 면 명	부 대 시 설 도 (8) (6지구 1/2)
	시설/공구		△						축 척	S=1:1,200		
대 림 산 업	건설분야	토 목 / 건설단계 / 실시설계	△						도면번호	C0090101-008	편철번호	6.008
			⚠	2015.12.	실시설계 준공	김 성 호	노 정 훈	유 기 현				
			개정번호	날짜	개 정 내 용	과업책임자	분야별책임자	설계자				

적용표준 GED-01-1104 V1.5

부 대 시 설 도 (9)

(6지구 : STA.1+600.00 ~ STA.3+100.00)

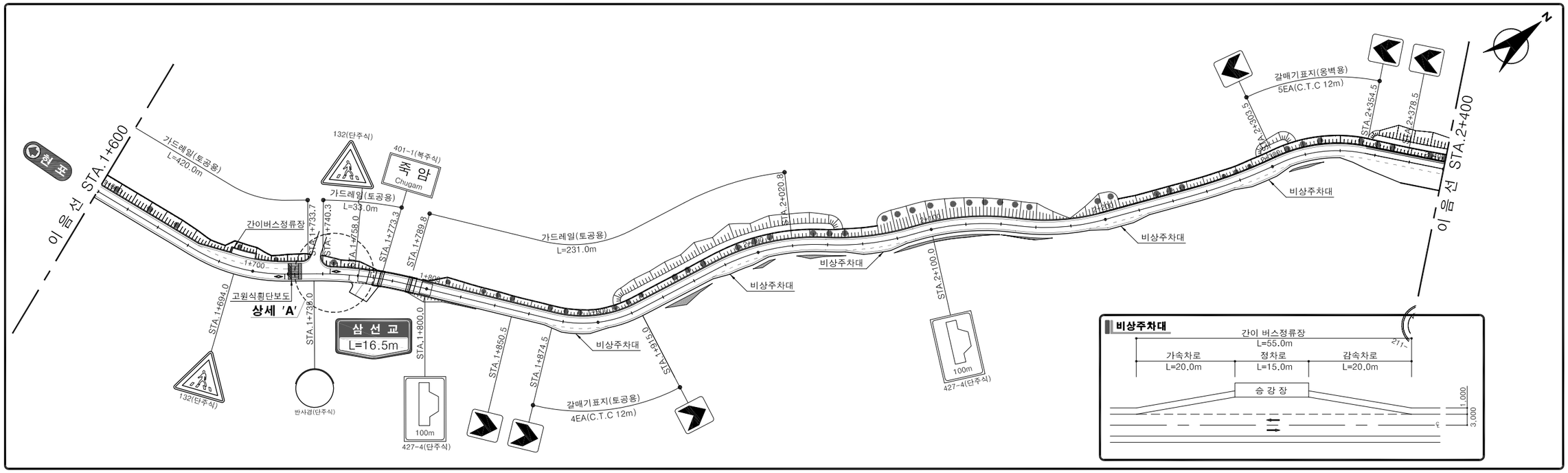

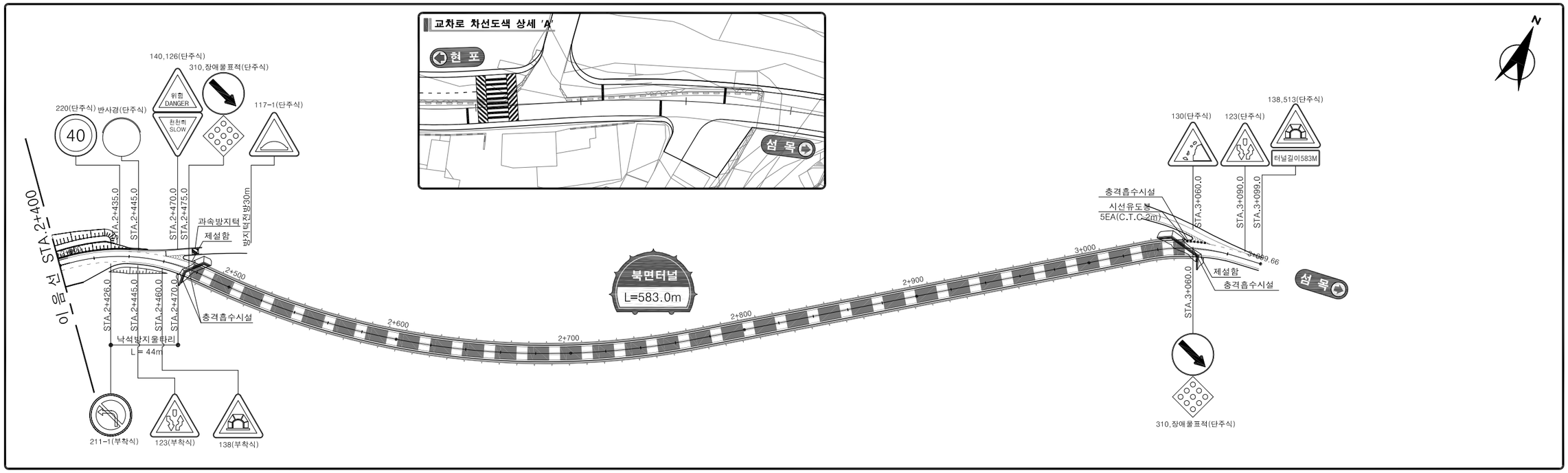

경상북도	사 업 명	울릉도 일주도로2 건설공사	△						위치정보		도 면 명	부 대 시 설 도 (9) (6지구 2/2)
	시설/공구		△						축 척	S=1:1,200		
대 림 산 업	건설분야	토 목 / 건설단계 / 실시설계	△						도면번호	C0090101-009	편철번호	6.009
			⚠	2015.12.	실시설계 준공	김 성 호	노 정 훈	유 기 현				
			개정번호	날짜	개 정 내 용	과업책임자	분야별책임자	설계자				

적용표준 GED-01-1104 V1.5

부 대 시 설 도 (10)

(터널확장구간1,2)

터널확장구간(1)

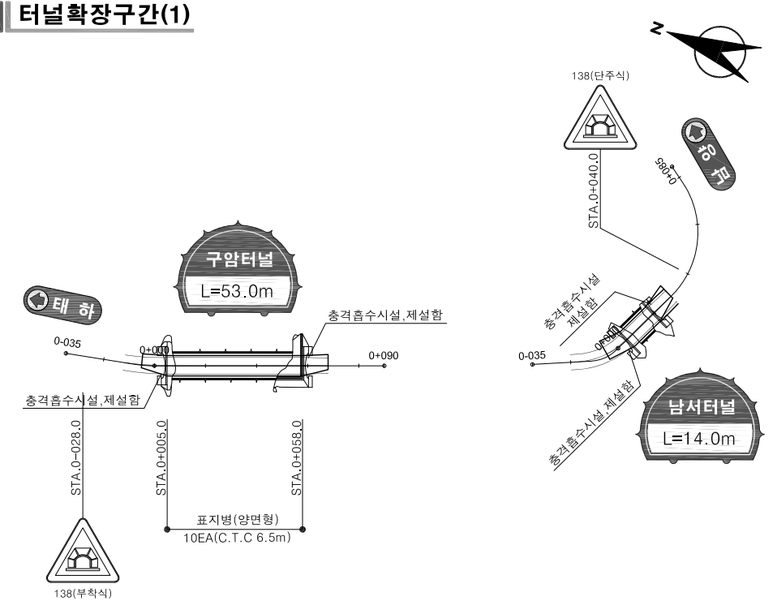

터널확장구간(2)

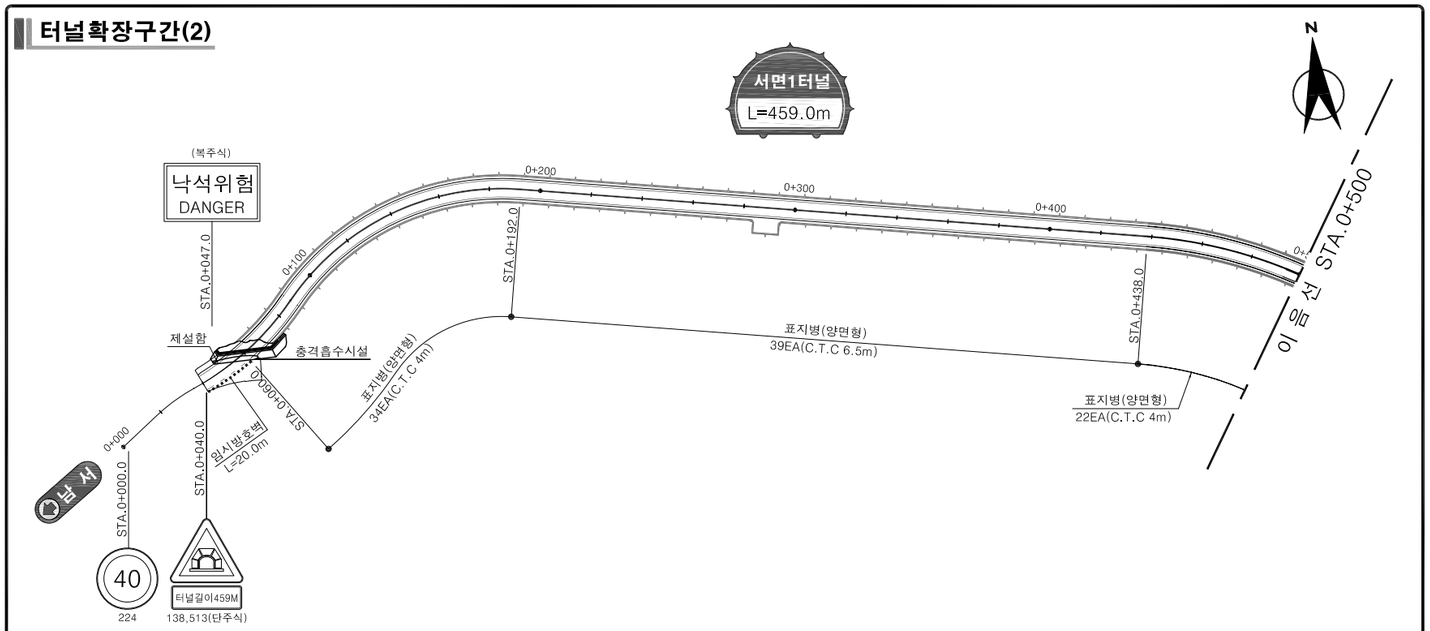

터널확장구간(2)

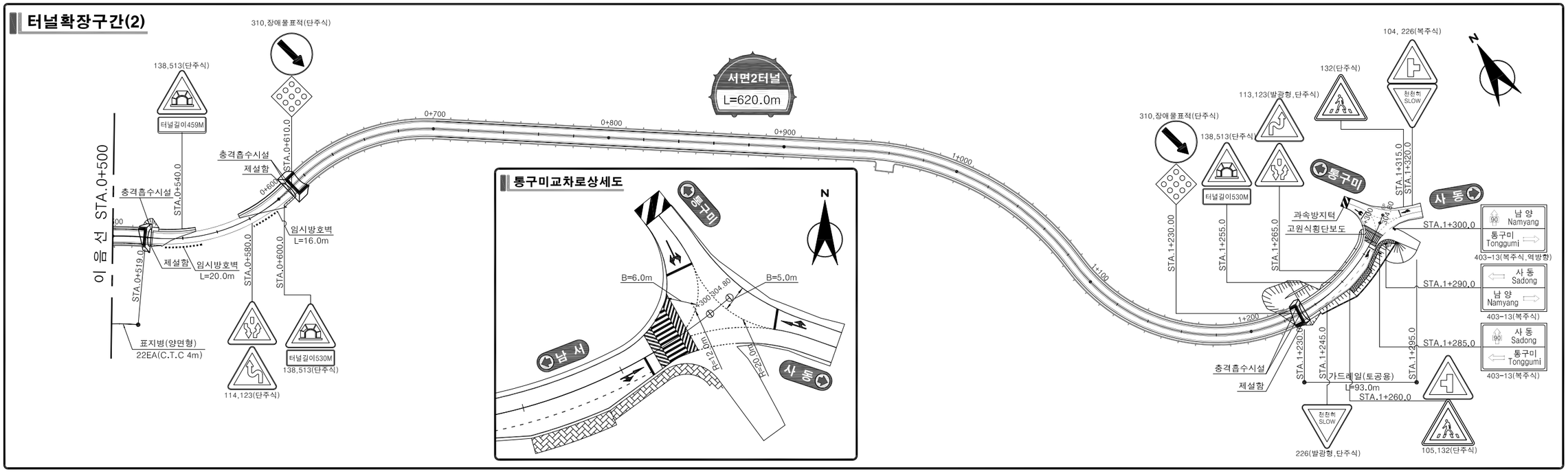

경상북도	사 업 명	울릉도 일주도로2 건설공사	△					위치정보		도 면 명	부 대 시 설 도 (10) (터널확장구간1,2)
대 림 산 업	시설/공구		△					축 척	S=1:1,200		
	건설분야	토 목 / 건설단계 / 실시설계	△					도면번호	C0090101-010	편철번호	6.010
			⚠	2015.12.	실시설계 준공	김 성 호	노 정 훈	유 기 현			
			개정번호	날짜	개 정 내 용	과업책임자	분야별책임자	설계자			

적용표준 GED-01-1104 V1.5

울릉도 일주도로2 건설공사

부 대 시 설 도 (11)

(피암터널구간)

남서피암터널 1/2

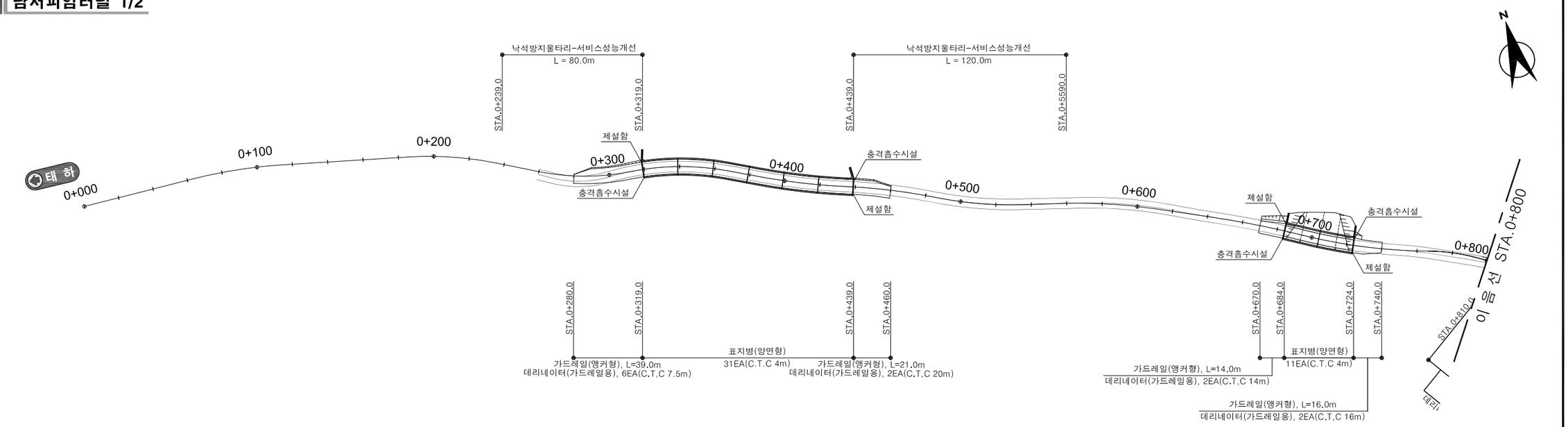

남서피암터널 2/2

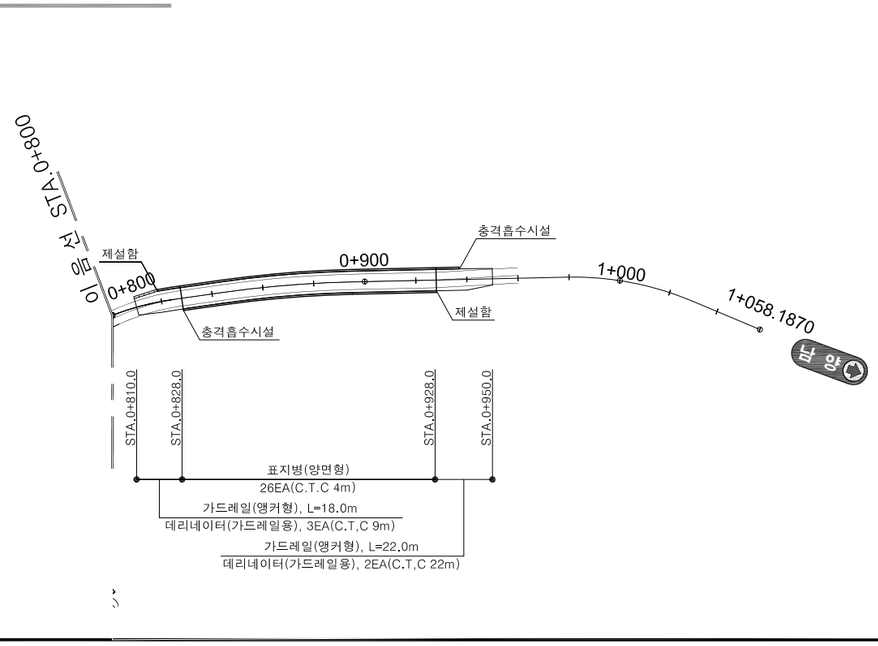

현포피암터널

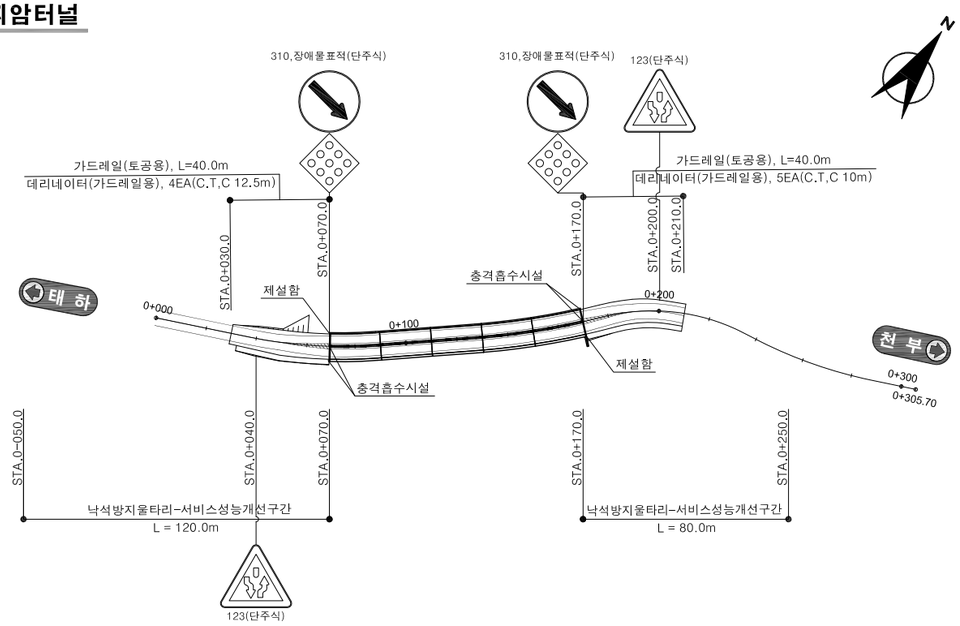

경상북도	사 업 명	울릉도 일주도로2 건설공사	△						위치정보		도 면 명	부 대 시 설 도 (11) (피암터널구간)
대 림 산 업	시설/공구		△						축 척	S=1:1,200		
	건설분야	토 목 / 건설단계 / 실시설계	△						도면번호	C0090101-011	편철번호	6.011
			⚠	2015.12.	실시설계 준공	김 성 호	노 정 훈	유 기 현				
			개정번호	날짜	개 정 내 용	과업책임자	분야별책임자	설계자				

적용표준 GED-01-1104 V1.5

울릉도 일주도로2 건설공사

부 대 시 설 도 (12)

(서비스성능개선구간1)

서비스성능개선구간(수충교~종합운동장)

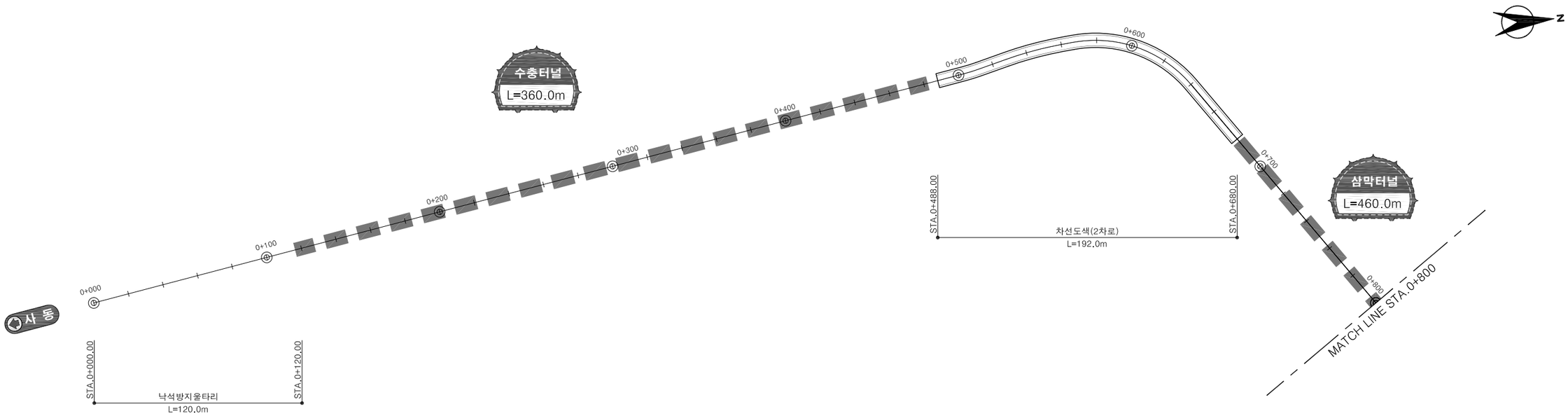

서비스성능개선구간(수충교~종합운동장)

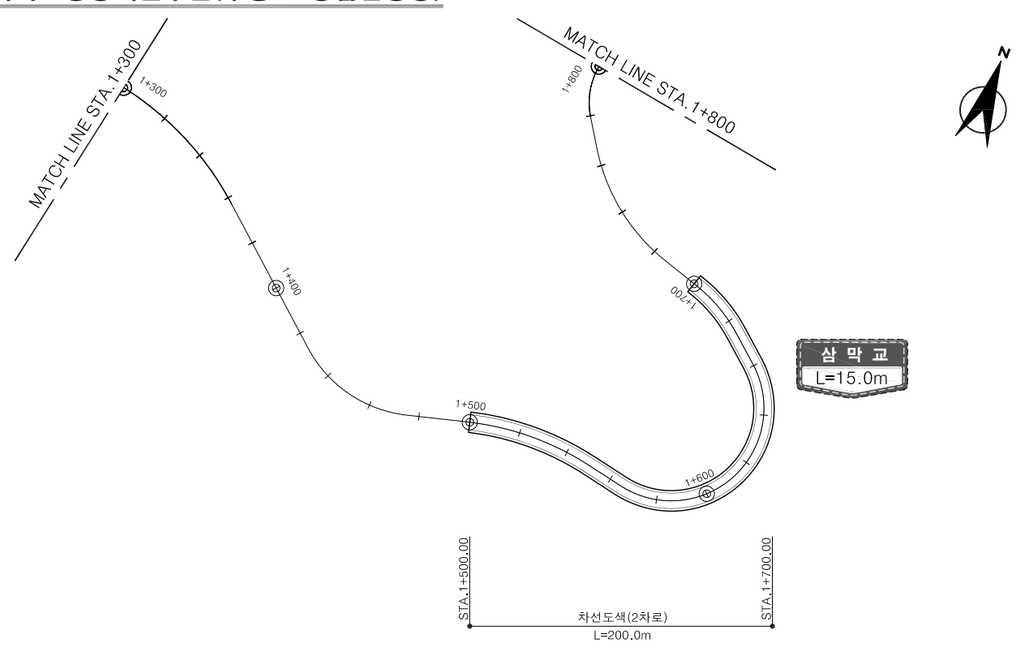

서비스성능개선구간(수충교~종합운동장)

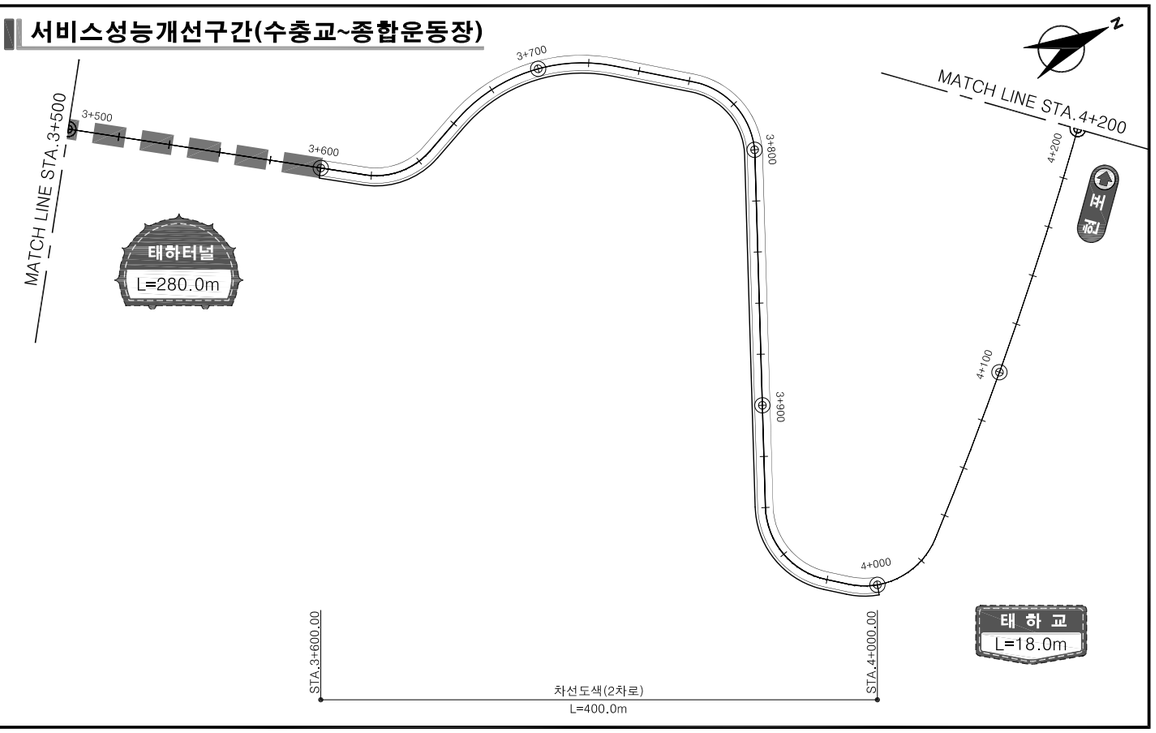

경상북도	사 업 명	울릉도 일주도로2 건설공사	△					위치정보		도 면 명	부 대 시 설 도 (12) (서비스성능개선구간1)
대 림 산 업	시설/공구		△					축 척	1 : 1,200		
	건설분야	토 목 / 건설단계 / 실시설계	△					도면번호	C0090101-012	편철번호	6.012
			⚠	2015.12.	실시설계 준공	김 성 호	노 정 훈	유 기 현			
			개정번호	날짜	개 정 내 용	과업책임자	분야별책임자	설계자			

적용표준 GED-01-1104 V1.5

부 대 시 설 도 (13)

(서비스성능개선구간2)

서비스성능개선구간(울릉고교~울릉터널)

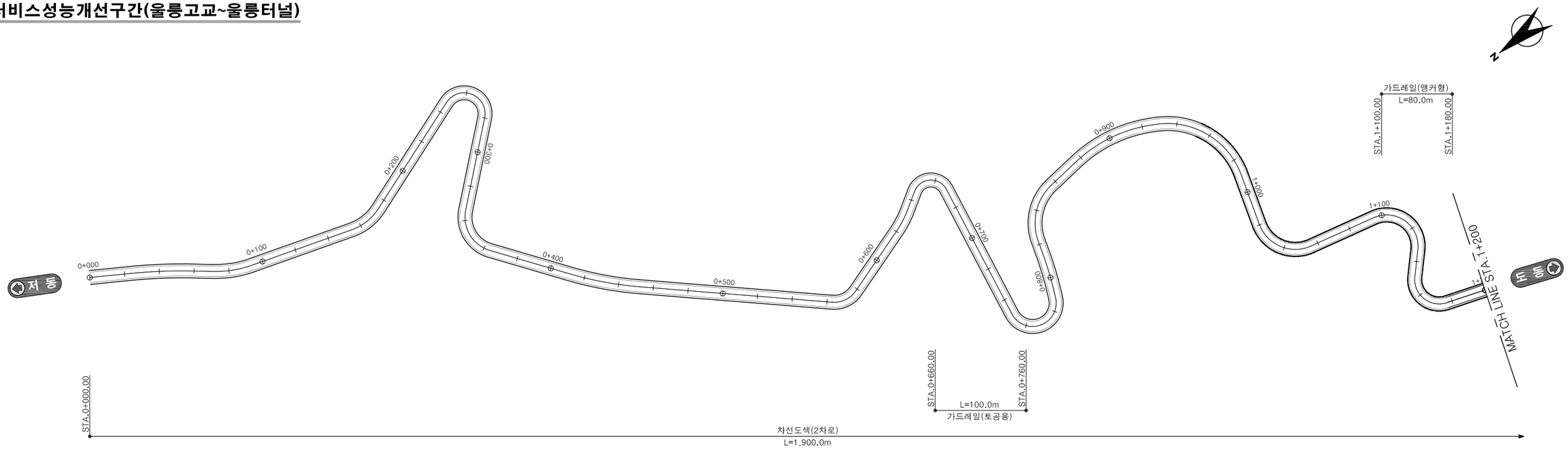

서비스성능개선구간(울릉고교~울릉터널)

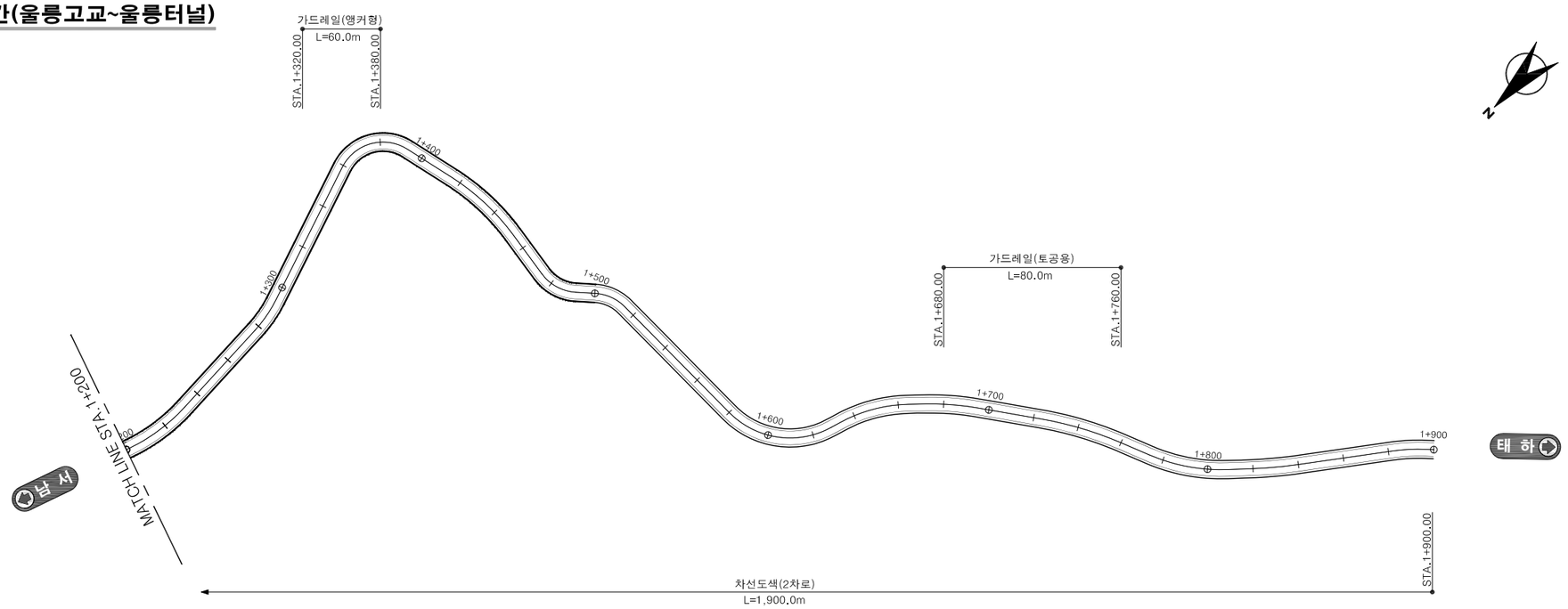

경상북도	사 업 명	울릉도 일주도로2 건설공사	△						위치정보		도 면 명	부 대 시 설 도 (13) (서비스성능개선구간2)
	시설/공구		△						축 척	1 : 1,200		
대 림 산 업	건설분야	토 목 / 건설단계 / 실시설계	△	2015.12.	실시설계 준공	김 성 호	노 정 훈	유 기 현	도면번호	C0090101-013	편철번호	6.013
			개정번호	날짜	개 정 내 용	과업책임자	분야별책임자	설계자				

적용표준 GED-01-1104 V1.5

부 대 시 설 도 (14)

(서비스성능개선구간3)

서비스성능개선구간(통구미 몽돌해변)

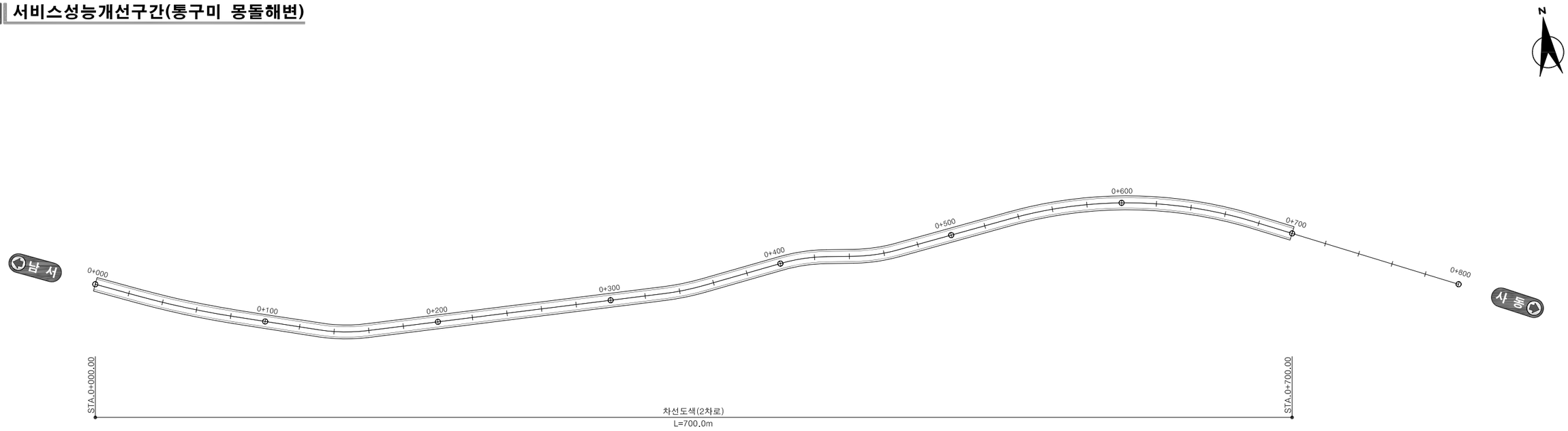

서비스성능개선구간(울릉(사동)항~사동리)

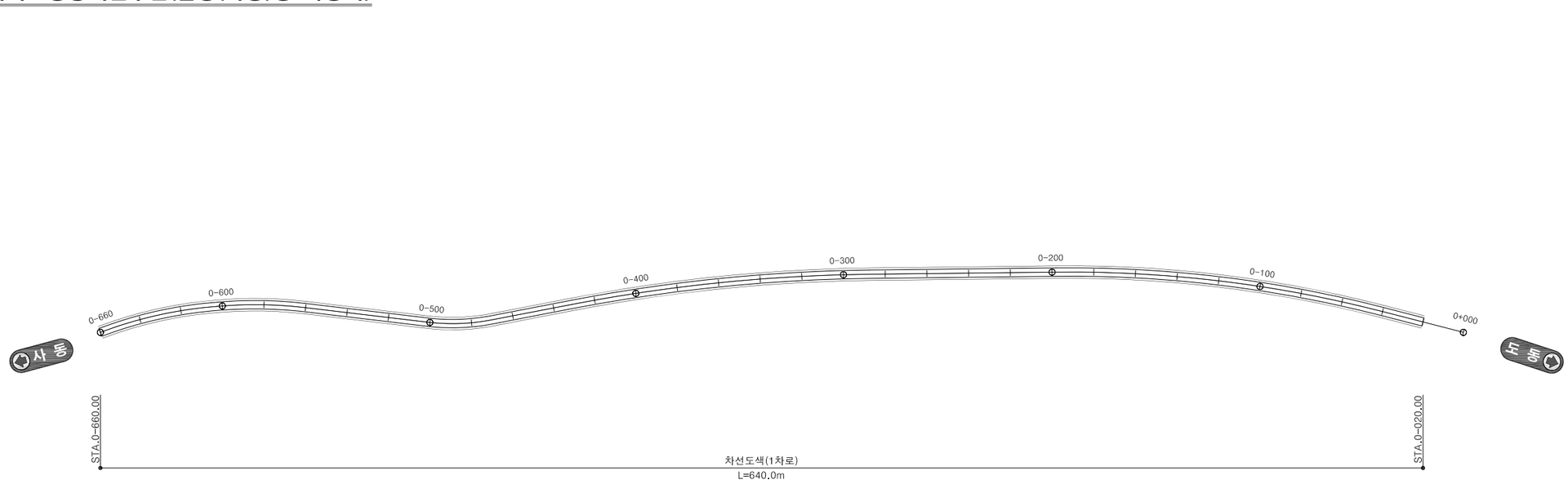

경상북도	사 업 명	울릉도 일주도로2 건설공사		△					
	시설/공구			△					
대 림 산 업	건설분야	토 목	건설단계 실시설계	△					
				⚠	2015.12.	실시설계 준공	김 성 호	노 정 훈	유 기 현
				개정번호	날짜	개 정 내 용	과업책임자	분야별책임자	설계자

위치정보		도 면 명	부 대 시 설 도 (14) (서비스성능개선구간3)
축 척	1 : 1,200		
도면번호	C0090101-014	편철번호	6.014

적용표준 GED-01-1104 V1.5

부 대 시 설 도 (15)

(서비스성능개선구간4)

서비스성능개선구간(남서리~남양리)

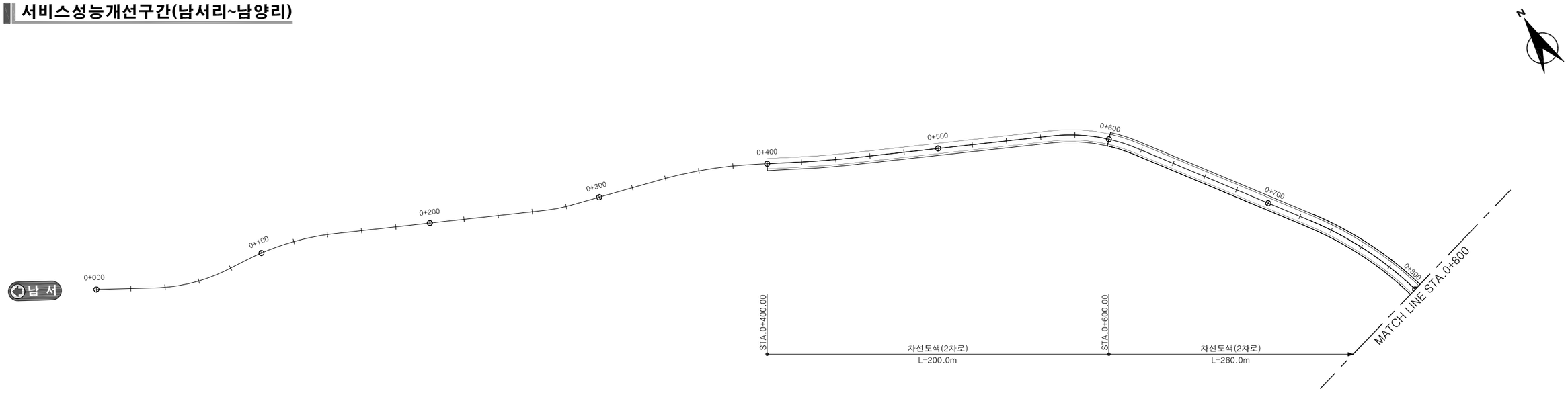

서비스성능개선구간(남서리~남양리)

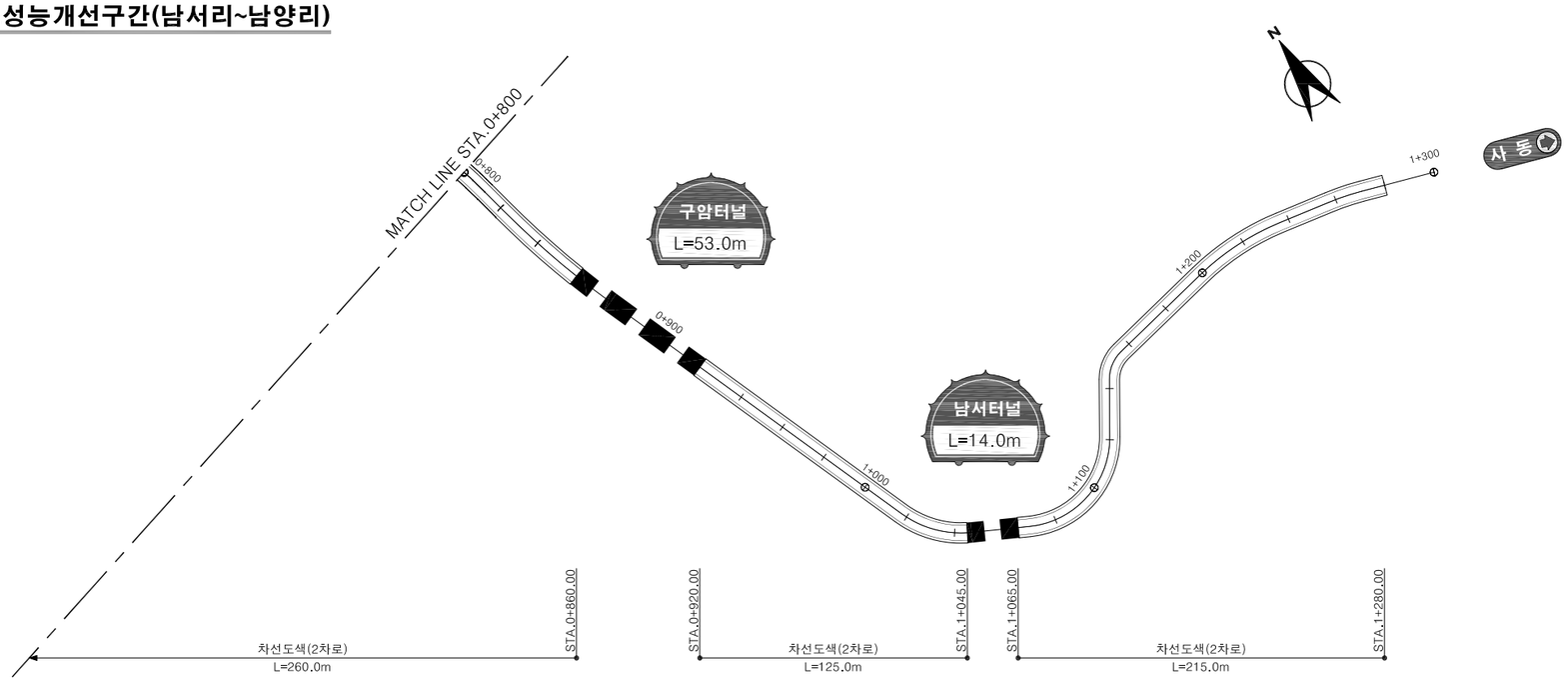

경상북도	사 업 명	울릉도 일주도로2 건설공사	△						위치정보		도 면 명	부 대 시 설 도 (15) (서비스성능개선구간4)
	시설/공구		△						축 척	1 : 1,200		
대 림 산 업	건설분야	토 목 / 건설단계 / 실시설계	△						도면번호	C0090101-015	편철번호	6.015
			⚠	2015.12.	실시설계 준공	김 성 호	노 정 훈	유 기 현				
			개정번호	날짜	개 정 내 용	과업책임자	분야별책임자	설계자				

적용표준 GED-01-1104 V1.5

부 대 시 설 도 (16)

(서비스성능개선구간5)

서비스성능개선구간(현포항)

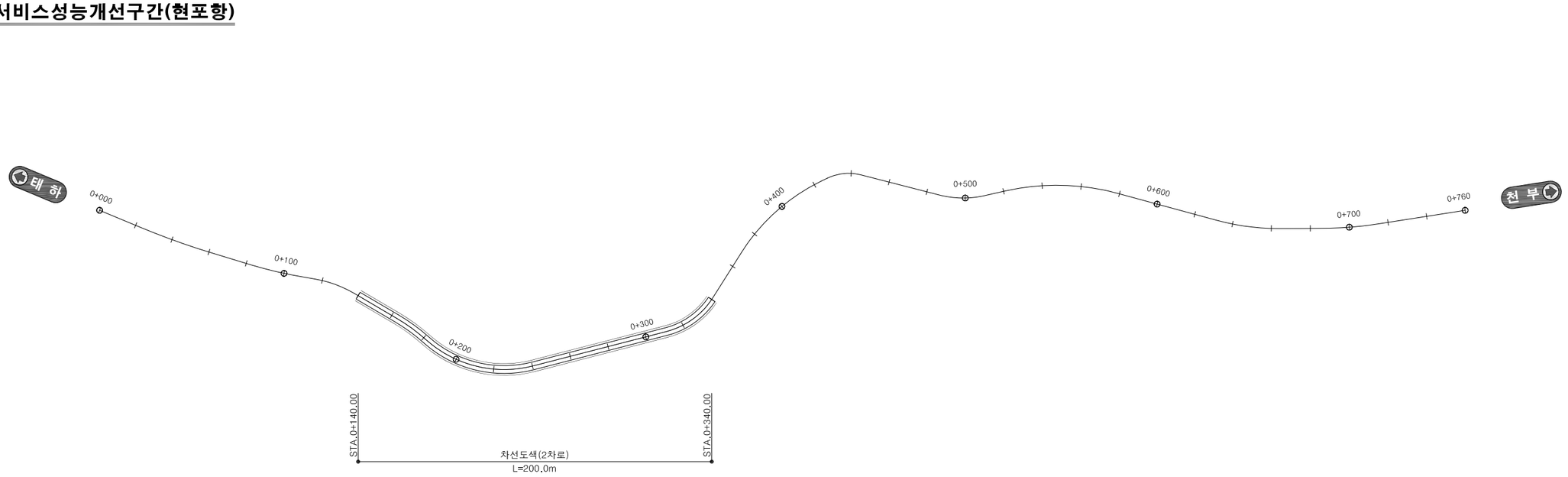

서비스성능개선구간(가두봉)

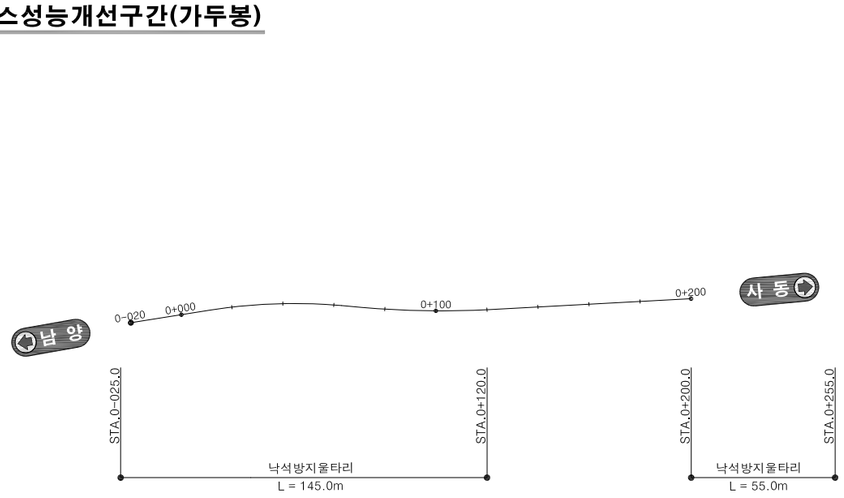

경상북도	사 업 명	울릉도 일주도로2 건설공사		△						위치정보		도 면 명	부 대 시 설 도 (16) (서비스성능개선구간5)
	시설/공구			△						축 척	1 : 1,200		
대 림 산 업	건설분야	토 목	건설단계 실시설계	△	2015.12.	실시설계 준공	김 성 호	노 정 훈	유 기 현	도면번호	C0090101-016	편철번호	6.016
				개정번호	날짜	개 정 내 용	과업책임자	분야별책임자	설계자				

적용표준 GED-01-1104 V1.5

울릉도 일주도로2 건설공사

오탁방지막 설치계획도

(5, 6 지구)

5 지 구

	구 간	연장(여유길이 포함)	형 식	비 고
①	2+620~2+840	280m	수하식	신 규
②	2+400~2+620	280m	수하식	신 규
	2+580~2+592	40m	자립식	신 규
③	1+850~1+980	190m	수하식	신 규
④	1+560~1+620	120m	수하식	신 규
⑦	0+715~0+760	110m	수하식	신 규
합 계		신규 : 980m(수하식), 40m(자립식)		

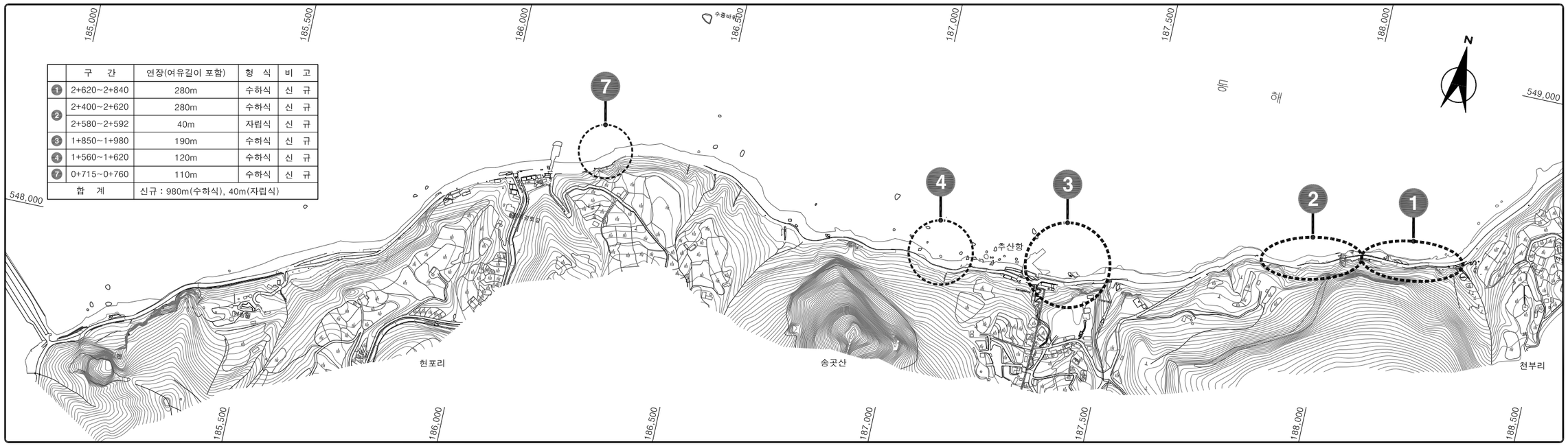

6 지 구

	구 간	연장(여유길이 포함)	형 식	비 고
⑤	2+260~2+420	220m	수하식	신 규
⑥	1+970~1+990	80m	수하식	신 규
합 계		신규 : 300m(수하식)		

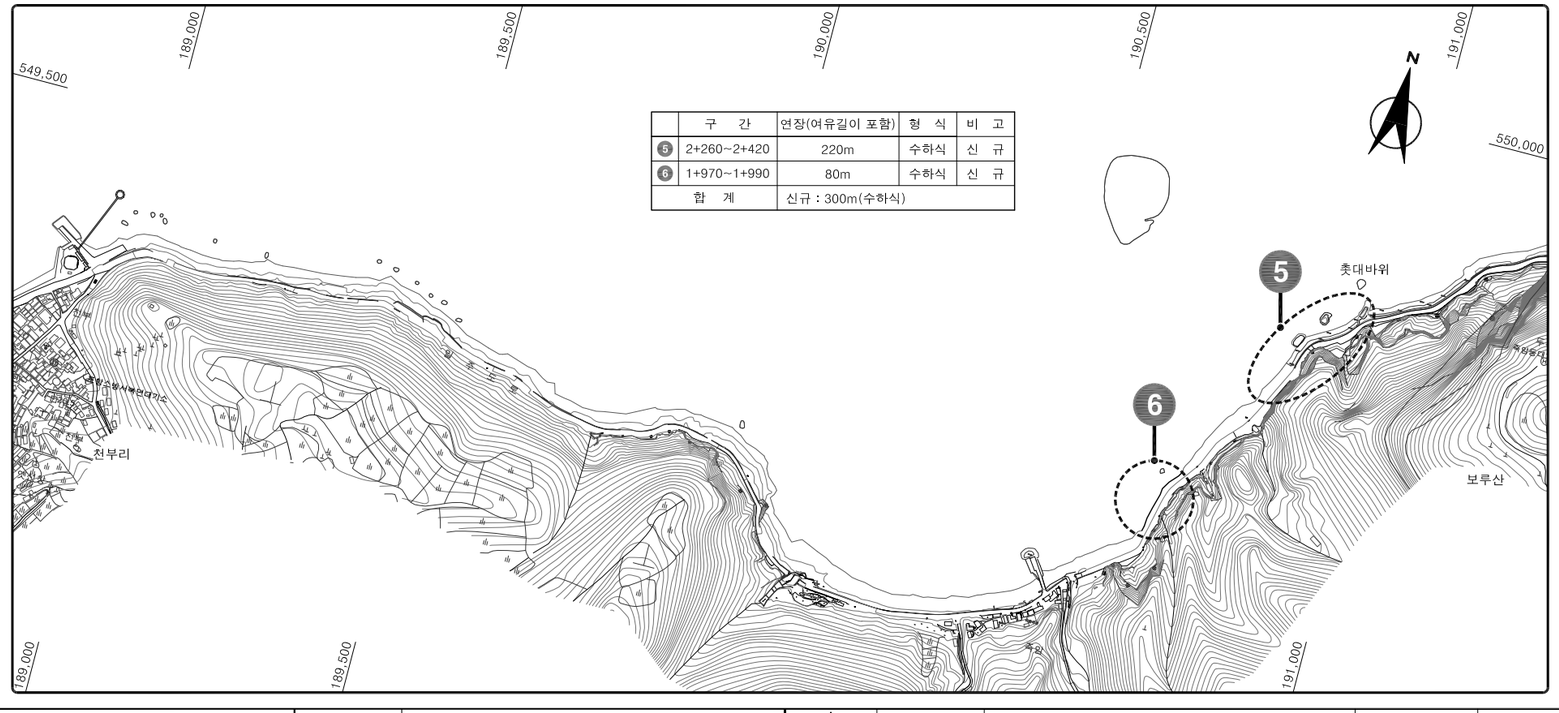

설치모식도

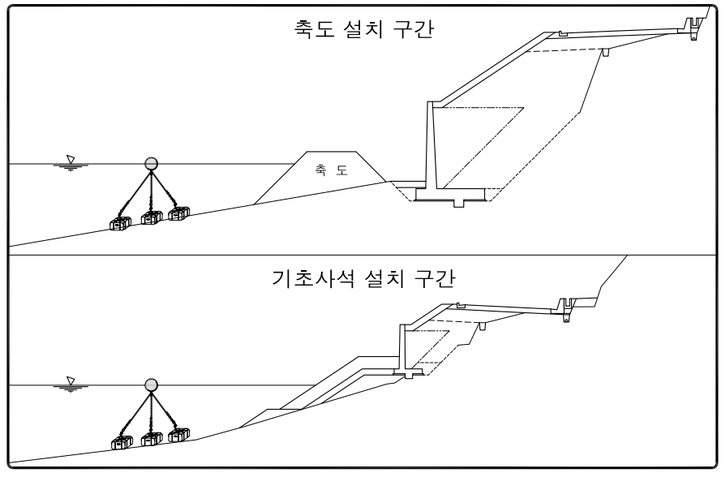

NOTE

1. 오탁방지막 설치 연장 및 규격은 현장여건 변동에 따라 변경 될 수 있음
2. 오탁방지막은 설치전에 관계기관과 사전협의 및 허가를 득한 후 설치하여야 함
3. 오탁방지막 설치폐합을 위해 도로측으로 구간당 60m를 연장 설치함(양쪽 30m씩 반영)

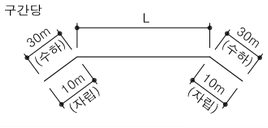

경상북도	사 업 명	울릉도 일주도로2 건설공사	△					위치정보		도 면 명	오탁방지막 설치계획도 (5, 6 지구)
대 림 산 업	시설/공구		△					축 척	NONE		
	건설분야	토 목 / 건설단계 / 실시설계	△					도면번호	C0090101-017	편철번호	6.017
			⚠	2015.12.	실시설계 준공	김 성 호	노 정 훈	유 기 현			
			개정번호	날짜	개 정 내 용	과업책임자	분야별책임자	설계자			

적용표준 GED-01-1104 V1.5

울릉도 일주도로2 건설공사

오탁방지막 상세도 (1)

(수 하 식)

평면도

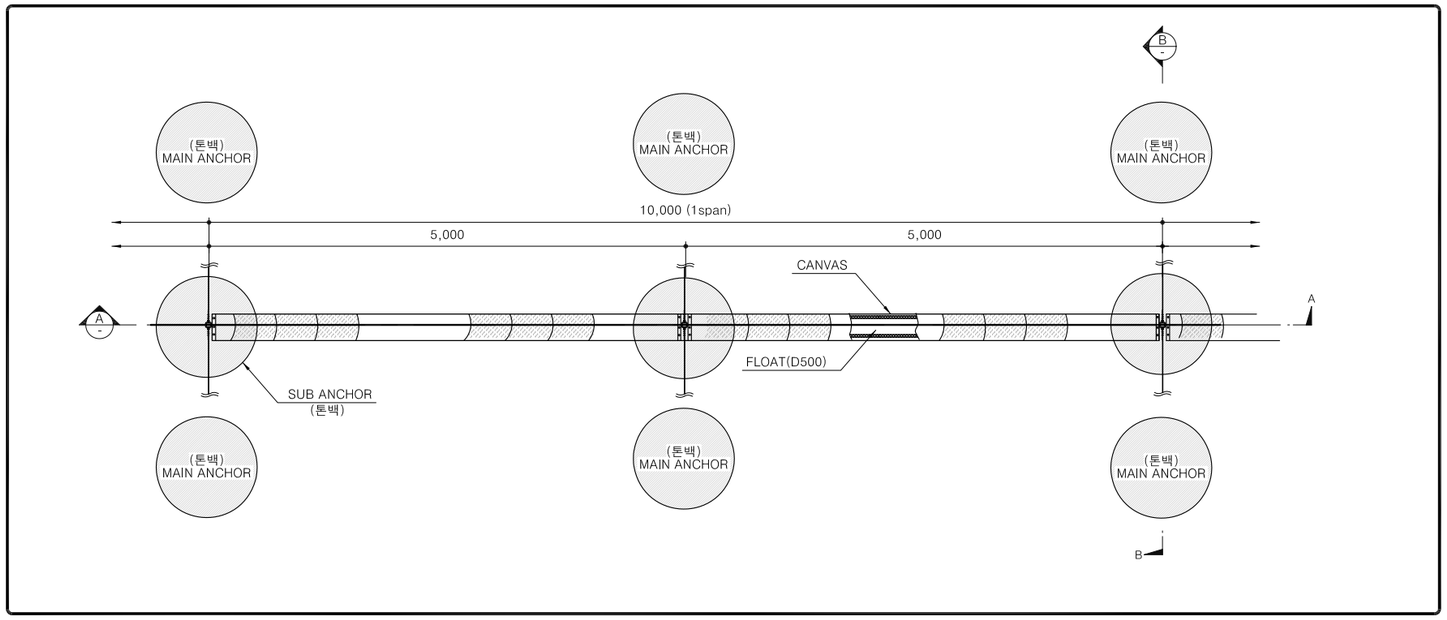

단면도 B 막체부

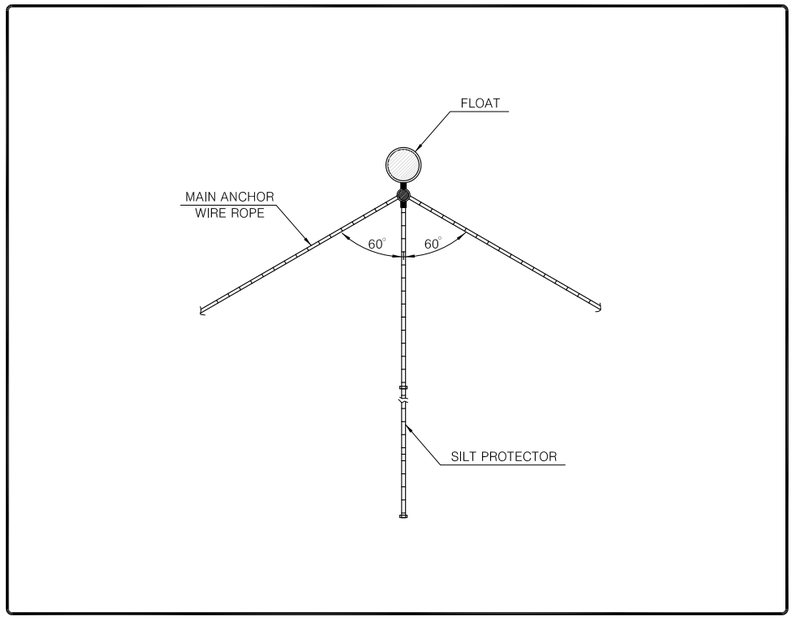

단면도 A

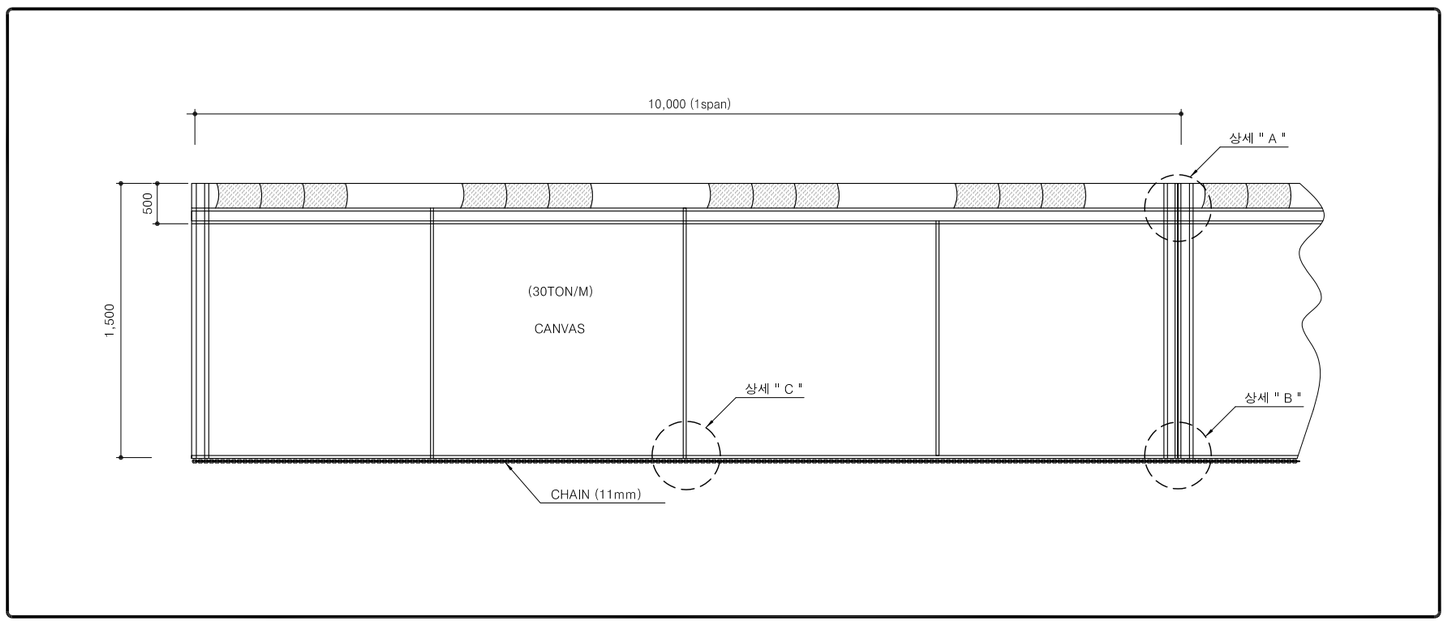

단면도 B 앵커부

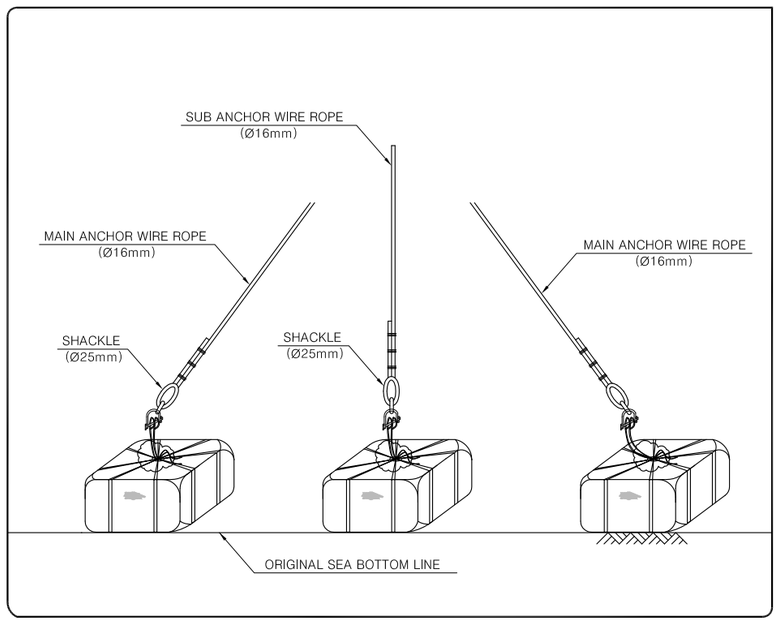

경상북도	사 업 명	울릉도 일주도로2 건설공사	△						위치정보		도 면 명	오탁방지막 상세도 (1) (수 하 식)
	시설/공구		△						축 척	NONE		
대 림 산 업	건설분야	토 목 / 건설단계 / 실시설계	△						도면번호	C0090101-018	편철번호	6.018
			⚠	2015.12.	실시설계 준공	김 성 호	노 정 훈	유 기 현				
			개정번호	날짜	개 정 내 용	과업책임자	분야별책임자	설계자				

적용표준 GED-01-1104 V1.5

울릉도 일주도로2 건설공사

오탁방지막 상세도 (2)

(수 하 식)

상 세 "A"

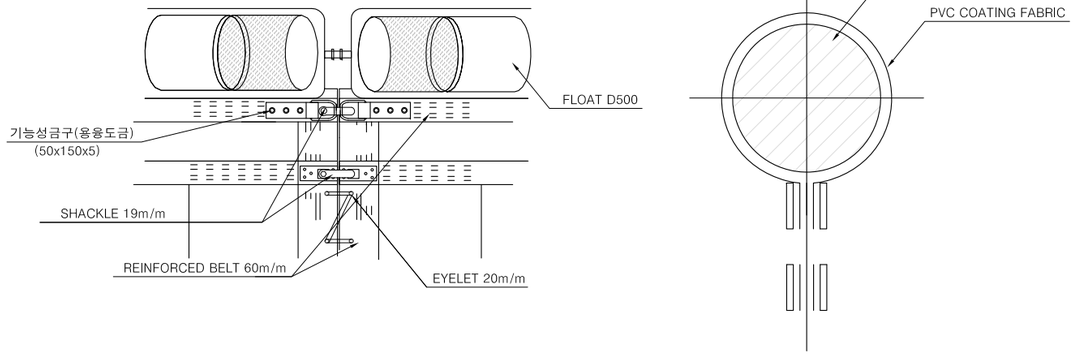

상 세 "B"

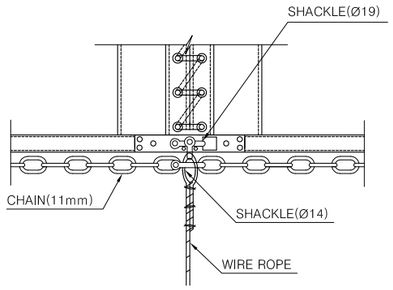

상 세 "C"

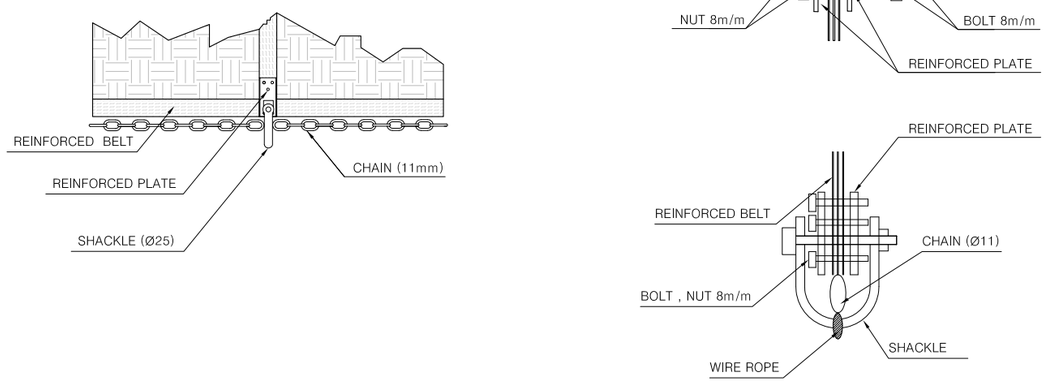

TON BAG ANCHOR 상세도

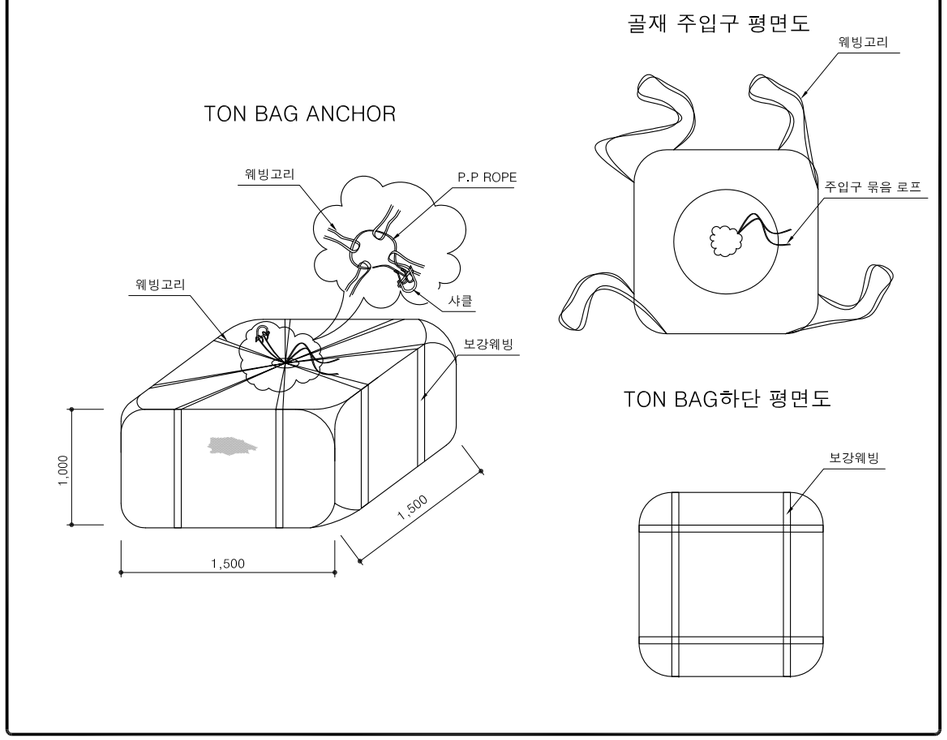

경상북도	사 업 명	울릉도 일주도로2 건설공사		△						위치정보		도 면 명	오탁방지막 상세도 (2) (수 하 식)
	시설/공구			△						축 척	NONE		
대 림 산 업	건설분야	토 목	건설단계	실시설계	△	2015.12.	실시설계 준공	김 성 호	노 정 훈	유 기 현	도면번호	C0090101-019	편철번호	6.019
					개정번호	날짜	개 정 내 용	과업책임자	분야별책임자	설계자				

적용표준 GED-01-1104 V1.5

오탁방지막 상세도 (3)

(자 립 식)

평면도

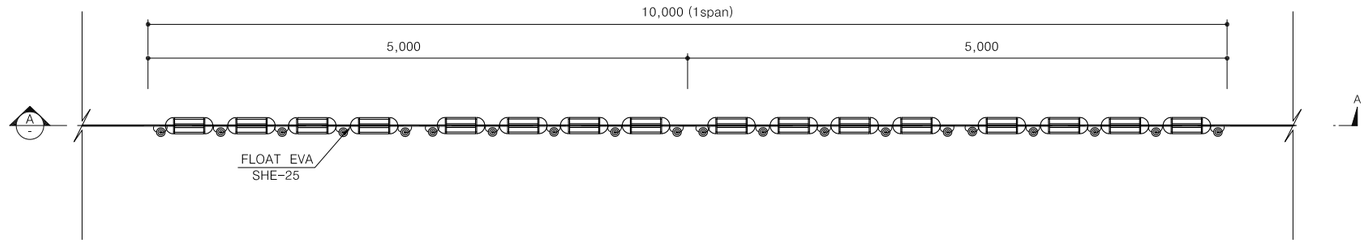

단면도 A

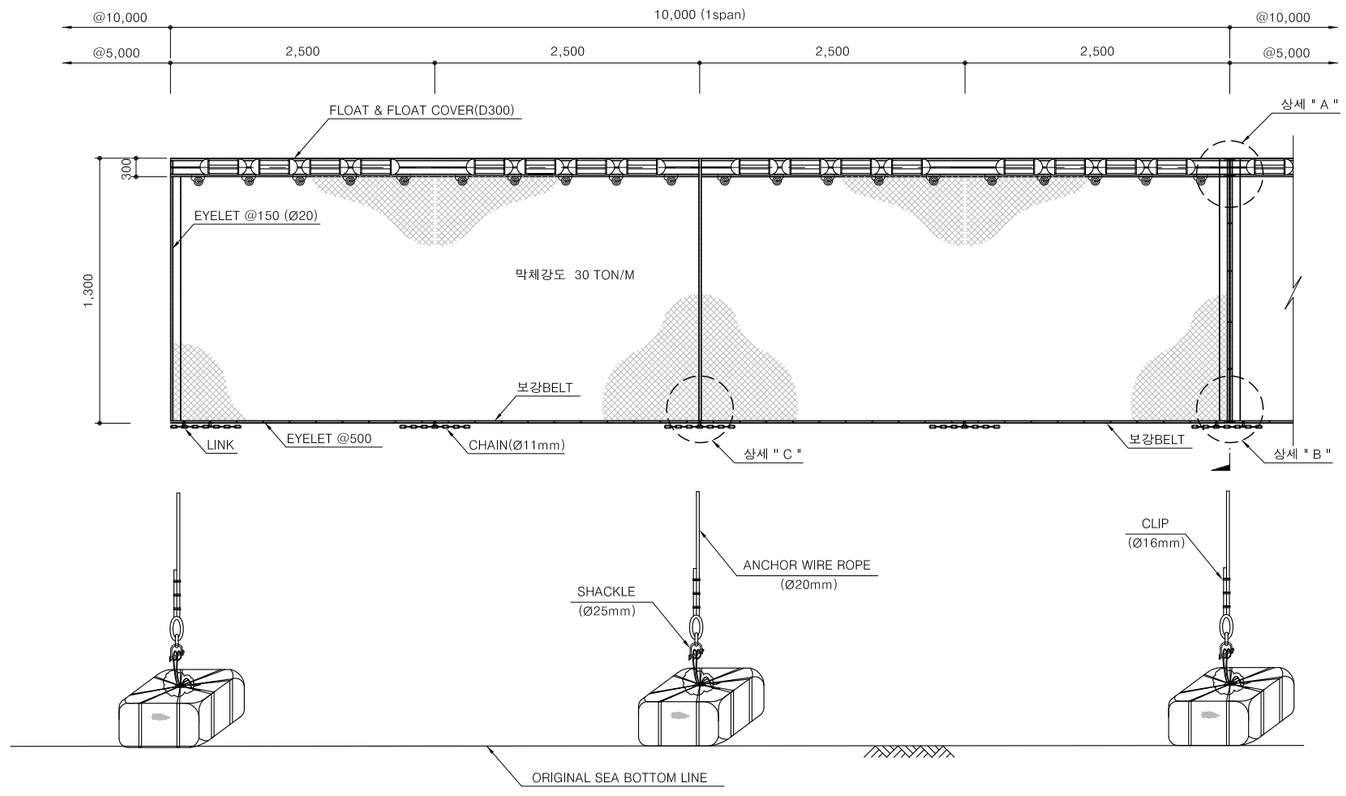

경상북도	사 업 명	울릉도 일주도로2 건설공사	△						위치정보		도 면 명	오탁방지막 상세도 (3) (자 립 식)
	시설/공구		△						축 척	NONE		
대 림 산 업	건설분야	토 목 / 건설단계 / 실시설계	△						도면번호	C0090101-020	편철번호	6.020
			⚠	2015.12.	실시설계 준공	김 성 호	노 정 훈	유 기 현				
			개정번호	날짜	개 정 내 용	과업책임자	분야별책임자	설계자				

적용표준 GED-01-1104 V1.5

울릉도 일주도로2 건설공사

오탁방지막 상세도 (4)

(자 립 식)

상 세 "A"

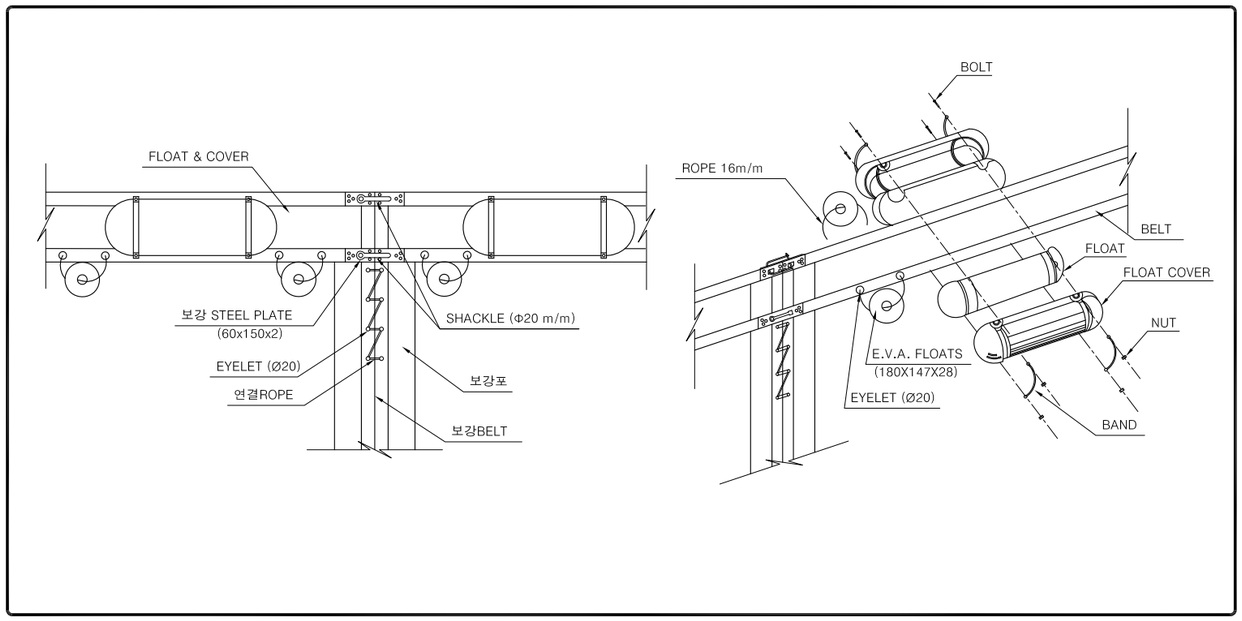

상 세 "B"

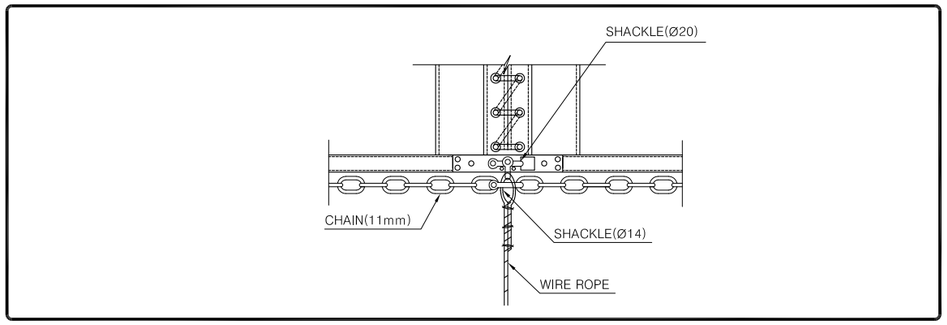

상 세 "C"

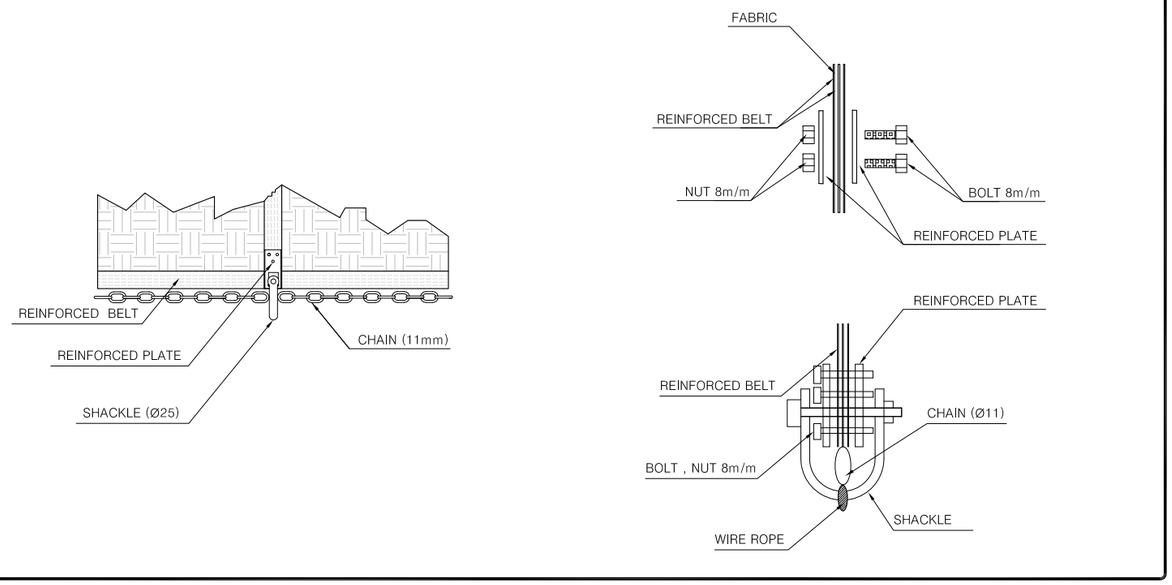

TON BAG ANCHOR 상세도

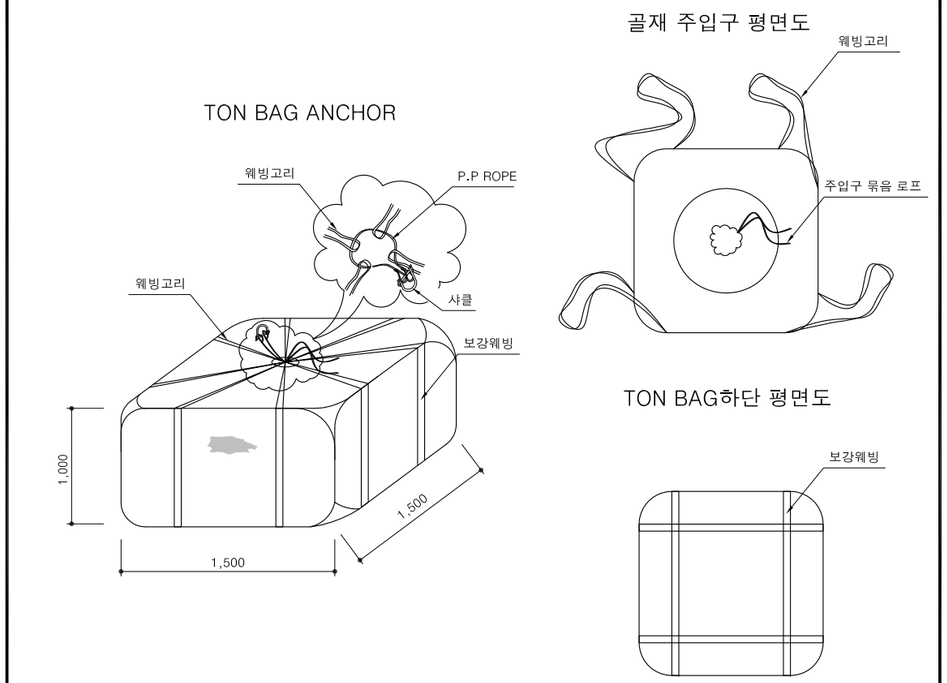

경상북도	사 업 명	울릉도 일주도로2 건설공사		△						위치정보		도 면 명	오탁방지막 상세도 (4) (자 립 식)
	시설/공구			△						축 척	NONE		
대 림 산 업	건설분야	토 목	건설단계	실시설계	△	2015.12.	실시설계 준공	김 성 호	노 정 훈	유 기 현	도면번호	C0090101-021	편철번호	6.021
					개정번호	날짜	개 정 내 용	과업책임자	분야별책임자	설계자				

적용표준 GED-01-1104 V1.5

울릉도 일주도로2 건설공사

T.T.P 일반도

(6지구 No. 2+260 ~ 427)

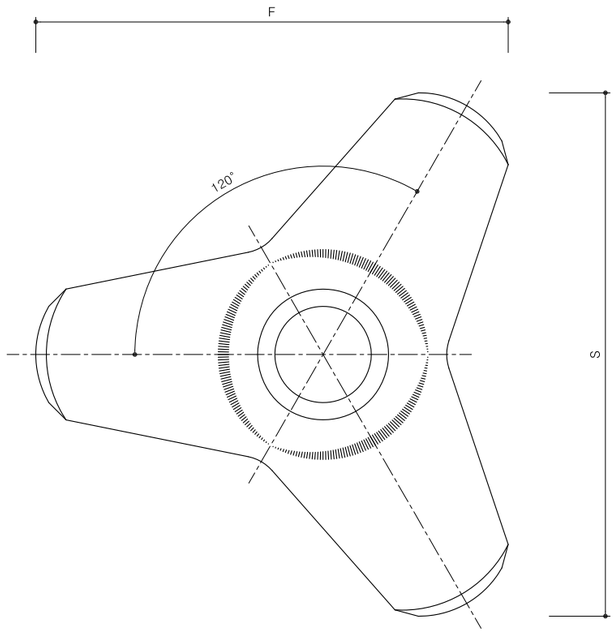

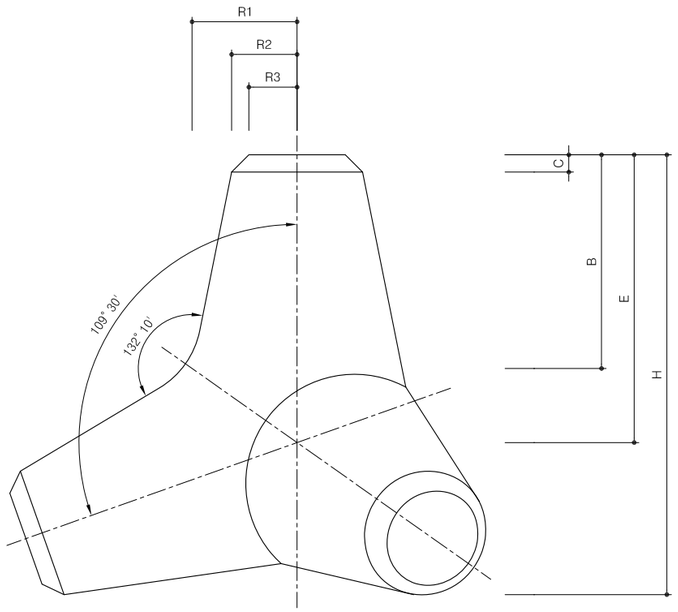

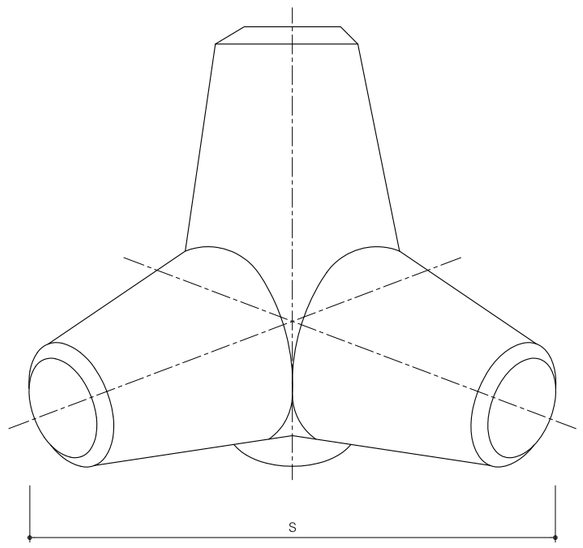

T T P 제 원

구 분 (ton)	실중량 (ton)	체 적 (㎥)	거푸집 면적 (㎡)	제 원 (mm)									비 고
				F	S	R1	R2	R3	C	B	E	H	
0.5	0.46	0.2	2.18	965	1,075	215	135	100	35	435	585	900	
1.0	0.92	0.4	3.44	1,215	1,350	270	170	125	45	545	740	1,130	
2.0	1.84	0.8	5.42	1,525	1,695	340	210	155	55	685	930	1,420	
3.2	2.88	1.25	7.32	1,770	1,970	395	245	180	65	800	1,075	1,650	
4.0	3.68	1.6	8.62	1,920	2,140	425	265	195	70	865	1,170	1,790	
5.0	4.60	2.0	10.00	2,075	2,305	460	285	210	75	935	1,260	1,930	신 규
6.3	5.75	2.5	11.52	2,225	2,470	495	310	225	80	1,010	1,360	2,070	
8.0	7.36	3.2	13.74	2,430	2,700	540	335	245	90	1,095	1,475	2,260	
10.0	9.20	4.0	15.88	2,610	2,905	580	360	265	95	1,175	1,590	2,430	
12.5	11.50	5.0	18.46	2,815	3,130	625	390	285	105	1,270	1,710	2,620	
16.0	14.49	6.3	21.54	3,040	3,380	675	420	310	110	1,370	1,850	2,830	기존유용(추정규격)
20.0	18.40	8.0	25.19	3,290	3,655	730	455	335	120	1,485	2,000	3,060	
25.0	23.00	10.0	29.29	3,545	3,945	785	490	360	130	1,600	2,155	3,300	
32.0	28.75	12.5	33.90	3,815	4,240	845	530	390	140	1,720	2,320	3,550	
40.0	36.80	16.0	40.08	4,150	4,610	920	575	420	155	1,870	2,520	3,860	
50.0	46.00	20.0	46.44	4,465	4,965	990	620	455	165	2,015	2,715	4,155	
64.0	58.88	25.6	54.59	4,845	5,385	1,075	675	495	180	2,185	2,950	4,505	

NOTE

1. 신규 제작 TTP 5톤은 6지구 No. 2+300~310, No. 2+360~427 에 설치
2. 기존 TTP 16톤(추정)은 No. 2+260~290, No. 2+320~350 에 유용 설치
   (기존 TTP 유용구간은 옹벽기초가 매입식 구조로 전면 노출식 피복재가 필요 없는 구간이나
   예기치 모를 파랑피해를 방지하기 위해 기설치된 TTP(16톤, 추정)를 설치 보강 계획하였음.
   또한, 기존 TTP 추정물량이 횡단면도 산출수량보다 적을시에는 해당구간에 기존 TTP를
   1단으로 적정하게 거치하여 보강을 실시하도록 함.)
3. 기존 TTP 16톤의 규격 및 설치 개수는 추정치 이므로 현장 변동여건에 따라 조정 될 수 있으며,
   잉여 TTP가 발생할 경우에는 호안 전면 해상에 보강 설치함
4. 기존 TTP 16톤 가적치시에는 인근 축도 전면에 가적하여 월파피해를 최소화함
5. TTP 피복은 2단 거치 설치를 표준으로함 (기존 유용구간은 유용갯수 부족시 제외)

경상북도	사 업 명	울릉도 일주도로2 건설공사			△						위치정보		도 면 명	T.T.P 일반도 (6지구 No. 2+260 ~ 427)
	시설/공구				△						축 척	NONE		
대 림 산 업	건설분야	토 목	건설단계	실시설계	△						도면번호	C0090101-022	편철번호	6.022
					⚠	2015.12.	실시설계 준공	김 성 호	노 정 훈	유 기 현				
					개정번호	날짜	개 정 내 용	과업책임자	분야별책임자	설계자				

적용표준 GED-01-1104 V1.5

울릉도 일주도로2 건설공사

T.T.P 거푸집 상세도

(5톤, 6지구)

평면도(SHELL PLATE)

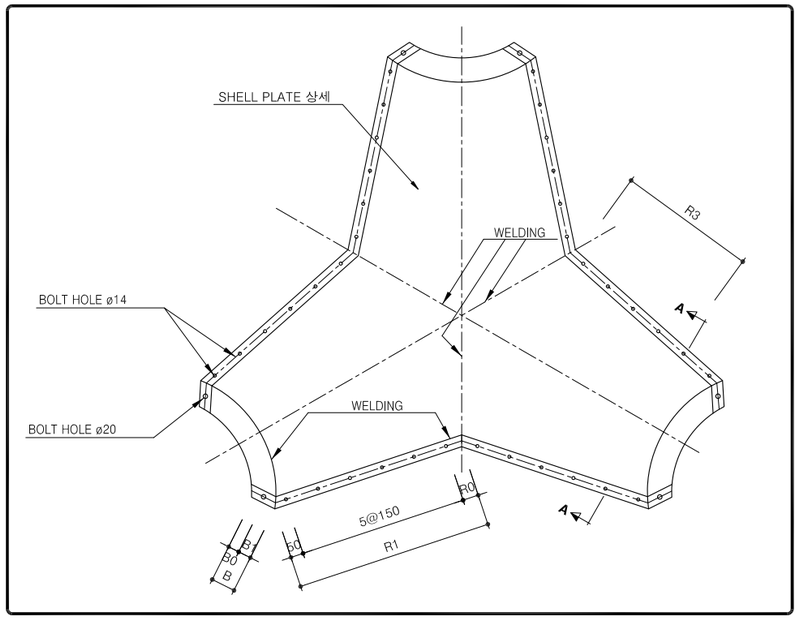

단면도

단면 A-A

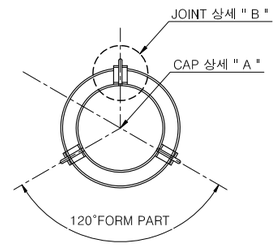

단면 B-B

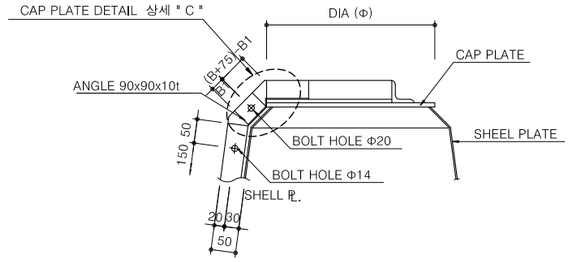

상세도

CAP 상세 " A "

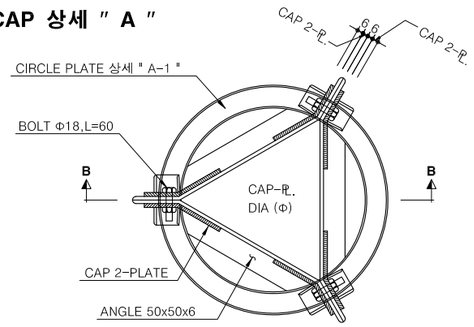

SHELL PLATE 상세

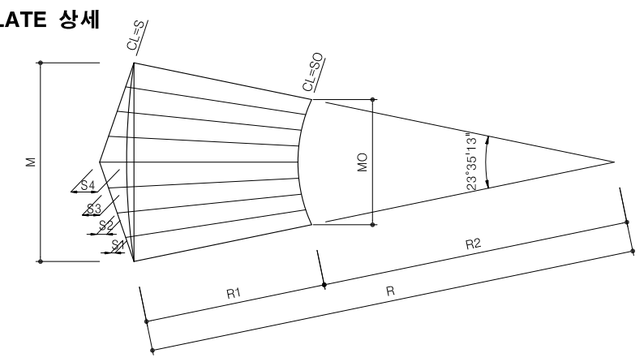

CIRCLE PLATE 상세 " A-1 "

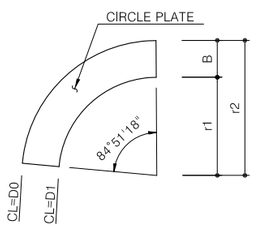

JOINT 상세 " B "

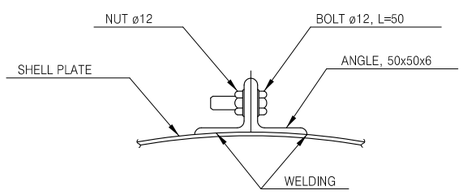

CAP PLATE DETAIL 상세 " C "

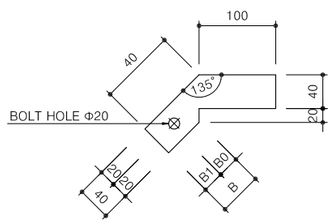

FORM OF TETRAPOD DIMENSION

(단위 : ㎜)

구분 \ 중량 (ton) / 체적 (㎥)		5.0 / 2.0	REMARKS
SHELL	PLATE(m/m)	3.2	
	ANGLE(L-TYPE)	50x50x6	
	BOLD HOLE(ø)	14	BOLT & NUT ø12.L=50
	R	2,335	
	R1	871	
	R2	1,464	R-R1
	R0	71	R1-(50+150X@)
	S	961	2·π·R·(α÷360)
	SD	603	2·π·R2·(α÷360)
	M	954	{SIN(α÷2)xR}x2
	MD	598	{SIN(α÷2)xR2}x2
	S1	11	
	S2	45	
	S3	97	
	S4	166	
	α	23°35'13"	
CIRCLE	PLATE(m/m)	3.2	
	ANGLE(L-TYPE)	50x50x6	
	BOLD HOLE(ø)	20	BOLT & NUT ø12.L=60
	B	108	
	B_0	50	B-B1
	B_1	58	B-B0
	r_1	299	r1-B
	r_2	407	
	D0	603	$2\cdot\pi\cdot r_2\cdot(\beta\div360)$
	D_1	443	$2\cdot\pi\cdot r_1\cdot(\beta\div360)$
	β	84°51'18"	
CAP	PLATE(m/m)	9.0	
	ANGLE(L-TYPE)	50x50x6	
	BOLD HOLE(ø)	20	
	DIA(ø)	449	

경상북도	사 업 명	울릉도 일주도로2 건설공사					위치정보		도 면 명	T.T.P 거푸집 상세도 (5톤, 6지구)
	시설/공구						축 척	NONE		
대 림 산 업	건설분야	토 목	건설단계	실시설계			도면번호	C0090101-023	편철번호	6.023
	개정번호	날짜	개 정 내 용		과업책임자	분야별책임자	설계자			
	△									
	△									
	△									
	⚠	2015.12.	실시설계 준공		김 성 호	노 정 훈	유 기 현			

적용표준 GED-01-1104 V1.5

교통처리계획도

울릉도 일주도로2 건설공사

교통처리계획도 (1)

(1지구(재포장) 공사중-1)

공사중 교통처리 위치도

임시신호 운영에 의한 차량통제

구 분	공사구간 길이	녹색	황색	적색	주기
성수기	100m	30초	3초	77초	110초
비수기	125m	25초	3초	82초	110초

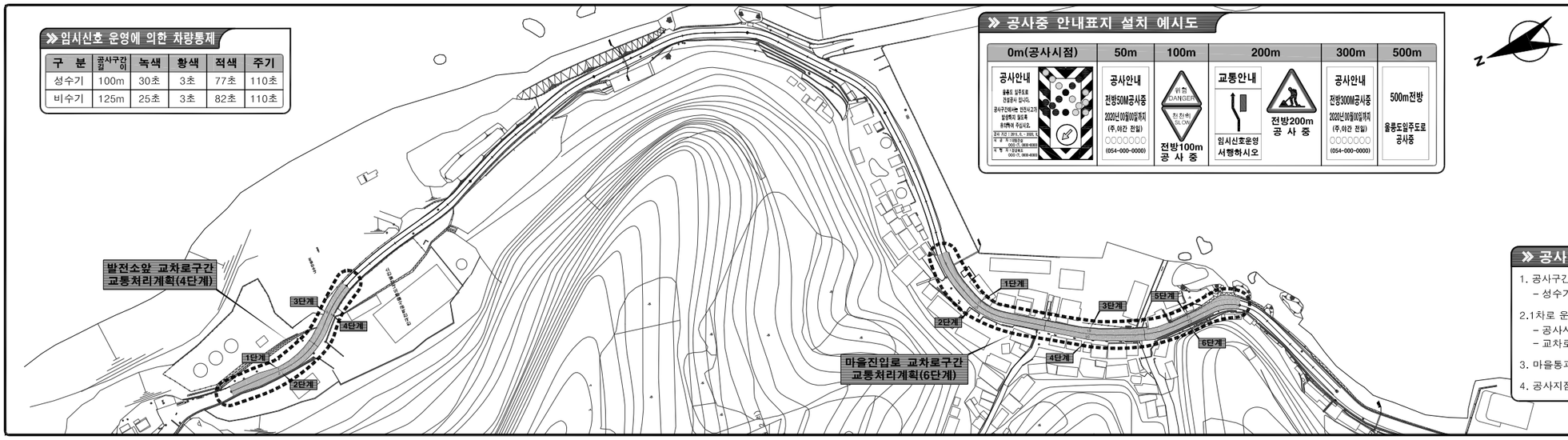

공사중 안내표지 설치 예시도

KEY MAP



범 례

- 차량유도(라바콘 설치)
- 안전칸막이 및 윙카
- 점용공간
- 경 광 등

공사중 교통처리 방안

1. 공사구간 100~125m(2020년 기준) 범위내에서 탄력적 설정
   - 성수기 100m,비수기 125m
2. 1차로 운영(해측 선시공)에 따른 임시신호등 설치
   - 공사시 신호에 의한 일방향 운행
   - 교차로구간 2현시 교대통행 운행(주기 110초)
3. 마을통과구간(6단계) 보행공간 확보(B=0.5m이상)
4. 공사지점 전방 500m부터 공사안내표지판 설치

세부단계별 공사중 교통처리 계획

공사중 교통처리계획 발전소앞 교차로구간

1단계:해측통행(L=60m), 반폭점용 및 교대통행

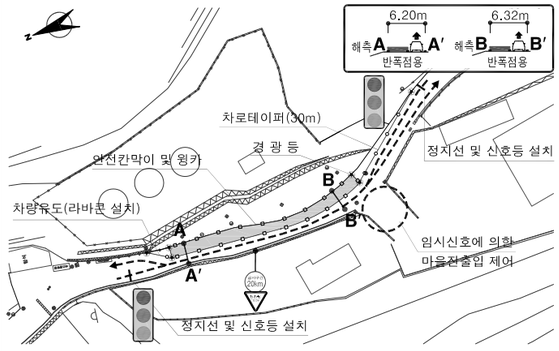

2단계:내측통행(L=60m), 반폭점용 및 교대통행

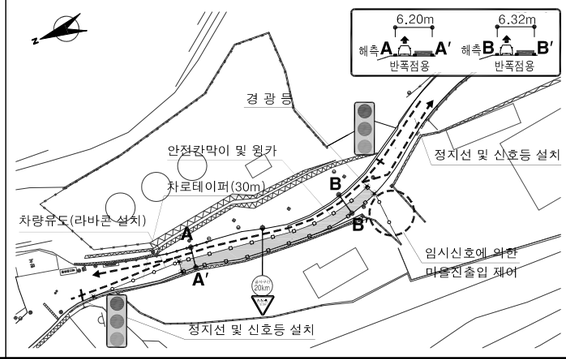

3단계:해측통행(L=40m), 반폭점용 및 교대통행

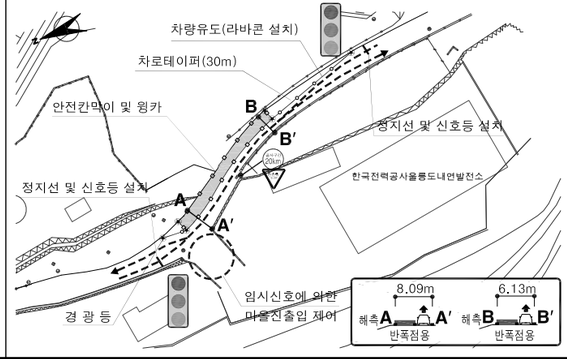

4단계:내측통행(L=40m), 반폭점용 및 교대통행

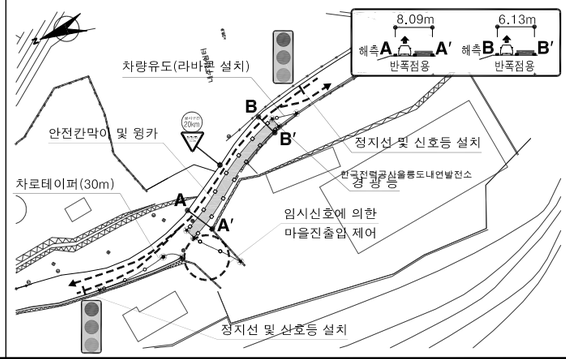

공사중 교통처리계획 마을진입로 교차로구간

1단계:해측통행(L=80m), 반폭점용 및 교대통행

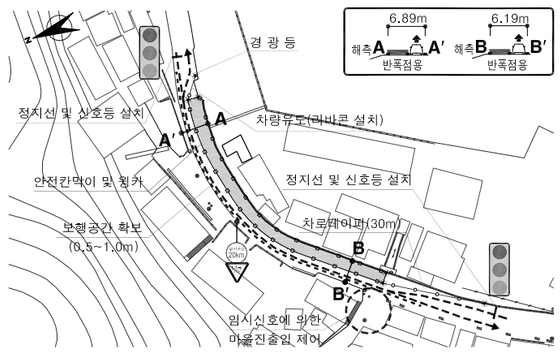

2단계:내측통행(L=80m), 반폭점용 및 교대통행

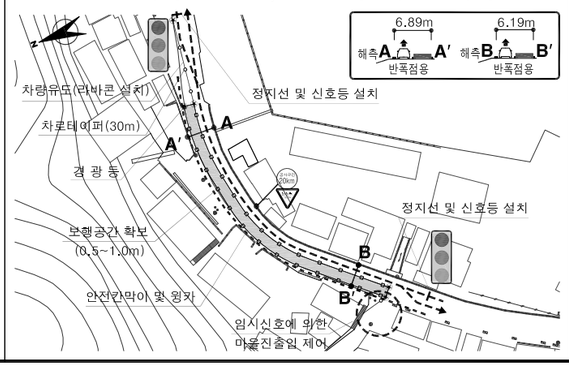

3단계:해측통행(L=60m), 반폭점용 및 교대통행

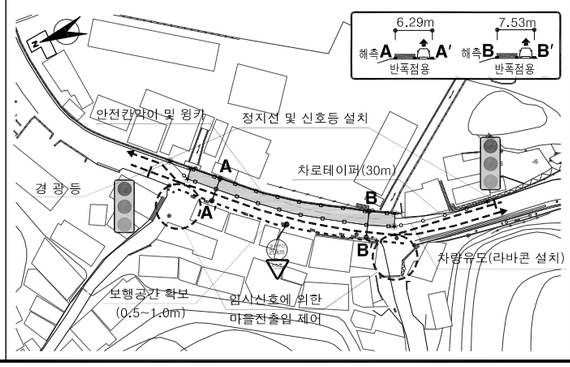

4단계:내측통행(L=60m), 반폭점용 및 교대통행

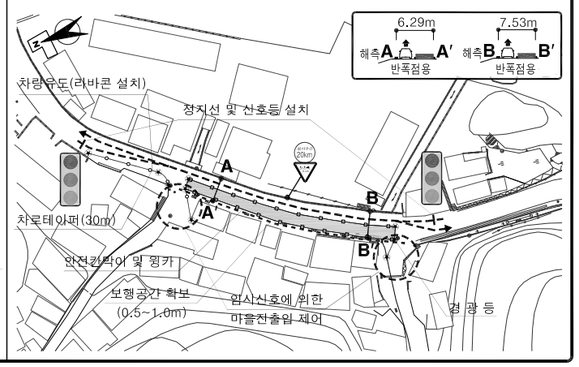

경상북도	사 업 명	울릉도 일주도로2 건설공사			△					위치정보		도 면 명	교통처리계획도 (1)
	시설/공구				△					축 척	1 : 100		
대 림 산 업	건설분야	토 목	건설단계	실시설계	△					도면번호	C0090102-001	편철번호	6.024
					①	2015.12.	실시설계 준공	김 성 호	노 정 훈	유 기 현			
					개정번호	날짜	개 정 내 용	과업책임자	분야별책임자	설계자			

적용표준 GED-01-1104 V1.5

울릉도 일주도로2 건설공사

교통처리계획도 (2)

(1지구(재포장) 공사중-2)

공사중 교통처리 위치도

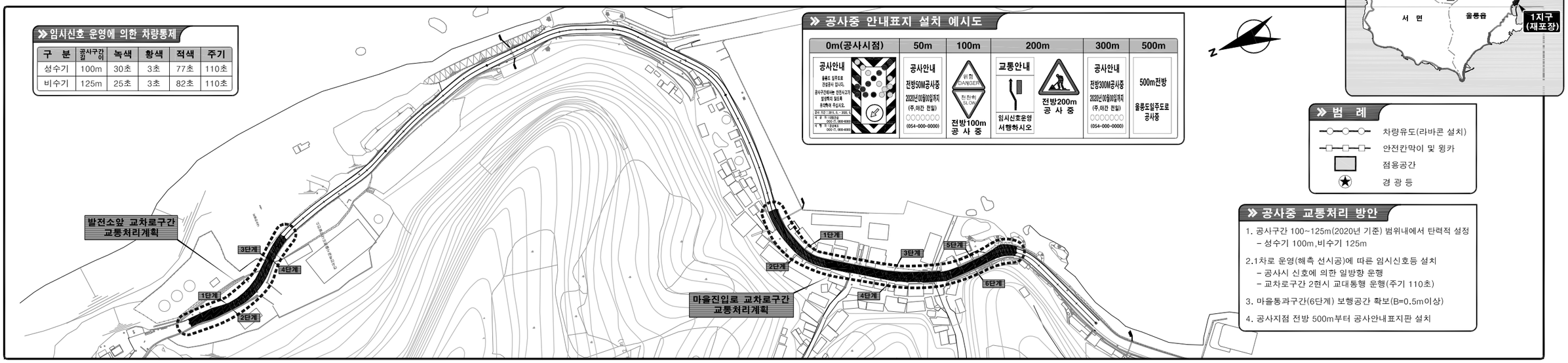

» 임시신호 운영에 의한 차량통제

구 분	공사구간 길이	녹색	황색	적색	주기
성수기	100m	30초	3초	77초	110초
비수기	125m	25초	3초	82초	110초

» 공사중 안내표지 설치 예시도

0m(공사시점)	50m	100m	200m	300m	500m
공사안내 울릉도 일주도로 건설공사 입니다. 공사구간에서는 안전시고가 발생하지 않도록 운전해주시기 바랍니다. 공사 기간 : 2019. 6. ~ 2020. 12. 시 공 자 : ㈜대림산업 000-7, 000-0000 시 행 자 : 경상북도 000-17, 000-0000	공사안내 전방50M공사중 2020년 00월00일까지 (주.야간 전일) 000-000-0000)	위험 DANGER 천천히 SLOW 전방100m 공 사 중	교통안내 임시신호운영 서행하시오 전방200m 공 사 중	공사안내 전방300M공사중 2020년 00월00일까지 (주.야간 전일) 000-000-0000)	500m전방 울릉도일주도로 공사중

» KEY MAP



» 범 례

- 차량유도(라바콘 설치)
- 안전칸막이 및 윙카
- 점용공간
- 경 광 등

» 공사중 교통처리 방안

1. 공사구간 100~125m(2020년 기준) 범위내에서 탄력적 설정
   - 성수기 100m,비수기 125m
2. 1차로 운영(해측 선시공)에 따른 임시신호등 설치
   - 공사시 신호에 의한 일방향 운행
   - 교차로구간 2현시 교대통행 운영(주기 110초)
3. 마을통과구간(6단계) 보행공간 확보(B=0.5m이상)
4. 공사지점 전방 500m부터 공사안내표지판 설치

세부단계별 공사중 교통처리 계획

공사중 교통처리계획 마을진입로 교차로구간

5단계:해측통행(L=60m), 반폭점용 및 교대통행

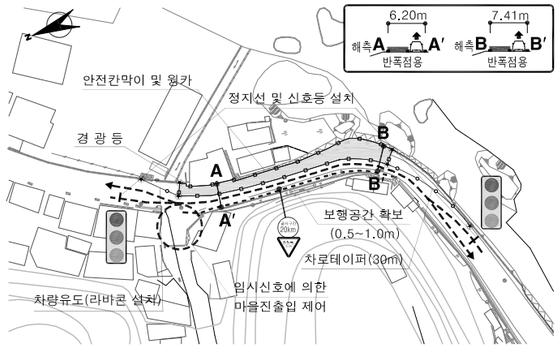

6단계:내측통행(L=60m), 반폭점용 및 교대통행

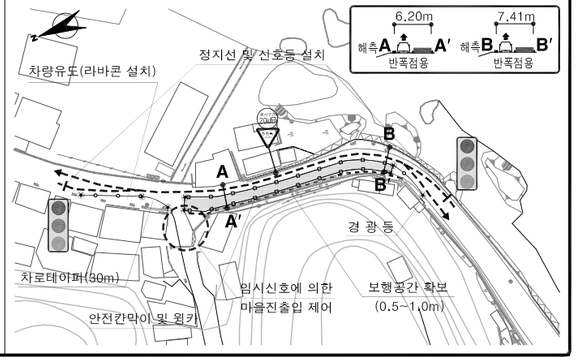

경상북도	사 업 명	울릉도 일주도로2 건설공사			위치정보		도 면 명	교통처리계획도 (2)
	시설/공구				축 척	1 : 100		
대 림 산 업	건설분야	토 목	건설단계	실시설계	도면번호	C0090102-002	편철번호	6.025

개정번호	날짜	개 정 내 용	과업책임자	분야별책임자	설계자
△					
△					
△					
⚠	2015.12.	실시설계 준공	김 성 호	노 정 훈	유 기 현

적용표준 GED-01-1104 V1.5

울릉도 일주도로2 건설공사

교통처리계획도 (3)

(2지구(재포장) 공사중-1)

공사중 교통처리 위치도

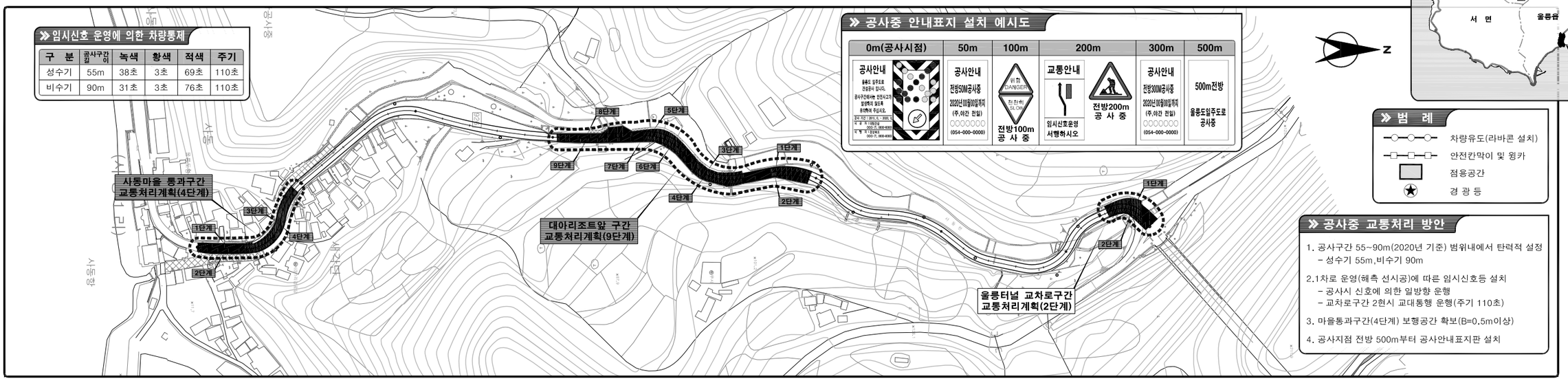

세부단계별 공사중 교통처리 계획

공사중 교통처리계획 사동마을 통과구간

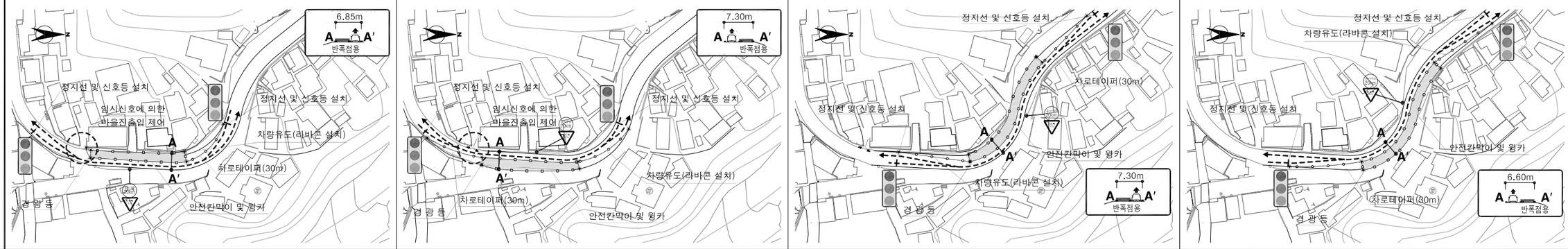

공사중 교통처리계획 대아리조트 앞 구간

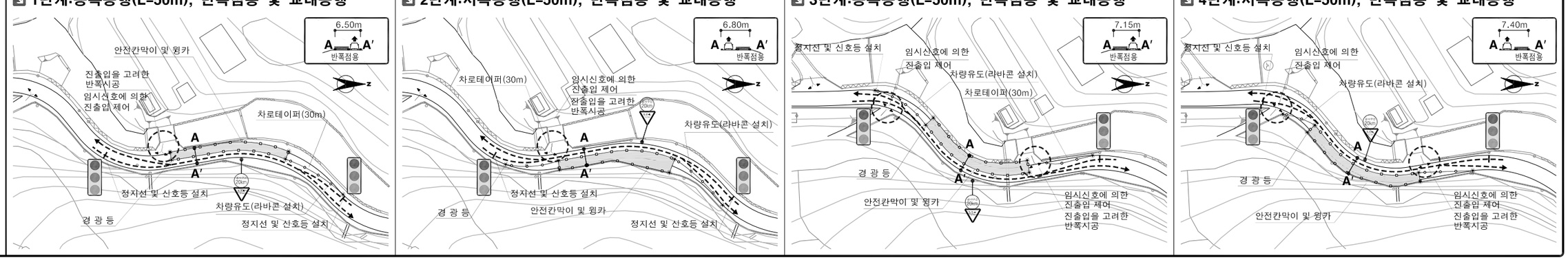

경상북도	사 업 명	울릉도 일주도로2 건설공사		△				
	시설/공구			△				
대 림 산 업	건설분야	토 목	건설단계 실시설계	△				
				①	2015.12.	실시설계 준공	김 성 호	노 정 훈	유 기 현
				개정번호	날짜	개 정 내 용	과업책임자	분야별책임자	설계자

위치정보		도 면 명	교통처리계획도 (3)
축 척	1 : 100		
도면번호	C0090102-003	편철번호	6.026

적용표준 GED-01-1104 V1.5

울릉도 일주도로2 건설공사

교통처리계획도 (4)

(2지구(재포장) 공사중-2)

KEY MAP



공사중 교통처리 위치도

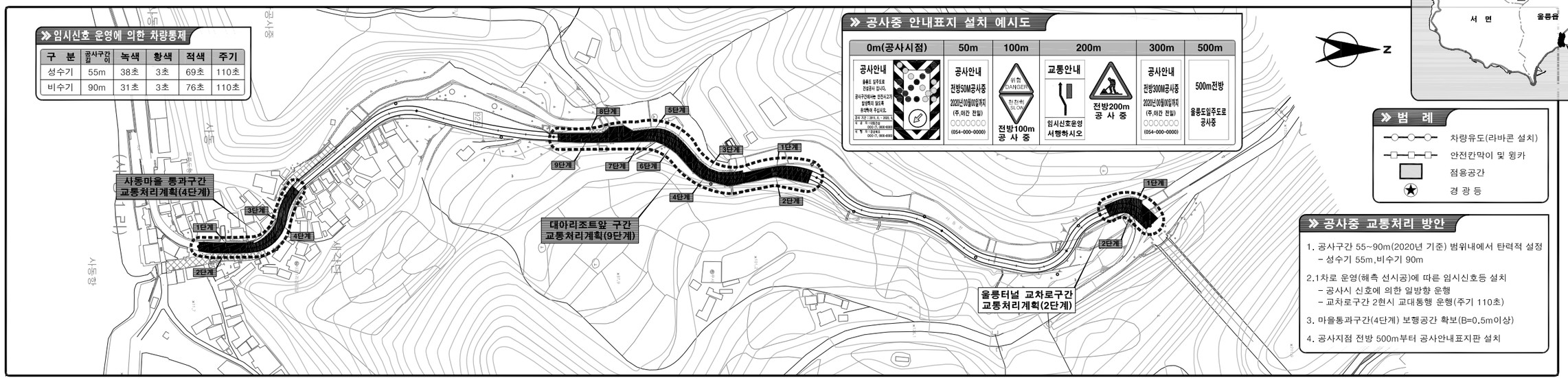

세부단계별 공사중 교통처리 계획

공사중 교통처리계획 대아리조트 앞 구간

5단계:동측통행(L=50m), 반폭점용 및 교대통행

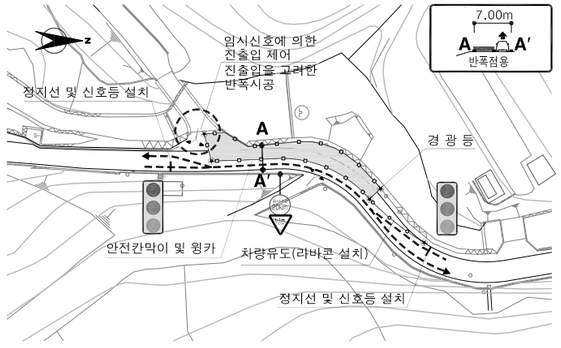

6단계:서측통행(L=18m), 반폭점용 및 교대통행

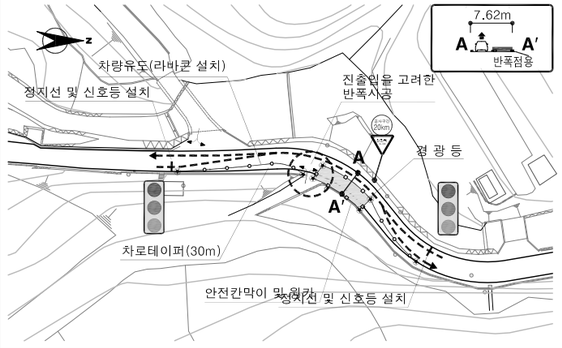

7단계:서측통행(L=32m), 반폭점용 및 교대통행

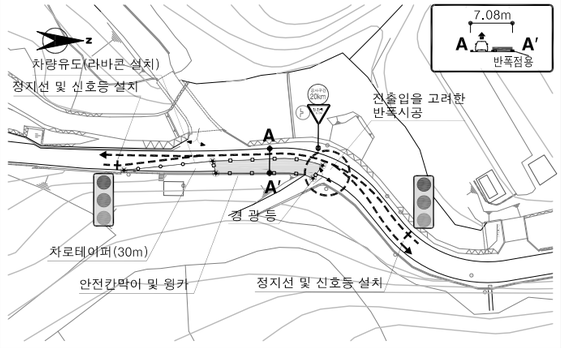

8단계:동측통행(L=43m), 반폭점용 및 교대통행

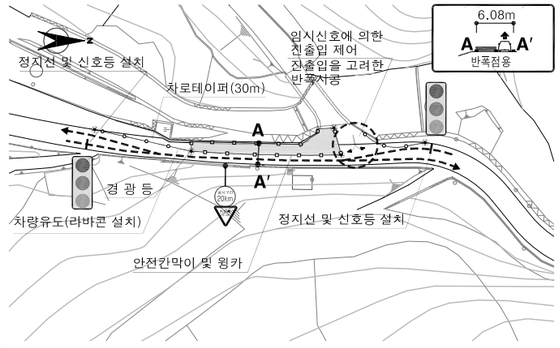

공사중 교통처리계획 울릉터널 교차로 구간

9단계:서측통행(L=43m), 반폭점용 및 교대통행

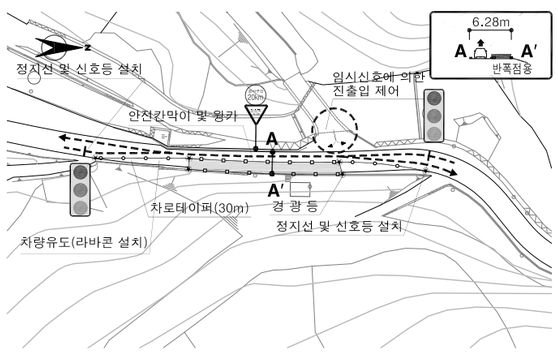

1단계:서측통행(L=35m), 반폭점용 및 교대통행

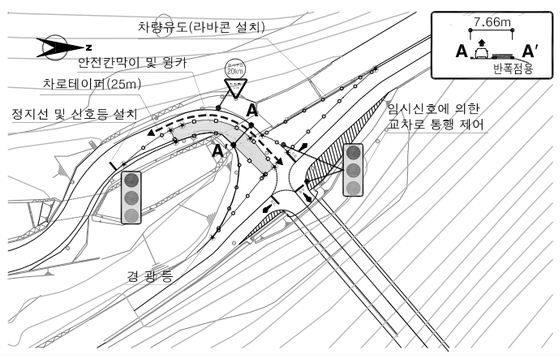

2단계:동측통행(L=35m), 반폭점용 및 교대통행

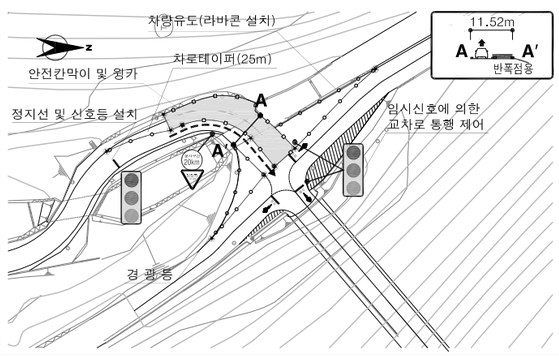

3단계:울릉터널교차로 기하구조 개선

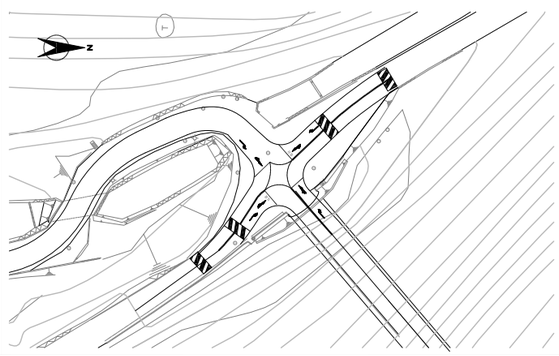

경상북도	사 업 명	울릉도 일주도로2 건설공사		△					
	시설/공구			△					
대 림 산 업	건설분야	토 목	건설단계	실시설계	△				
					⚠	2015.12.	실시설계 준공	김 성 호	노 정 훈	유 기 현
					개정번호	날짜	개 정 내 용	과업책임자	분야별책임자	설계자

위치정보		도 면 명	교통처리계획도 (4)
축 척	1 : 100		
도면번호	C0090102-004	편철번호	6.027

적용표준 GED-01-1104 V1.5

울릉도 일주도로2 건설공사

교통처리계획도 (5)

(3지구)

공사중 교통처리 위치도



세부단계별 공사중 교통처리 계획

공사중 교통처리계획 장흥교 확장구간

1단계:교통 우회도로 신설(B=6.5m)

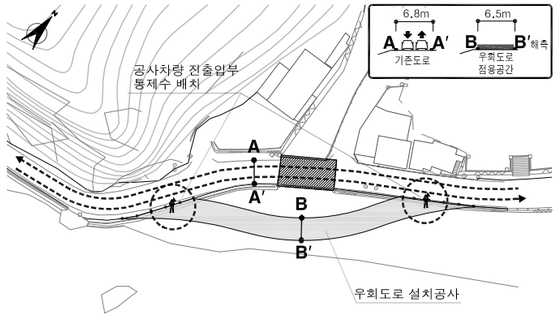

2단계:교통 우회도로 개통 및 교량 점용

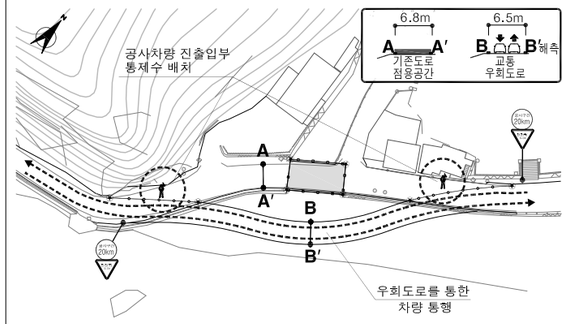

3단계:신설교량 완공, 교통 우회도로 철거

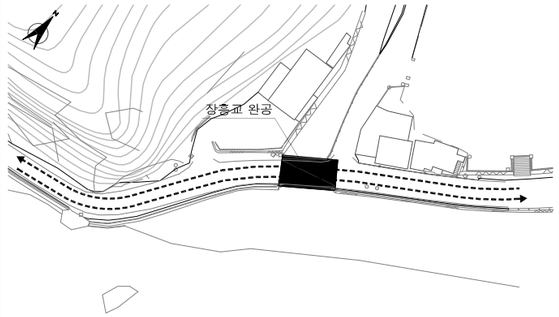

경상북도	사 업 명	울릉도 일주도로2 건설공사		△						위치정보	
	시설/공구			△						축 척	1 : 100
대 림 산 업	건설분야	토 목	건설단계 실시설계	△	2015.12.	실시설계 준공	김 성 호	노 정 훈	유 기 현	도면번호	C0090102-005
				개정번호	날짜	개 정 내 용	과업책임자	분야별책임자	설계자	도 면 명	교통처리계획도 (5)
										편철번호	6.028

적용표준 GED-01-1104 V1.5

울릉도 일주도로2 건설공사

교통처리계획도 (6)

(5지구(확포장) 공사중)

KEY MAP



공사중 교통처리 위치도

공사중 안내표지 설치 예시도



임시신호 운영에 의한 차량통제

구 분	콜사구간 이	녹색	황색	적색	주기
성수기	240m	21초	3초	121초	145초
비수기	255m	20초	3초	122초	145초

범 례

- 차량유도(라바콘 설치)
- 안전칸막이 및 윙카
- 점용공간
- 경 광 등

공사중 교통처리 방안

1. 공사구간 240~255m(2020년 기준) 범위내에서 탄력적 설정
   - 성수기 240m,비수기 255m
2. 1차로 운영(해측 선시공)에 따른 임시신호등 설치
   - 공사시 신호에 의한 일방향 운행
   - 교차로구간 2현시 교대통행 운행(주기 145초)
3. 교량 확장구간 공사단계 : 우회교량 설치→확장→교량제거
4. 공사지점 전방 500m부터 공사안내표지판 설치

세부단계별 공사중 교통처리 계획

공사중 교통처리계획 평리교 통과구간

1단계:교통 우회도로 신설(B=6.5m)

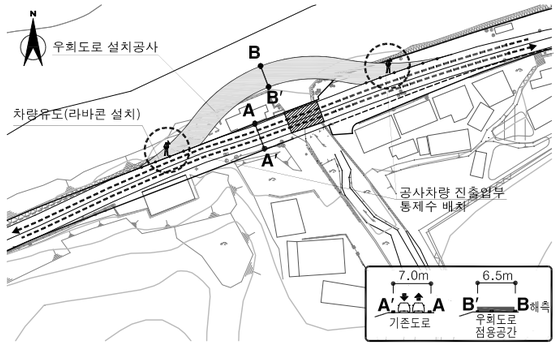

2단계:교통 우회도로 개통 및 교량 점용

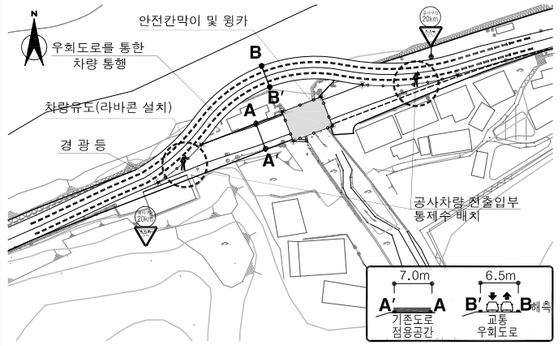

3단계:신설교량 완공, 교통 우회도로 철거

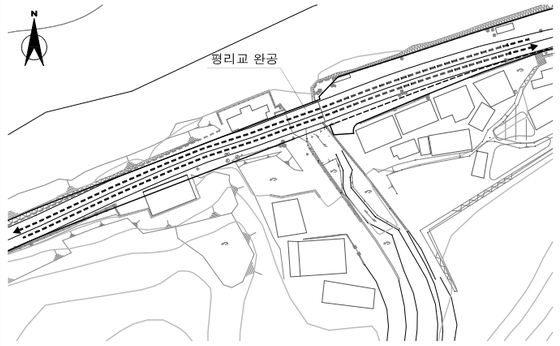

공사중 교통처리계획 용천교 통과구간

1단계:교통 우회도로 신설(B=6.5m)

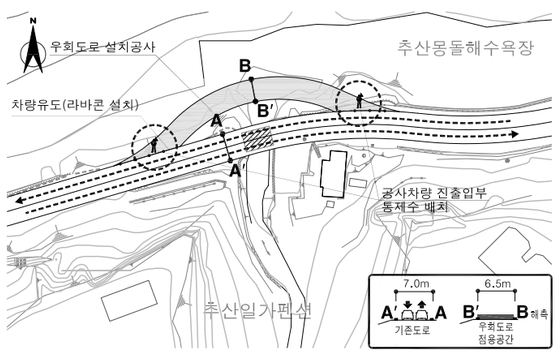

2단계:교통 우회도로 개통 및 교량 점용

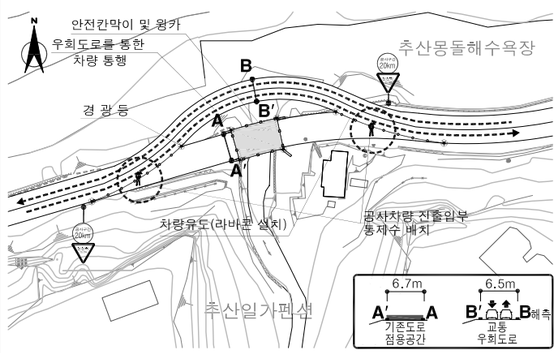

3단계:신설교량 완공, 교통 우회도로 철거

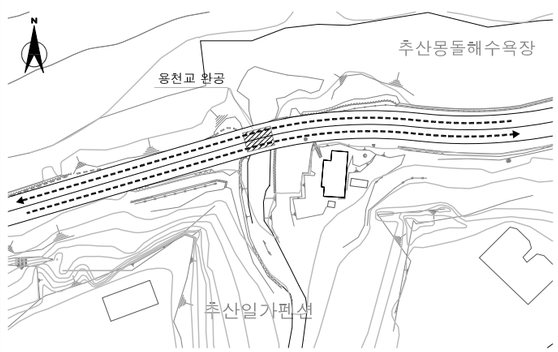

경상북도	사 업 명	울릉도 일주도로2 건설공사		△				위치정보	
	시설/공구			△				축 척	1 : 100
대 림 산 업	건설분야	토 목	건설단계	실시설계	△				도 면 명	교통처리계획도 (6)
					⚠ 2015.12.	실시설계 준공	김 성 호	노 정 훈	유 기 현	도면번호 C0090102-006	편철번호 6.029
					개정번호	날짜	개 정 내 용	과업책임자	분야별책임자	설계자	

적용표준 GED-01-1104 V1.5

울릉도 일주도로2 건설공사

교통처리계획도 (7)

(6지구(재포장) 공사중-1)

KEY MAP



공사중 교통처리 위치도

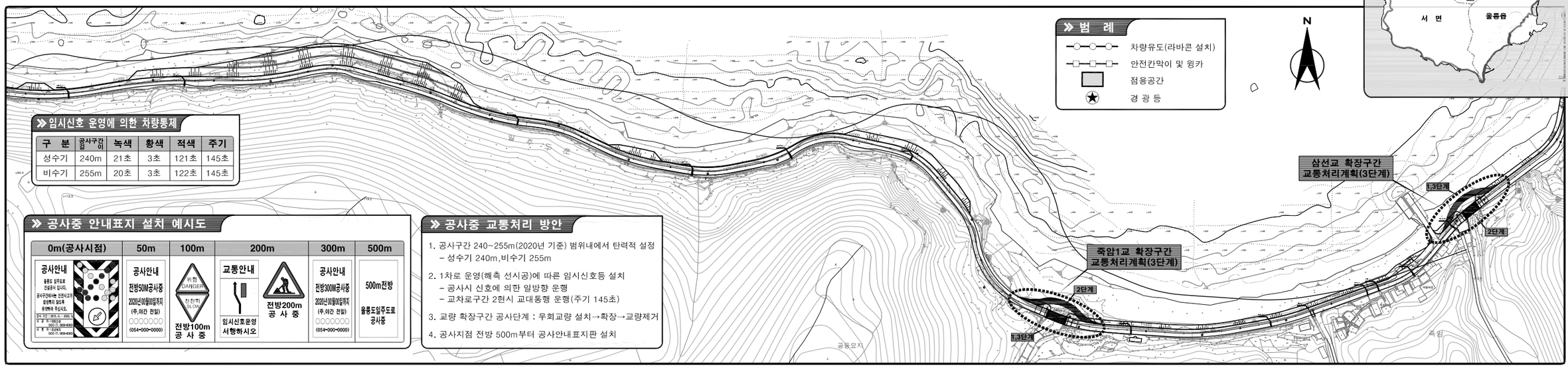

임시신호 운영에 의한 차량통제

구 분	공사구간 길이	녹색	황색	적색	주기
성수기	240m	21초	3초	121초	145초
비수기	255m	20초	3초	122초	145초

공사중 안내표지 설치 예시도

공사중 교통처리 방안

1. 공사구간 240~255m(2020년 기준) 범위내에서 탄력적 설정
   - 성수기 240m,비수기 255m
2. 1차로 운영(해측 선시공)에 따른 임시신호등 설치
   - 공사시 신호에 의한 일방향 운행
   - 교차로구간 2현시 교대통행 운행(주기 145초)
3. 교량 확장구간 공사단계 : 우회교량 설치→확장→교량제거
4. 공사시점 전방 500m부터 공사안내표지판 설치

세부단계별 공사중 교통처리 계획

공사중 교통처리계획 죽암1교 통과구간

1단계:교통 우회도로 신설(B=6.5m)

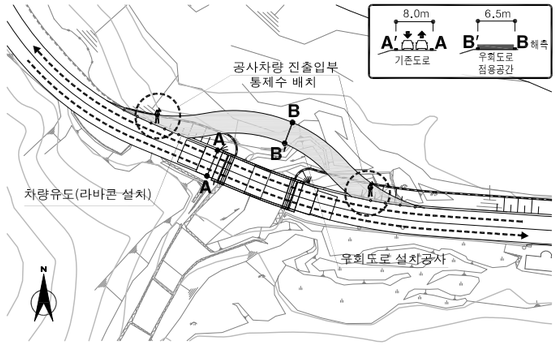

2단계:교통 우회도로 개통 및 교량 점용

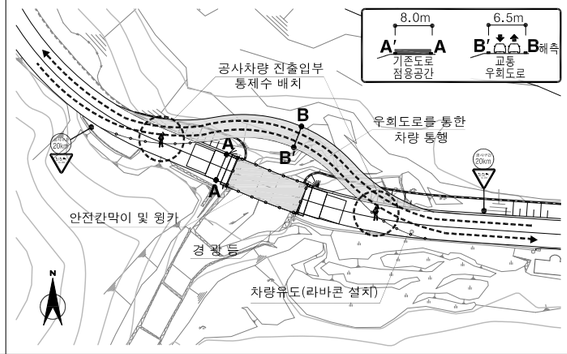

3단계:신설교량 완공, 교통 우회도로 철거

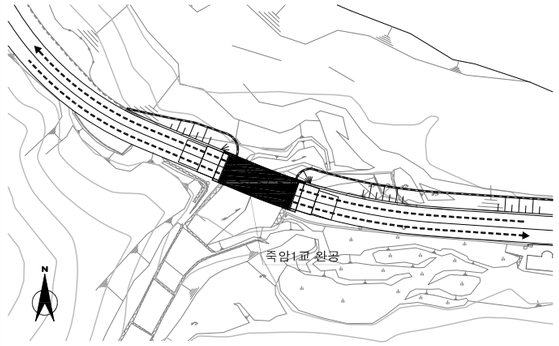

공사중 교통처리계획 삼선교 통과구간

1단계:교통 우회도로 신설(B=6.5m)

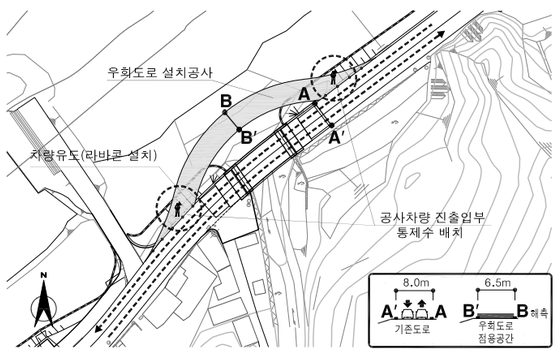

2단계:교통 우회도로 개통 및 교량 점용

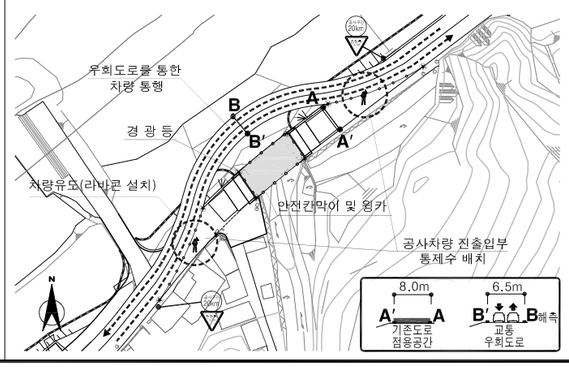

3단계:신설교량 완공, 교통 우회도로 철거

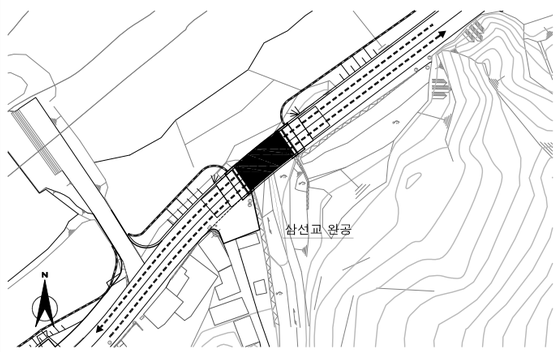

경상북도	사 업 명	울릉도 일주도로2 건설공사			△						위치정보		도 면 명	교통처리계획도 (7)
	시설/공구				△						축 척	1 : 100		
대 림 산 업	건설분야	토 목	건설단계	실시설계	⚠	2015.12.	실시설계 준공	김 성 호	노 정 훈	유 기 현	도면번호	C0090102-007	편철번호	6.030
					개정번호	날짜	개 정 내 용	과업책임자	분야별책임자	설계자				

적용표준 GED-01-1104 V1.5

울릉도 일주도로2 건설공사

교통처리계획도 (8)

(6지구(재포장) 공사중-2)

공사중 교통처리 위치도

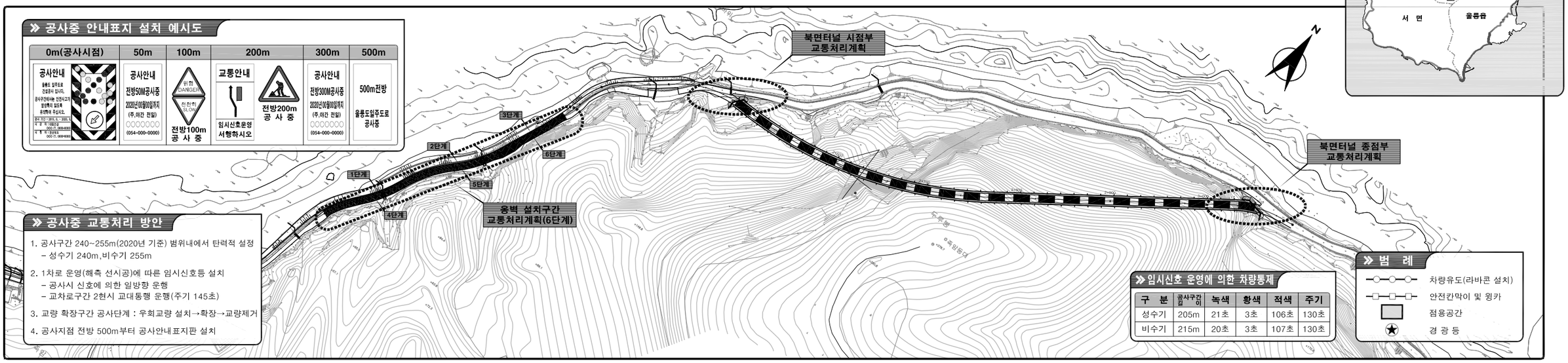

세부단계별 공사중 교통처리 계획

공사중 교통처리계획 옹벽 설치구간

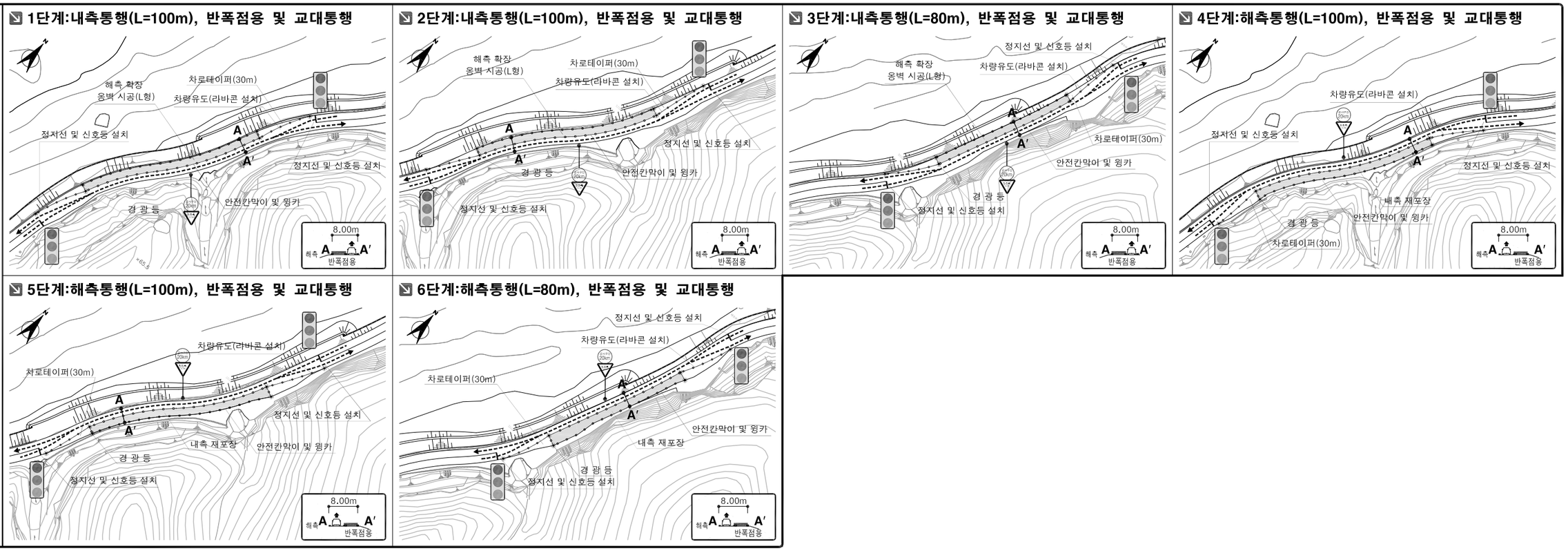

경상북도	사 업 명	울릉도 일주도로2 건설공사	△					위치정보		도 면 명	교통처리계획도 (8)
	시설/공구		△					축 척	1 : 100		
대 림 산 업	건설분야	토 목	건설단계	실시설계	△					도면번호	C0090102-008	편철번호	6.031
					⚠	2015.12.	실시설계 준공	김 성 호	노 정 훈	유 기 현			
					개정번호	날짜	개 정 내 용	과업책임자	분야별책임자	설계자			

적용표준 GED-01-1104 V1.5

울릉도 일주도로2 건설공사

교통처리계획도 (9)

(6지구(재포장) 공사중-3)

KEY MAP



공사중 교통처리 위치도

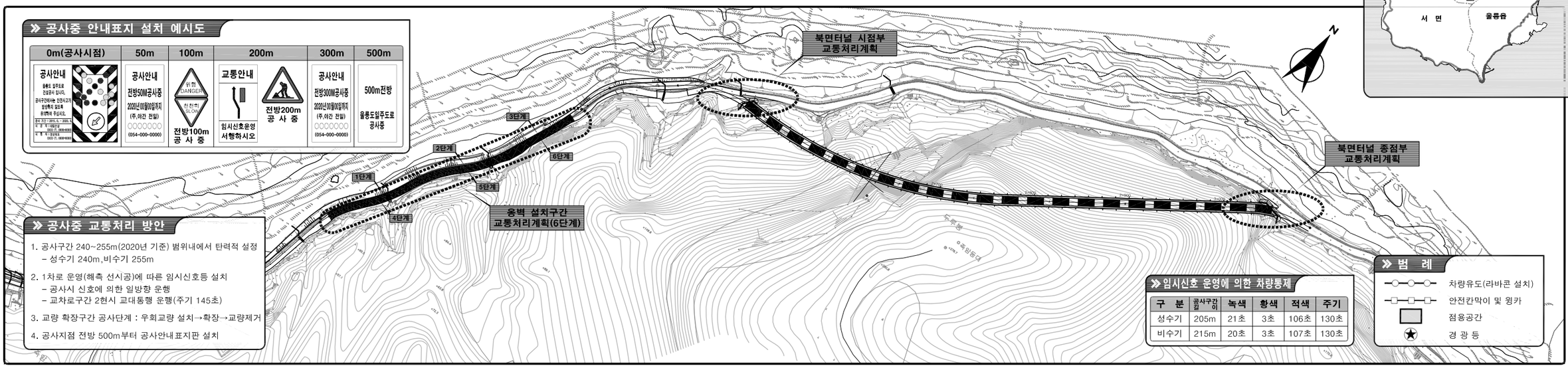

세부단계별 공사중 교통처리 계획

공사중 교통처리계획 북면터널 시점부

1단계:터널공사, 공사장 진출입통제 및 본선 양방통행

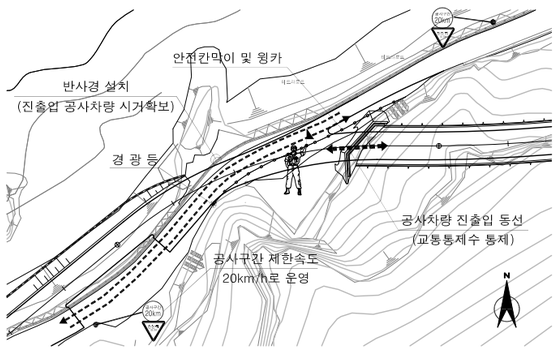

2단계:해측통행(L=65m), 반폭점용 및 교대통행

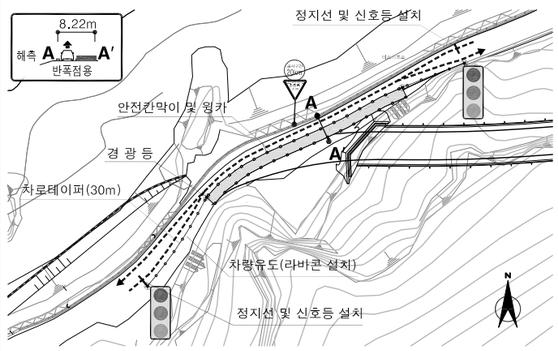

3단계:내측통행(L=65m), 반폭점용 및 교대통행

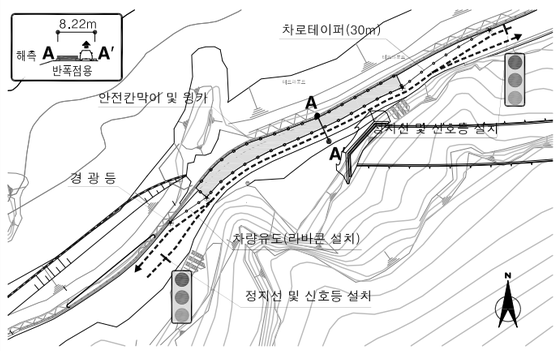

터널 신설공사 완료후

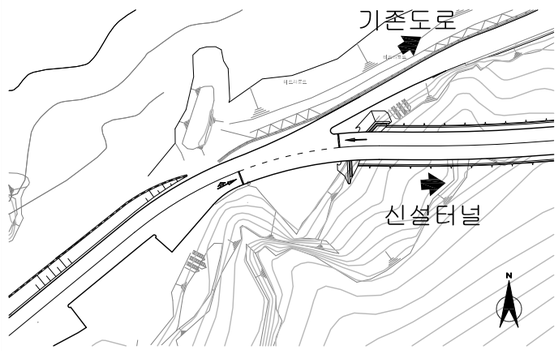

공사중 교통처리계획 북면터널 종점부

1단계:터널공사, 공사장 진출입통제 및 본선 양방통행

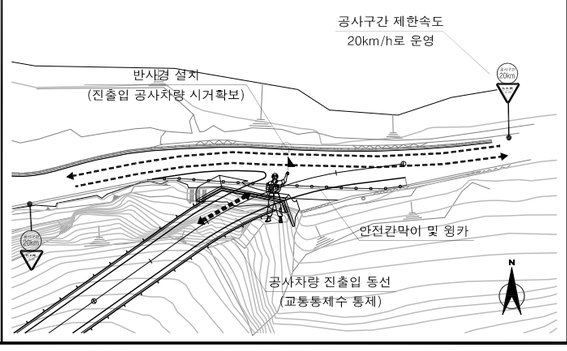

2단계:해측통행(L=75m), 반폭점용 및 교대통행

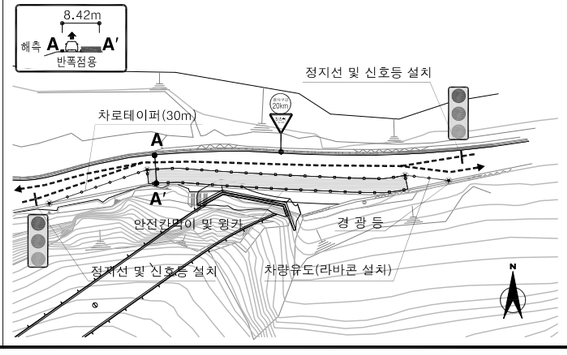

3단계:내측통행(L=75m), 반폭점용 및 교대통행

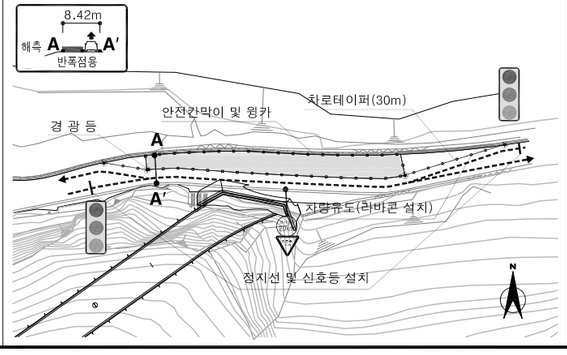

터널 신설공사 완료후

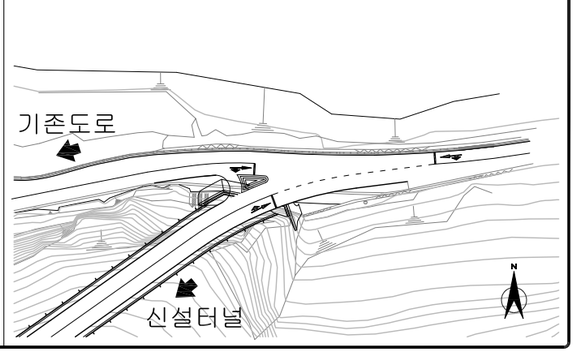

경상북도	사 업 명	울릉도 일주도로2 건설공사		△					위치정보		도 면 명	교통처리계획도 (9)
	시설/공구			△					축 척	1 : 100		
대 림 산 업	건설분야	토 목	건설단계	실시설계	△							
					⚠	2015.12.	실시설계 준공	김 성 호	노 정 훈	유 기 현	도면번호	C0090102-009	편철번호	6.032
					개정번호	날짜	개 정 내 용	과업책임자	분야별책임자	설계자				

적용표준 GED-01-1104 V1.5

울릉도 일주도로2 건설공사

교통처리계획도 (10)

(구암터널, 남서터널(확장) 공사중)

공사중 교통처리 위치도

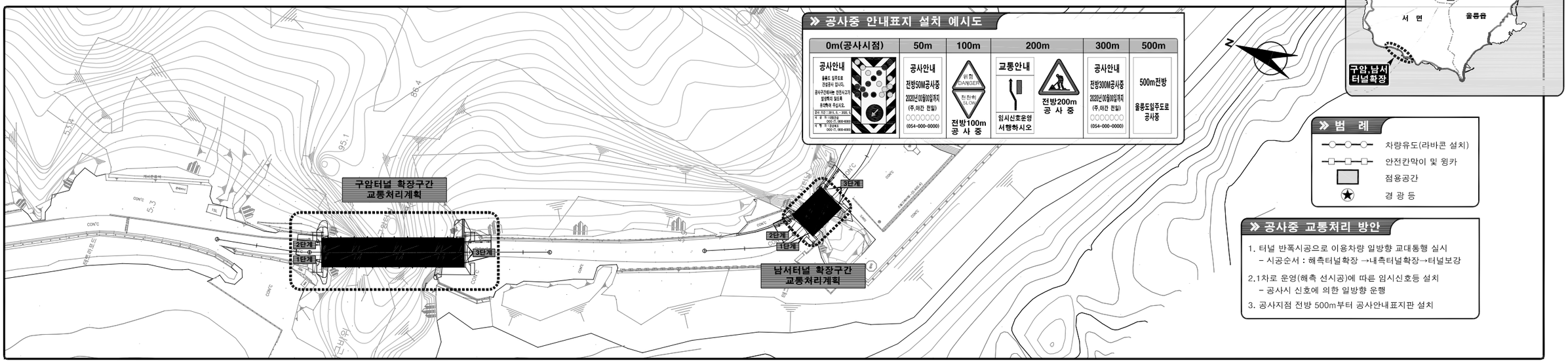

세부단계별 공사중 교통처리 계획

공사중 교통처리계획 구암터널 확장구간

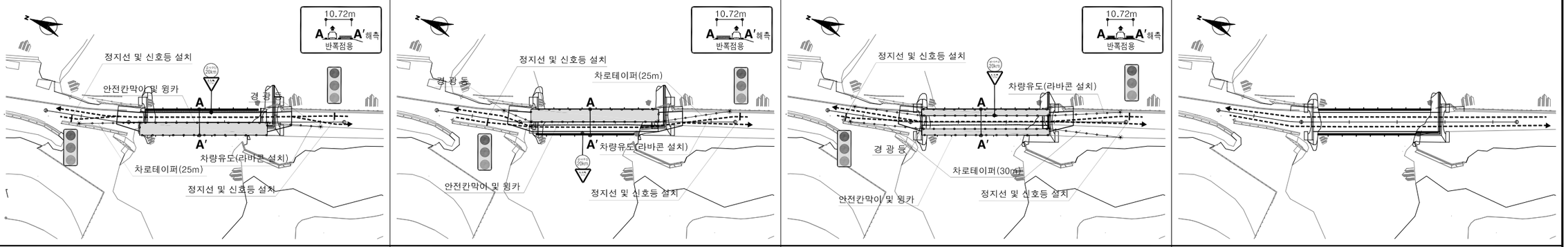

공사중 교통처리계획 남서터널 확장구간

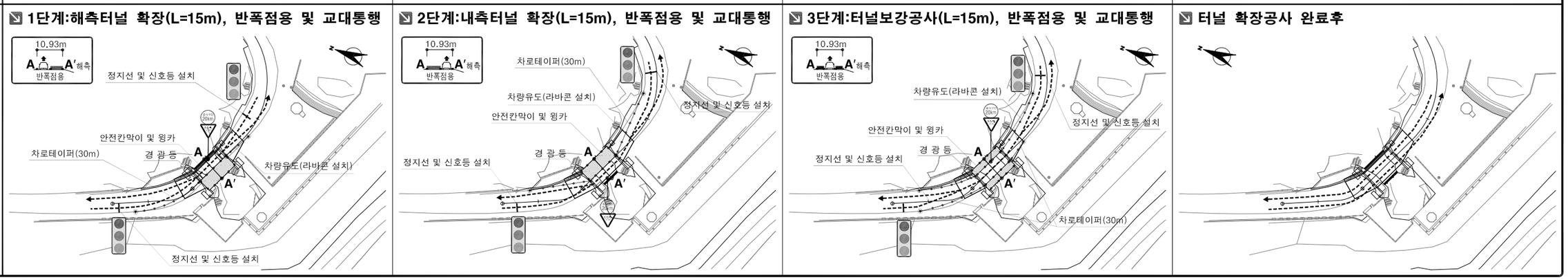

경상북도	사 업 명	울릉도 일주도로2 건설공사		△					위치정보		도 면 명	교통처리계획도 (10)
	시설/공구			△					축 척	1 : 100		
대 림 산 업	건설분야	토 목	건설단계	△					도면번호	C0090102-010	편철번호	6.033
			실시설계	⚠	2015.12.	실시설계 준공	김 성 호	노 정 훈	유 기 현			
				개정번호	날짜	개 정 내 용	과업책임자	분야별책임자	설계자			

적용표준 GED-01-1104 V1.5

울릉도 일주도로2 건설공사

교통처리계획도 (11)

(서면1, 2터널(신설) 공사중)

KEY MAP



공사중 교통처리 위치도

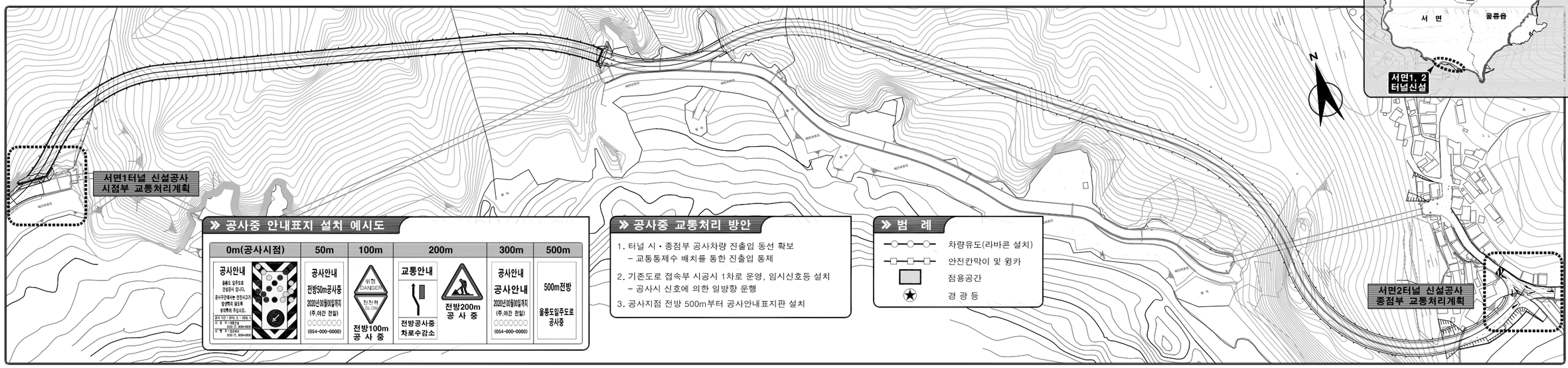

세부단계별 공사중 교통처리 계획

서면1터널 신설구간 시점부 공사중 교통처리계획

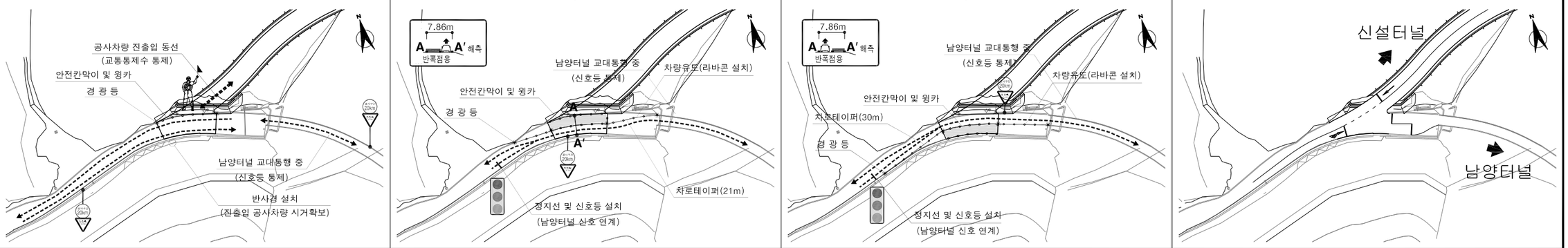

서면2터널 신설구간 종점부 공사중 교통처리계획

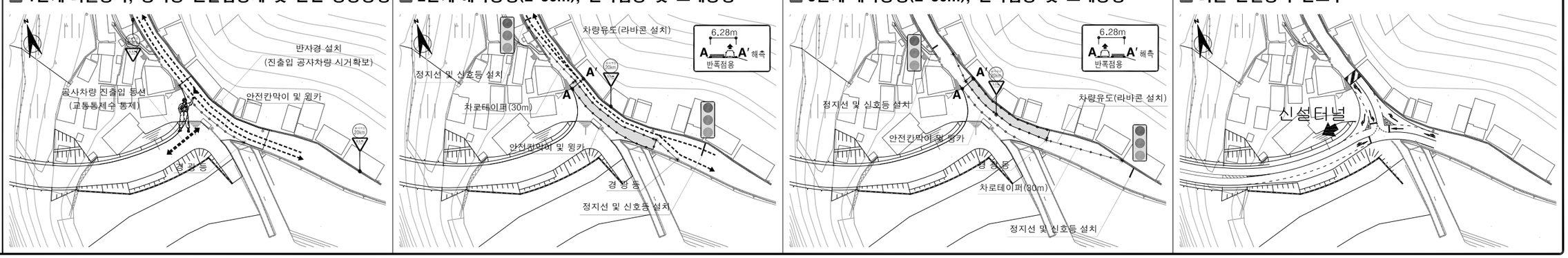

경상북도	사 업 명	울릉도 일주도로2 건설공사		△						위치정보		도 면 명	교통처리계획도 (11)
	시설/공구			△						축 척	1 : 100		
대 림 산 업	건설분야	토 목	건설단계	실시설계	△					도면번호	C0090102-011	편철번호	6.034
					⚠	2015.12.	실시설계 준공	김 성 호	노 정 훈	유 기 현			
					개정번호	날짜	개 정 내 용	과업책임자	분야별책임자	설계자			

적용표준 GED-01-1104 V1.5

울릉도 일주도로2 건설공사

교통처리계획도 (12)

(피암터널 공사중-1)

공사중 교통처리 위치도

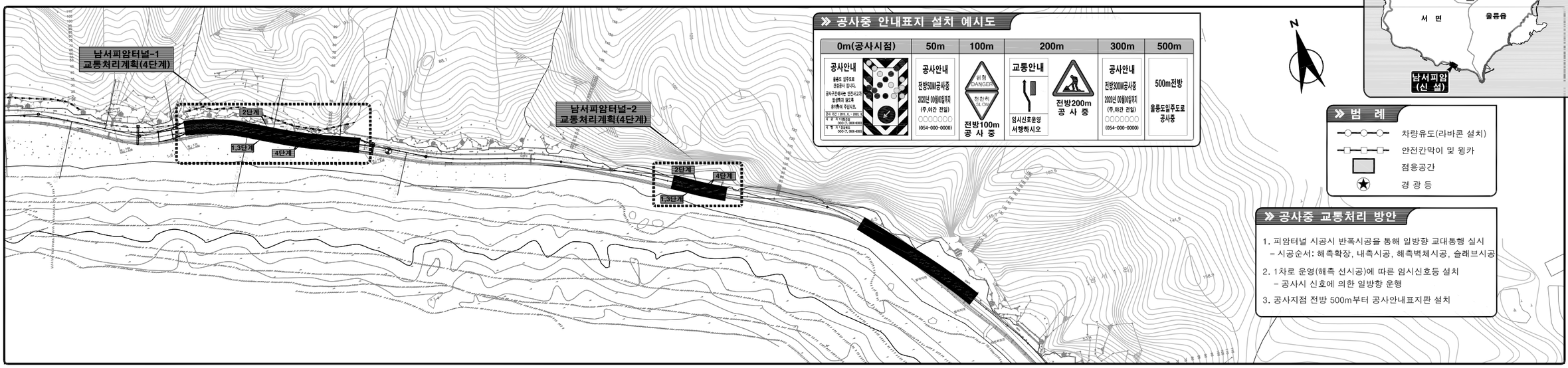

공사중 안내표지 설치 예시도

KEY MAP



범 례

- 차량유도(라바콘 설치)
- 안전칸막이 및 윙카
- 점용공간
- 경 광 등

공사중 교통처리 방안

1. 피암터널 시공시 반폭시공을 통해 일방향 교대통행 실시
   - 시공순서: 해측확장, 내측시공, 해측벽체시공, 슬래브시공
2. 1차로 운영(해측 선시공)에 따른 임시신호등 설치
   - 공사시 신호에 의한 일방향 운행
3. 공사지점 전방 500m부터 공사안내표지판 설치

세부단계별 공사중 교통처리 계획

공사중 교통처리계획 남서1피암터널

1단계:해측확장, 내측통행(L=130m), 교대통행

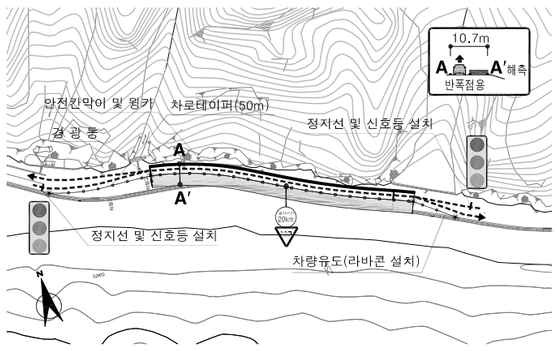

2단계:내측시공, 해측통행(L=130m), 교대통행

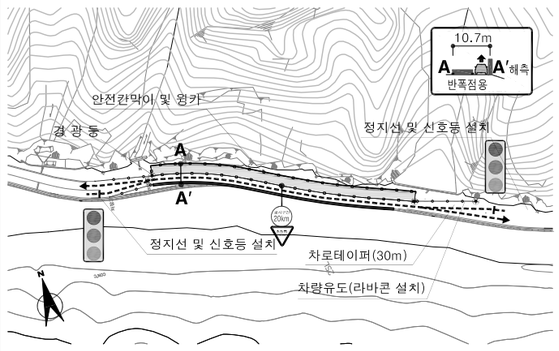

3단계:해측벽체시공, 내측통행(L=130m), 교대통행



4단계:상부슬래브시공, 중앙통행(L=130m), 교대통행



공사중 교통처리계획 남서2피암터널

1단계:해측확장, 내측통행(L=40m), 교대통행

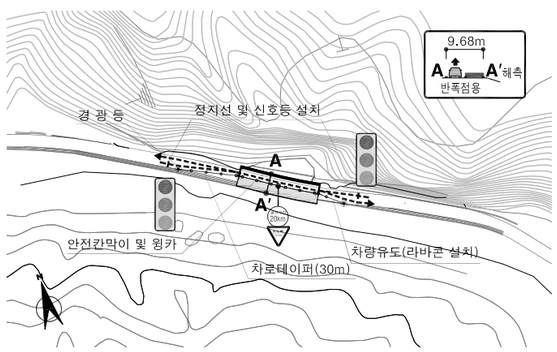

2단계:내측시공, 해측통행(L=40m), 교대통행

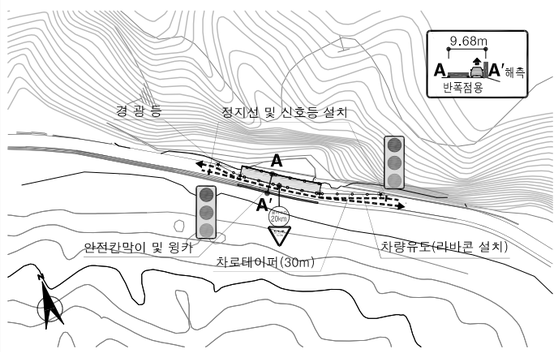

3단계:해측벽체시공, 내측통행(L=40m), 교대통행

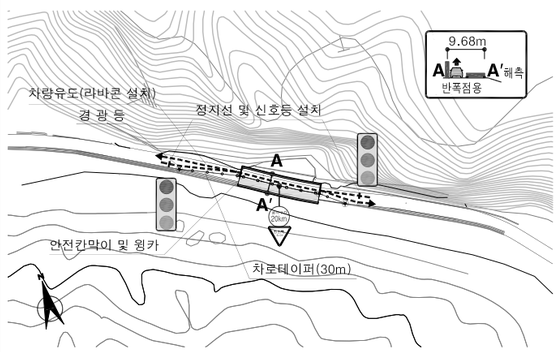

4단계:상부슬래브시공, 중앙통행(L=40m), 교대통행

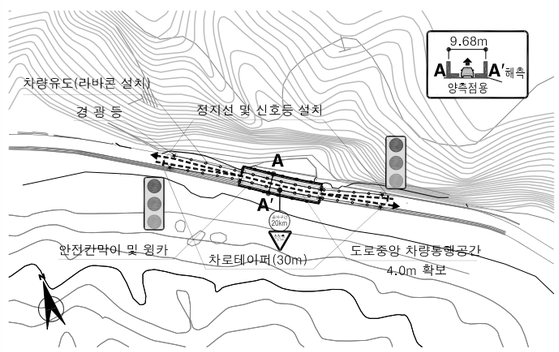

경상북도	사 업 명	울릉도 일주도로2 건설공사	△					위치정보		도 면 명	교통처리계획도 (12)
	시설/공구		△					축 척	1 : 100		
대 림 산 업	건설분야	토 목 / 건설단계 / 실시설계	△					도면번호	C0090102-012	편철번호	6.035
			⚠	2015.12.	실시설계 준공	김 성 호	노 정 훈	유 기 현			
			개정번호	날짜	개 정 내 용	과업책임자	분야별책임자	설계자			

적용표준 GED-01-1104 V1.5

울릉도 일주도로2 건설공사

교통처리계획도 (13)

(피암터널 공사중-2)

공사중 교통처리 위치도

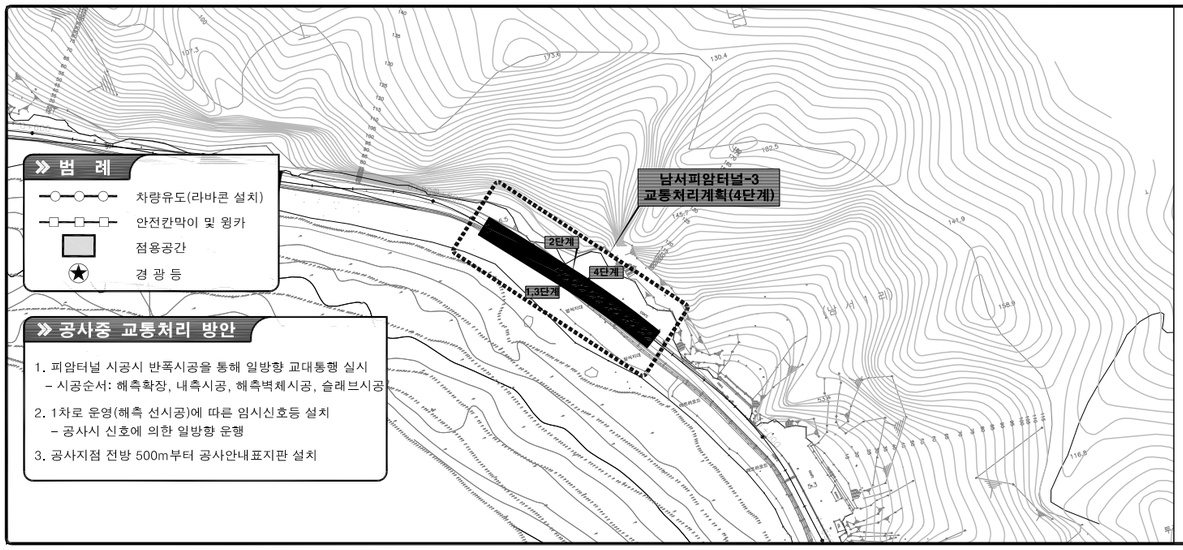

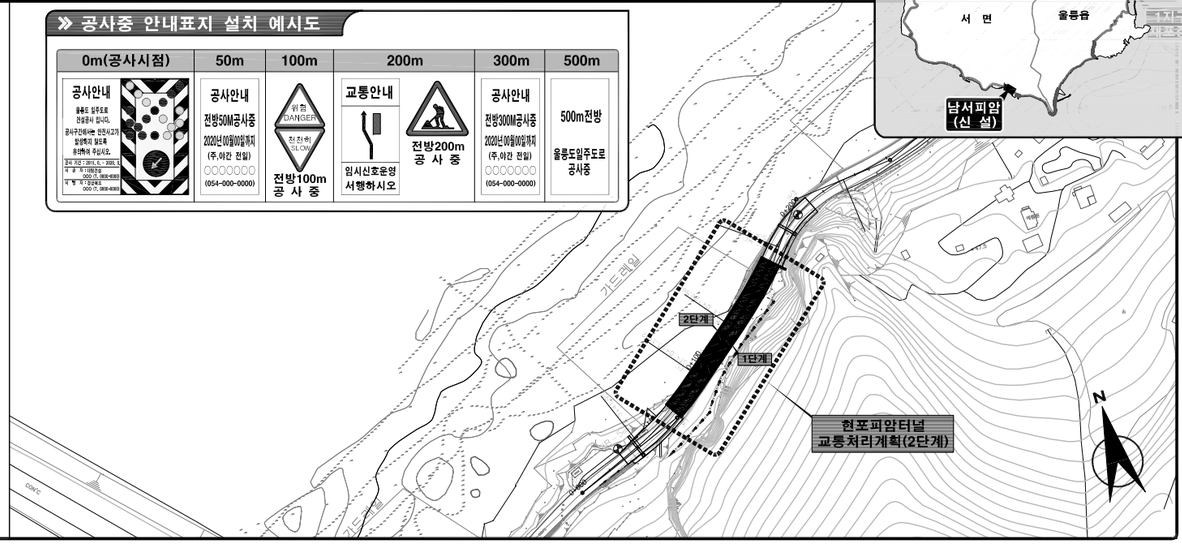

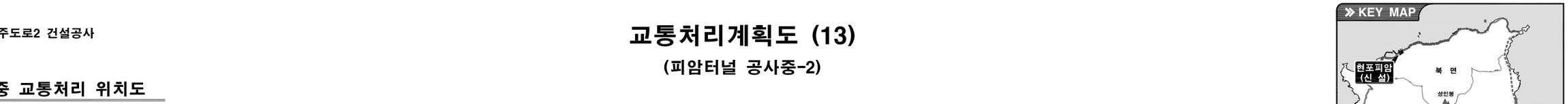

세부단계별 공사중 교통처리 계획

공사중 교통처리계획 남서3피암터널

1단계:해측확장, 내측통행(L=100m), 교대통행

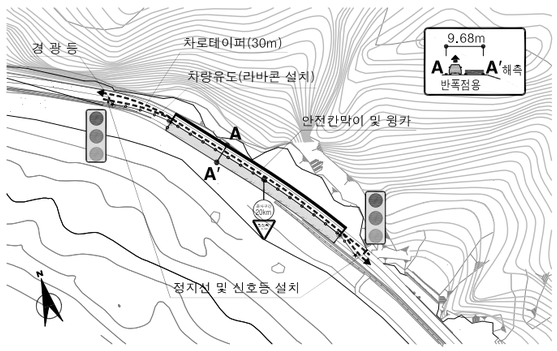

2단계:내측시공, 해측통행(L=100m), 교대통행

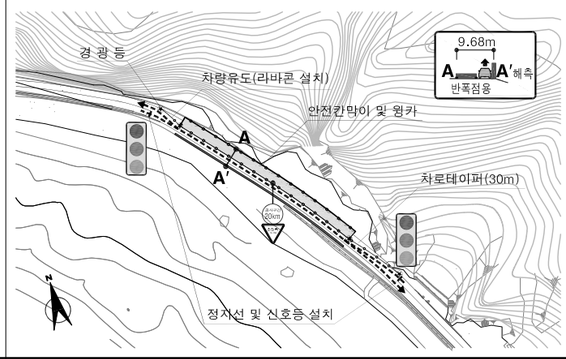

3단계:해측벽체시공, 내측통행(L=100m), 교대통행

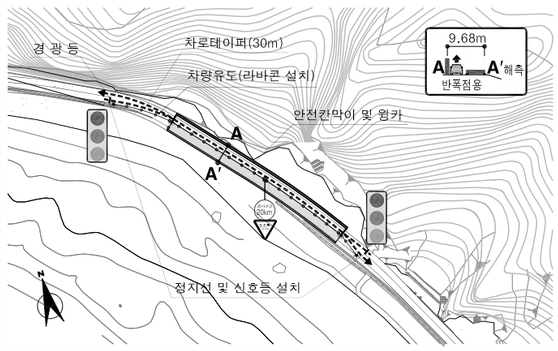

4단계:상부슬래브시공, 중앙통행(L=100m), 교대통행

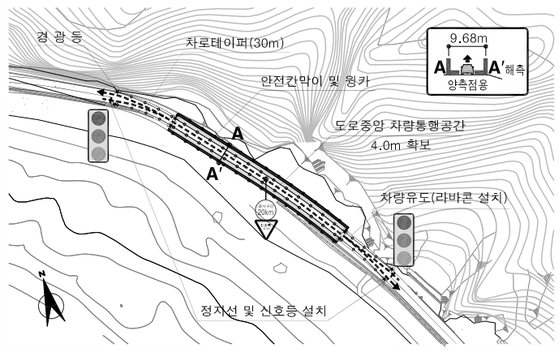

공사중 교통처리계획 현포 피암터널

1단계:내측시공, 해측교대통행(L=100m)

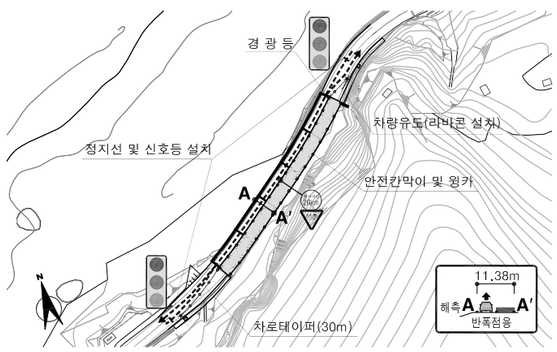

2단계:해측 캔틸레버 시공, 내측교대통행(L=100m)

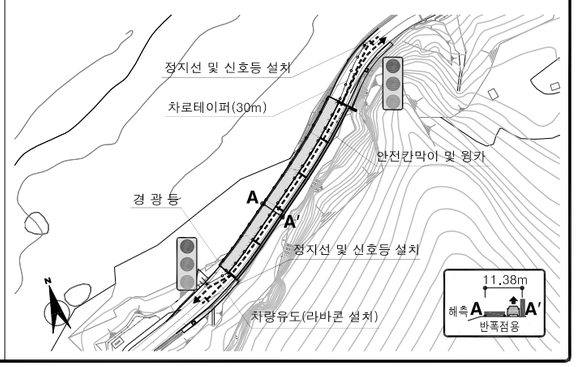

경상북도	사 업 명	울릉도 일주도로2 건설공사	△					위치정보		도 면 명	교통처리계획도 (13)
	시설/공구		△					축 척	1 : 100		
대 림 산 업	건설분야	토 목 / 건설단계 / 실시설계	△					도면번호	C0090102-013	편철번호	6.036
			⚠	2015.12.	실시설계 준공	김 성 호	노 정 훈	유 기 현			
			개정번호	날짜	개 정 내 용	과업책임자	분야별책임자	설계자			

적용표준 GED-01-1104 V1.5

부 대 공 표 준 도

교통표지판 상세도

NOTE

본 표준도에 제시된 제품(공법)은 실시설계 당시 공사비 기초금액산출을 위해 잠정 제시된 도면이므로 시공전 실시설계 당시의 검토자료등과 상호 비교·검토하여 발주청(감리원)과 사전협의 후 재질, 규격, 성능 등이 동등 이상의 제품(공법)으로 변경 적용할 수 있음.

주 의 표 지

104
<ㅏ자형교차형표지>



주 : ㅏ자형 교차로가 있을 때 전방 300m 내외로 도로 우측에 설치

107
<우합류도로표지>



주 : 우합류 도로가 있는 지점에 설치
합류 전방 50~200m의 도로 우측에 설치

111
<우로굽은도로표지>



주 : 우로굽은 도로가 있는 곳에 곡선반경이 다음과 같을 때 완화곡선 시점에 설치

설계속도 100km/h 이상 - 곡선반경 700m이하
설계속도 80km/h 이상 - 곡선반경 400m이하
설계속도 60km/h 이상 - 교통사고의 위험이 있는 곳

112
<좌로굽은도로표지>



주 : 좌로굽은 도로가 있는 곳에 곡선반경이 다음과 같을 때 완화곡선 시점에 설치

설계속도 100km/h 이상 - 곡선반경 700m이하
설계속도 80km/h 이상 - 곡선반경 400m이하
설계속도 60km/h 이상 - 교통사고의 위험이 있는 곳

113
<우 좌로이중굽은도로표지>

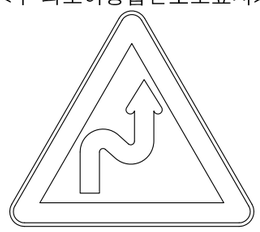

주 : 우·좌로 이중굽은 도로의 곡선시점 전방 30m ~ 200m 도로 우측에 설치

114
<좌·우로이중굽은도로표지>

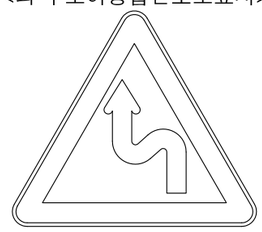

주 : 좌·우로 이중굽은 도로의 곡선시점 전방 30m ~ 200m 도로 우측에 설치

122
<양측방 통행>



123
<중앙분리대시작표지>



주 : 중앙분리대 시작점 전방 50m~200m 중앙분리대 또는 도로 우측에 설치

127
<강변도로표지>



주 : 도로의 한측이 강변 또는 해변인 지점에 설치 (시작점 전방 30m~200m 도로 우측에 설치)

130
<낙석도로표지>



주 : 낙석의 우려가 있는 지점에 설치 (전방 30m~200m 도로 우측에 설치)
낙석우려 구간이 계속되는 경우는 거리보조표지를 부착 설치

138
<터널표지>



주 : 터널이 있는 경우 설치 (입구전방 50m~200m 도로 우측에 설치)
터널길이 보조표지와 병설

140
<위험표지>



주 : 도로 교통상 각종 위험 지역에 설치 (위험시작 전방 50m ~ 200m 도로 우측에 설치)

규 제 표 지

214
<좌회전금지표지>

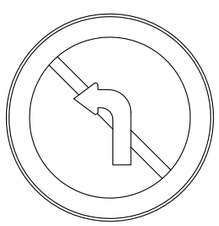

주 : 자동차가 좌로 방향전환을 금지하는 지점의 도로 우측에 설치

224
<최고속도제한표지>

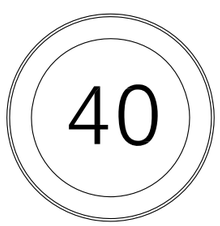

주 : 표지판에 표시된 속도로 자동차의 최고속도를 제한하는 구역으로 필요한 지점 우측에 설치.

226
<서행표지>



주 : 자동차가 서행하여야 하는 필요한 지점의 우측에 설치

지 시 표 지

313
<우측면통행표지>

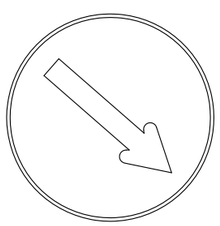

주 : 자동차가 우측면으로 통행하여야 할 지점의 우측에 설치

경상북도	사 업 명	울릉도 일주도로2 건설공사		△						위치정보		도 면 명	교통표지판 상세도
	시설/공구			△						축 척	NONE		
대 림 산 업	건설분야	토 목	건설단계	실시설계	△	2015.12.	실시설계 준공	김 성 호	노 정 훈	유 기 현	도면번호	C0099001-001	편철번호	6.037
					개정번호	날짜	개 정 내 용	과업책임자	분야별책임자	설계자				

적용표준 GED-01-1104 V1.5

단주식 표지판 상세도 (1)

NOTE

본 표준도에 제시된 제품(공법)은 실시설계 당시 공사비 기초금액산출을 위해 잠정 제시된 도면이므로 시공전 실시설계 당시의 검토자료등과 상호 비교·검토하여 발주청(감리원)과 사전협의 후 재질, 규격, 성능 등이 동등 이상의 제품(공법)으로 변경 적용할 수 있음.

정 면 도 (900)

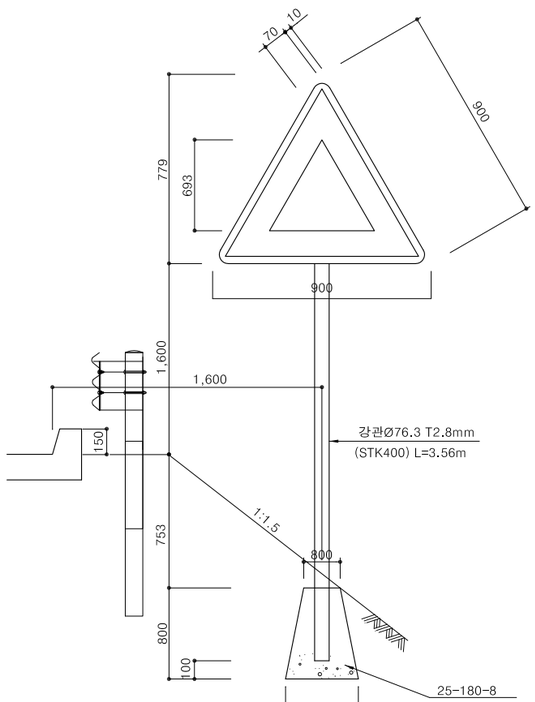

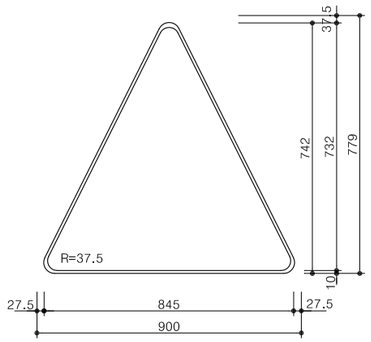

배 면 도

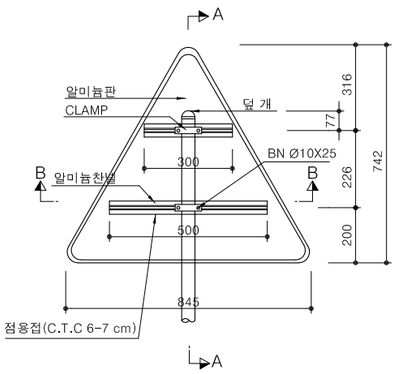

정 면 도 (D600)

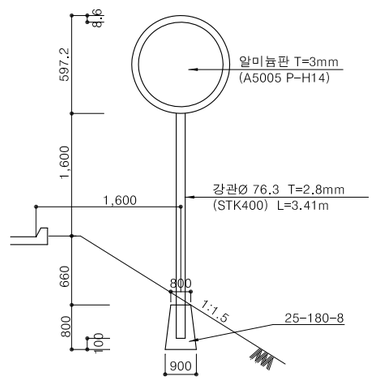

배 면 도

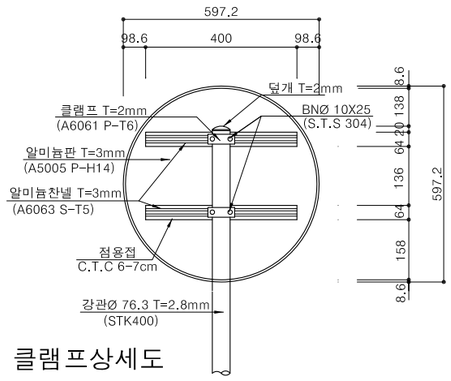

정 면 도 (900+900)

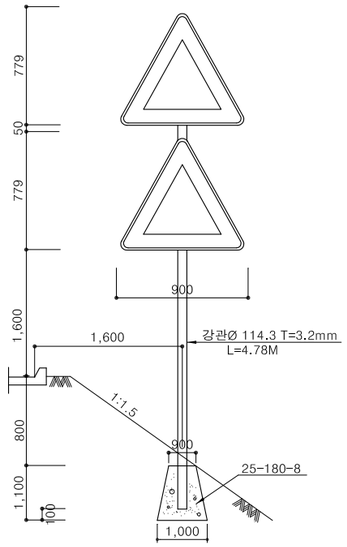

정 면 도 (900+D600)

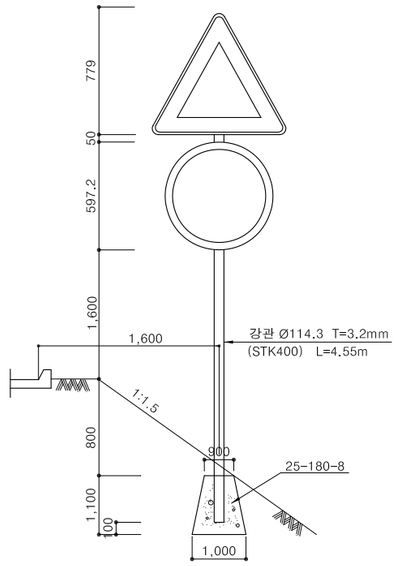

배 면 도

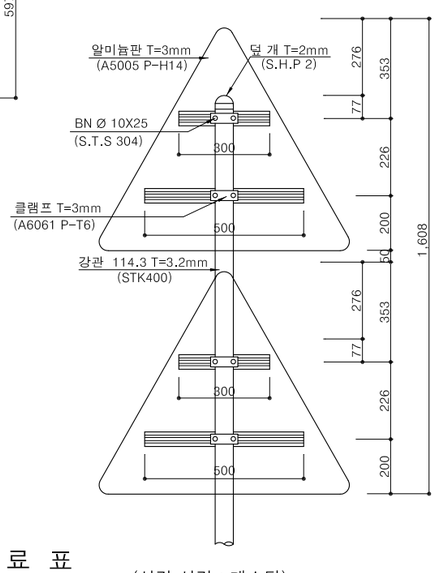

배 면 도

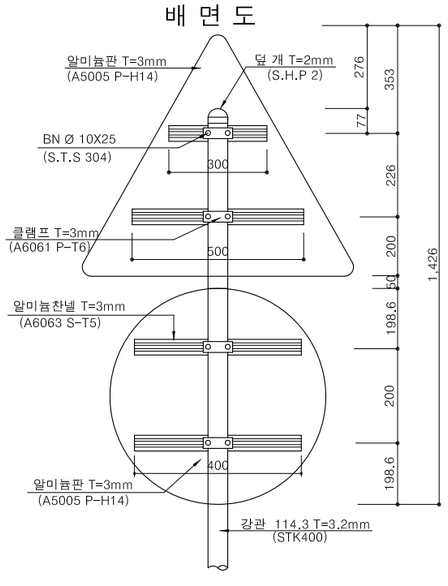

측 면 도

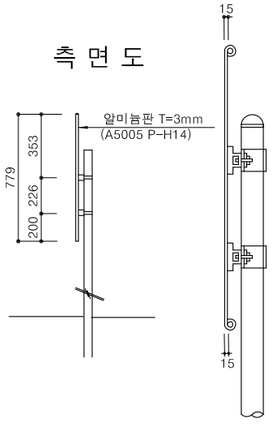

덮개상세도

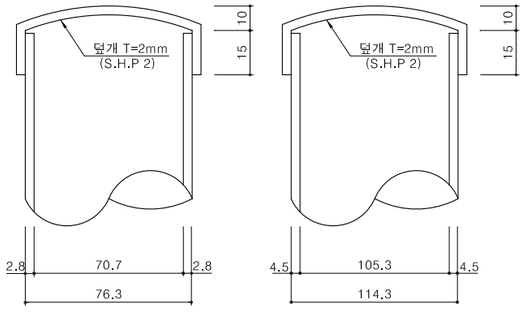

클램프상세도

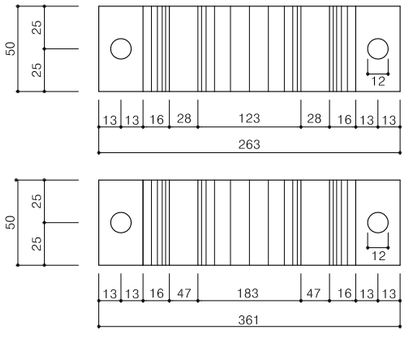

재 료 표 (삼각 : 개소당)

구 분	규 격	단위중량	수 량	비 고
강 관	Ø76.3 T=2.8mm	5.075kg/m	3.56m,18.067kg	STK 400
덮 개	79.3mm용		1EA	
콘크리트			0.580M³	3종
거 푸 집			2.720M²	

* NOTE : 표지판 수량은 제외

재 료 표 (원형 : 개소당)

구 분	규 격	단위중량	수 량	비 고
강 관	Ø76.3 T=2.8mm	5.075kg/m	3.75m,17.306kg	STK 400
덮 개	79.3mm용		1EA	
콘크리트			0.580M³	3종
거 푸 집			2.720M²	

* NOTE : 표지판 수량은 제외

재 료 표 (삼각,삼각 : 개소당)

구 분	규 격	단위중량	수 량	비 고
강 관	Ø114.3 T=3.2mm	8.768kg/m	4.78m,41.911kg	STK 400
덮 개	114.3mm용		1EA	
콘크리트			0.994M³	3종
거 푸 집			4.180M²	

* NOTE : 표지판 수량은 제외

재 료 표 (삼각,원형 : 개소당)

구 분	규 격	단위중량	수 량	비 고
강 관	Ø114.3 T=3.2mm	8.768kg/m	4.55m,39.894kg	STK 400
덮 개	114.3mm용		1EA	
콘크리트			0.994M³	3종
거 푸 집			4.180M²	

* NOTE : 표지판 수량은 제외

경상북도	사 업 명	울릉도 일주도로2 건설공사		△				위치정보		도 면 명	단주식 표지판 상세도 (1)
	시설/공구			△				축 척	NONE		
대 림 산 업	건설분야	토 목	건설단계	실시설계	△			도면번호	C0099001-002	편철번호	6.038
					⚠ 2015.12.	실시설계 준공	김 성 호	노 정 훈	유 기 현		
					개정번호	날짜	개 정 내 용	과업책임자	분야별책임자	설계자	

적용표준 GED-01-1104 V1.5

울릉도 일주도로2 건설공사

단주식 표지판 상세도 (2)

NOTE

본 표준도에 제시된 제품(공법)은 실시설계 당시 공사비 기초금액산출을 위해 잠정 제시된 도면이므로 시공전 실시설계 당시의 검토자료등과 상호 비교·검토하여 발주청(감리원)과 사전협의 후 재질, 규격, 성능 등이 동등 이상의 제품(공법)으로 변경 적용할 수 있음.

정 면 도 (900)

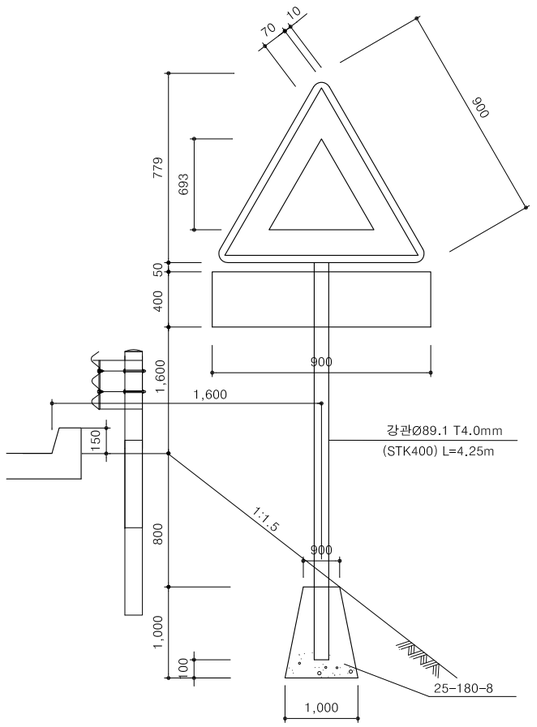

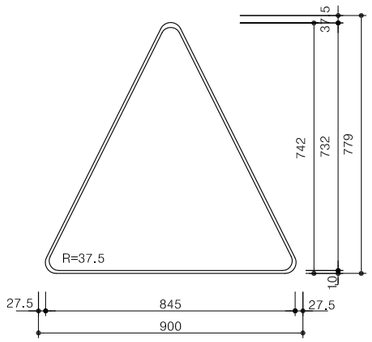

배 면 도

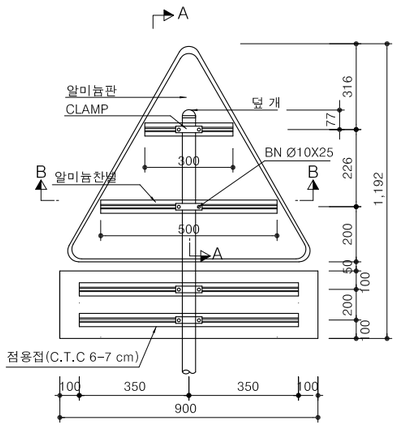

덮개상세도

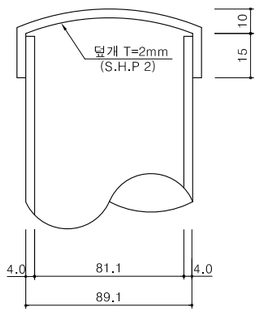

클램프상세도

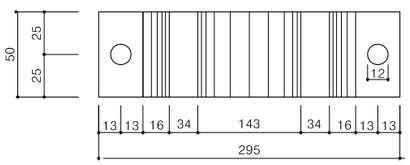

재 료 표

(삼각,사각 : 개소당)

구 분	규 격	단위중량	수 량	비 고
강 관	Ø89.1 T=4.0mm	8.392kg/m	4.25m,35.666kg	STK 400
덮 개	89.1mm용		1EA	
콘크리트			0.905M^3	3종
거 푸 집			3.800M^2	

* NOTE : 표지판 수량은 제외

정 면 도 (600)

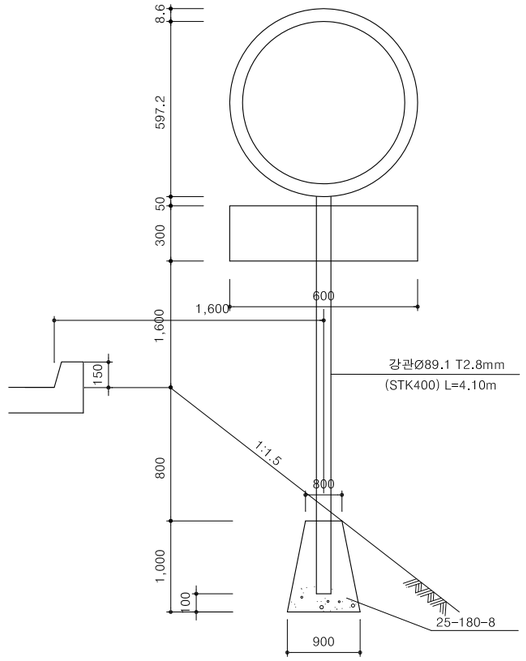

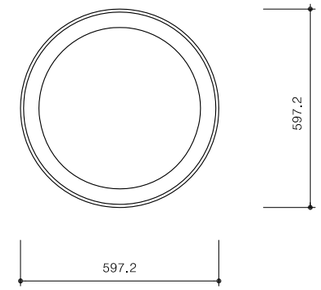

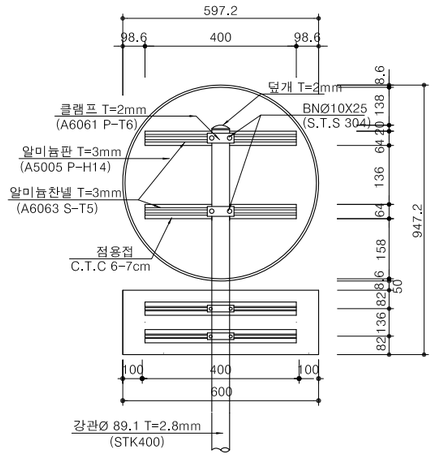

덮개상세도

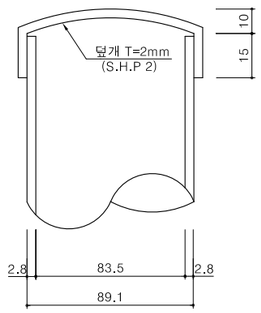

클램프상세도

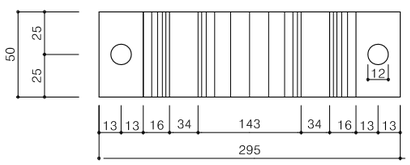

재 료 표

(원형,사각 : 개소당)

구 분	규 격	단위중량	수 량	비 고
강 관	Ø89.1 T=2.8mm	5.959kg/m	4.10m,24.432kg	STK 400
덮 개	89.1mm용		1EA	
콘크리트			0.725M^3	3종
거 푸 집			3.400M^2	

* NOTE : 표지판 수량은 제외

경상북도	사 업 명	울릉도 일주도로2 건설공사		△					위치정보		도 면 명	단주식 표지판 상세도 (2)
	시설/공구			△					축 척	NONE		
대 림 산 업	건설분야	토 목	건설단계	실시설계	△	2015.12.	실시설계 준공	김 성 호	노 정 훈	유 기 현	도면번호	C0099001-003	편철번호	6.039
					개정번호	날짜	개 정 내 용	과업책임자	분야별책임자	설계자				

적용표준 GED-01-1104 V1.5

시 선 유 도 시 설

NOTE

본 표준도에 제시된 제품(공법)은 실시설계 당시 공사비 기초금액산출을 위해 잠정 제시된 도면이므로 시공전 실시설계 당시의 검토자료등과 상호 비교·검토하여 발주청(감리원)과 사전협의 후 재질, 규격, 성능 등이 동등 이상의 제품(공법)으로 변경 적용할 수 있음.

갈매기표지

입 면 도

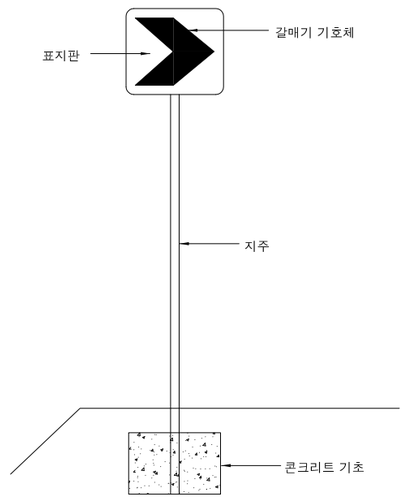

(콘크리트 기초 : 가로x세로x높이, 300x300x400)

갈매기표지의 치수

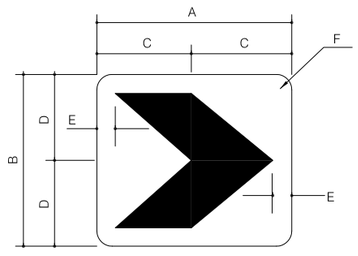

* 갈매기표지는 도로의 선형이 급격하게 변화하는 구간(일반적으로 곡선부나 곡선부에 접속하는 구간) 공사구간 또는 사고많은 지점등과 같이 운전자에게 도로의 상황에 관한 사전정보 제공이 특별히 강조되는 구간에 설치한다.
시선유도표지와 갈매기표지의 설치장소에 대한 구별의 또다른 필요성은 급곡선부(특히 S자 곡선)의 경우 운전자가 도로의 좌우측에 설치된 시선유도표지에 의해 도로의 선형을 인지하는데 혼란을 수반할 수 있다. 이러한 이유로 곡선부의 경우 갈매기표지를 도로의 바깥쪽에 시선유도표지를 안쪽에 설치함으로써 운전자의 혼란을 줄일 수 있다.

최소곡선 반경과 갈매기표지 적용구간의 곡선반경

설계속도(km/h)	최소곡선반경(m) (편경사6% 적용)	갈매기표지 적용 곡선반경(m)
120	710	770
110	600	650
100	460	550
90	380	420
80	280	340
70	200	250
60	140	180
50	90	120
40	60	80
30	30	45

곡선부에서 갈매기표지의 설치 간격

곡선반경(m)	설치간격(m)	곡선반경(m)	설치간격(m)
50 이하	8	246~320	25
51~80	12	321~405	30
81~125	15	406~500	35
126~180	20	501~650	38
181~245	22	651~900	45

갈매기표지의 크기

갈 매 기 표 지	크 기(cm)					
	A	B	C	D	E	F
표 준	45	60	22.5	30	1.9	3.8
소 형	30	45	15	22.5	1.2	3.8
대 형	75	90	37.5	45	2.5	4.8

주 : 1) 설치위치는 차로 시설한계의 바깥쪽 가장 가까운 곳에 설치한다.
2) 설치높이는 노면으로부터 표지판 하단까지의 높이를 120cm로 하여 설치하는 것을 표준으로 한다.

시선유도봉

정면도

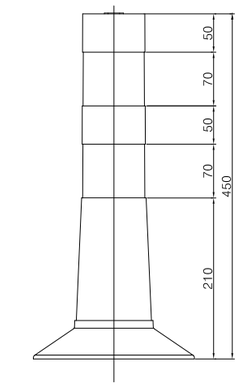

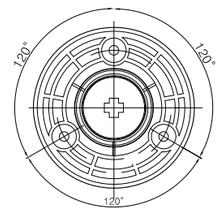

측면도

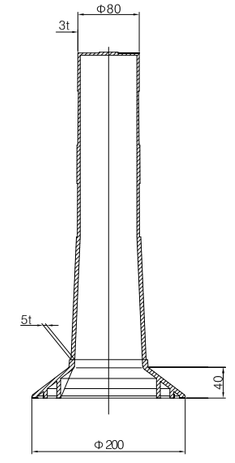

경상북도	사 업 명	울릉도 일주도로2 건설공사		△				위치정보	
	시설/공구			△				축 척	NONE
대 림 산 업	건설분야	토 목	건설단계 실시설계	△				도면번호	C0099001-004
				⚠	2015.12.	실시설계 준공	김 성 호 / 노 정 훈 / 유 기 현	도 면 명	시 선 유 도 시 설
				개정번호	날짜	개 정 내 용	과업책임자 / 분야별책임자 / 설계자	편철번호	6.040

적용표준 GED-01-1104 V1.5

울릉도 일주도로2 건설공사

차선도색 상세도

NOTE

본 표준도에 제시된 제품(공법)은 실시설계 당시 공사비 기초금액산출을 위해 잠정 제시된 도면이므로 시공전 실시설계 당시의 검토자료등과 상호 비교·검토하여 발주청(감리원)과 사전협의 후 재질, 규격, 성능 등이 동등 이상의 제품(공법)으로 변경 적용할 수 있음.

양방향 2차로

(중앙선 단선 설치구간)

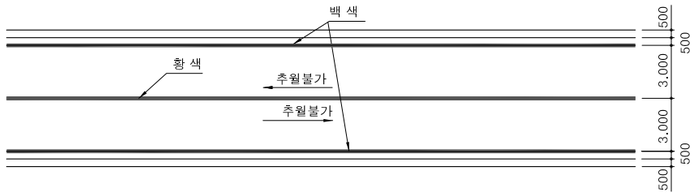

(점선)

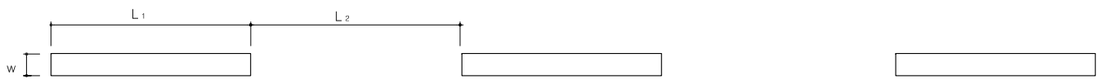

(실선)

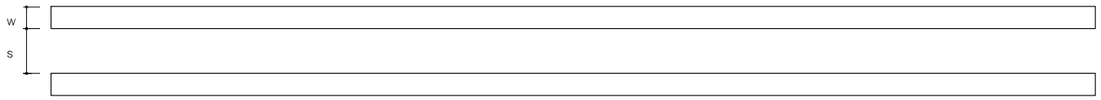

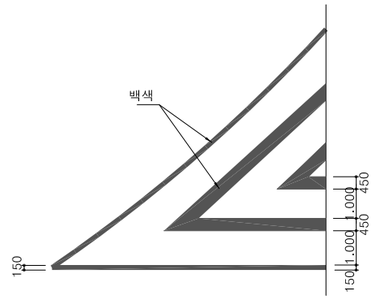

횡 단 보 도

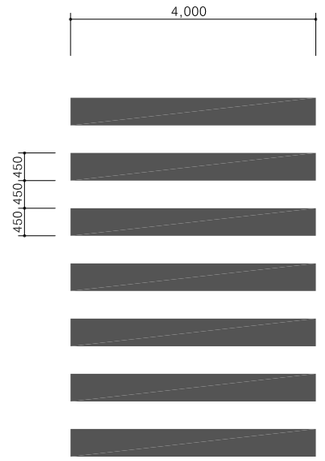

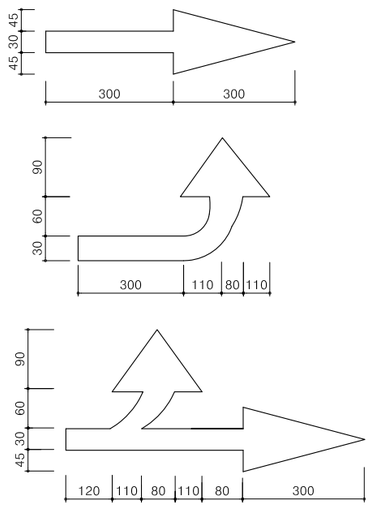

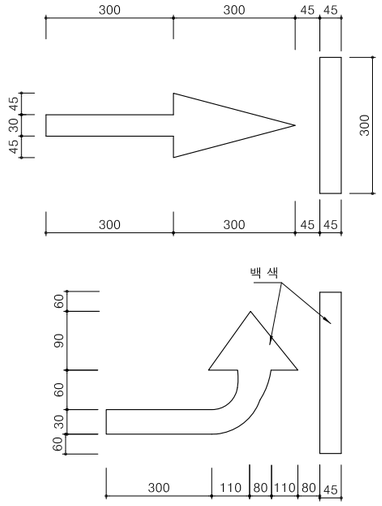

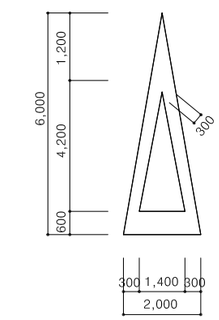

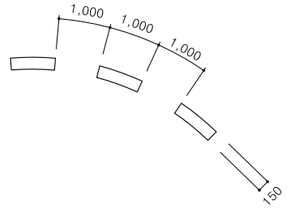

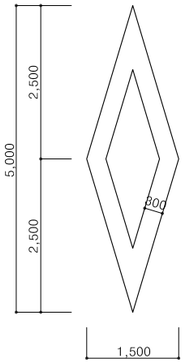

(단위:cm)

구분 / 선종류			도로교통법 시행 규칙	표준 시가지도로	표준 지방도로	표준 자동차전용도로
중앙선	점선(단선)	길이(L)1	300	300	300	300
		길이(L)2	300	300	300	300
		폭(w)	15~20	15~20	15~20	15~20
	실선(단선)	폭(w)	15~20	15~20	15~20	15~20
	실선(복선)	폭(w)	10~15	10~15	10~15	10~15
		간격(s)	10~15	10~15	10~15	10~15
차선	실선	폭(w)	10~15	10~15	10~15	10~15
	점선	길이(L)1	300~1000	300	500	1000
		길이(L)2	(1~2)L1	500	500	1000
		폭(w)	10~15	10~15	10~15	10~15
길가장자리 구역선	실선	폭(w)	15~20	15~20	15~20	15~20

* 자동차전용도로의 경우 L_1=800cm, L_2=1200cm적용.
* 일반국도의 경우 국도Ⅰ,Ⅱ L_1=1,000cm, L_2=1,000cm적용.
국도 Ⅲ L_1=500cm, L_2=800cm적용.

경상북도	사 업 명	울릉도 일주도로2 건설공사	△			
	시설/공구		△			
대 림 산 업	건설분야	토 목 / 건설단계 / 실시설계	△			
			⚠	2015.12.	실시설계 준공	김 성 호 / 노 정 훈 / 유 기 현
			개정번호	날짜	개 정 내 용	과업책임자 / 분야별책임자 / 설계자

위치정보		도 면 명	차선도색 상세도
축 척	NONE		
도면번호	C0099001-005	편철번호	6.041

적용표준 GED-01-1104 V1.5

울릉도 일주도로2 건설공사

낙석방지 울타리 상세도

NOTE

본 표준도에 제시된 제품(공법)은 실시설계 당시 공사비 기초금액산출을 위해 잠정 제시된 도면이므로 시공전 실시설계 당시의 검토자료등과 상호 비교·검토하여 발주청(감리원)과 사전협의 후 재질, 규격, 성능 등이 동등 이상의 제품(공법)으로 변경 적용할 수 있음.

측 면 도

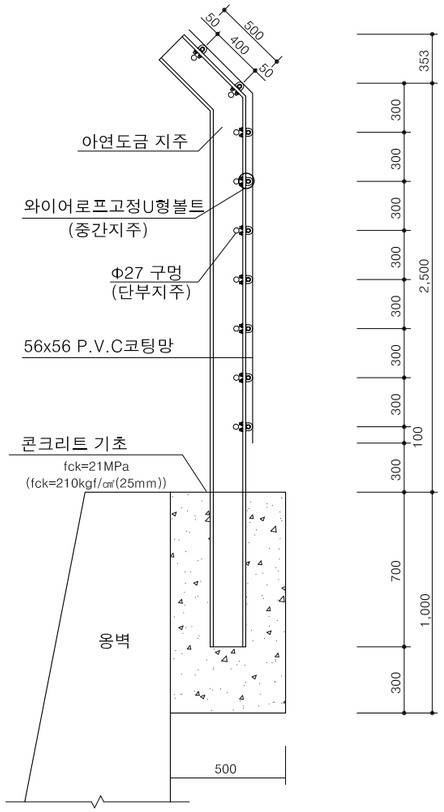

정 면 도

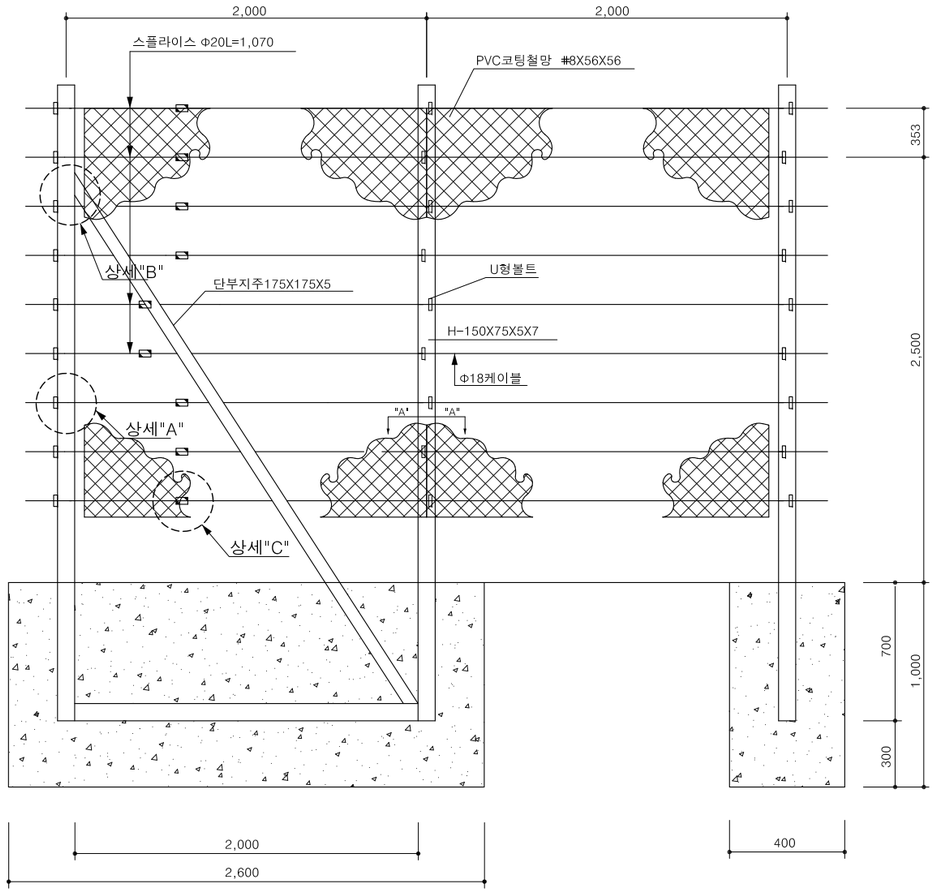

재 료 표

표준구간 — 경간당(2m)

구 분	규 격	단 위	수 량	비 고
지 주	150X75X7X5	본	1	용융아연도금
케이블	Φ18	m	20	용융아연도금
철 망	#8X56X56	m^2	5.2	P.V.C코팅
콘크리트	fck=21Mpa	m^3	0.20	fck=210kgf/㎠(25mm)
거푸집	합판 6회	m^2	1.80	
U형 볼트	55X41	개	10	

단부구간

구 분	규 격	단 위	수 량	비 고
단부지주	175X175X5	본	2	용융아연도금
단부고정장치		개	10	

주 : 1) 기핑암 및 발파암의 혼합고가 10m이상부터 설치

2) 10m 이하 구간이라도 현장에서 낙석이 우려된다고 판단시 설치구간을 연장.

3) 콘크리트 기초와 지주는 일체로 제작후 이동 설치

4) 강재는 SS400임

5) 단부지주는 60~100m마다 설치

상세"A"
중간지주
(H-150x75x7x5)

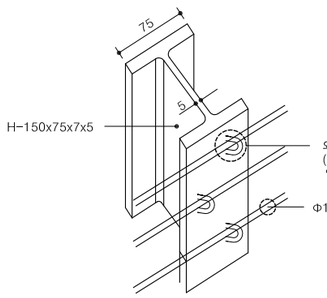

U형 볼트 상세

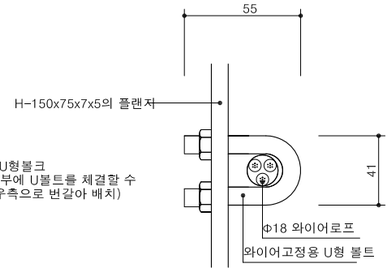

상세"A-A"

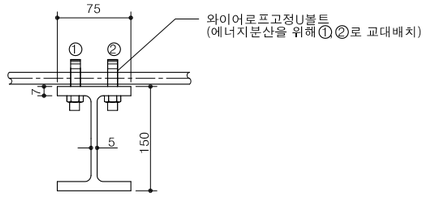

상세"B"
단 부 지 주
(Ø-175X175X5)

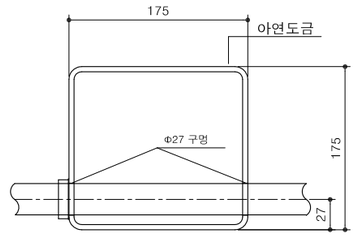

상세 "C"
단 부 고 정 장 치

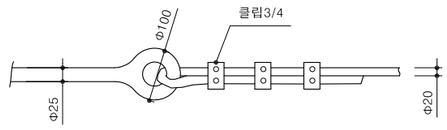

※상기제품외 사용시 발주처와 협의후 사용.

경상북도	사 업 명	울릉도 일주도로2 건설공사	△					위치정보		도 면 명	낙석방지 울타리 상세도
	시설/공구		△					축 척	NONE		
대 림 산 업	건설분야	토 목 / 건설단계 / 실시설계	△					도면번호	C0099001-006	편철번호	6.042
			⚠	2015.12.	실시설계 준공	김 성 호	노 정 훈	유 기 현			
			개정번호	날짜	개 정 내 용	과업책임자	분야별책임자	설계자			

적용표준 GED-01-1104 V1.5

울릉도 일주도로2 건설공사

복주식 표지판 상세도

NOTE

본 표준도에 제시된 제품(공법)은 실시설계 당시 공사비 기초금액산출을 위해 잠정 제시된 도면이므로 시공전 실시설계 당시의 검토자료등과 상호 비교·검토하여 발주청(감리원)과 사전협의 후 재질, 규격, 성능 등이 동등 이상의 제품(공법)으로 변경 적용할 수 있음.

정 면 도

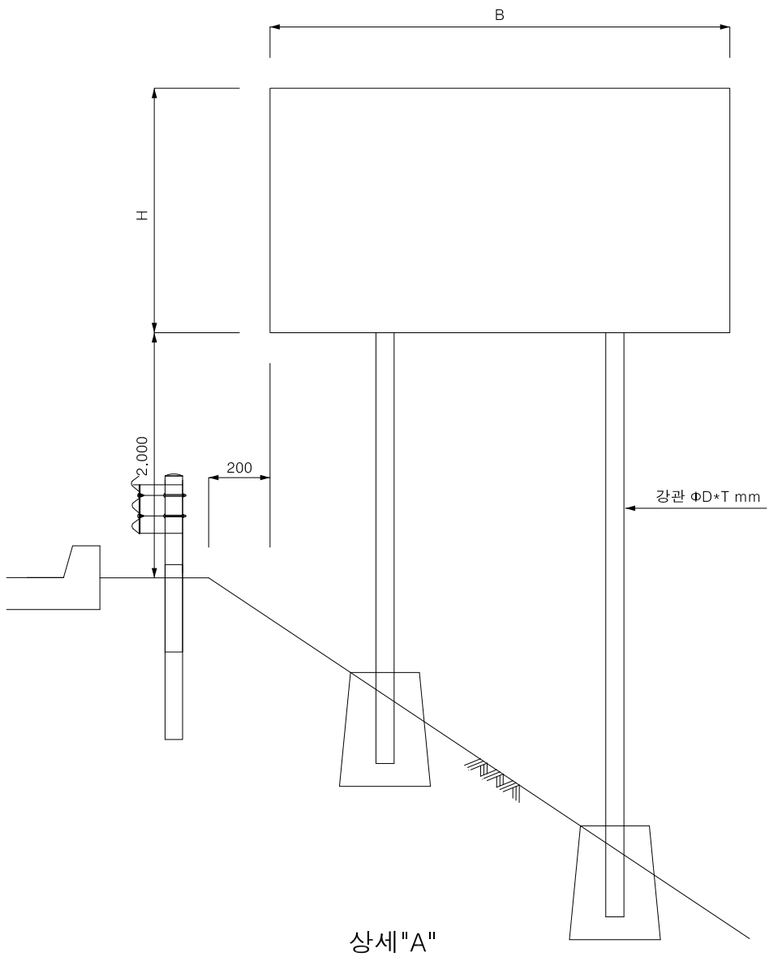

상세"A"

배 면 도

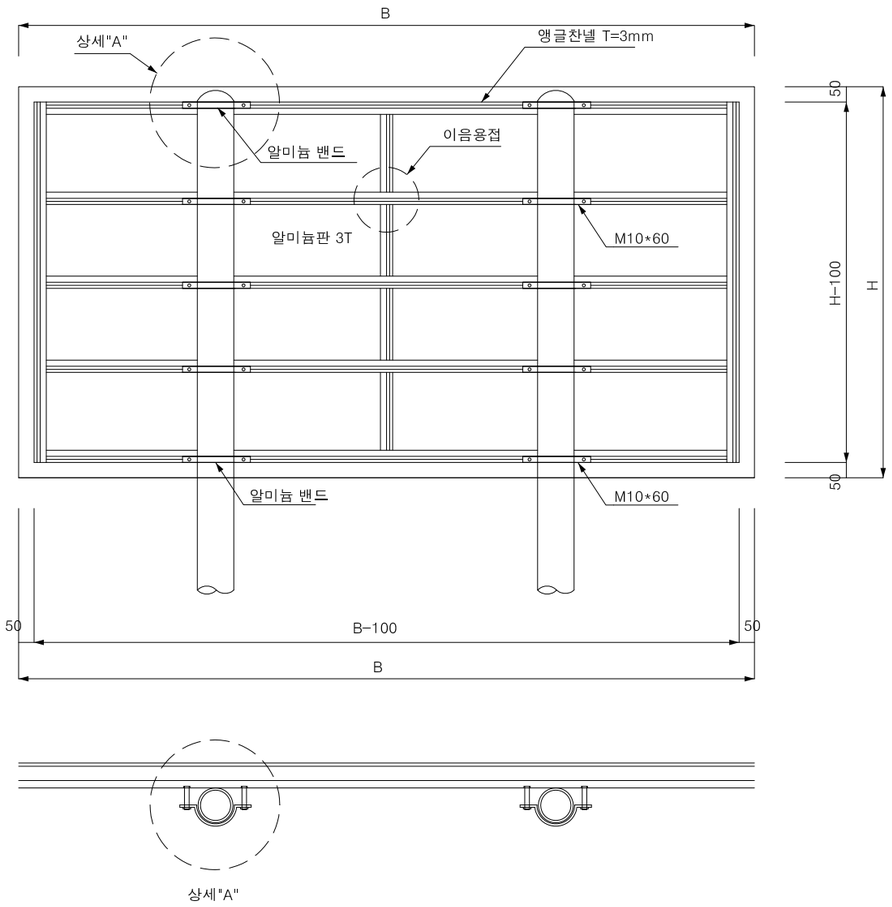

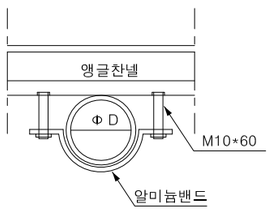

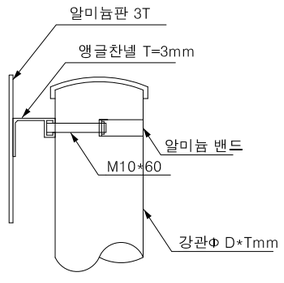

덮개상세도

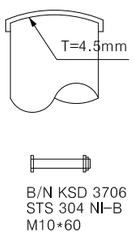

앵글찬넬상세

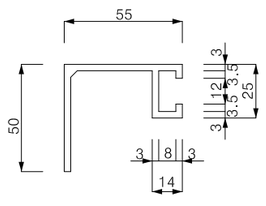

* NOTE : 볼트, 너트는 스테인레스 적용

단위 : mm

구 분	종 별	표지번호	왕복2차로 이하				왕복4차로 이상			
			표지판제원		지주제원		표지판제원		지주제원	
			B	H	D	T	B	H	B	T
경계표지	면계표지	401-1	1400	700	60.5	3.2	1400	700	60.5	3.2
이정표지	2지명 이정표지	402-2	2500	1800	114.3	4.5	3000	2000	139.8	4.5

경상북도	사 업 명	울릉도 일주도로2 건설공사	△					위치정보	
	시설/공구		△					축 척	NONE
대 림 산 업	건설분야	토 목 / 건설단계 / 실시설계	△					도면번호	C0099001-007
			⚠	2015.12.	실시설계 준공	김 성 호	노 정 훈	유 기 현	
			개정번호	날짜	개 정 내 용	과업책임자	분야별책임자	설계자	

도 면 명	복주식 표지판 상세도
편철번호	6.043

적용표준 GED-01-1104 V1.5

암파쇄 방호시설 상세도 (1)

NOTE

본 표준도에 제시된 제품(공법)은 실시설계 당시 공사비 기초금액산출을 위해 잠정 제시된 도면이므로 시공전 실시설계 당시의 검토자료등과 상호 비교·검토하여 발주청(감리원)과 사전협의 후 재질, 규격, 성능 등이 동등 이상의 제품(공법)으로 변경 적용할 수 있음.

기초시공도

측 면 도

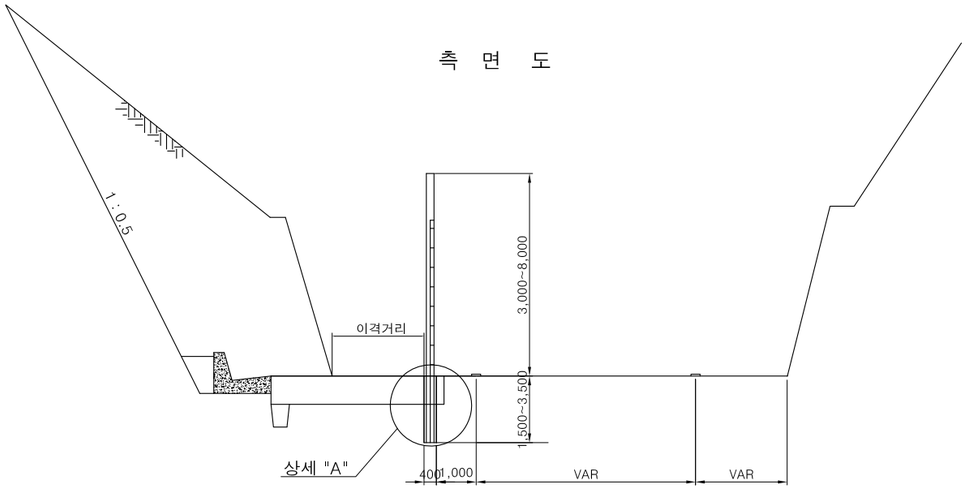

정 면 도

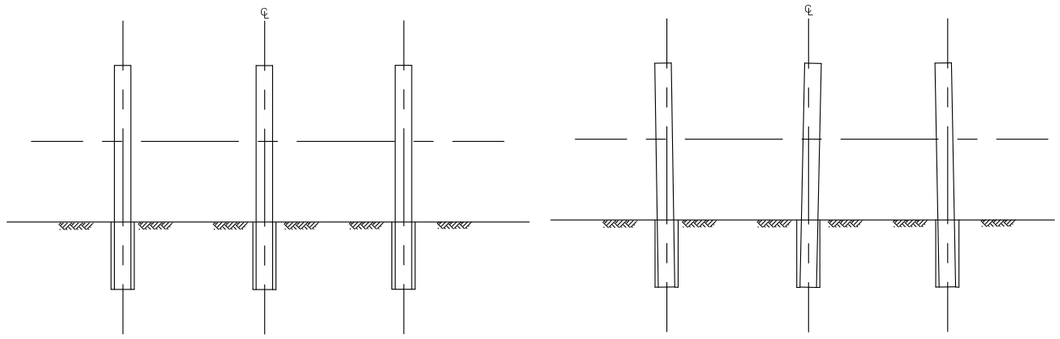

양 호 　　불 량

상 세 "A"

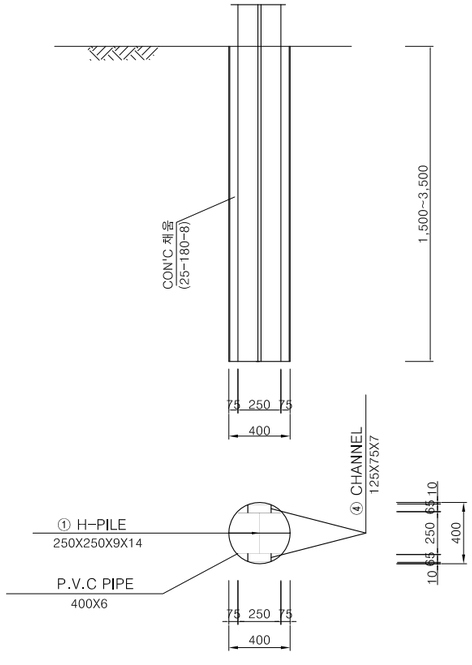

※ NOTE

1. H-PILE설치시 수직도와 간격이 정확히 유지될 수 있도록 근입부를 Con'c채움을 실시한다.
2. 암파쇄 방호시설 철거시 근입부의 H-Beam은 절단하도록 한다.
3. H-PILE의 초기변위를 최소화하기 위하여 Con'c가 충분히 양생된 후 시공을 실시하도록 한다.
4. P.V.C PIPE는 필요시 설치하도록 하며 시공시 원지반과 공극이 발생되지 않도록 주의하여 시공한다.

측 면 도

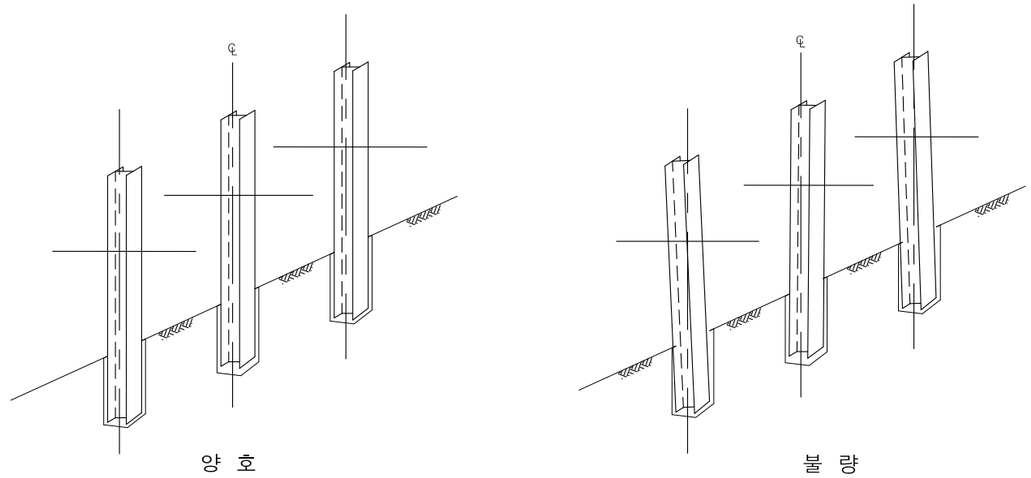

양 호 　　불 량

※ NOTE

1. 초기변위 억제를 위해 상기 그림과 같이 H-Beam을 유지하도록 주의하여 시공한다.
2. 기초 근입부 Con'c 양생 후 H-Beam의 직립을 확인한 후 토류벽 공사를 진행한다.

경상북도	사 업 명	울릉도 일주도로2 건설공사	△						위치정보		도 면 명	암파쇄 방호시설 상세도 (1)
	시설/공구		△						축 척	NONE		
대 림 산 업	건설분야	토 목 / 건설단계 / 실시설계	△						도면번호	C0099001-008	편철번호	6.044
			⚠	2015.12.	실시설계 준공	김 성 호	노 정 훈	유 기 현				
			개정번호	날짜	개 정 내 용	과업책임자	분야별책임자	설계자				

적용표준 GED-01-1104 V1.5

울릉도 일주도로2 건설공사

암파쇄 방호시설 상세도 (2)

NOTE

본 표준도에 제시된 제품(공법)은 실시설계 당시 공사비 기초금액산출을 위해 잠정 제시된 도면이므로 시공전 실시설계 당시의 검토자료등과 상호 비교·검토하여 발주청(감리원)과 사전협의 후 재질, 규격, 성능 등이 동등 이상의 제품(공법)으로 변경 적용할 수 있음.

- H=3.0m(4.0m) -

전 개 도

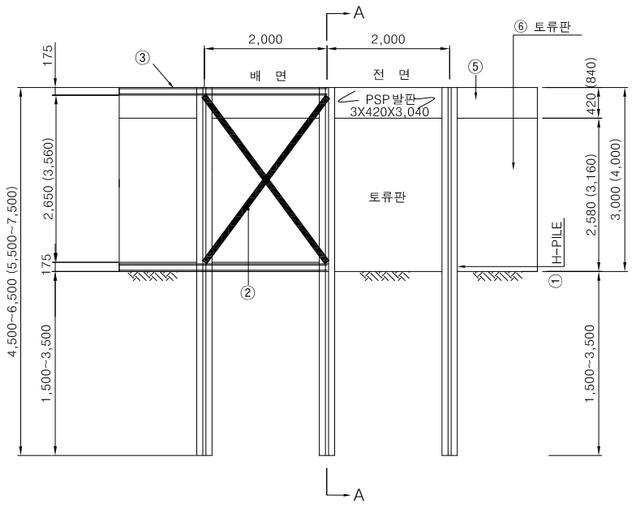

단 면 A-A

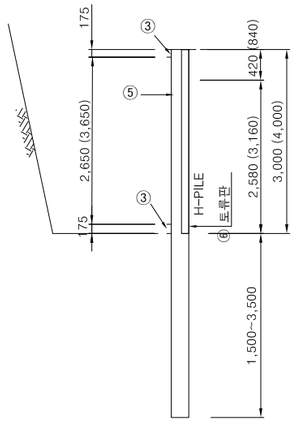

※ NOTE

1. 절취 및 암파쇄시 암괴가 토류판이나 H-BEAM에 직접 맞아 충격을 주지 않도록 작업시 유의하여 시공하여야 한다.

2. 뒷채움토의 허용높이는 근입깊이에 따라 허용높이가 상이하며 적용지반별, 근입깊이에 따라 허용높이를 초과하지 않도록 관리하여야 한다. (암파쇄 방호시설 설치지침 참고)

3. 토류판과 유공철판은 H-PILE에 견고히 고정시켜 외력에 충분히 견딜 수 있도록 시공하여야 한다.

4. 토류판은 1m 폭당 68,200kg.cm의 모멘트에 견딜 수 있는 제품을 사용하며, 강도기준을 만족시키는 제품에 대하여 감독원의 승인을 취득한 후 현장에서 선정 사용. (본 표준도에 표기된 것을 설치모양의 한 예를 표시한 것임)

재 료 표

(PER 2.0M)

No.	공 종	적 용	단 위	근입깊이별 수량					비 고
				1.5m	2.0m	2.5m	3.0m	3.5m	
①	H-PILE	250X250X9X14	kg	325.800 (398.200)	362.000 (434.300)	398.200(470.600)	434.400(506.800)	470.600(543.000)	72.4 kgf/m
②	EQUAL ANGLE	175X75X12X12X3,320	kg	211.152 (264.700)	211.152 (264.700)	211.152(264.700)	211.152(264.700)	211.152(264.700)	31.8 kgf/m
③	EQUAL ANGLE	175X75X12X12X2,000	kg	127.200	127.200	127.200	127.200	127.200	31.8 kgf/m
④	CHANNEL	125X75X7	kg	32.1	42.8	53.5	64.2	74.9	10.7 kgf/m
⑤	PSP발판	3X420X3,040	EA	0.658 (1.316)	0.658 (1.316)	0.658 (1.316)	0.658 (1.316)	0.658 (1.316)	
	BOLT NUT	ϕ20X60	EA	8	8	8	8	8	
⑥	토 류 판		m^2	5.16 (6.32)	5.16 (6.32)	5.16 (6.32)	5.16 (6.32)	5.16 (6.32)	
	P.V.C PIPE	ϕ400X6	m	1.5	2.0	2.5	3.0	3.5	
	구멍뚫기 Φ 23	T=14	EA	8	8	8	8	8	
	천 공 Φ 400	암	m	1.5	2.0	2.5	3.0	3.5	
	콘크리트 채움	25-180-8	m^3	0.188	0.251	0.314	0.377	0.440	

- H=6.0m(8.0m) -

전 개 도

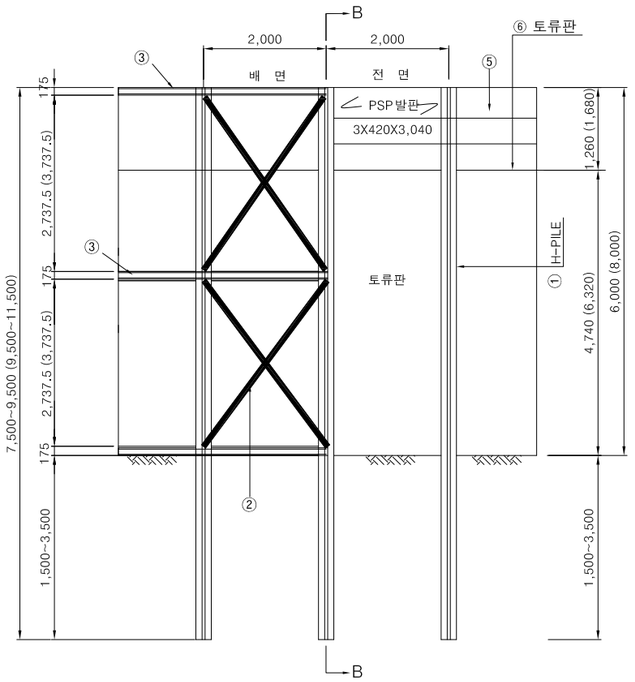

단 면 B-B

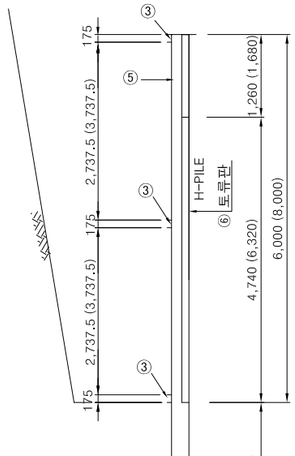

재 료 표

(PER 2.0M)

No.	공 종	적 용	단 위	근입깊이별 수량					비 고
				1.5m	2.0m	2.5m	3.0m	3.5m	
①	H-PILE	250X250X9X14	kg	543.000 (687.800)	579.200 (724.000)	615.400 (760.200)	651.600 (796.400)	687.800 (832.600)	72.4 kgf/m
②	EQUAL ANGLE	175X75X12X12X3,320	kg	431.210 (539.200)	431.210 (539.200)	431.200 (539.200)	431.200 (539.200)	431.200 (539.200)	31.8 kgf/m
③	EQUAL ANGLE	175X75X12X12X2,000	kg	190.800	190.800	190.800	190.800	190.800	31.8 kgf/m
④	CHANNEL	125X75X7	kg	32.1	42.8	53.5	64.2	74.9	10.7 kgf/m
⑤	PSP발판	3X420X3,040	EA	1.974 (2.631)	1.974 (2.631)	1.974 (2.631)	1.974 (2.631)	1.974 (2.631)	
	BOLT NUT	ϕ20X60	EA	14	14	14	14	14	
⑥	토 류 판		m^2	9.48 (12.64)	9.48 (12.64)	9.48 (12.64)	9.48 (12.64)	9.48 (12.64)	
	P.V.C PIPE	ϕ400X6	m	1.5	2.0	2.5	3.0	3.5	
	구멍뚫기 Φ 23	T=14	EA	14	14	14	14	14	
	천 공 Φ 400	암	m	1.5	2.0	2.5	3.0	3.5	
	콘크리트 채움	25-180-8	m^3	0.188	0.251	0.314	0.377	0.440	

경상북도	사 업 명	울릉도 일주도로2 건설공사	△						위치정보		도 면 명	암파쇄 방호시설 상세도 (2)
	시설/공구		△						축 척	NONE		
대 림 산 업	건설분야	토 목	건설단계	실시설계	⚠	2015.12.	실시설계 준공	김 성 호	노 정 훈	유 기 현	도면번호	C0099001-009	편철번호	6.045
					개정번호	날짜	개 정 내 용	과업책임자	분야별책임자	설계자				

적용표준 GED-01-1104 V1.5

울릉도 일주도로2 건설공사

가설방음벽 상세도

NOTE

본 표준도에 제시된 제품(공법)은 실시설계 당시 공사비 기초금액산출을 위해 잠정 제시된 도면이므로 시공전 실시설계 당시의 검토자료등과 상호 비교·검토하여 발주청(감리원)과 사전협의 후 재질, 규격, 성능 등이 동등 이상의 제품(공법)으로 변경 적용할 수 있음.

정 면 도 S=1:50

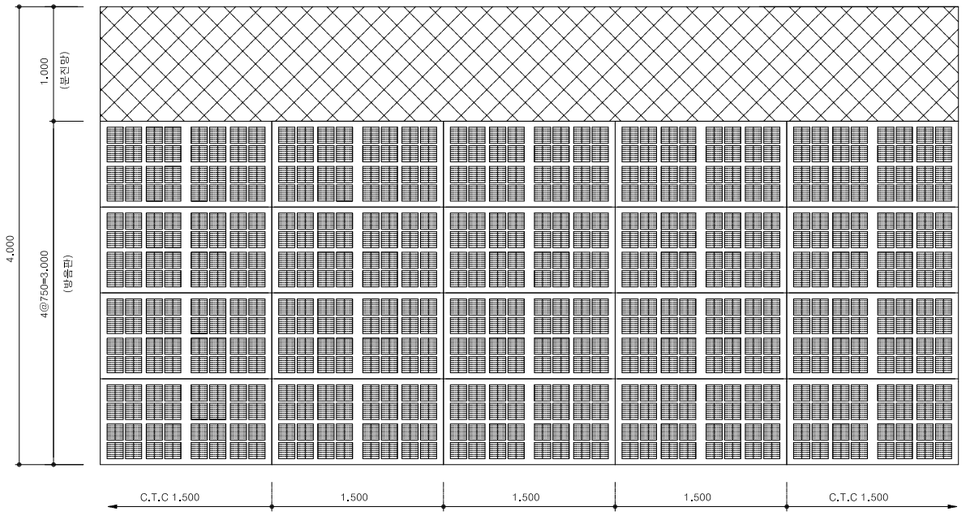

단 면 도 S=1:50

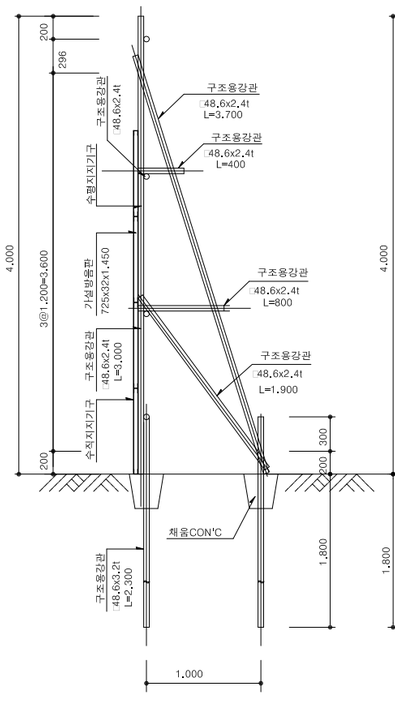

구조용 강관상세도 S=1:50

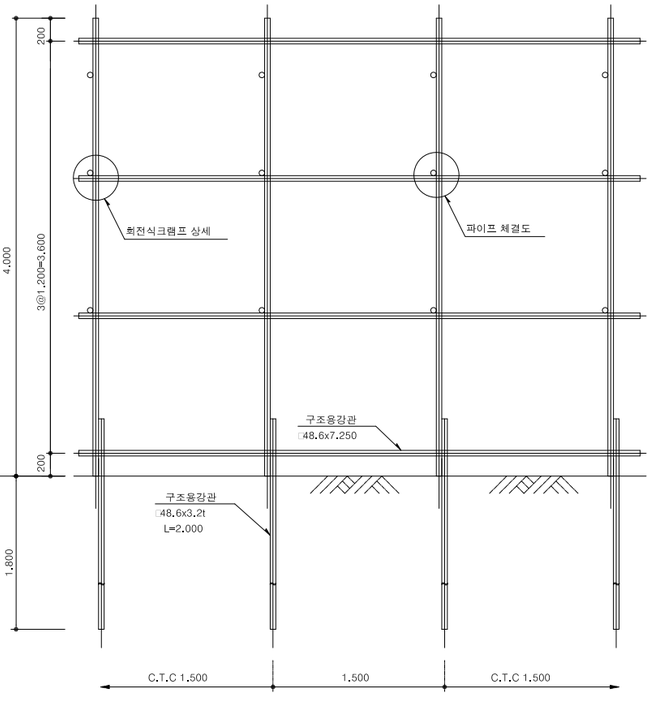

수직지지기구 상세도 S=1:0.1

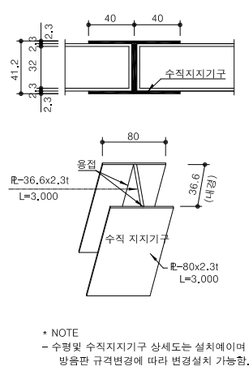

* NOTE
- 수평및 수직지지기구 상세도는 설치예이며 방음판 규격변경에 따라 변경설치 가능함.

수평지지기구 상세도 S=1:0.1

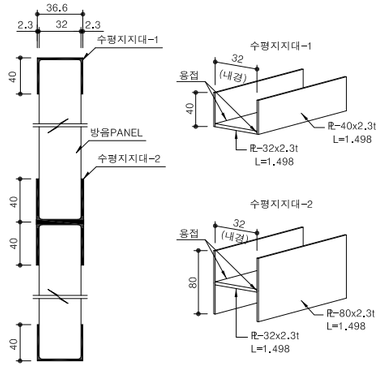

회전식크램프 상세도

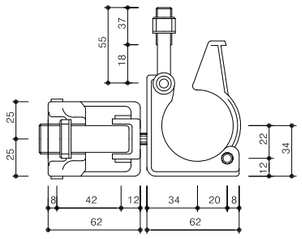

고정식크램프 상세도

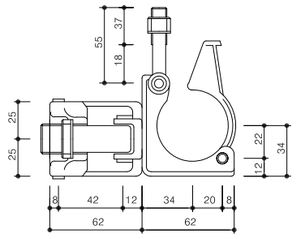

파이프 체결도

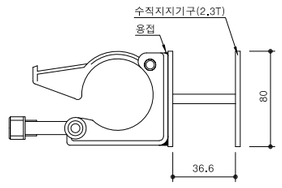

가설방음판 상세도 S=1:15

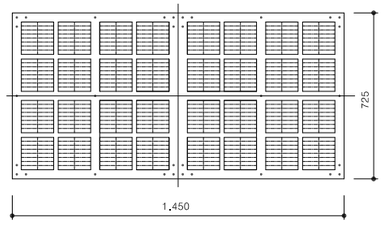

채움 CON'C 상세도

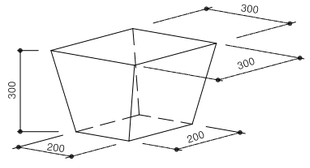

*채움CON'C : $(0.2 \frac{2}{3} 0.3)/2 \times 0.3 \times 2EA = 0.039M^3$

재 료 표

(1.5M당)

품명	규격	단위	수량	비고
수평주주	□48.6x2.4X1.500	EA	4	
	□48.6x2.4X400	EA	1	
	□48.6x2.4X800	EA	1	
수직주주	□48.6x2.4X4.000	EA	1	
	□48.6x3.2X2.300	EA	2	
보조지주	□48.6x2.4X3.700	EA	1	
	□48.6x2.4X1.900	EA	1	
크램프	고정식	EA	5	
	회전식	EA	10	
분진망	1.000x1.500	M^2	1.500	
지지기구 (PLATE)	40x2.3x1.498	EA	4	
	32x2.3x1.498	EA	2	
	80x2.3x3.000	EA	2	
	36.6x2.3x3.000	EA	1	
	80x2.3x1.498	EA	6	
	32x2.3x1.498	EA	3	
방음판	1.450 x 725 x 32	EA	4	플라스틱
채움 CON'C		M^3	0.039	

경상북도	사업명	울릉도 일주도로2 건설공사		△						위치정보		도면명	가설방음벽 상세도
	시설/공구			△						축척	NONE		
대림산업	건설분야	토목	건설단계	실시설계	△					도면번호	C0099001-010	편철번호	6.046
					⚠	2015.12.	실시설계 준공	김성호	노정훈	유기현			
					개정번호	날짜	개정내용	과업책임자	분야별책임자	설계자			

적용표준 GED-01-1104 V1.5

울릉도 일주도로2 건설공사

세륜세차시설 (1)

NOTE

본 표준도에 제시된 제품(공법)은 실시설계 당시 공사비 기초금액산출을 위해 잠정 제시된 도면이므로 시공전 실시설계 당시의 검토자료등과 상호 비교·검토하여 발주청(감리원)과 사전협의 후 재질, 규격, 성능 등이 동등 이상의 제품(공법)으로 변경 적용할 수 있음.

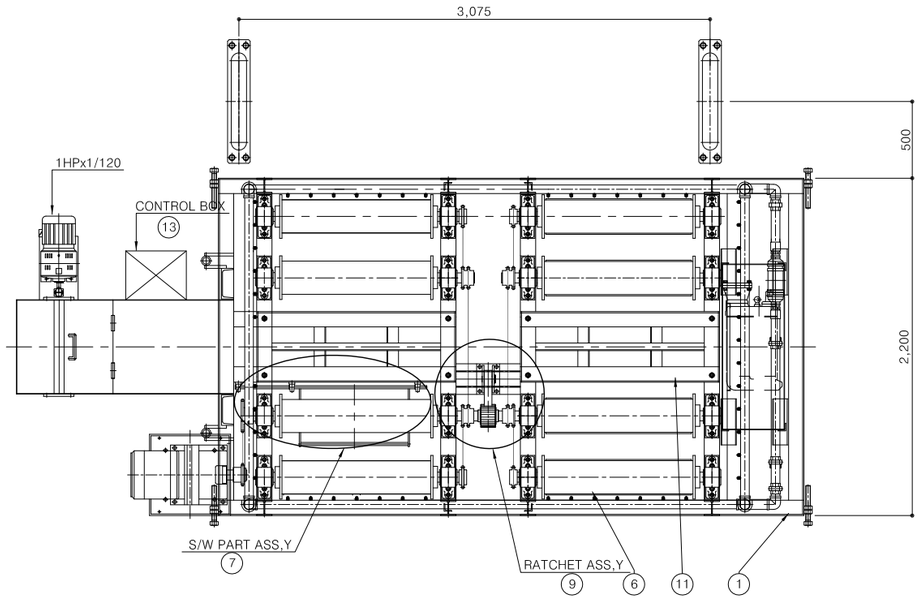

N O	DESCRIPTION	MATERIAL	Q TY	S I Z E	REMARKS
1	FRAME PART	SS41	1		
2	WATER PUMP PART	PUR	1		
3	SLUDGE CONV PART	PUR	1		
4	NOZZLE PART	STPG	1		
5	COVER PART	SS41	1		
6	ROLLER PART	SS41	8		
7	SWITCH PART	SS41	1		
8	GUIDE PART	STPG	2		
9	RATCHET PART	SS41	1		
10	침 전 조	SS41	1		
11	P A D	SS41	2		
12	기 초 도		1		
13	CONTROL BOX	PUR	1		

살 수 압 력	0.3~0.4 Mpa
노 줄 수 량	80 EA
소 요 동 력	16 KW
사 용 전 압	380V / 220V

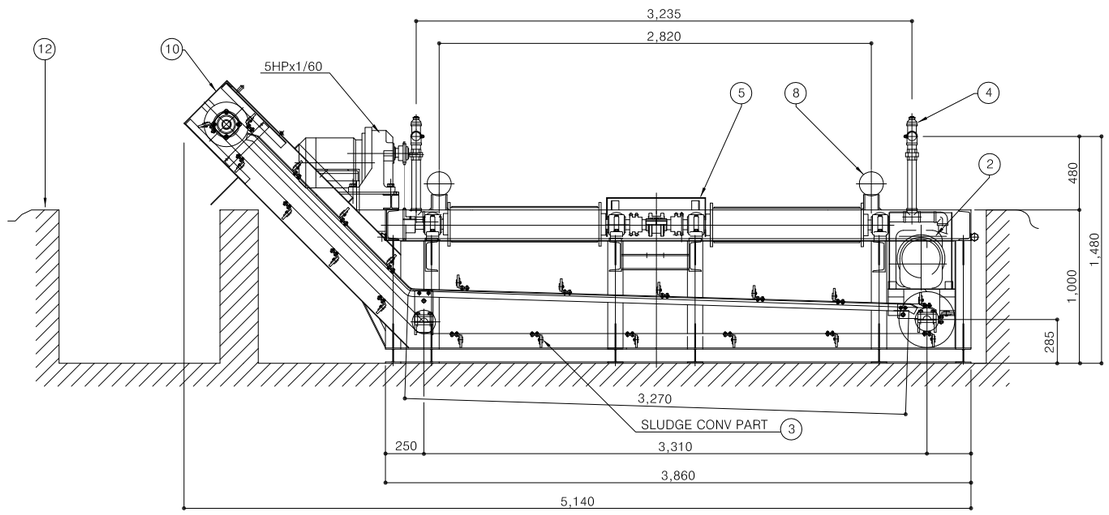

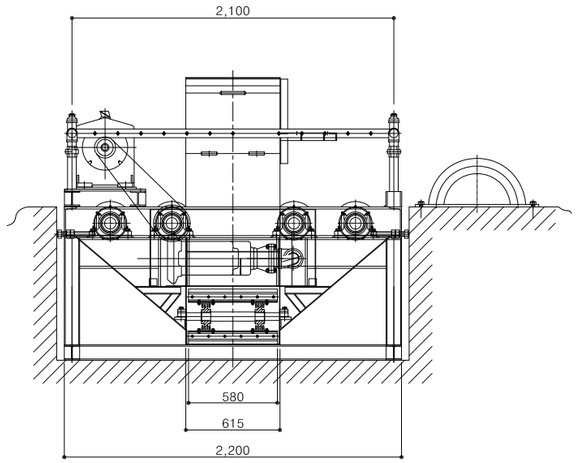

경상북도	사 업 명	울릉도 일주도로2 건설공사	△					위치정보		도 면 명	세륜세차시설 (1)
	시설/공구		△					축 척	NONE		
대 림 산 업	건설분야	토 목	건설단계	실시설계	△	2015.12.	실시설계 준공	김 성 호	노 정 훈	유 기 현	도면번호	C0099001-011	편철번호	6.047
					개정번호	날짜	개 정 내 용	과업책임자	분야별책임자	설계자				

적용표준 GED-01-1104 V1.5

세륜세차시설 (2)

NOTE

본 표준도에 제시된 제품(공법)은 실시설계 당시 공사비 기초금액산출을 위해 잠정 제시된 도면이므로 시공전 실시설계 당시의 검토자료등과 상호 비교·검토하여 발주청(감리원)과 사전협의 후 재질, 규격, 성능 등이 동등 이상의 제품(공법)으로 변경 적용할 수 있음.

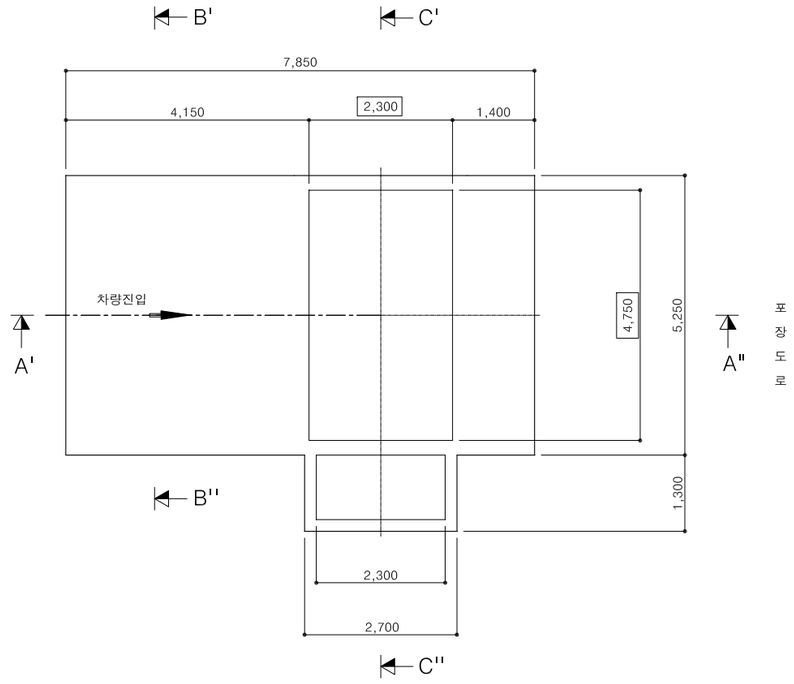

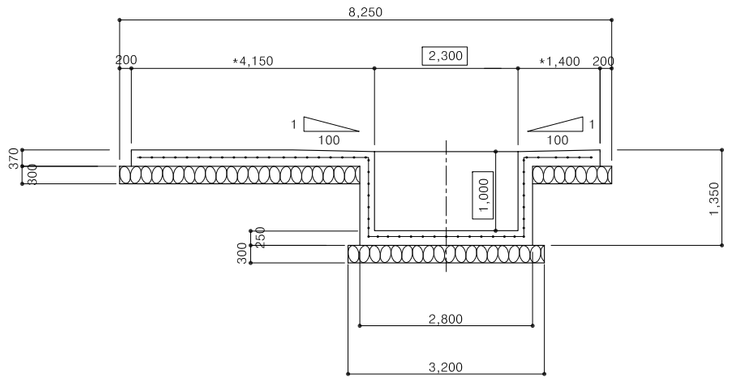

SECTION ; A' - A"

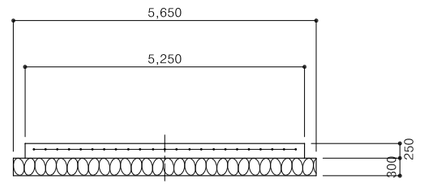

SECTION ; B' - B"

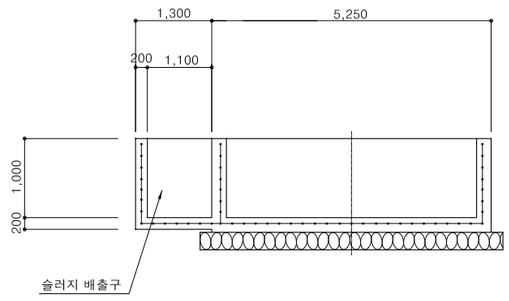

SECTION ; C' - C"

NOTE

1. "*"치수는 현장 사정에 따라 조정 가능함.
2. ▱구간은 약간의 경사를 주어 비산된 세륜수가 수조측으로 흘러들어 갈 수 있도록 할것.
3. □치수는 기초공사시 반드시 맞출것.

공 종	규 격	단 위	수 량	비 고
거 푸 집	합판4회	M²	49.778	
콘크리트	25-21-8	M³	17.704	
철 근	D13	TON	0.651	
터 파 기		M³	52.139	
되메우기		M³	19.355	
잔 토		M³	32.784	
잡 석		M³	14.662	

경상북도	사 업 명	울릉도 일주도로2 건설공사	△					
	시설/공구		△					
대 림 산 업	건설분야	토 목	건설단계	실시설계	△			
					⚠	2015.12.	실시설계 준공	김 성 호
					개정번호	날짜	개 정 내 용	과업책임자

노 정 훈	유 기 현	위치정보	
분야별책임자	설계자	축 척	NONE
		도면번호	C0099001-012

도 면 명	세륜세차시설 (2)
편철번호	6.048

적용표준 GED-01-1104 V1.5

준공표지판 상세도

NOTE

본 표준도에 제시된 제품(공법)은 실시설계 당시 공사비 기초금액산출을 위해 잠정 제시된 도면이므로 시공전 실시설계 당시의 검토자료등과 상호 비교·검토하여 발주청(감리원)과 사전협의 후 재질, 규격, 성능 등이 동등 이상의 제품(공법)으로 변경 적용할 수 있음.

준공표지판

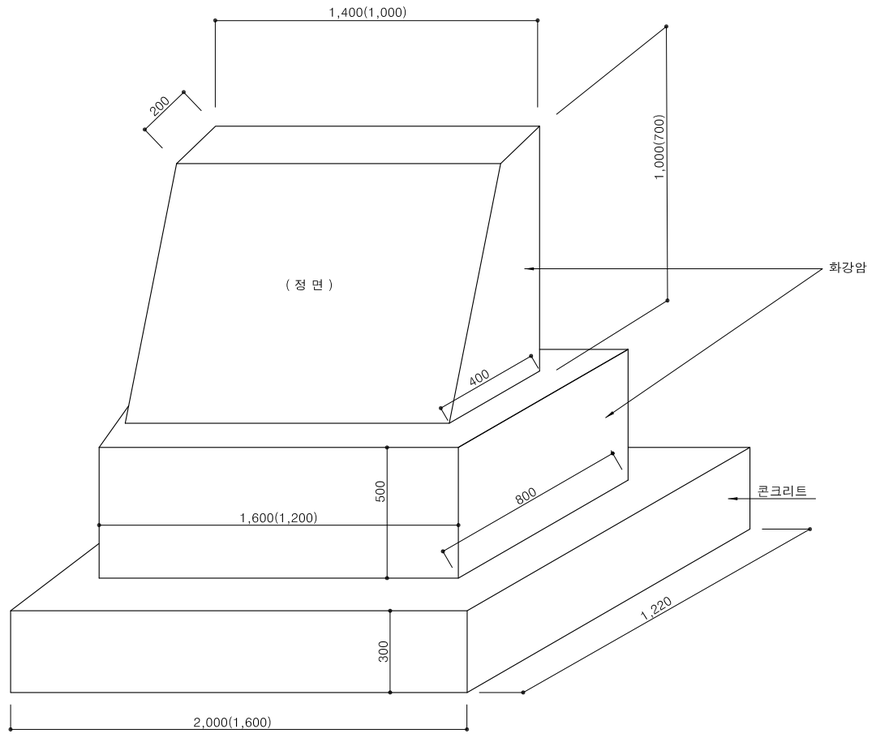

(정 면)

공 사 명 ;

공 사 기 간 ;

발 주 자 ;

시 공 자 ;

(후 면)

설 계 자 :

현 장 대 리 인 :

책 임 감 리 원 :

감 리 전 문 회 사

준공검사원: 소속: 성명:

주) 설계자; 감리전문회사; 회사명
현장대리인,책임감리원,준공검사원; 성명

단 위 수 량 표

공 종	규 격	단 위	수 량	비 고
기초콘크리트	25-21-8	m^3	0.720	최대규격
기초거푸집	6회	m^2	1.920	최대규격
화 강 암	개수		2	

경상북도	사 업 명	울릉도 일주도로2 건설공사		△						위치정보		도 면 명	준공표지판 상세도
	시설/공구			△						축 척	NONE		
대 림 산 업	건설분야	토 목	건설단계 실시설계	△						도면번호	C0099001-013	편철번호	6.049
				⚠	2015.12.	실시설계 준공	김 성 호	노 정 훈	유 기 현				
				개정번호	날짜	개 정 내 용	과업책임자	분야별책임자	설계자				

적용표준 GED-01-1104 V1.5

울릉도 일주도로2 건설공사

노측용 가드레일 (1)

(토공구간 SB-2)

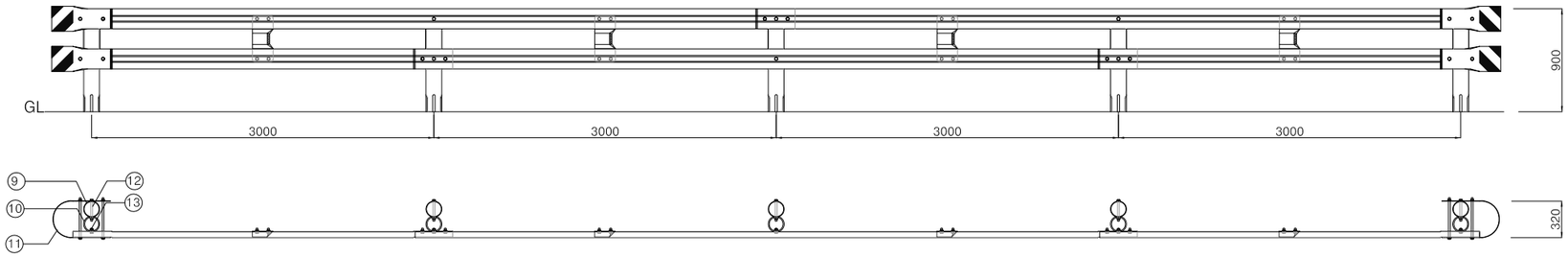

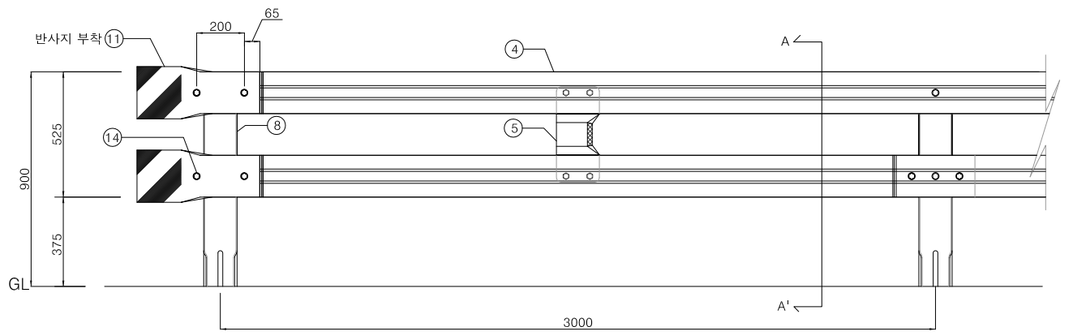

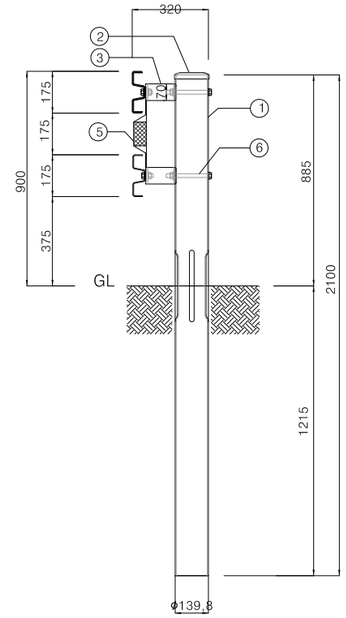

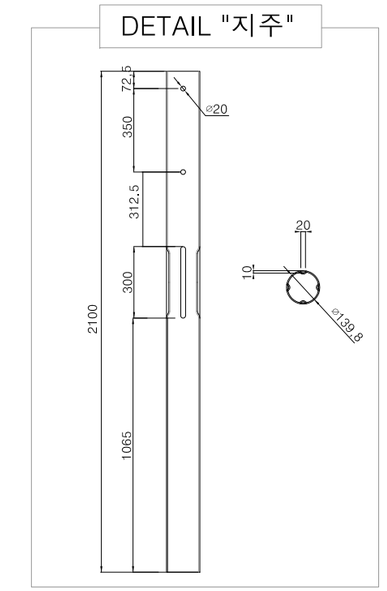

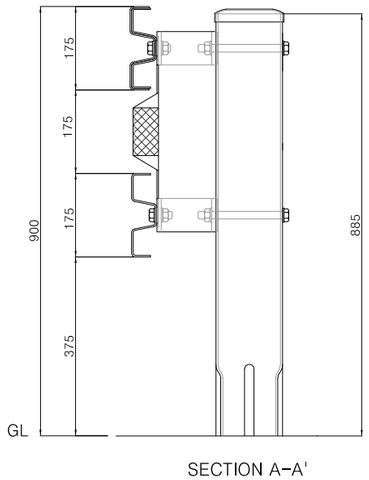

SECTION A-A'

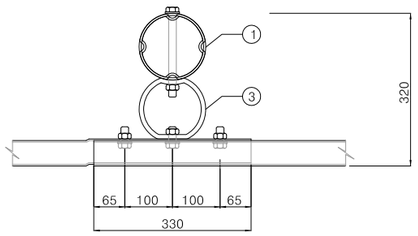

SECTION a-a'

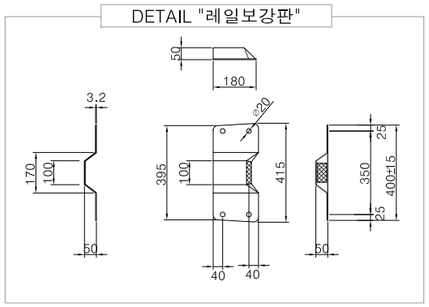

개방형 가드레일 - 노측용 (토공구간)-SB2등급 SPAN(H0.9mxW3.0m)당

NO	품 명	규 격	단위	수량	비 고
1	지주	Φ139.8X4.5tX2100 (STK400)	본	1	
2	지주캡	Φ139.8용	개	1	* 용융아연도금마감 분체도장마감 선택
3	충격흡수연결대	Φ139.8X6tX70 (SS400)	개	2	
4	W 레일	175X3.2tX6330 (SS400)	장	1	* W레일 아연도금 위에 분체처리 (선택사양)
5	레일보강판	180X50X400(±15)X3.2t (SS400)	개	1	
6	연결대고정 B/N	5/8X180	개	2	
7	레일연결 B/N	5/8X38	개	8	

단부 (개방형 H900 노측용 - 토공구간) 개소당

NO	품 명	규 격	단위	수량	비 고
8	지주	Φ139.8X4.5tX2100 (STK400)	본	0.5	
9	지주캡	Φ139.8용	개	0.5	* 용융아연도금마감 분체도장마감 선택
10	충격흡수연결대	Φ139.8X6tX70 (SS400)	개	1	
11	라운드레일	350X3.2t (SS400)	장	2	* W레일 아연도금 위에 분체처리 (선택사양)
12	연결대고정 B/N	5/8X180	개	1	
13	레일연결 B/N	5/8X85	개	1	
14	라운드레일연결 B/N	5/8X340	개	4	

경상북도	사 업 명	울릉도 일주도로2 건설공사	△				위치정보		도 면 명	노측용 가드레일 (1)
	시설/공구		△				축 척	NONE		
대 림 산 업	건설분야	토 목 / 건설단계 / 실시설계	△				도면번호	C0099001-014	편철번호	6.050
			⚠	2015.12.	실시설계 준공	김 성 호 / 노 정 훈 / 유 기 현				
			개정번호	날짜	개 정 내 용	과업책임자 / 분야별책임자 / 설계자				

적용표준 GED-01-1104 V1.5

울릉도 일주도로2 건설공사

노측용 가드레일 (2)

(옹벽구간 SB-4)

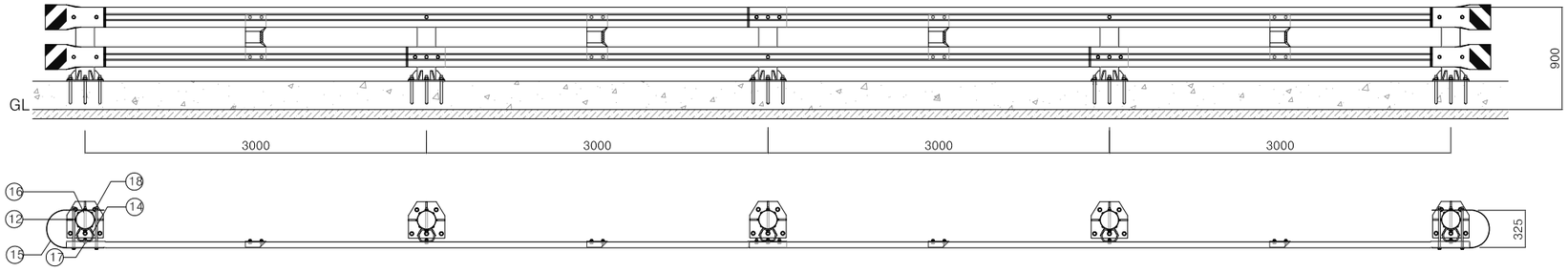

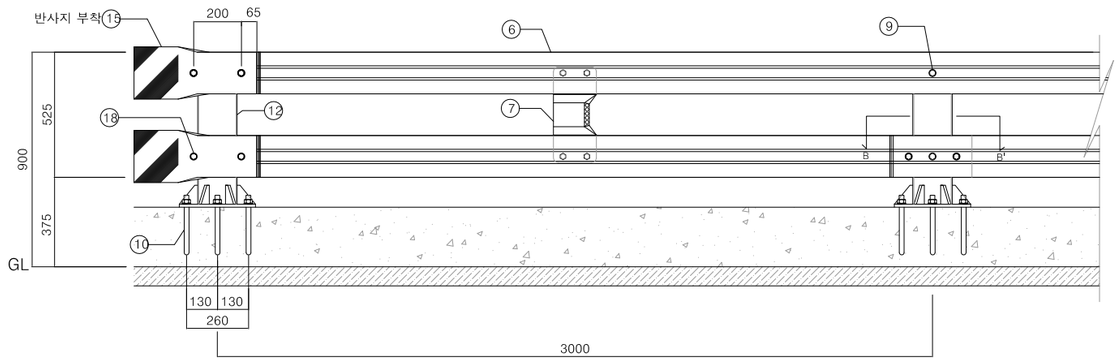

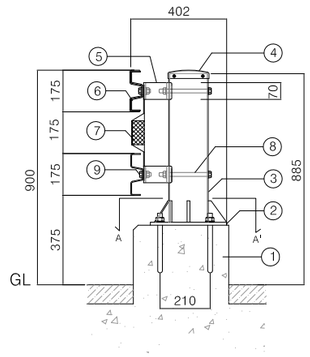

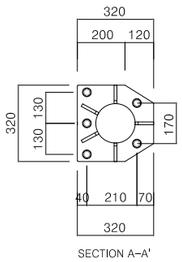

SECTION A-A'

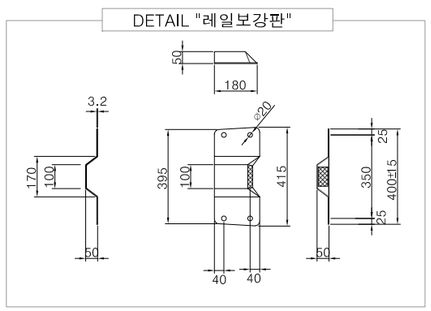

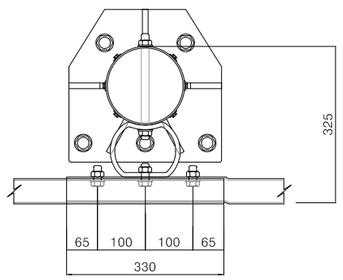

SECTION B-B'

개방형 가드레일 - 교량용 (연석에 케미컬앵커)-SB4등급 SPAN(2단xW3.0m)당

NO	품 명	규 격	단위	수량	비 고
1	케미컬앵커	M20X240	본	5	
2	앵커판	320X12tX320 (SS400)	개	1	* 용융아연도금마감 분체도장마감 선택
3	지주	Φ165.2X4.5tX635 (STK400)	본	1	
4	지주캡	Φ165.2용	개	1	
5	충격흡수연결대	Φ139.8X9tX70 (SS400)	개	2	* W레일 아연도금 위에 분체처리 (선택사양)
6	W 레일	175X3.8tX6330 (SS400)	장	1	
7	레일보강판	180X50X400(±15)X3.2t	개	1	
8	연결대고정 B/N	5/8X220	개	2	
9	레일연결 B/N	5/8X38/45	개	8	

단부 (개방형 2단 교량용 - 연석에 케미컬앵커) 개소당

NO	품 명	규 격	단위	수량	비 고
10	케미컬앵커	M20X240	본	2.5	
11	앵커판	320X12tX320 (SS400)	개	0.5	* 용융아연도금마감 분체도장마감 선택
12	지주	Φ165.2X4.5tX635 (STK400)	본	0.5	
13	지주캡	Φ165.2용	개	0.5	
14	충격흡수연결대	Φ139.8X9tX70 (SS400)	개	1	
15	라운드레일	350x350	장	2	* W레일 아연도금 위에 분체처리 (선택사양)
16	연결대고정 B/N	5/8X220	개	1	
17	레일연결 B/N	5/8X38/45	개	1	
18	라운드레일연결 B/N	5/8X340	개	4	

경상북도	사 업 명	울릉도 일주도로2 건설공사	△					위치정보		도 면 명	노측용 가드레일 (2)
	시설/공구		△					축 척	NONE		
대 림 산 업	건설분야	토 목	건설단계	실시설계	⚠	2015.12.	실시설계 준공	김 성 호	노 정 훈	유 기 현	도면번호 C0099001-015	편철번호	6.051
					개정번호	날짜	개 정 내 용	과업책임자	분야별책임자	설계자			

적용표준 GED-01-1104 V1.5

울릉도 일주도로2 건설공사

가 드 휀 스

(토 공 용)

측 면 도

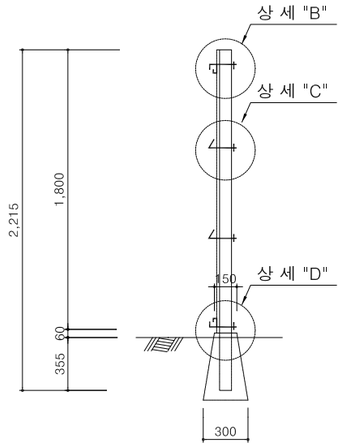

정 면 도

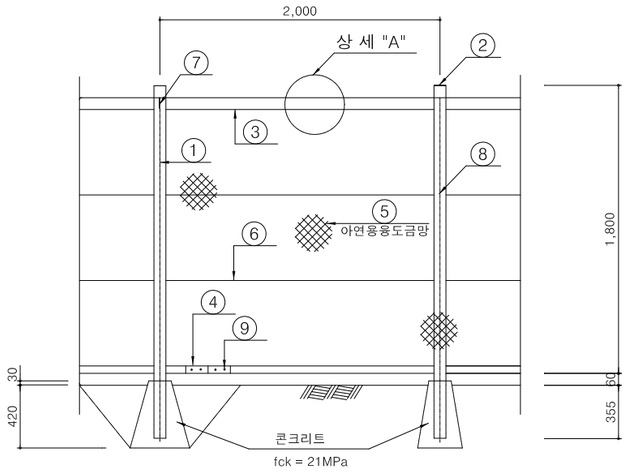

상 세 "B"

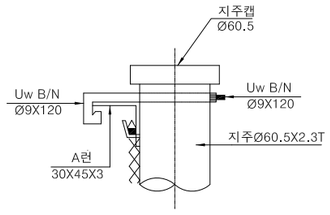

상 세 "C"

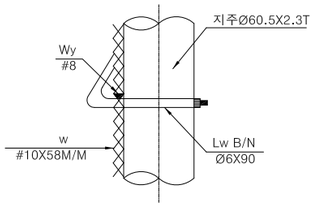

상 세 "D"

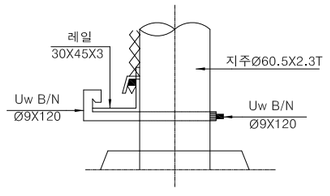

단 면 도

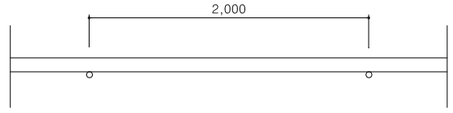

상 세 "A"

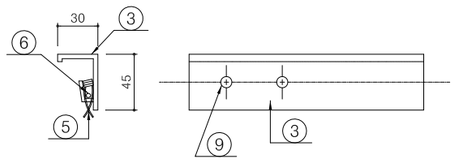

재 료 표

(형식-1)

(지 간 당)

번호	구 분	치 수	단 위	수 량	비 고
1	지 주	Ø60.5X2.3T	m	2.215	아연용융도금
2	캡	Ø60.5용	개	1	〃
3	후레임	30X45X3	m	4	〃
4	연결판	37X27X2X200	개	1	〃
5	철 망	#10X58M/M	m^2	3.6	〃
6	횡 선	#8	m	8	〃
7	U형B/N	Ø9X120	개	2	스테인레스
8	L형B/N	Ø6X90	개	2	〃
9	I형B/N	Ø6X12	개	4	〃
10	터파기		m^3	0.230	
11	되메우기		m^3	0.197	
12	콘크리트	fck=21MPa	m^3	0.0343	fck=210kgf/cm² (25mm)□

(육 교 용)

측 면 도

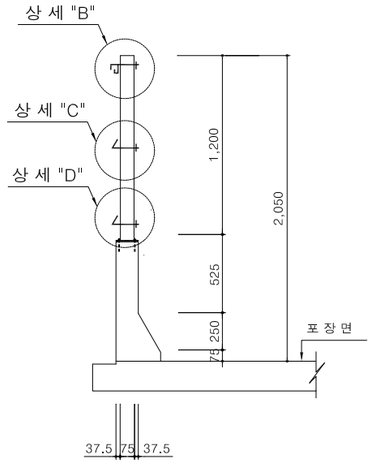

정 면 도

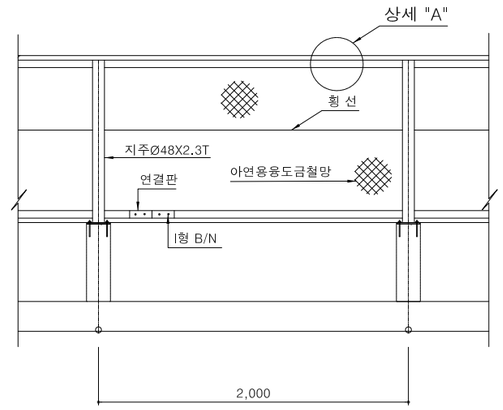

상 세 "A"

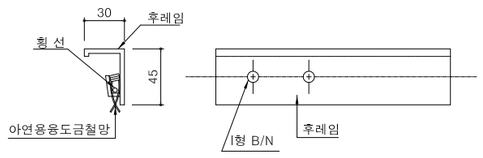

상 세 "B"

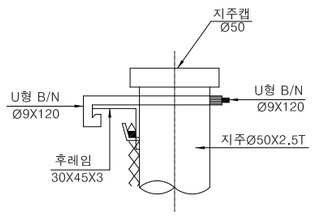

상 세 "C"

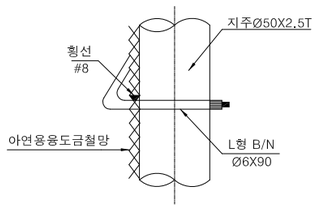

평 면 도

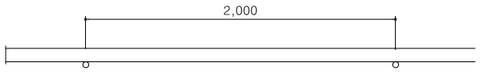

상 세 "D"

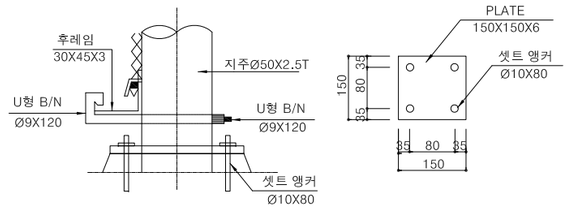

재 료 표

(형식-2)

(지 간 당)

구 분	치 수	단 위	수 량	비 고
지 주	Ø48X2.3T	m	1.7	아연용융도금
후레임	30X45X3	〃	4	〃
연결판	37X27X2X200	개	1	〃
횡 선	#8	m	6	〃
철 망	#10X58MM	m^2	2.0	〃
캡	Ø50	개	1	〃
U형B/N	Ø9X120	〃	2	스테인레스
L형B/N	Ø6X90	〃	1	〃
I형B/N	Ø6X12	〃	4	〃
ANCHOR B/N	Ø16X200	〃	4	〃
PLATE	Ø215X245X16T	〃	1	〃

경상북도	사 업 명	울릉도 일주도로2 건설공사		△				위치정보	
	시설/공구			△				축 척	NONE
대 림 산 업	건설분야	토 목	건설단계	실시설계	△				도면번호	C0099001-016
					⚠	2015.12.	실시설계 준공	김 성 호	노 정 훈	유 기 현
					개정번호	날짜	개 정 내 용	과업책임자	분야별책임자	설계자

도면명	가 드 휀 스
편철번호	6.052

적용표준 GED-01-1104 V1.5

임시관로 이설공

울릉도 일주도로2 건설공사

상수관로 이설계획 평면도

(임시관로 이설공사)

■ 평리교(5지구)

공 사 명	교통우회도로 상수관로 이설공사	임시관로 설치
공사 위치	STA. 0+25.34 ~ STA. 0+105.08	교통 우회도로
사업 내용	송수관로 이설 D150mm, L=79.40m	관종 : Hi-3P
	제수밸브 설치 D150mm, 2개소	

■ 용천교(5지구)

공 사 명	교통우회도로 상수도 임시관로 부설공사	임시관로 설치
공사 위치	STA. 0+13.58 ~ STA. 0+095.78	교통 우회도로
사업 내용	송수관로 이설 D150mm, L=82.20m	관종 : Hi-3P
	제수밸브 설치 D150mm, 2개소	

■ 죽암1교(6지구)

공 사 명	교통우회도로 상수도 임시관로 부설공사	임시관로 설치
공사 위치	STA. 0+26.47 ~ STA. 0+111.89	교통 우회도로
사업 내용	배수관로 이설 D50mm, L=85.42m	관종 : Hi-3P
	제수밸브 설치 D50mm, 2개소	

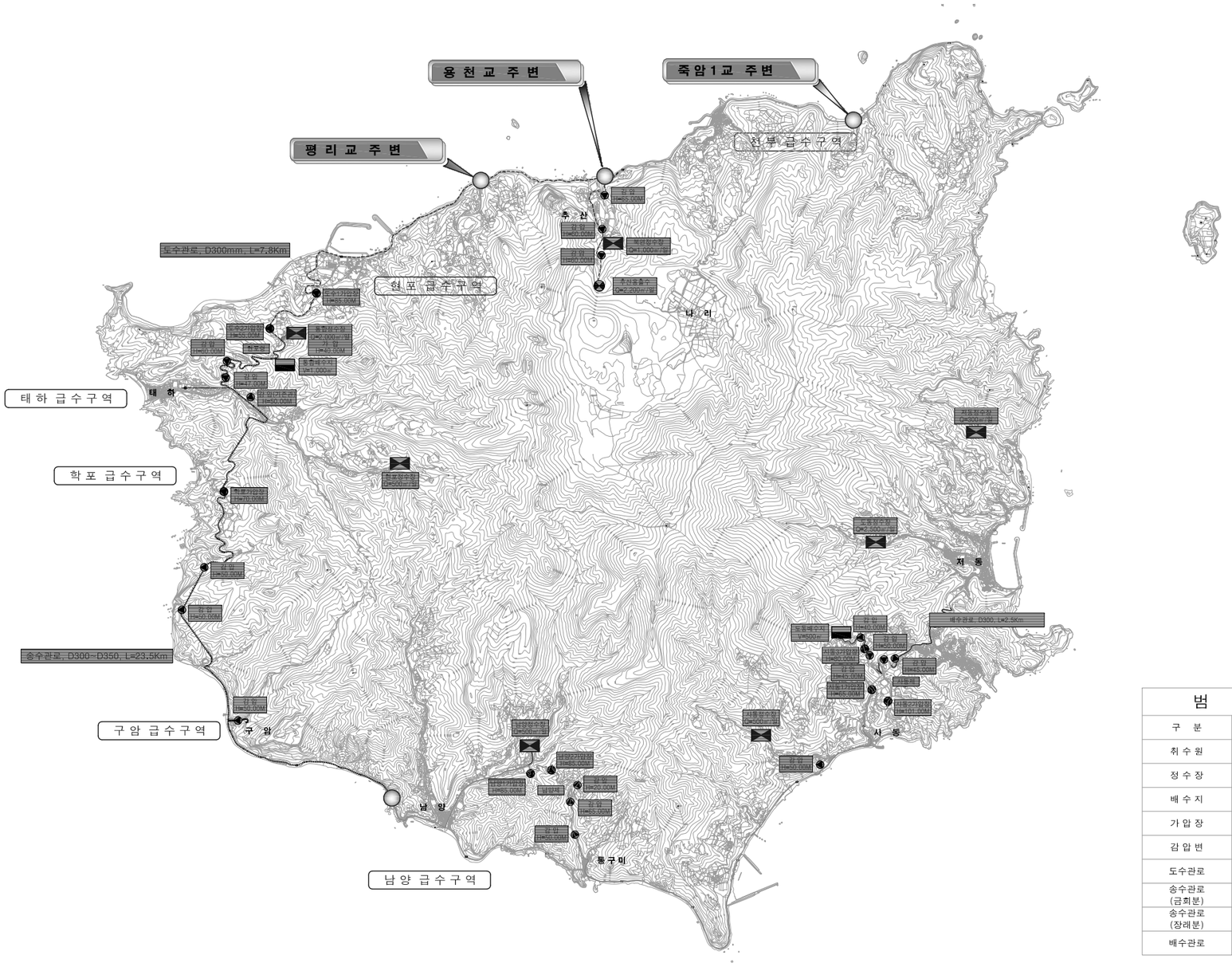

범 례	
구 분	표 기
취 수 원	
정 수 장	
배 수 지	
가 압 장	
감 압 변	
도수관로	
송수관로 (급회분)	
송수관로 (장래분)	
배수관로	

경상북도	사 업 명	울릉도 일주도로2 건설공사			위치정보		도 면 명	상수관로 이설계획 평면도 (임시관로 이설공사)
	시설/공구				축 척	NONE		
대 림 산 업	건설분야	토 목	건설단계	실시설계	도면번호	C0099901-017	편철번호	6.053

개정번호	날짜	개 정 내 용	과업책임자	분야별책임자	설계자
△					
△					
△					
⚠	2015.12.	실시설계 준공	김 성 호	노 정 훈	유 기 현

적용표준 GED-01-1104 V1.5

울릉도 일주도로2 건설공사

상수도 임시관로 종평면도(1)

(5지구-평리교 구간)

평 면 도

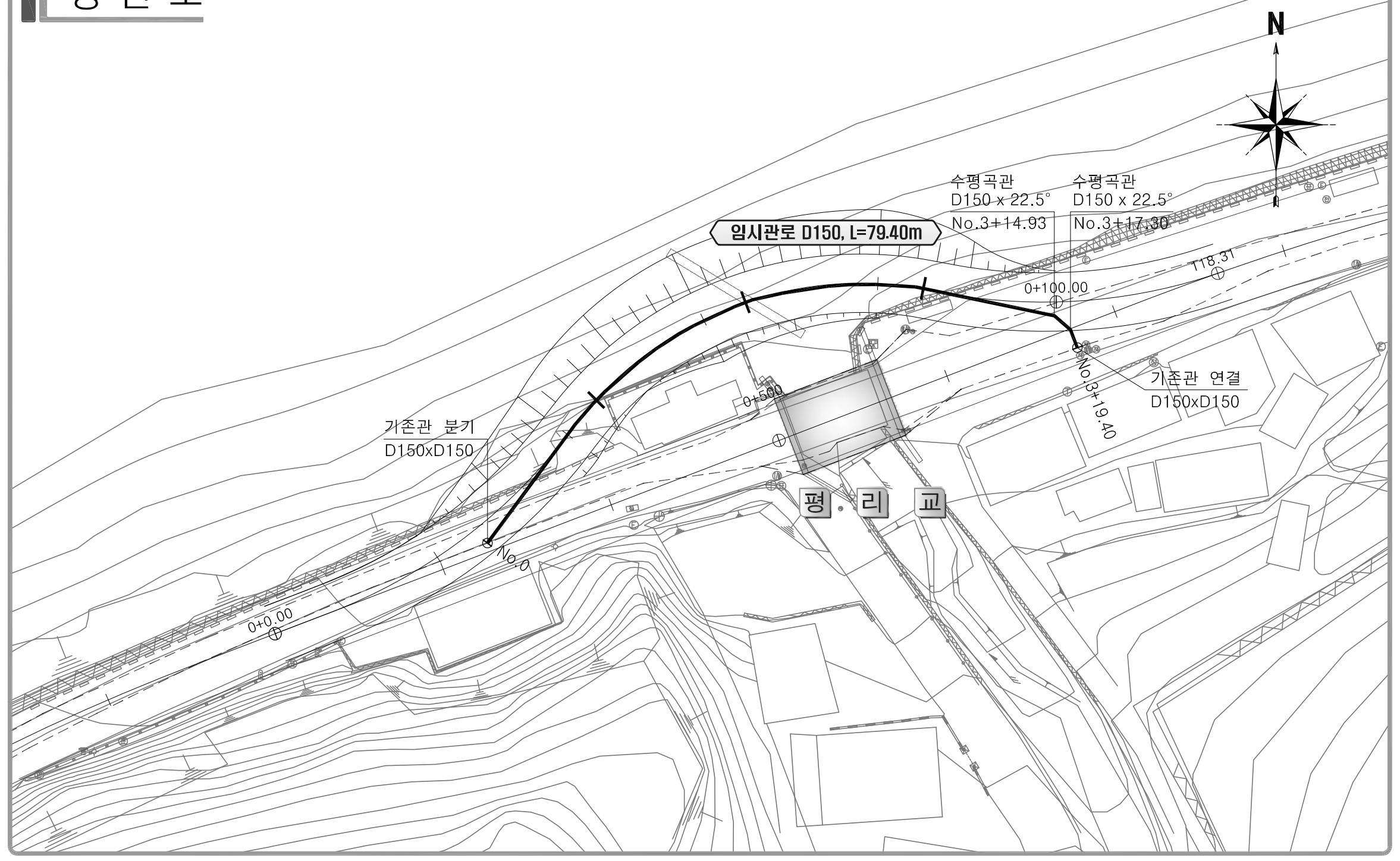

배관상세

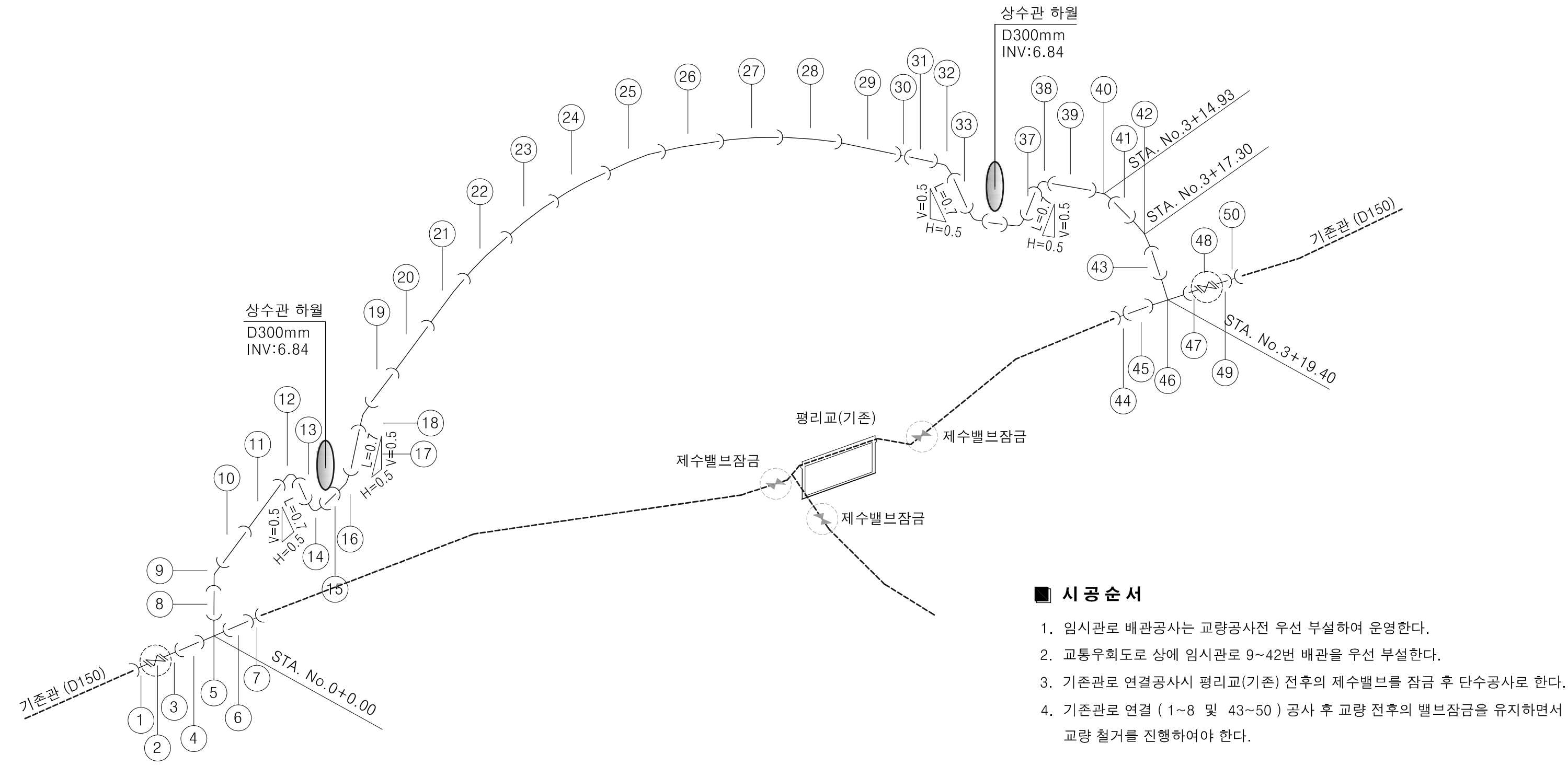

■ **시 공 순 서**

1. 임시관로 배관공사는 교량공사전 우선 부설하여 운영한다.
2. 교통우회도로 상에 임시관로 9~42번 배관을 우선 부설한다.
3. 기존관로 연결공사시 평리교(기존) 전후의 제수밸브를 잠금 후 단수공사로 한다.
4. 기존관로 연결 (1~8 및 43~50) 공사 후 교량 전후의 밸브잠금을 유지하면서 교량 철거를 진행하여야 한다.

종단면도

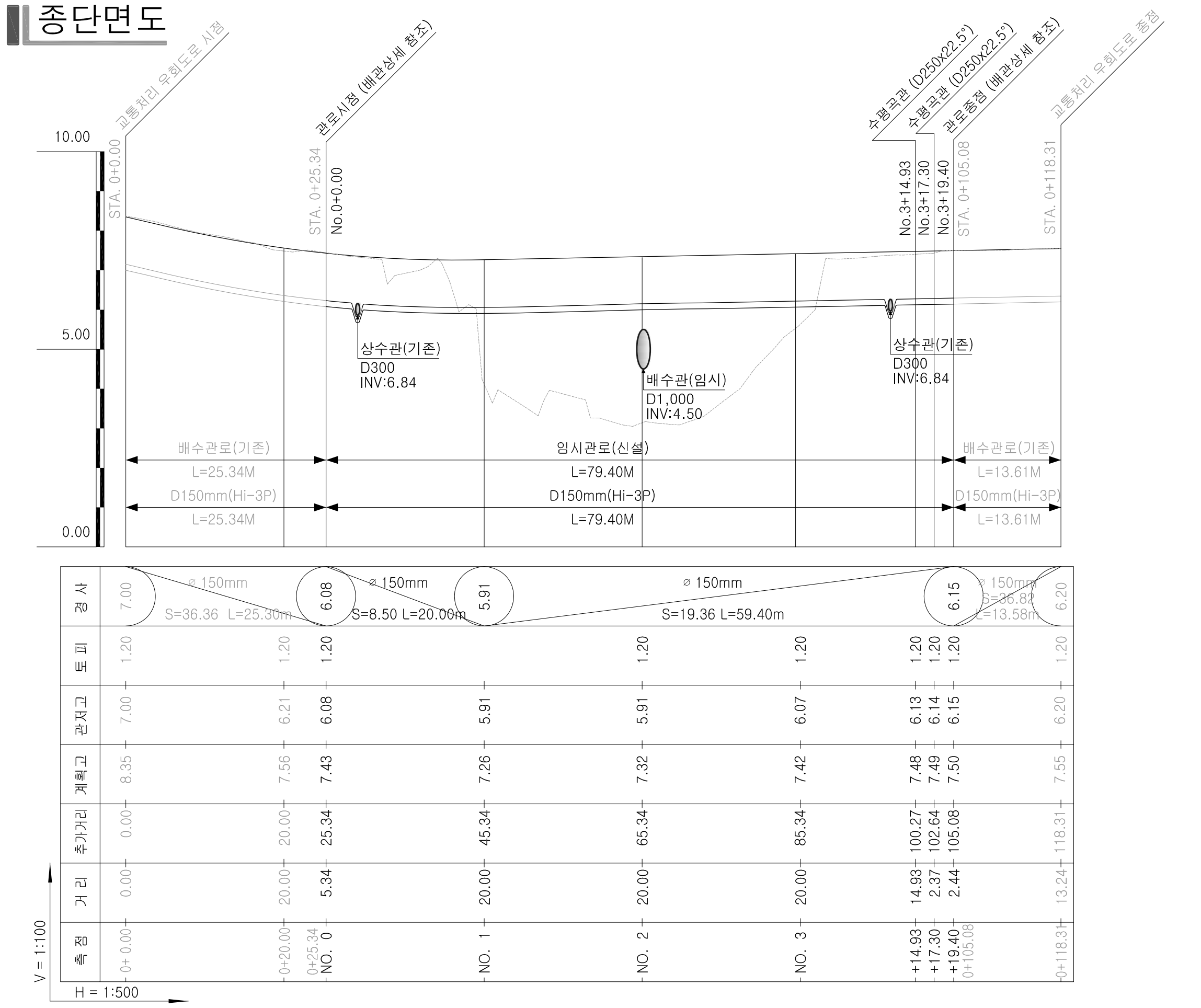

배관 수량 집계표

번호	명칭	규격	길이(m)	수량	관접합	관절단	재질	비고
1	플랜지소켓	D150		1	1	1	Hi-3P	
2	제수밸브	D150		1			주철재	소프트실
3	플랜지소켓	D150		1	1	1	Hi-3P	
4	단관	D150	0.50	1		1	Hi-3P	
5	정티	D150xD150		1	3		Hi-3P	
6	단관	D150	0.50	1		1	Hi-3P	
7	소켓	D150		1	2	1	Hi-3P	
8	단관	D150	0.50	1		1	Hi-3P	
9	엘보	D150x22.5˚		1	2		Hi-3P	수평곡관
10	단관	D150	1.50	1		1	Hi-3P	
11	직관	D150	6.00	1	1		Hi-3P	편수칼라관
12	엘보	D150x45˚		1	2		Hi-3P	수직곡관
13	단관	D150	0.70	1		1	Hi-3P	
14	엘보	D150x45˚		1	2		Hi-3P	수직곡관
15	단관	D150	0.50	1		1	Hi-3P	
16	엘보	D150x45˚		1	2		Hi-3P	수직곡관
17	단관	D150	0.70	1		1	Hi-3P	
18	엘보	D150x45˚		1	2		Hi-3P	수직곡관
19	단관	D150	3.50	1		1	Hi-3P	
20~29	직관	D150	6.00	10	10		Hi-3P	편수칼라관
30	소켓	D150		1	2		Hi-3P	
31	단관	D150	0.40	1		1	Hi-3P	
32	엘보	D150x45˚		1	2		Hi-3P	수직곡관
33	단관	D150	0.70	1		1	Hi-3P	
34	엘보	D150x45˚		1	2		Hi-3P	수직곡관
35	단관	D150	0.50	1		1	Hi-3P	
36	엘보	D150x45˚		1	2		Hi-3P	수직곡관
37	단관	D150	0.70	1		1	Hi-3P	
38	엘보	D150x45˚						수직곡관

번호	명칭	규격	길이(m)	수량	관접합	관절단	재질	비고
39	단관	D150	0.43	1		1	Hi-3P	
40	엘보	D150x22.5˚		1	2		Hi-3P	수평곡관
41	단관	D150	2.37	1		1	Hi-3P	
42	엘보	D150x22.5˚		1	2		Hi-3P	수평곡관
43	단관	D150	2.10	1		1	Hi-3P	
44	소켓	D150		1	2	1	Hi-3P	
45	단관	D150	1.00	1		1	Hi-3P	
46	정티	D150xD150		1	3		Hi-3P	
47	플랜지소켓	D150		1	1		Hi-3P	
48	제수밸브	D150		1			주철재	소프트실
49	플랜지소켓	D150		1	1		Hi-3P	
50	소켓	D150		1	2	1	Hi-3P	

배관 자재 집계표

번호	명칭	규격	길이(m)	수량	관접합	관절단	재질	비고
관자재	직관	D150		11				
	단관	D150	16.60	3				직관환산
	소켓	D150		4				
	플랜지소켓	D150		4				
	엘보	D150x22.5˚		3				
	엘보	D150x45˚		8				
	정티	D150xD150		2				
	제수밸브	D150		2				
관절단		D150		23				
관접합	소켓접합	D150		11				
	이탈방지압륜	D150		37				

경상북도 / 대 림 산 업			
사 업 명	울릉도 일주도로2 건설공사		
시설/공구			
건설분야	토 목	건설단계	실시설계

개정번호	날짜	개 정 내 용	과업책임자	분야별책임자	설계자
△					
△					
△					
△1	2015.12.	실시설계 준공	김 성 호	노 정 훈	유 기 현

위치정보		도 면 명	상수도 임시관로 종평면도(1) (5지구-평리교 구간)
축 척	H=1:500 V=1:100		
도면번호	C0099901-018	편철번호	6.054

적용표준 GED-01-1104 V1.5

울릉도 일주도로2 건설공사

상수도 임시관로 종평면도(2)

(5지구-용천교 구간)

평 면 도

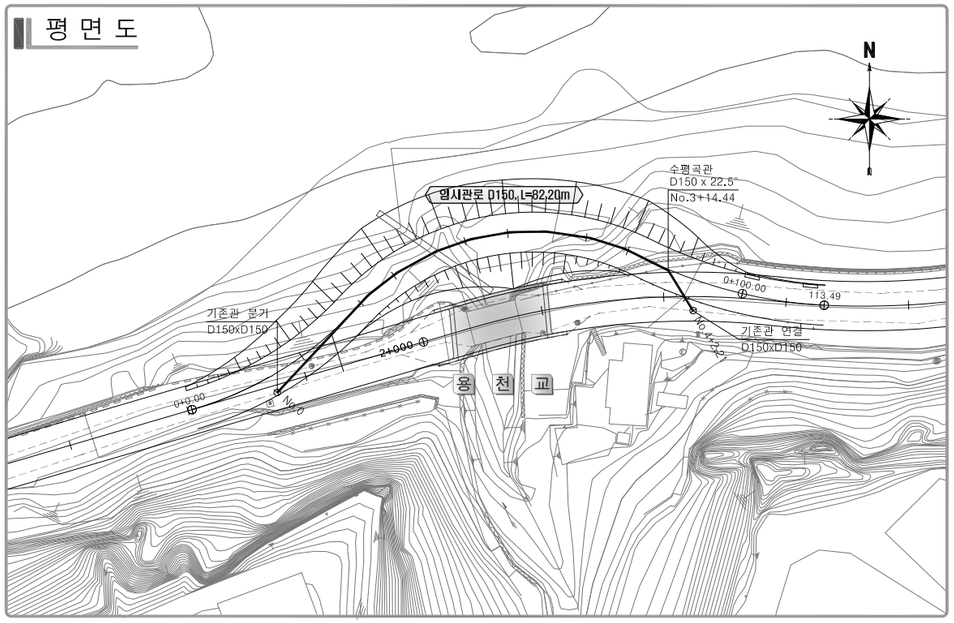

배관상세

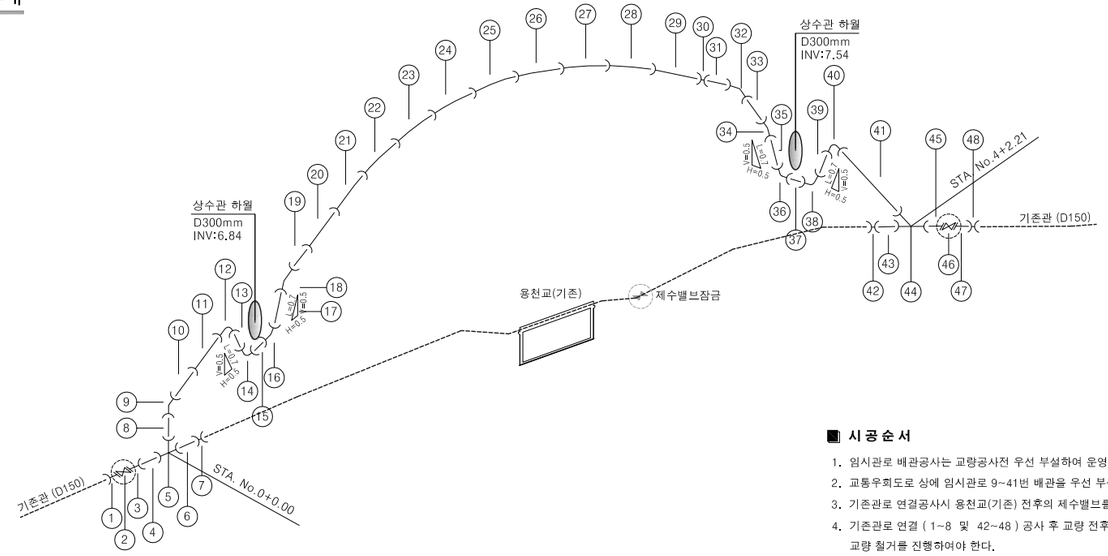

■ 시 공 순 서

1. 임시관로 배관공사는 교량공사전 우선 부설하여 운영한다.
2. 교통우회도로 상에 임시관로 9~41번 배관을 우선 부설한다.
3. 기존관로 연결공사시 용천교(기존) 전후의 제수밸브를 잠금 후 단수공사로 한다.
4. 기존관로 연결 (1~8 및 42~48) 공사 후 교량 전후의 밸브잠금을 유지하면서 교량 철거를 진행하여야 한다.

종단면도

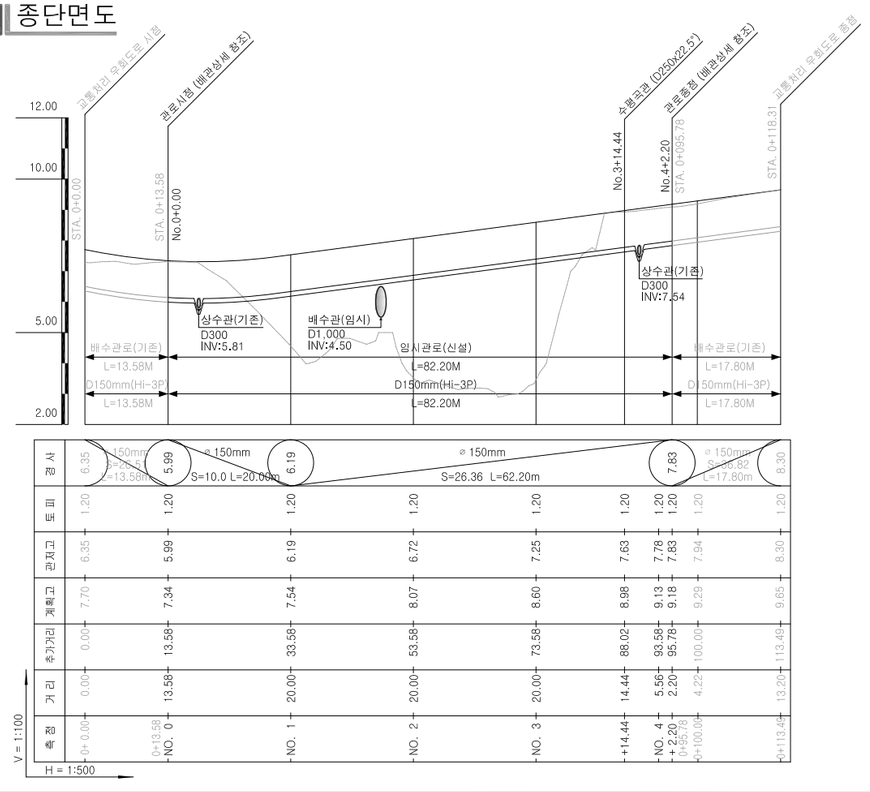

배관 수량 집계표

번호	명칭	규격	길이(m)	수량	관접합	관절단	재질	비고
1	플랜지소켓	D150		1	1	1	Hi-3P	
2	제수밸브	D150		1			주철재	소프트실
3	플랜지소켓	D150		1	1	1	Hi-3P	
4	단관	D150	0.50	1		1	Hi-3P	
5	정티	D150xD150		1	3		Hi-3P	
6	단관	D150	0.50	1			Hi-3P	
7	소켓	D150		1	2	1	Hi-3P	
8	단관	D150	0.50	1		1	Hi-3P	
9	엘보	D150x22.5°		1	2		Hi-3P	수평곡관
10	단관	D150	2.75	1		1	Hi-3P	
11	직관	D150	6.00	1	1		Hi-3P	편수칼라관
12	엘보	D150x45°		1	2		Hi-3P	수직곡관
13	단관	D150	0.70	1		1	Hi-3P	
14	엘보	D150x45°		1	2		Hi-3P	수직곡관
15	단관	D150	0.50	1		1	Hi-3P	
16	엘보	D150x45°		1	2		Hi-3P	수직곡관
17	단관	D150	0.70	1		1	Hi-3P	
18	엘보	D150x45°		1	2		Hi-3P	수직곡관
19	단관	D150	1.25	1		1	Hi-3P	
20~29	직관	D150	6.00	10	10		Hi-3P	편수칼라관
30	소켓	D150		1	2		Hi-3P	
31	단관	D150	2.40	1		1	Hi-3P	
32	엘보	D150x22.5°		1	2		Hi-3P	수평곡관
33	단관	D150	2.75	1		1	Hi-3P	
34	엘보	D150x45°		1	2		Hi-3P	수직곡관
35	단관	D150	0.50	1		1	Hi-3P	
36	엘보	D150x45°		1	2		Hi-3P	수직곡관
37	단관	D150	0.70	1		1	Hi-3P	
38	엘보	D150x45°		1	2		Hi-3P	수직곡관

번호	명칭	규격	길이(m)	수량	관접합	관절단	재질	비고
39	단관	D150	0.43	1		1	Hi-3P	
40	엘보	D150x45°		1	2		Hi-3P	수직곡관
41	단관	D150	3.55	1		1	Hi-3P	
42	소켓	D150		1	2	1	Hi-3P	
43	단관	D150	1.00	1			Hi-3P	
44	정티	D150xD150		1	3		Hi-3P	
45	플랜지소켓	D150		1	1		Hi-3P	
46	제수밸브	D150		1			주철재	소프트실
47	플랜지소켓	D150		1	1		Hi-3P	
48	소켓	D150		1	2	1	Hi-3P	

배관 자재 집계표

번호	명칭	규격	길이(m)	수량	관접합	관절단	재질	비고
관자재	직관	D150		11				
	단관	D150	18.73	4				직관환산
	소켓	D150		4				
	플랜지소켓	D150		4				
	엘보	D150x22.5°		2				
	엘보	D150x45°		8				
	정티	D150xD150		2				
	제수밸브	D150		2				
관절단		D150		18				
관접합	소켓접합	D150		11				
	이탈방지압륜	D150		35				

경상북도	사 업 명	울릉도 일주도로2 건설공사	위치정보		도 면 명	상수도 임시관로 종평면도(2) (5지구-용천교 구간)
대 림 산 업	시설/공구		축 척	H=1:500 V=1:100		
	건설분야	토 목 / 건설단계 / 실시설계	도면번호	C0099901-019	편철번호	6.055

개정번호	날짜	개 정 내 용	과업책임자	분야별책임자	설계자
△					
△					
△					
⚠	2015.12.	실시설계 준공	김 성 호	노 정 훈	유 기 현

적용표준 GED-01-1104 V1.5

상수도 임시관로 종평면도(3)

(6지구-죽암1교 구간)

평 면 도



배관상세

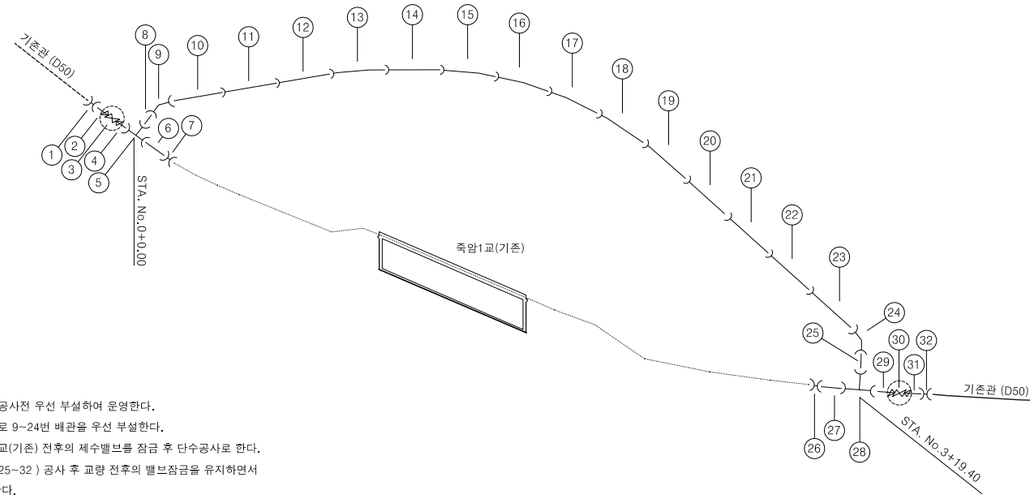

■ 시 공 순 서

1. 임시관로 배관공사는 교량공사전 우선 부설하여 운영한다.
2. 교통우회도로 상에 임시관로 9~24번 배관을 우선 부설한다.
3. 기존관로 연결공사시 평리교(기존) 전후의 제수밸브를 잠금 후 단수공사로 한다.
4. 기존관로 연결 (1~8 및 25~32) 공사 후 교량 전후의 밸브잠금을 유지하면서 교량 철거를 진행하여야 한다.

종단면도

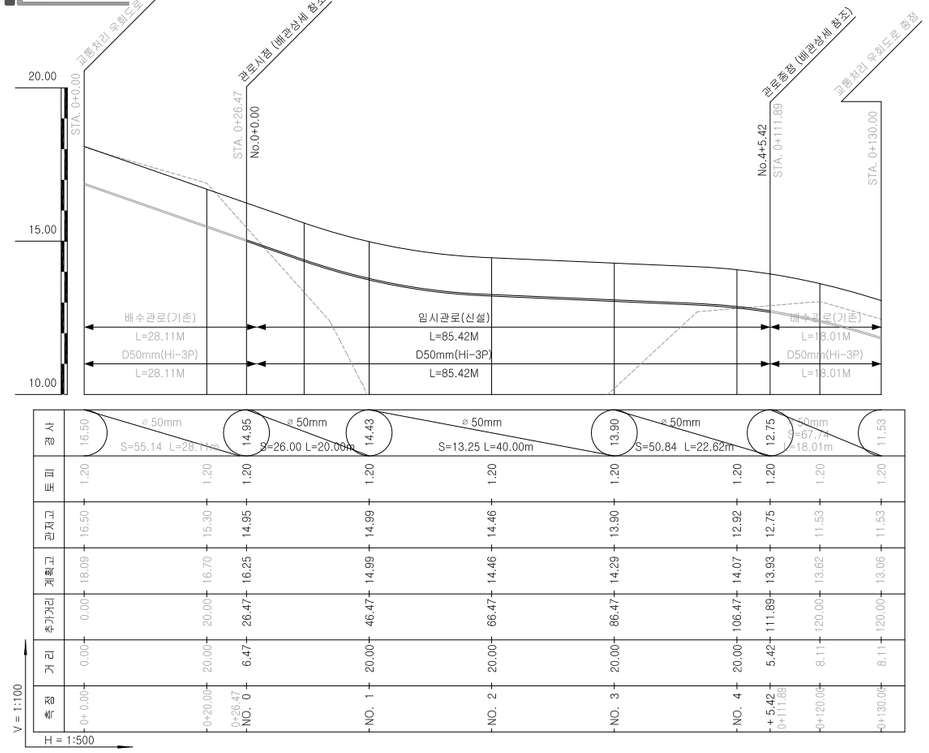

배관 수량 집계표

번호	명칭	규격	길이(m)	수량	관접합	관절단	재질	비고
1	소켓	D50		1	2	1	Hi-3P	
2	니플(A형)	D50		1			Hi-3P	
3	제수밸브	D50		1			청동제	
4	니플(A형)	D50		1			Hi-3P	
5	정티	D50xD50		1	3		Hi-3P	
6	단관	D50	0.50	1			Hi-3P	
7	소켓	D50		1	2	1	Hi-3P	
8	단관	D50	0.50	1		1	Hi-3P	
9	엘보	D50x22.5°		1	2		Hi-3P	수평곡관
10	단관	D50	2.90	1		1	Hi-3P	
11~23	직관	D50	6.00	12	12		Hi-3P	편수칼라관
24	엘보	D50x22.5°		1	2		Hi-3P	수평곡관
25	단관	D50	0.50	1		1	Hi-3P	
26	소켓	D50		1	2	1	Hi-3P	
27	단관	D50	1.00	1		1	Hi-3P	
28	정티	D50xD50		1	3		Hi-3P	
29	니플(A형)	D50		1			Hi-3P	
30	제수밸브	D50		1			청동제	
31	니플(A형)	D50		1			Hi-3P	
32	소켓	D50		1	2	1	Hi-3P	

배관 자재 집계표

번호	명칭	규격	길이(m)	수량	관접합	관절단	재질	비고
관자재	직관	D50		13				
	단관	D50	6.12	2				직관환산
	니플(A형)	D50		4				
	소켓	D50		10				
	엘보	D50x22.5°		2				
	정티	D50xD50		2				
	제수밸브	D50		2				
관절단				9				
관접합	소켓접합	D50		33				
밸브접합	나사접합	D50		4				

경북도	사 업 명	울릉도 일주도로2 건설공사	△			
	시설/공구		△			
대 림 산 업	건설분야	토 목	건설단계	실시설계	△	
			⚠	2015.12.	실시설계 준공	
			개정번호	날짜	개 정 내 용	

김 성 호	노 정 훈	유 기 현	위치정보
과업책임자	분야별책임자	설계자	축 척 H=1:500 V=1:100
			도면번호 C0099901-020

도 면 명	상수도 임시관로 종평면도(3) (6지구-죽암1교 구간)
편철번호	6.056
적용표준	GED-01-1104 V1.5

도수관로 이설공

울릉도 일주도로2 건설공사

상수관로 이설계획 평면도

(도수관로 이설공사)

■ 평리교 (5 지구)

공 사 명	평리교 구간 도수관로 부설공사	도수관로 이설
공사 위치	STA. 0+495.59 ~ STA. 0+519.17	일주도로 본선
사업 내용	도수관로 이설 D300mm, L=21.92m	관종:이중보온관
	관매달기 D300mm, L=11.00m	재질:스테인레스

■ 용천교 (5 지구)

공 사 명	용천교 구간 도수관로 부설공사	도수관로 이설
공사 위치	STA. 1+997.81 ~ STA.2+26.40	일주도로 본선
사업 내용	도수관로 이설 D300mm, L=30.40m	관종:이중보온관
	관매달기 D300mm, L=21.20m	재질:스테인레스

■ 추산수력 (5 지구)

공 사 명	추산수력 구간 도수관로 부설공사	도수관로 이설
공사 위치	STA. 1+751.67 ~ STA.1+849.79	일주도로 본선
사업 내용	도수관로 이설 D300mm, L=98.12m	관종 : D C I P
	제수밸브 설치 D300mm, 2개소	

■ 현포피암터널 (5 지구)

공 사 명	현포피암터널 구간 도수관로 부설공사	도수관로 이설
공사 위치	STA. 0+58.85 ~ STA. 0+173.70	일주도로 본선
사업 내용	도수관로 이설 D300mm, L=117.50m	관종 : D C I P
	CON'C관보호공 D300mm, L=98.12m	
	제수밸브 설치 D300mm, 2개소	

■ 남서피암터널 (1 ~ 3)

공 사 명	남서피암터널 구간 도수관로 부설공사	도수관로 이설	
공사 위치	STA. 0+316.00 ~ STA. 0+959.80	일주도로 본선	
사업 내용	도수관로 이설 D300mm, L=131.50m		
	CON'C관보호공 D300mm, L=131.50m	제 1 터널 구간	
	제수밸브 설치 D300mm, 2개소		
	도수관로 이설 D300mm, L=72.30m		
	CON'C관보호공 D300mm, L=72.30m	제 2 터널 구간	
	제수밸브 설치 D300mm, 1개소		
	도수관로 이설 D300mm, L=154.80m		
	CON'C관보호공 D300mm, L=154.80m	제 3 터널 구간	
	제수밸브 설치 D300mm, 1개소		

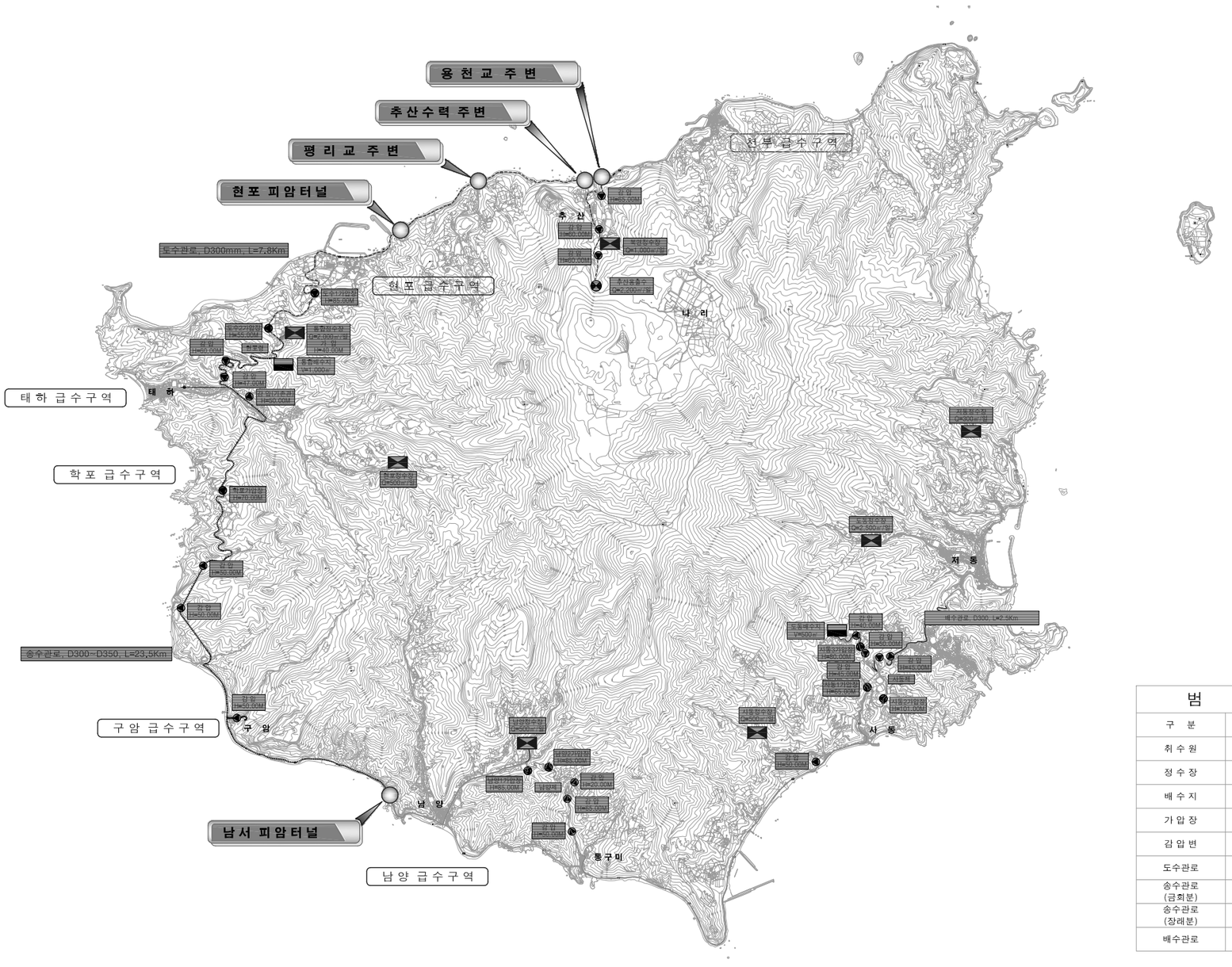

범 례	
구 분	표 기
취 수 원	
정 수 장	
배 수 지	
가 압 장	
감 압 변	
도수관로	
송수관로 (급회분)	
송수관로 (장래분)	
배수관로	

경상북도	사 업 명	울릉도 일주도로2 건설공사			△						위치정보		도 면 명	상수관로 이설계획 평면도 (도수관로 이설공사)
	시설/공구				△						축 척	NONE		
대 림 산 업	건설분야	토 목	건설단계	실시설계	△						도면번호	C0099901-021	편철번호	6.057
					⚠	2015.12.	실시설계 준공	김 성 호	노 정 훈	유 기 현				
					개정번호	날짜	개 정 내 용	과업책임자	분야별책임자	설계자				

적용표준 GED-01-1104 V1.5

울릉도 일주도로2 건설공사

도수관로 이설 종평면도(1)

(5지구-평리교 구간)

평 면 도

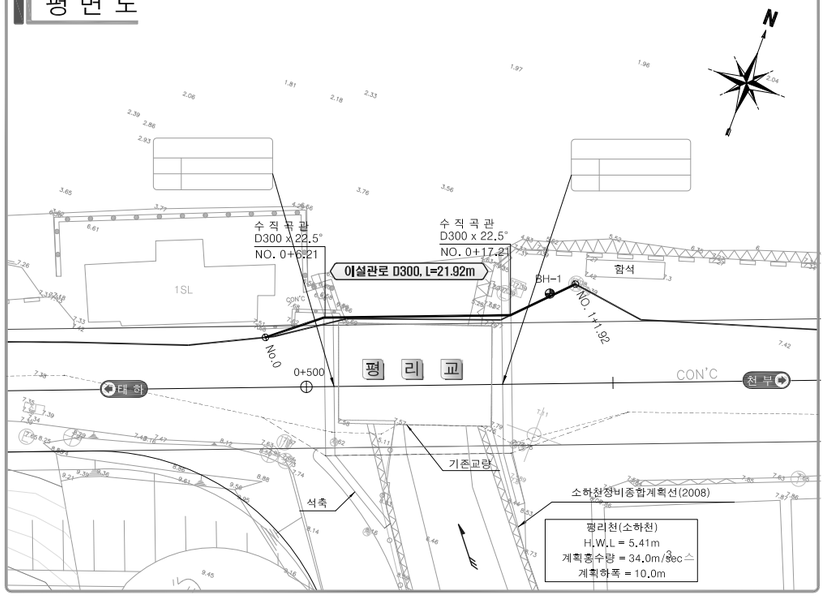

배관상세

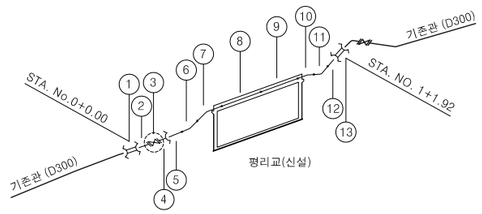

■ 시공순서

1. 도수관로 배관공사는 교량공사 완료 후 시공한다.
2. 교량측면 관매달기 공사 6~11번 배관을 우선 부설한다.
3. 기존관로 연결공사시 평리교(기존) 전후의 제수밸브를 잠금 후 단수공사로 한다.
4. 기존관로 연결 (1~5 및 12~13) 공사를 진행하여야 한다.

KEY MAP



상 수 관 로 이 설 현 황

구분	이설구간	관경(mm)	부설연장(m)
1	평 리 교	D300	21.92
2	용 천 교	D300	27.86
3	추산수력	D300	98.12
4	현포피암터널	D300	117.50
5	남서피암터널	D300	358.60

종단면도

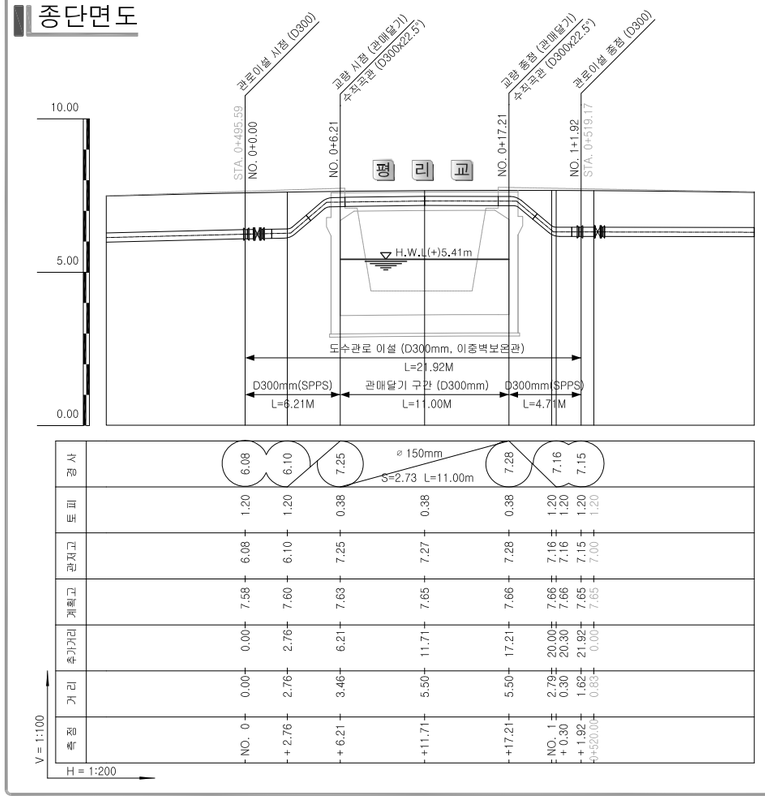

배관 수량 집계표

번호	명칭	규격	길이(m)	수량	관접합	관절단	재질	비고
1	이음관	D300	0.18	1	2	1	DCIP	
2	플랜지	D300	0.44	1			DCIP	
3	제수밸브	D300	0.40	1			DCIP	소프트실
4	플랜지소켓	D300	0.15	1	1		DCIP	
5	주철관용접속관	D300	0.60	1	1	1	DCIP	
6~7	BEND	D300x22.5°	1.2x1.2	2	4		이중보온관	수직곡관
8	직관	D300	6.00	1	1		이중보온관	
9	단관	D300	5.00	1	1		이중보온관	
10~11	BEND	D300x22.5°	1.2x1.2	2	4		이중보온관	수직곡관
12	주철관용접속관	D300	0.60	1		1	DCIP	
13	이음관	D300		1	2	1	DCIP	

배관 자재 집계표

번호	명칭	규격	길이(m)	수량	관접합	관절단	재질	비고
이중보온관	직관	D300	6	1				
	단관	D300	5.0	1				
	BEND	D300x22.5°	1.2x1.2	4				
	관접합		-	10				
DCIP	직관	D300	-	-				직관환산
	단관	D300	6	1				
	플랜지소켓	D300	-	1				
	플랜지	D300	-	1				
	이음관	D300	-	2				
	제수밸브	D300	-	1				
관절단		D300	-	4				
관접합	KP메커니칼접합	D300	-	16				
	이탈방지압륜접합	D300		-				

경상북도

대 림 산 업

사 업 명	울릉도 일주도로2 건설공사		
시설/공구			
건설분야	토 목	건설단계	실시설계

개정번호	날짜	개 정 내 용	과업책임자	분야별책임자	설계자
△					
△					
△					
⚠	2015.12.	실시설계 준공	김 성 호	노 정 훈	유 기 현

위치정보		도 면 명	도수관로 이설 종평면도(1) (5지구-평리교 구간)
축 척	H=1:500 V=1:100		
도면번호	C0099901-022	편철번호	6.058

적용표준 GED-01-1104 V1.5

울릉도 일주도로2 건설공사

도수관로 이설 종평면도(2)

(5지구-용천교 구간)

평 면 도

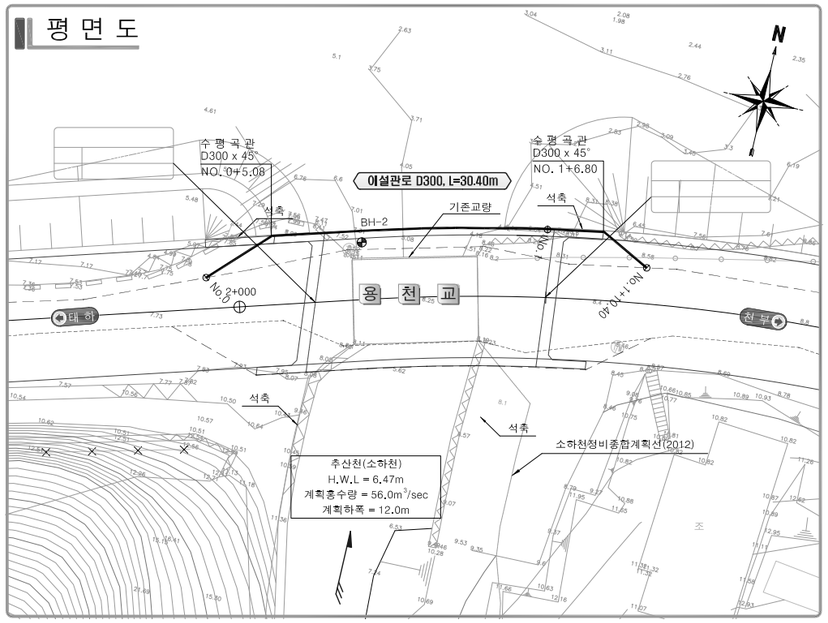

배관상세

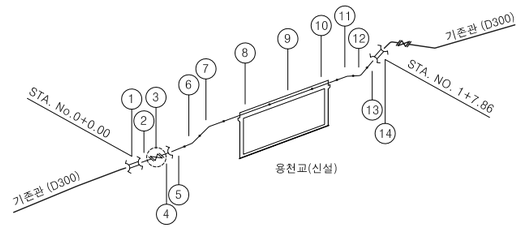

■ 시공순서

1. 도수관로 배관공사는 교량공사 완료 후 시공한다.
2. 교량측면 관매달기 공사 6~11번 배관을 우선 부설한다.
3. 기존관로 연결공사시 용천교(신설) 전후의 제수밸브를 잠금 후 단수공사로 한다.
4. 기존관로 연결 (1~5 및 13~14 번) 공사 후 교량 전후의 밸브잠금을 풀어 배수를 개시 한다.

KEY MAP



상 수 관 로 이 설 현 황

구분	이설구간	관경(mm)	부설연장(m)
1	평 리 교	D300	21.92
2	용 천 교	D300	27.86
3	추산수력	D300	98.12
4	현포피압터널	D300	117.50
5	남서피압터널	D300	358.60

종단면도

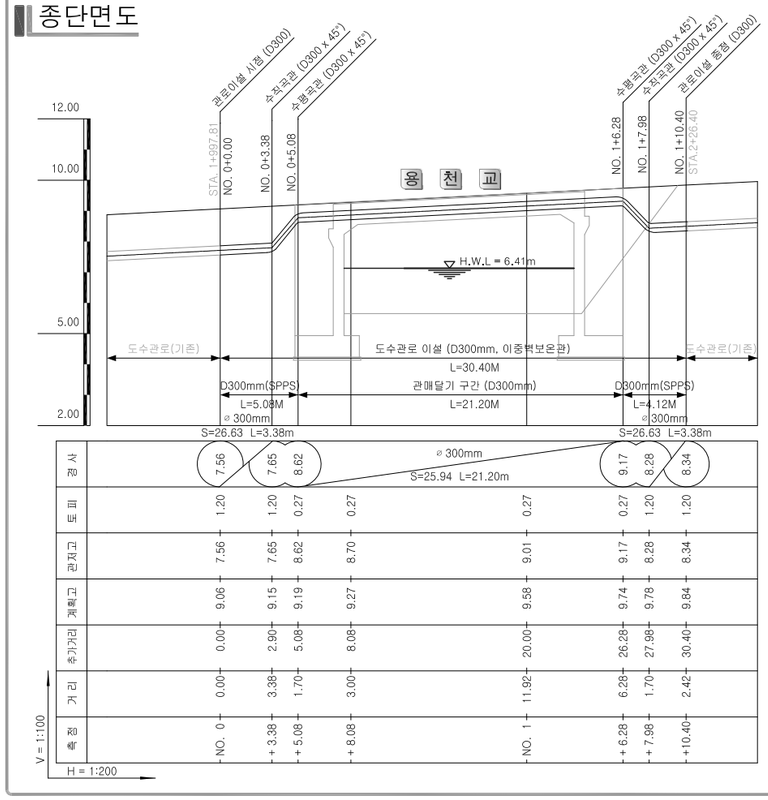

배관 수량 집계표

번호	명칭	규격	길이(m)	수량	관접합	관절단	재질	비고
1	이음관	D300	0.18	1	2	1	DCIP	
2	플랜지	D300	0.44	1			DCIP	
3	제수밸브	D300	0.40	1			DCIP	소프트실
4	플랜지소켓	D300	0.15	1	1		DCIP	
5	주철관용접속관	D300	1.01	1	1	1	DCIP	
6~7	BEND	D300 x 45°	1.2x1.2	2	4		이중보온관	수직곡관
8~9	직관	D300	6.00	2	2		이중보온관	
10	단관	D300	0.80	1	1		이중보온관	
11~12	BEND	D300 x 45°	1.2x1.2	2	4		이중보온관	수직곡관
13	주철관용접속관	D300	1.04	1		1	DCIP	
14	이음관	D300	0.18	1	2	1	DCIP	

배관 자재 집계표

번호	명칭	규격	길이(m)	수량	관접합	관절단	재질	비고
이중보온관	직관	D300	6.00	2				
	단관	D300	0.80	1				
	BEND	D300 x 45°	1.2x1.2	4				
	관접합		-	11				
DCIP	직관	D300	-	-				직관환산
	단관	D300	2.05	1				
	플랜지소켓	D300	-	1				
	플랜지	D300	-	1				
	이음관	D300	-	2				
	제수밸브	D300	-	1				
관절단		D300	-	4				
관접합	KP메커니칼접합	D300	-	17				
	이탈방지압륜접합	D300		-				

경상북도	사 업 명	울릉도 일주도로2 건설공사			△						위치정보		도 면 명	도수관로 이설 종평면도(2) (5지구-용천교 구간)
	시설/공구				△						축 척	H=1:500 V=1:100		
대 림 산 업	건설분야	토 목	건설단계	실시설계	⚠	2015.12.	실시설계 준공	김 성 호	노 정 훈	유 기 현	도면번호	C0099901-023	편철번호	6.059
					개정번호	날짜	개 정 내 용	과업책임자	분야별책임자	설계자				

적용표준 GED-01-1104 V1.5

울릉도 일주도로2 건설공사

도수관로 이설 종평면도(3)

(5지구-추산수력 구간)

평 면 도

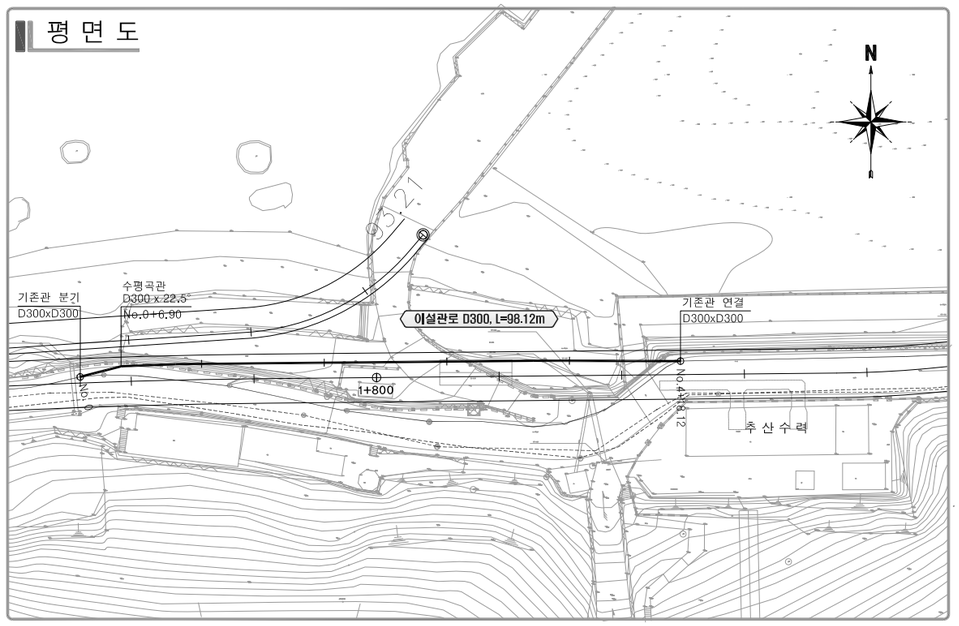

배관상세

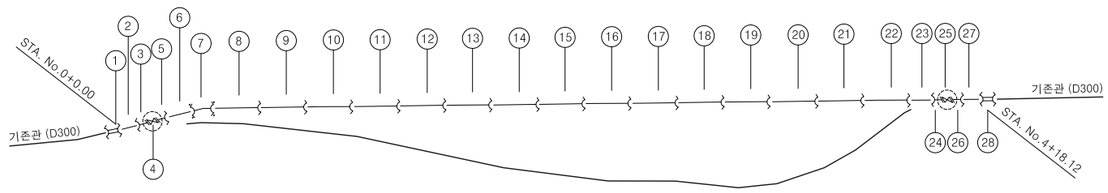

■ 시 공 순 서

1. 도수관로 배관공사는 해안부 도로 확장공사 완료 후 시공한다.
2. 이설구간의 배관 7~26번 배관을 우선 부설한다.
3. 기존관로 연결공사시 이설구간 전후의 기존 제수밸브를 잠금 후 단수공사로 한다.
4. 기존관로 연결 (1~6 및 27~28 번) 공사 후 밸브잠금을 풀어 배수를 개시 한다.

종단면도

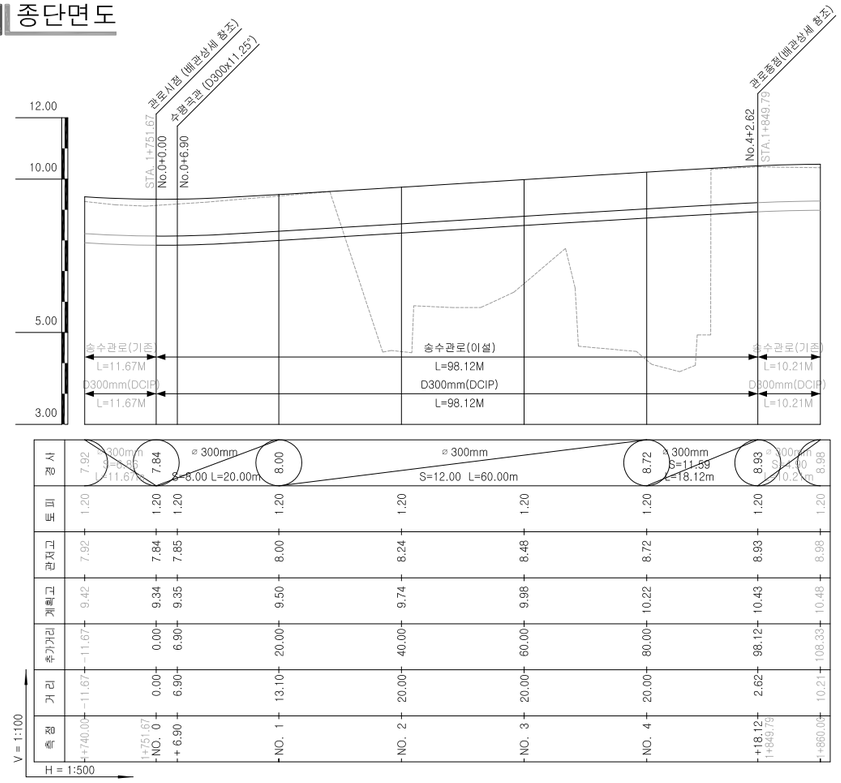

배관 수량 집계표

번호	명칭	규격	길이(m)	수량	관접합	관절단	재질	비고
1	이음관	D300	0.18	1	2	1	DCIP	
2	단관	D300	2.00	1		1	DCIP	
3	플랜지소켓	D300	0.15	1	1		DCIP	
4	제수밸브	D300	0.40	1			DCIP	소프트실
5	플랜지소켓	D300	0.15	1	1		DCIP	
6	단관	D300	4.90	1		1	DCIP	
7	소켓곡관(A형)	D300x22.5°		1	2		DCIP	수직곡관
8~22	직관	D300	6.00	15	15		DCIP	
23	단관	D300	1.22	1	1	1	DCIP	
24	플랜지소켓	D300	0.15	1	1		DCIP	수직곡관
25	제수밸브	D300	0.40	1			DCIP	소프트실
26	플랜지소켓	D300	0.15	1	1		DCIP	
27	단관	D300	0.50	1	1	1	DCIP	
28	이음관	D300	0.18	1	2	1	DCIP	

배관 자재 집계표

번호	명칭	규격	길이(m)	수량	관접합	관절단	재질	비고
DCIP	직관	D300	-	15				
	단관	D300	8.6	2				
	플랜지소켓	D300	-	4				직관환산
	플랜지	D300	-	-				
	이음관	D300	-	2				
	소켓곡관(A형)	D300x22.5°	-	1				
	제수밸브	D300	-	2				
관절단		D300	-	6				
관접합	KP메커니칼접합	D300	-	25				
	이탈방지압륜접합	D300	-	2				

KEY MAP



상 수 관 로 이 설 현 황

구분	이설구간	관경(mm)	부설연장(m)
1	평 리 교	D300	21.92
2	옹 천 교	D300	27.86
3	추산수력	D300	98.12
4	현포피암터널	D300	117.50
5	남서피암터널	D300	358.60

경상북도

대 림 산 업

사 업 명	울릉도 일주도로2 건설공사		
시설/공구			
건설분야	토 목	건설단계	실시설계

개정번호	날짜	개 정 내 용	과업책임자	분야별책임자	설계자
△					
△					
△					
⚠	2015.12.	실시설계 준공	김 성 호	노 정 훈	유 기 현

위치정보		도 면 명	도수관로 이설 종평면도(3) (5지구-추산수력 구간)
축 척	H=1:500 V=1:100		
도면번호	C0099901-024	편철번호	6.060

적용표준 GED-01-1104 V1.5

울릉도 일주도로2 건설공사

도수관로 이설 종평면도(4)

(현포피암터널 구간)

평 면 도

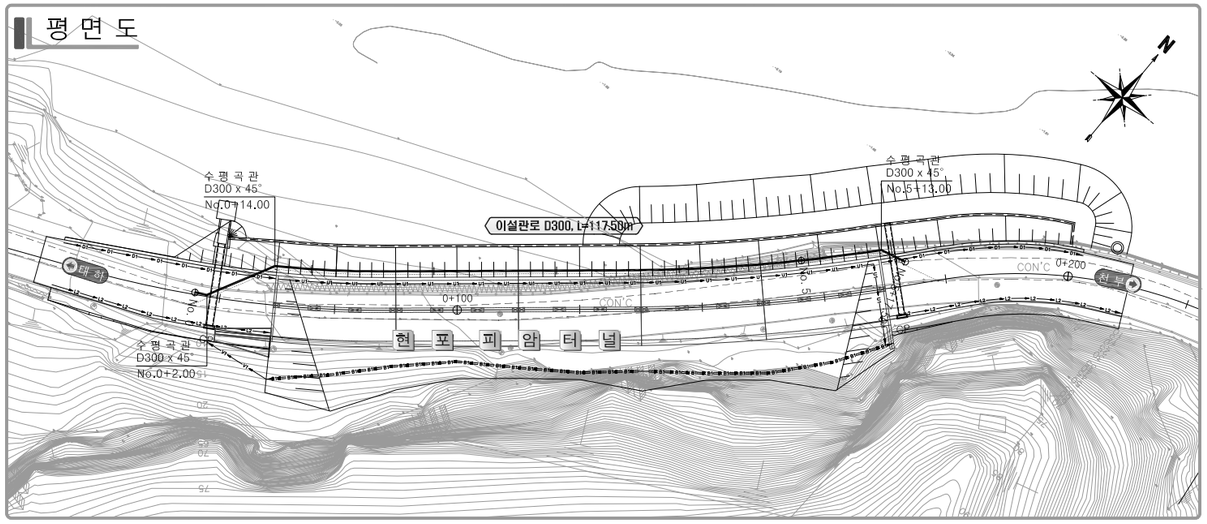

종단면도

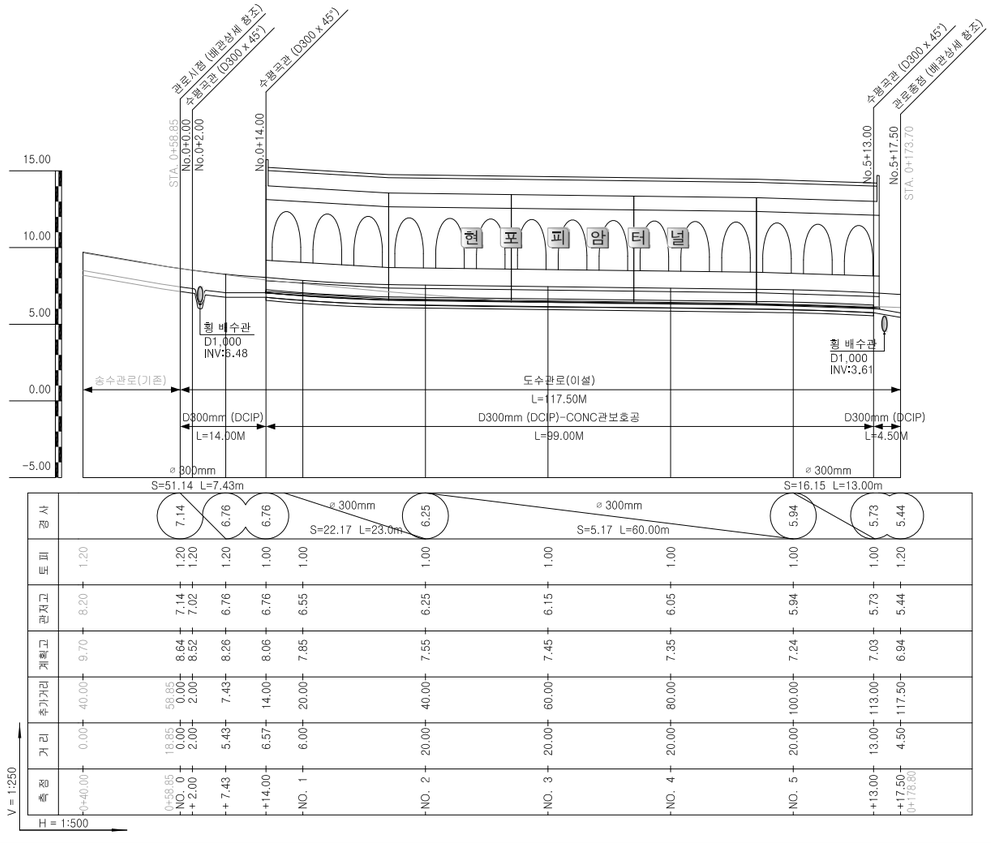

배관상세

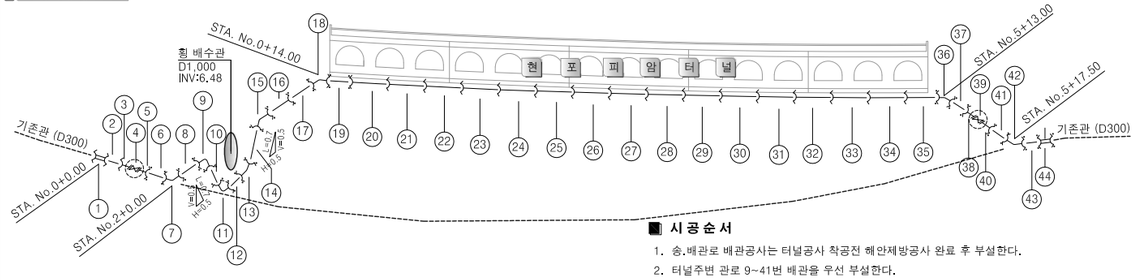

■ 시 공 순 서

1. 송,배관로 배관공사는 터널공사 착공전 해안제방공사 완료 후 부설한다.
2. 터널주변 관로 9~41번 배관을 우선 부설한다.
3. 기존관로 연결공사는 터널 전후 관로의 제수밸브를 잠금 후 단수공사로 한다.
4. 기존관로 연결 (1~8 및 42~44 번) 공사 후 터널 전후의 밸브잠금을 풀어 배수를 개시 한다.

배관 수량 집계표

번호	명칭	규격	길이(m)	수량	관접합	관절단	재질	비고
1	이음관	D300	0.18	1	2	1	DCIP	
2	단관	D300	1.00	1		1	DCIP	
3	플랜지소켓	D300	0.15	1	1		DCIP	
4	제수밸브	D300	0.40	1			DCIP	소프트실
5	플랜지소켓	D300	0.15	1	1		DCIP	
6	단관	D300	1.00	1		1	DCIP	
7	소켓곡관(A형)	D300x45°		1	2		DCIP	수평곡관
8	단관	D300	2.00	1		1	DCIP	
9	소켓곡관(A형)	D300x45°		1	2		DCIP	수직곡관
10	단관	D300	0.70	1		1	DCIP	
11	소켓곡관(A형)	D300x45°		1	2		DCIP	수직곡관
12	단관	D300	0.50	1		1	DCIP	
13	소켓곡관(A형)	D300x45°		1	2		DCIP	수직곡관
14	단관	D300	0.70	1		1	DCIP	
15	소켓곡관(A형)	D300x45°		1	2		DCIP	수직곡관
16	직관	D300	6.00	1	1		DCIP	
17	단관	D300	3.00	1		1	DCIP	
18	소켓곡관(A형)	D300x45°		1	2		DCIP	수평곡관
19	단관	D300	3.00	1		1	DCIP	
20~35	직관	D300	6.00	16	16		DCIP	
36	소켓곡관(A형)	D300x45°		1	2		DCIP	수평곡관
37	단관	D300	2.00	1		1	DCIP	
38	플랜지소켓	D300	0.15	1	1		DCIP	수직곡관
39	제수밸브	D300	0.40	1			DCIP	소프트실
40	플랜지소켓	D300	0.15	1	1		DCIP	
41	단관	D300	2.50	1	1	1	DCIP	
42	소켓곡관(A형)	D300x45°		1	2		DCIP	수평곡관
43	단관	D300	0.50	1		1	DCIP	
44	이음관	D300	0.18	1	2	1	DCIP	

배관 자재 집계표

번호	명칭	규격	길이(m)	수량	관접합	관절단	재질	비고
DCIP	직관	D300	-	17				
	단관	D300	16.9	3				
	플랜지소켓	D300	-	4				직관환산
	이음관	D300	-	2				
	소켓곡관(A형)	D300x45°	-	8				
	제수밸브	D300	-	2				
관절단		D300	-	13				
관접합	KP메커니칼접합	D300	-	19				
	이탈방지압륜접합	D300	-	23				

KEY MAP



상 수 관 로 이 설 현 황

구분	이설구간	관경(mm)	부설연장(m)
1	평 리 교	D300	21.92
2	용 천 교	D300	27.86
3	추산수력	D300	98.12
4	현포피암터널	D300	117.50
5	남서피암터널	D300	358.60

경상북도

대 림 산 업

사 업 명	울릉도 일주도로2 건설공사		
시설/공구			
건설분야	토 목	건설단계	실시설계

개정번호	날짜	개 정 내 용	과업책임자	분야별책임자	설계자
△					
△					
△					
⚠	2015.12.	실시설계 준공	김 성 호	노 정 훈	유 기 현

위치정보		도 면 명	도수관로 이설 종평면도(4) (현포피암터널 구간)
축 척	H=1:500 V=1:250		
도면번호	C0099901-025	편철번호	6.061

적용표준 GED-01-1104 V1.5

울릉도 일주도로2 건설공사

도수관로 이설 종평면도(5)

(남서피암터널 구간)

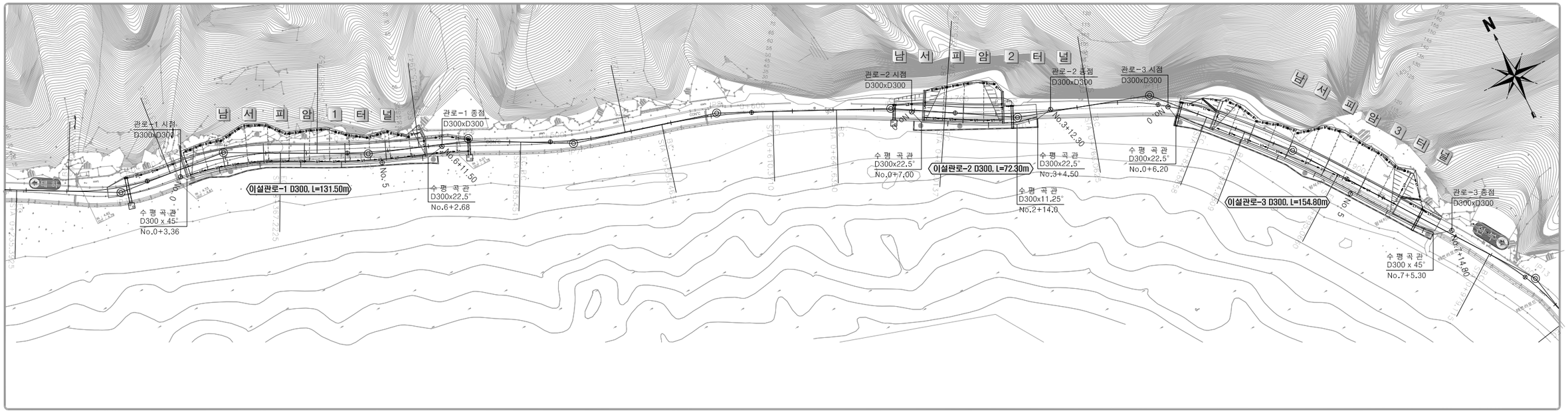

종단면도

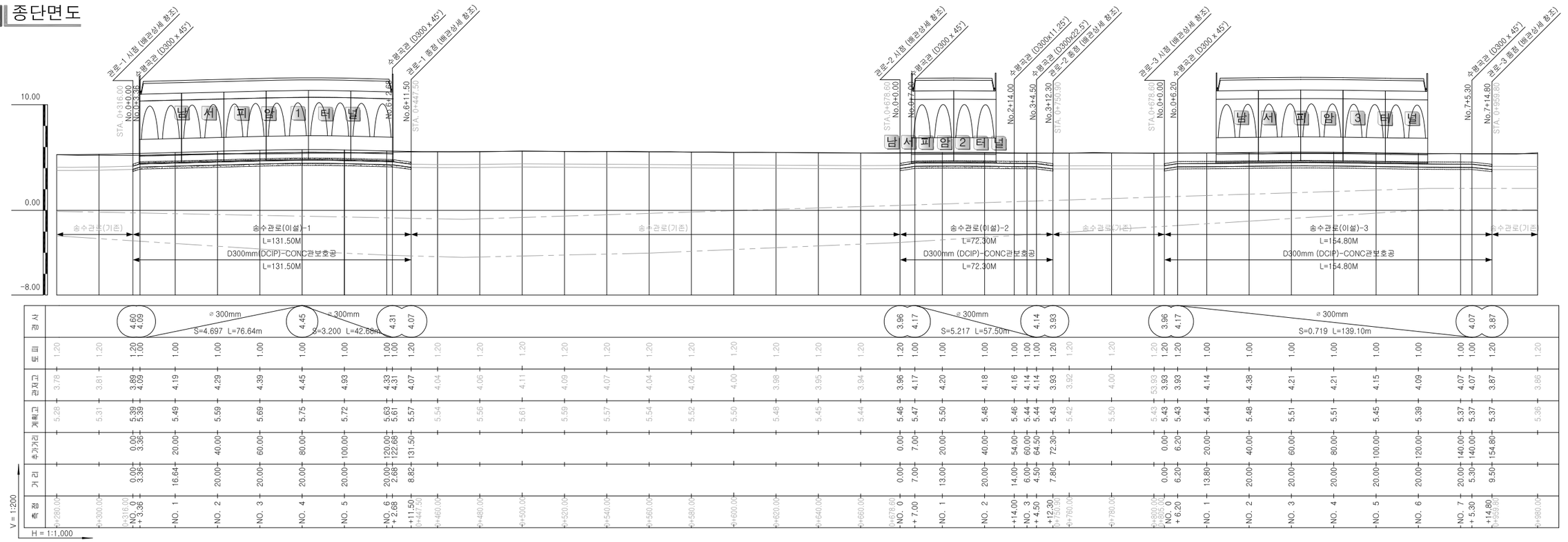

경상북도	사 업 명	울릉도 일주도로2 건설공사	△					위치정보		도 면 명	도수관로 이설 종평면도(5) (남서피암터널 구간)
	시설/공구		△					축 척	H=1:1,000 V=1:200		
대 림 산 업	건설분야	토 목 / 건설단계 / 실시설계	⚠	2015.12.	실시설계 준공	김 성 호	노 정 훈	유 기 현	도면번호	C0099901-026	편철번호	6.062
			개정번호	날짜	개 정 내 용	과업책임자	분야별책임자	설계자				

적용표준 GED-01-1104 V1.5

도수관로 이설 종평면도(6)

(남서피암터널 구간)

배관상세

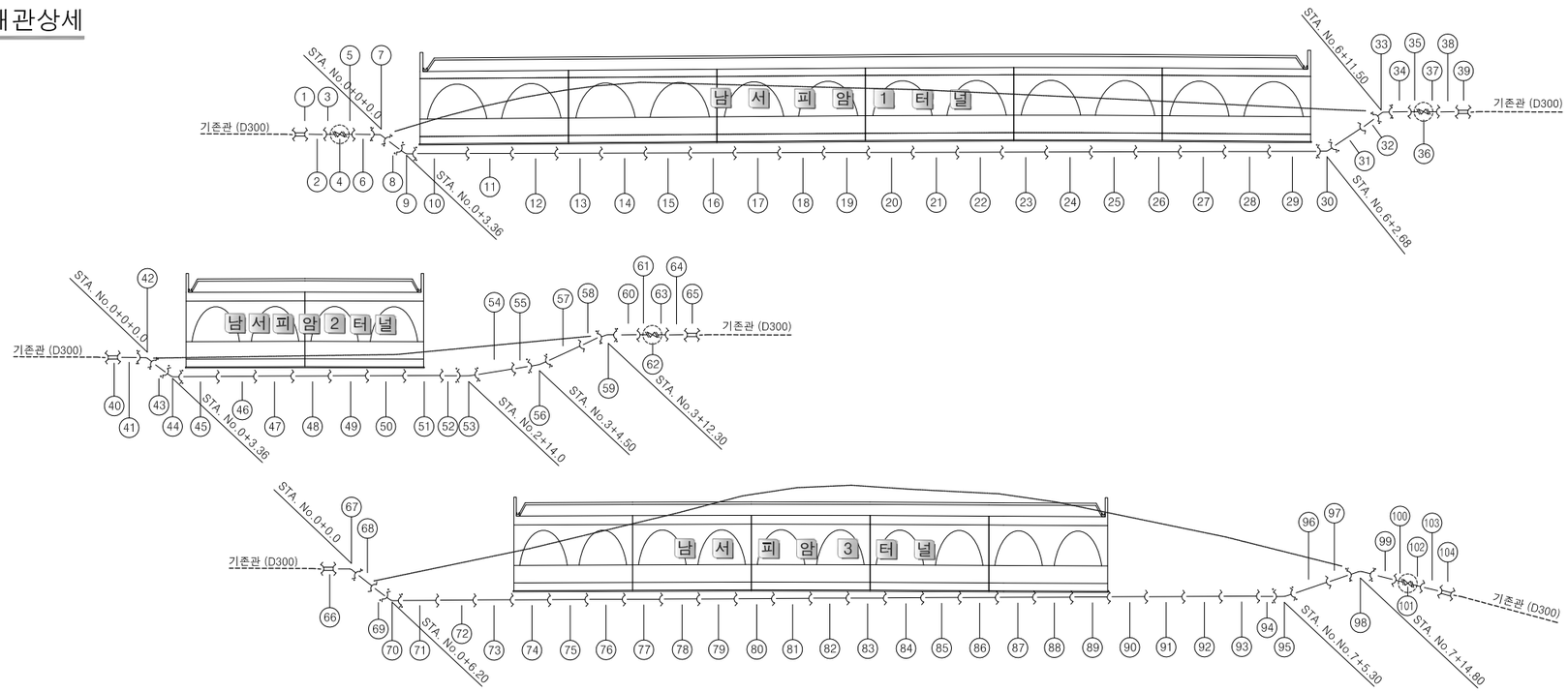

KEY MAP



상 수 관 로 이 설 현 황

구분	이설구간	관경(mm)	부설연장(m)
1	평 리 교	D300	21.92
2	용 천 교	D300	27.86
3	추산수력	D300	98.12
4	현포피암터널	D300	117.50
5	남서피암터널	D300	358.60

배관 수량 집계표

번호	명칭	규격	길이(m)	수량	관접합	관절단	재질	비고
1	이음관	D300	0.18	1	2	1	DCIP	
2	단관	D300	0.50	1		1	DCIP	
3	플랜지소켓	D300	0.15	1	1		DCIP	
4	제수밸브	D300	0.40	1			DCIP	소프트실
5	플랜지소켓	D300	0.15	1	1		DCIP	
6	단관	D300	0.50	1		1	DCIP	
7	소켓곡관(A형)	D300x45°		1	2		DCIP	수평곡관
8	단관	D300	3.36	1		1	DCIP	
9	소켓곡관(A형)	D300x45°		1	2		DCIP	수평곡관
10~28	직관	D300	6.00	19	19		DCIP	
29	단관	D300	5.32	1		1	DCIP	
30	소켓곡관(A형)	D300x45°		1	2		DCIP	수평곡관
31	직관	D300	6.00	1	1		DCIP	
32	단관	D300	2.82	1		1	DCIP	
33	소켓곡관(A형)	D300x45°		1	2		DCIP	수평곡관
34	단관	D300	0.50	1		1	DCIP	
35	플랜지소켓	D300	0.15	1	1		DCIP	
36	제수밸브	D300	0.40	1			DCIP	소프트실
37	플랜지소켓	D300	0.44	1			DCIP	
38	단관	D300	0.50	1		1	DCIP	
39~40	이음관	D300	0.18	2	4	2	DCIP	
41	단관	D300	0.50	1		1	DCIP	
42	소켓곡관(A형)	D300x45°		1	2		DCIP	수평곡관
43	단관	D300	3.36	1		1	DCIP	

번호	명칭	규격	길이(m)	수량	관접합	관절단	재질	비고
44	소켓곡관(A형)	D300x45°		1	2		DCIP	수평곡관
45~51	직관	D300	6.00	7	7		DCIP	
52	단관	D300	5.00	1		1	DCIP	
53	소켓곡관(A형)	D300x11.25°		1	2		DCIP	수평곡관
54	직관	D300	6.00	1	1		DCIP	
55	단관	D300	4.50	1		1	DCIP	
56	소켓곡관(A형)	D300x22.5°		1	2		DCIP	수평곡관
57	직관	D300	6.00	1	1		DCIP	
58	단관	D300	1.80	1		1	DCIP	
59	소켓곡관(A형)	D300x45°		1	2		DCIP	수평곡관
60	단관	D300	0.50	1		1	DCIP	
61	플랜지소켓	D300	0.15	1	1		DCIP	
62	제수밸브	D300	0.40	1			DCIP	소프트실
63	플랜지소켓	D300	0.15	1	1		DCIP	
64	단관	D300	0.50	1	1	1	DCIP	
65~66	이음관	D300	0.18	2	4	2	DCIP	
67	소켓곡관(B형)	D300x45°		1	1		DCIP	수평곡관
68	직관	D300	6.00	1	1		DCIP	
69	단관	D300	0.20	1		1	DCIP	
70	소켓곡관(A형)	D300x45°		1	2		DCIP	수평곡관
71~93	직관	D300	6.00	23	23		DCIP	
94	단관	D300	1.10	1		1	DCIP	
95	소켓곡관(A형)	D300x45°		1	2		DCIP	수평곡관
96	직관	D300	6.00	1	1		DCIP	

번호	명칭	규격	길이(m)	수량	관접합	관절단	재질	비고
97	단관	D300	3.50	1		1	DCIP	
98	소켓곡관(A형)	D300x45°		1	2		DCIP	수평곡관
99	단관	D300	0.50	1		1	DCIP	
100	플랜지소켓	D300	0.15	1	1		DCIP	
101	제수밸브	D300	0.40	1			DCIP	소프트실
102	플랜지소켓	D300	0.15	1	1		DCIP	
103	단관	D300	0.50	1	1	1	DCIP	
104	이음관	D300	0.18	1	2	1	DCIP	

배관 자재 집계표

번호	명칭	규격	길이(m)	수량	관접합	관절단	재질	비고
DCIP	직관	D300	–	54				
	단관	D300	35.5	6				직관환산
	플랜지소켓	D300	–	8				
	플랜지	D300	–	–				
	이음관	D300	–	6				
	소켓곡관(A형)	D300x11.25°	–	1				
	소켓곡관(A형)	D300x22.5°	–	2				
	소켓곡관(A형)	D300x45°	–	10				
	소켓곡관(B형)	D300x45°	–	1				
	제수밸브	D300	–	4				
관절단		D300	–	25				
관접합	KP메커니칼접합	D300	–	75				
	이탈방지압륜접합	D300	–	25				

경상북도	사 업 명	울릉도 일주도로2 건설공사	△					
	시설/공구		△					
대 림 산 업	건설분야	토 목	건설단계	실시설계	△			
					⚠	2015.12.	실시설계 준공	
					개정번호	날짜	개 정 내 용	

김 성 호	노 정 훈	유 기 현
과업책임자	분야별책임자	설계자

위치정보		도 면 명	도수관로 이설 종평면도(6) (남서피암터널 구간)
축 척	NONE		
도면번호	C0099901-027	편철번호	6.063

적용표준 GED-01-1104 V1.5

배수관로 이설공

울릉도 일주도로2 건설공사

상수관로 이설계획 평면도

(배수관로 이설공사)

■ 평리교 (5 지구)

공 사 명	평리교 구간 배수관로 부설공사	배수관로 이설
공사 위치	STA. 0+497.13 ~ STA. 0+519.17	일주도로 본선
사업 내용	배수관로 이설 D150mm, L=25.00m	관종 : Hi-3P
	관매달기 D300mm, L=11.00m	관종:이중보온관

■ 용천교 (5 지구)

공 사 명	용천교 구간 배수관로 부설공사	배수관로 이설
공사 위치	STA. 1+995.57 ~ STA. 2+023.13	일주도로 본선
사업 내용	배수관로 이설 D300mm, L=27.56m	관종 : Hi-3P
	관매달기 D300mm, L=15.00m	관종:이중보온관

■ 현포피암터널 (5 지구)

공 사 명	현포피암터널 구간 도수관로 부설공사	도수관로 이설
공사 위치	STA. 0+53.60 ~ STA. 0+178.50	일주도로 본선
사업 내용	도수관로 이설 D150mm, L=126.30m	관종 : Hi-3P
	CON'C관보호공 D150mm, L=100.00m	
	제수밸브 설치 D150mm, 2개소	

■ 죽암1교 (6 지구)

공 사 명	죽암1교 구간 배수관로 부설공사	배수관로 이설
공사 위치	STA. 1+288.5 ~ STA.1+327.12	교통 우회도로
사업 내용	배수관로 이설 D50mm, L=38.62m	관종 : Hi-3P
	관매달기 D50mm, L=21.20m	관종:이중보온관



범 례	
구 분	표 기
취 수 원	
정 수 장	
배 수 지	
가 압 장	
감 압 변	
도수관로	
송수관로 (급회분)	
송수관로 (장래분)	
배수관로	

경상북도	사 업 명	울릉도 일주도로2 건설공사			△						위치정보		도 면 명	상수관로 이설계획 평면도 (배수관로 이설공사)
	시설/공구				△						축 척	NONE		
대 림 산 업	건설분야	토 목	건설단계	실시설계	△						도면번호	C0099901-028	편철번호	6.064
					⚠	2015.12.	실시설계 준공	김 성 호	노 정 훈	유 기 현				
					개정번호	날짜	개 정 내 용	과업책임자	분야별책임자	설계자				

적용표준 GED-01-1104 V1.5

울릉도 일주도로2 건설공사

배수관로 이설 종평면도(1)

(5지구-평리교 구간)

평 면 도

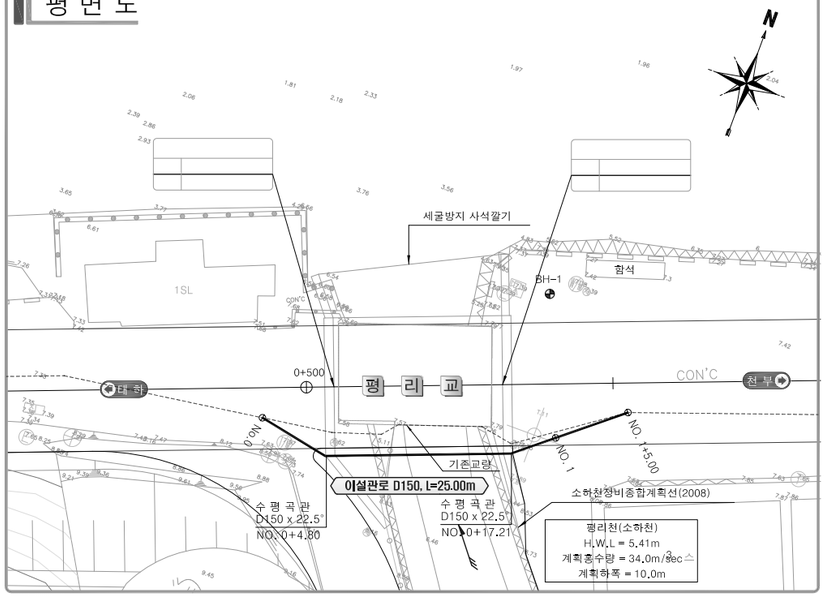

종단면도

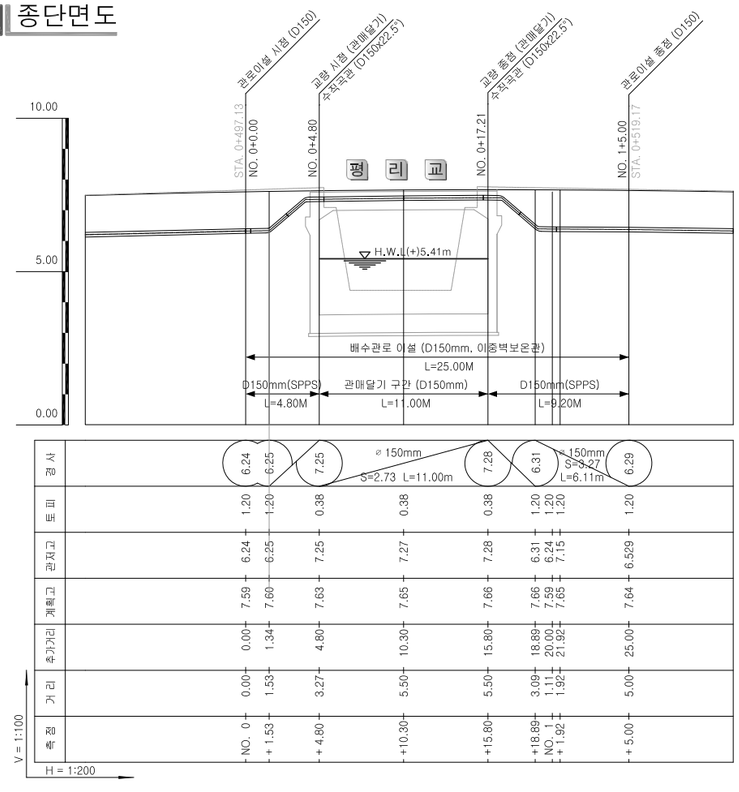

배관상세

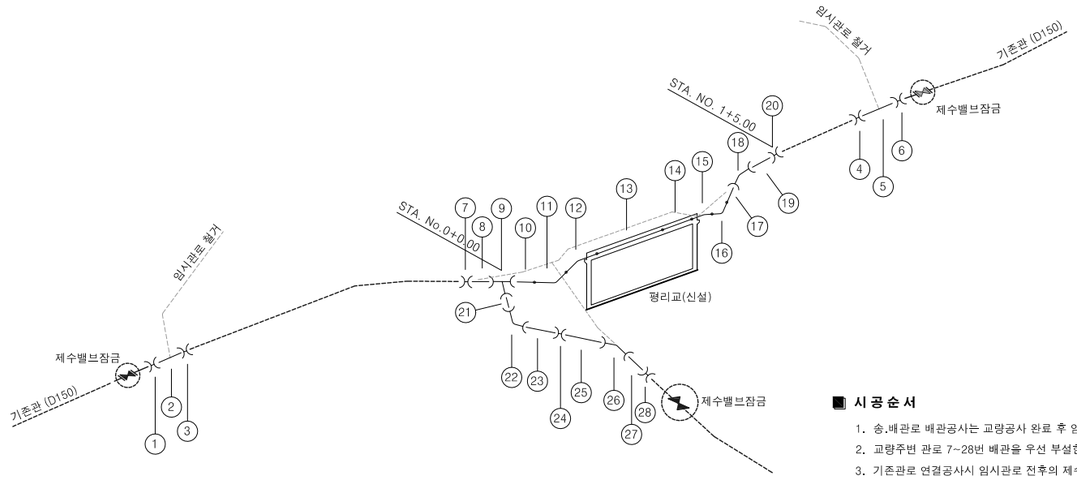

■ 시 공 순 서

1. 송.배관로 배관공사는 교량공사 완료 후 임시관로를 유지하면서 부설한다.
2. 교량주변 관로 7~28번 배관을 우선 부설한다.
3. 기존관로 연결공사시 임시관로 전후의 제수밸브를 잠금 후 단수공사로 한다.
4. 기존관로 연결 (1~6 번) 공사 후 교량 전후의 밸브잠금을 풀어 배수를 개시 한다.

배관 수량 집계표

번호	명칭	규격	길이(m)	수량	관접합	관절단	재질	비고
1	소켓	D150		1	2	1	Hi-3P	
2	단관	D150	0.50	1		1	Hi-3P	
3	소켓	D150		1	2	1	Hi-3P	
4	소켓	D150		1	2	1	Hi-3P	
5	단관	D150	0.50	1		1	Hi-3P	
6	소켓	D150		1	2	1	Hi-3P	
7	소켓	D150		1	2	1	Hi-3P	
8	단관	D150	0.50	1		1	Hi-3P	
9	티	D150xD75		1	3		HI-3P	
10	접속단관	D150	0.50	1		1	Hi-3P	
11~12	BEND	D150x22.5°	1.2x1.2	2	4		이중보온관	수직곡관
13	직관	D150	6.00	1	1		이중보온관	
14	단관	D150	5.00	1	1		이중보온관	
15~16	BEND	D150x22.5°	1.2x1.2	2	4		이중보온관	수직곡관
17	접속단관	D150	0.50	1		1	Hi-3P	
18	엘보	D150x22.5°		1	2		HI-3P	수평곡관
19	단관	D150	0.50	1		1	Hi-3P	
20	소켓	D150		1	2	1	Hi-3P	
21	단관	D75	0.50	1		1	Hi-3P	
22	엘보	D75x22.5°		1	2		Hi-3P	수평곡관
23	단관	D75	0.50	1		1	Hi-3P	
24	소켓	D75		1	2		Hi-3P	
25	단관	D75	1.00	1		1	HI-3P	
26	엘보	D75x22.5°		1	2		Hi-3P	수평곡관
27	단관	D75	1.00	1		1	Hi-3P	
28	소켓	D75		1	2		Hi-3P	

배관 자재 집계표

번호	명칭	규격	길이(m)	수량	관접합	관절단	재질	비고
이중보온관	직관	D150	6	1				
	단관	D150	5.0	1				
	BEND	D150x22.5°	1.2x1.2	4				
	관접합		-	8				
Hi-3P	직관	D150	-	-				
	단관	D150	5.5	1				직관환산
	소켓	D150	-	8				
	엘보	D150x22.5°	-	1				
	엘보	D150x45°	-	1				
	엘보	D75x22.5°	-	2				
	티	D150xD75	-	1				
	제수밸브	D150	-	-				
관절단		D75	-	3				
		D150	-	12				
관접합	이탈방지압륜 접합	D75	-	8				
	이탈방지압륜 접합	D150	-	18				

경상북도	사 업 명	울릉도 일주도로2 건설공사	△					
	시설/공구		△					
대 림 산 업	건설분야	토 목	건설단계	실시설계	△			
					⚠	2015.12.	실시설계 준공	김 성 호
					개정번호	날짜	개 정 내 용	과업책임자

노 정 훈	유 기 현	위치정보	
분야별책임자	설계자	축 척	H=1:500 V=1:100
		도면번호	C0099901-029

도 면 명	배수관로 이설 종평면도(1) (5지구-평리교 구간)
편철번호	6.065

적용표준 GED-01-1104 V1.5

울릉도 일주도로2 건설공사

배수관로 이설 종평면도(2)

(5지구-용천교 구간)

평 면 도

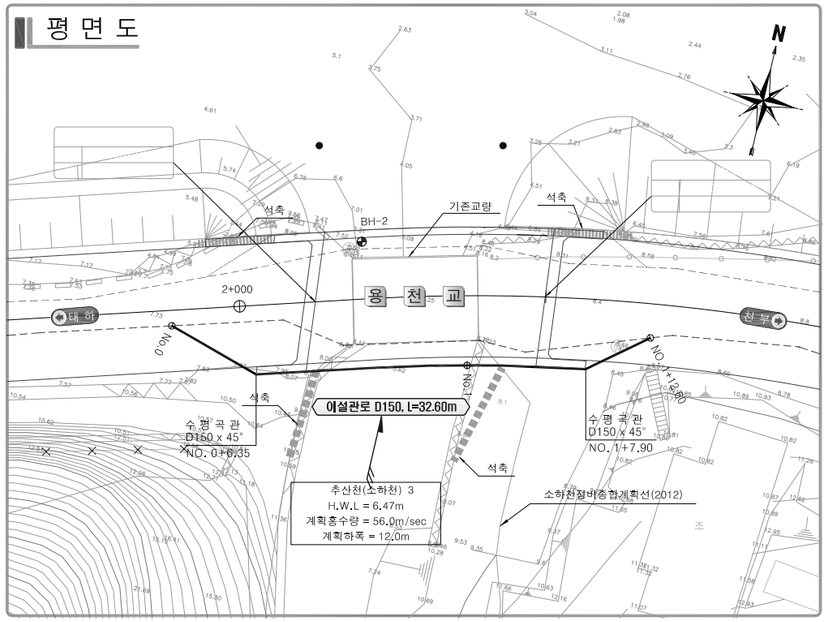

종단면도

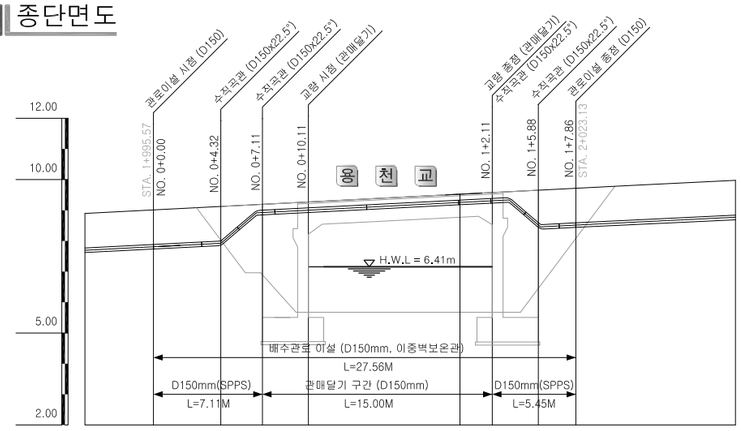

배관상세

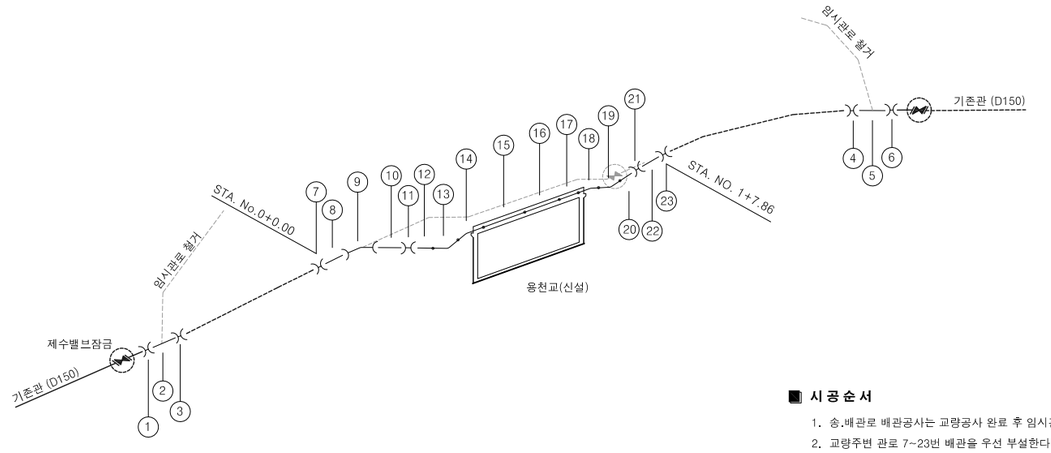

■ 시 공 순 서

1. 송.배관로 배관공사는 교량공사 완료 후 임시관로를 유지하면서 부설한다.
2. 교량주변 관로 7~23번 배관을 우선 부설한다.
3. 기존관로 연결공사시 임시관로 전후의 제수밸브를 잠금 후 단수공사로 한다.
4. 기존관로 연결 (1~6 번) 공사 후 교량 전후의 밸브잠금을 풀어 배수를 개시 한다.

배관 수량 집계표

번호	명칭	규격	길이(m)	수량	관접합	관절단	재질	비고
1	소켓	D150		1	2	1	Hi-3P	
2	단관	D150	0.50	1		1	Hi-3P	
3	소켓	D150		1	2	1	Hi-3P	
4	소켓	D150		1	2	1	Hi-3P	
5	단관	D150	0.50	1		1	Hi-3P	
6	소켓	D150		1	2	1	HI-3P	
7	소켓	D150		1	2	1	Hi-3P	
8	단관	D150	0.50	1		1	Hi-3P	
9	엘보	D150x22.5°		1	2		Hi-3P	수평곡관
10	단관	D150	0.50	1		1	Hi-3P	
11	소켓	D150		1	2	1	Hi-3P	수평곡관
12	접속단관	D150	0.50	1		1	Hi-3P	
13~14	BEND	D150x22.5°	1.2x1.2	2	4		이중보온관	수직곡관
15~16	직관	D150	6.00	2	2		이중보온관	
17	단관	D150	3.00	1	1		이중보온관	
18~19	BEND	D150x22.5°	1.2x1.2	2	4		이중보온관	수직곡관
20	접속단관	D150	0.50	1		1	Hi-3P	
21	소켓	D150		1	2	1	Hi-3P	
22	단관	D150	0.50	1		1	Hi-3P	
23	소켓	D150		1	2	1	Hi-3P	

배관 자재 집계표

번호	명칭	규격	길이(m)	수량	관접합	관절단	재질	비고
이중보온관	직관	D150	6	2				
	단관	D150	3.0	1				
	BEND	D150x22.5°	1.2x1.2	4				
	관접합		-	11				
Hi-3P	직관	D150	-	-				
	단관	D150	3.5	1				직관환산
	소켓	D150	-	8				
	제수밸브	D150	-	-				
관절단		D150	-	15				
관접합	이탈방지압륜 접합	D150	-	29				

경상북도	사 업 명	울릉도 일주도로2 건설공사	△					
	시설/공구		△					
대 림 산 업	건설분야	토 목	건설단계	실시설계	△			
					⚠	2015.12.	실시설계 준공	김 성 호
					개정번호	날짜	개 정 내 용	과업책임자

노 정 훈	유 기 현	위치정보	
분야별책임자	설계자	축 척	H=1:500 V=1:100
		도면번호	C0099901-030

도 면 명	배수관로 이설 종평면도(2) (5지구-용천교 구간)
편철번호	6.066

적용표준 GED-01-1104 V1.5

울릉도 일주도로2 건설공사

배수관로 이설 종평면도(3)

(6지구-죽암1교 구간)

평 면 도

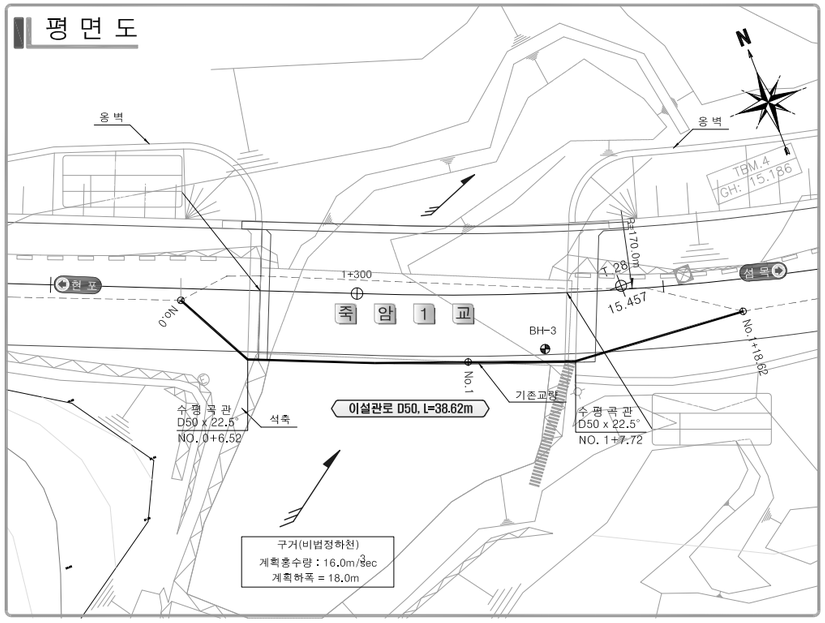

종단면도

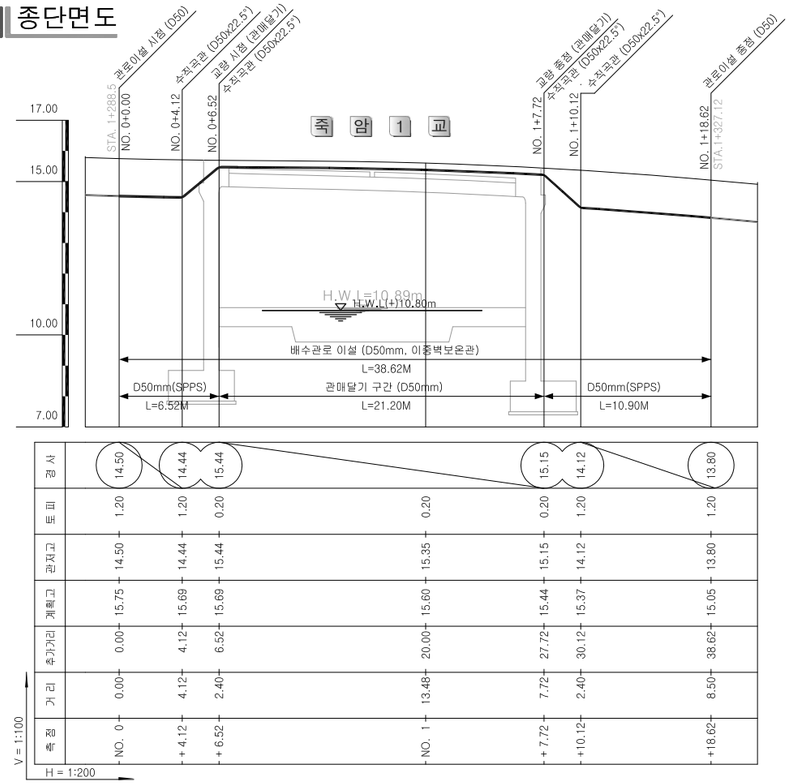

배관상세

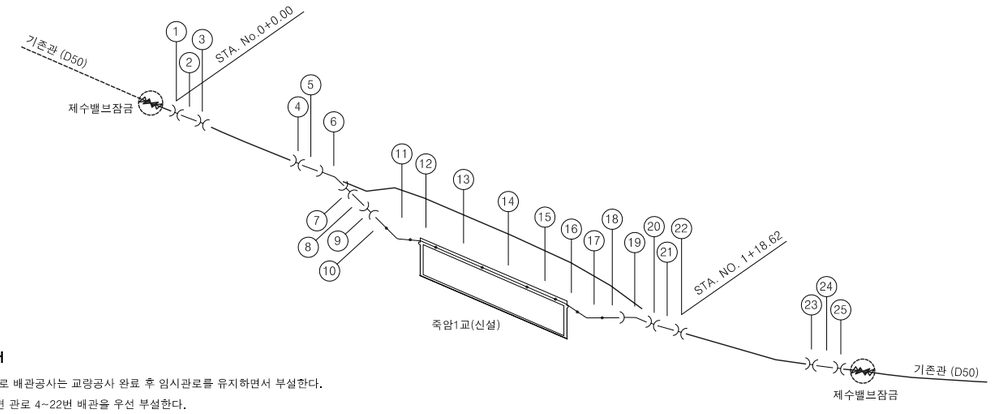

■ 시 공 순 서

1. 송.배관로 배관공사는 교량공사 완료 후 임시관로를 유지하면서 부설한다.
2. 교량주변 관로 4~22번 배관을 우선 부설한다.
3. 기존관로 연결공사시 임시관로 전후의 제수밸브를 잠금 후 단수공사로 한다.
4. 기존관로 연결 (1~3 및 23~25번) 공사 후 교량 전후의 밸브잠금을 풀어 배수를 개시 한다.

배관 수량 집계표

번호	명칭	규격	길이(m)	수량	관접합	관절단	재질	비고
1	소켓	D50		1	2	1	Hi-3P	
2	단관	D50	0.50	1		1	Hi-3P	
3	소켓	D50		1	2	1	Hi-3P	
4	소켓	D50		1	2	1	Hi-3P	
5	단관	D50	0.50	1		1	Hi-3P	
6	엘보	D50x22.5°		1	2		Hi-3P	수평곡관
7	소켓	D50		1	2	1	Hi-3P	
8	단관	D50	0.50	1		1	Hi-3P	
9	소켓	D50		1	2	1	HI-3P	수평곡관
10	접속단관	D50	0.50	1		1	Hi-3P	
11	BEND	D50x22.5°	1.2x1.2	2	4		이중보온관	수직곡관
12~14	직관	D50	6.00	3	3		이중보온관	
15	단관	D50	3.00	1	1		이중보온관	
16~17	BEND	D50x22.5°	1.2x1.2	2	4		이중보온관	수직곡관
18	접속단관	D50	0.50	1		1	Hi-3P	
19	엘보	D50x22.5°		1	2		HI-3P	수평곡관
20	소켓	D50		1	2	1	Hi-3P	
21	단관	D50	0.50	1		1	Hi-3P	
22	소켓	D50		1	2	1	Hi-3P	
23	소켓	D50		1	2	1	Hi-3P	
24	단관	D50	0.50	1		1	Hi-3P	
25	소켓	D50		1	2	1	Hi-3P	

배관 자재 집계표

번호	명칭	규격	길이(m)	수량	관접합	관절단	재질	비고
이중보온관	직관	D50	6	3				
	단관	D50	3.0	1				
	BEND	D50x22.5°	1.2x1.2	4				직관환산
	관접합	D50	-	12				
Hi-3P	직관	D50	-	-				
	단관	D50	3.5	1				
	소켓	D50	-	9				
	플랜지소켓	D50	-	-				
	엘보	D50x22.5°	-	2				
관절단		D50	-	16				
관접합	소켓접합	D50	-	7				

경상북도	사 업 명	울릉도 일주도로2 건설공사	△					
	시설/공구		△					
대 림 산 업	건설분야	토 목	건설단계	실시설계	△			
					⚠	2015.12.	실시설계 준공	김 성 호
					개정번호	날짜	개 정 내 용	과업책임자

노 정 훈	유 기 현	위치정보		도 면 명	배수관로 이설 종평면도(3) (6지구-죽암1교 구간)
분야별책임자	설계자	축 척	H=1:500 V=1:100		
		도면번호	C0099901-031	편철번호	6.067

적용표준 GED-01-1104 V1.5

울릉도 일주도로2 건설공사

배수관로 이설 종평면도(4)

(현포피암터널 구간)

평 면 도

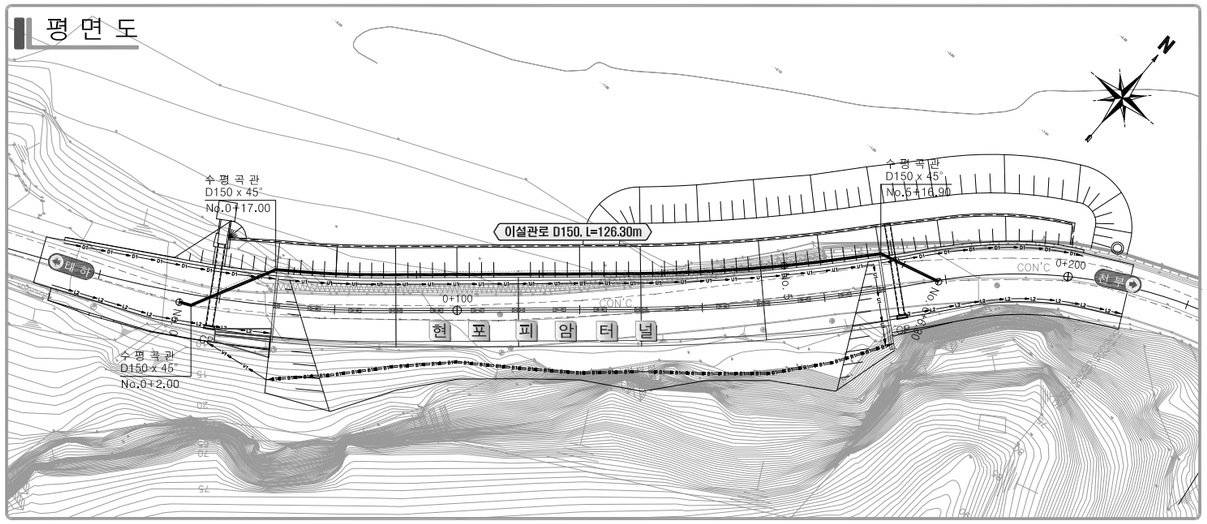

종단면도

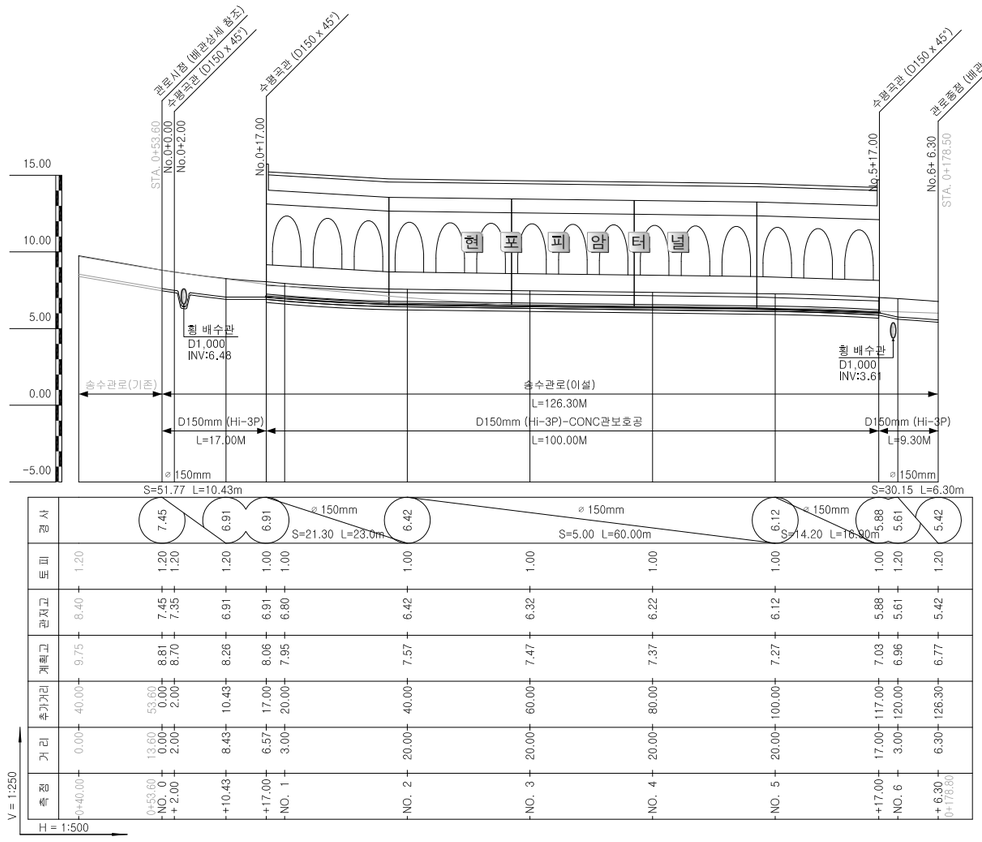

배관상세

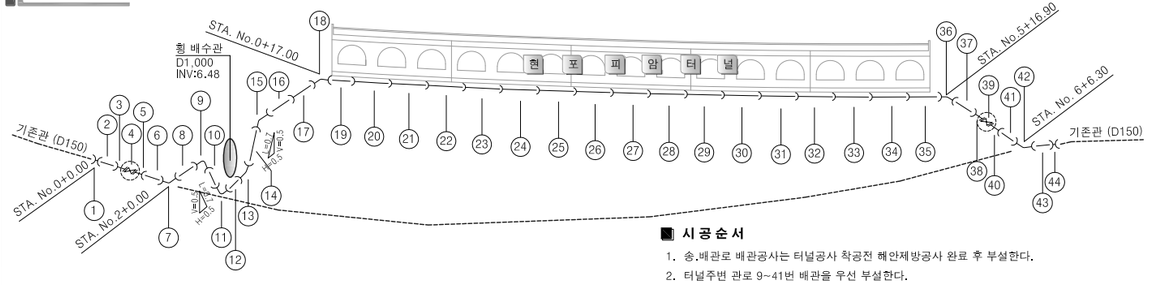

시공순서

1. 송.배관로 배관공사는 터널공사 착공전 해안제방공사 완료 후 부설한다.
2. 터널주변 관로 9~41번 배관을 우선 부설한다.
3. 기존관로 연결공사는 터널 전후 관로의 제수밸브를 잠금 후 단수공사로 한다.
4. 기존관로 연결 (1~8 및 42~44 번) 공사 후 터널 전후의 밸브잠금을 풀어 배수를 개시 한다.

배관 수량 집계표

번호	명칭	규격	길이(m)	수량	관접합	관절단	재질	비고
1	소켓	D150		1	2	1	Hi-3P	
2	단관	D150	1.00	1		1	Hi-3P	
3	플랜지소켓	D150		1	1		Hi-3P	
4	제수밸브	D150		1			주철재	소프트실
5	플랜지소켓	D150		1	1		Hi-3P	
6	단관	D150	1.00	1		1	Hi-3P	
7	엘보	D150x45°		1	2		Hi-3P	수평곡관
8	단관	D150	3.00	1		1	Hi-3P	
9	엘보	D150x45°		1	2		Hi-3P	수직곡관
10	단관	D150	0.70	1		1	Hi-3P	
11	엘보	D150x45°		1	2		Hi-3P	수직곡관
12	단관	D150	0.50	1		1	Hi-3P	
13	엘보	D150x45°		1	2		Hi-3P	수직곡관
14	단관	D150	0.70	1		1	Hi-3P	
15	엘보	D150x45°		1	2		Hi-3P	수직곡관
16	단관	D150	4.50	1		1	Hi-3P	
17	직관	D150	6.00	1	1		Hi-3P	
18	엘보	D150x45°		1	2		Hi-3P	수평곡관
19	단관	D150	4.00	1		1	Hi-3P	
20~35	직관	D150	6.00	16	16	1	Hi-3P	
36	엘보	D150x45°		1	2		Hi-3P	수평곡관
37	단관	D150	4.30	1		1	Hi-3P	
38	플랜지소켓	D150		1	1		Hi-3P	
39	제수밸브	D150		1			주철재	소프트실
40	플랜지소켓	D150		1	1		Hi-3P	
41	단관	D150	5.00	1		1	Hi-3P	
42	엘보	D150x45°		1	2		Hi-3P	수평곡관
43	단관	D150	0.50	1		1	Hi-3P	
44	소켓	D150		1	2	1	Hi-3P	

배관 자재 집계표

번호	명칭	규격	길이(m)	수량	관접합	관절단	재질	비고
DCIP	직관	D150	-	17				
	단관	D150	25.2	5				
	플랜지소켓	D150	-	2				직관환산
	소켓	D150	-	4				
	엘보	D150x45°	-	8				
	제수밸브	D150	-	2				
관절단		D150	-	13				
관접합	소켓접합	D150	-	23				
	이탈방지압륜접합	D150	-	18				

경상북도	사 업 명	울릉도 일주도로2 건설공사	△			
	시설/공구		△			
대 림 산 업	건설분야	토 목	건설단계	실시설계	△	2015.12. 실시설계 준공
					개정번호	날짜 개 정 내 용

김 성 호	노 정 훈	유 기 현	
과업책임자	분야별책임자	설계자	

위치정보		도 면 명	배수관로 이설 종평면도(4) (현포피암터널 구간)
축 척	H=1:500 V=1:250		
도면번호	C0099901-032	편철번호	6.068

적용표준 GED-01-1104 V1.5

상 수 공 표 준 도

횡배수관 하월구간 배관상세도

횡배수관(하월구간) 배관상세도-TYPE(1)

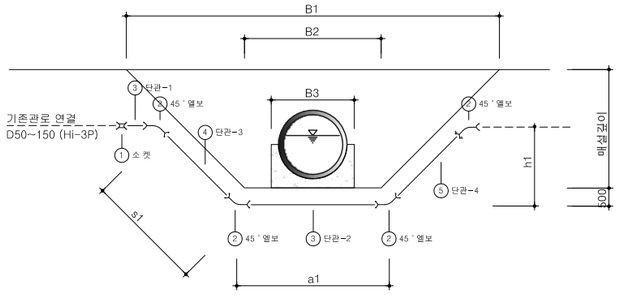

횡배수관(하월구간) 배관상세도-TYPE(2)

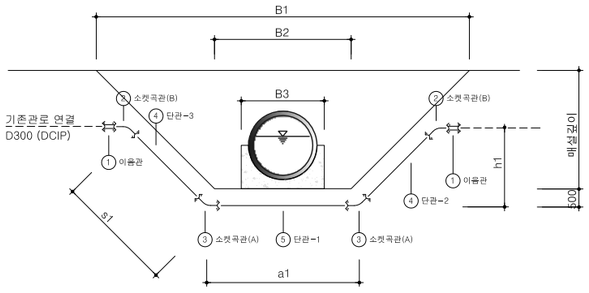

1) 송수관로 하월구간 수량집계표

LINE명	측점	송수관로						횡배수관					관자재(Hi-3P)							접합및부설(Hi-3P)		비고
		구분	관경	a1	h1	s1	토피	관경	매설깊이	B1	B2	B3	소켓	45°엘보	단관-1	단관-2	단관-3	단관-4	이탈방지압륜	관접단	이탈방지압륜	
													D150	D150	D150	D150	D150	D150	D150	D150	D150	
제5지구	No. 1 + 0.00	송수관로	D150	2.94m	1.55m	2.19m	H=1.20m	D800	H=2.45m	7.09m	2.19m	1.19m	1	4	0.5	2.94	2.19	2.19	8	6	8	
"	No. 6 + 5.00	송수관로	D150	2.94m	1.20m	1.70m	H=1.20m	D800	H=2.10m	6.39m	2.19m	1.19m	1	4	0.5	2.94	1.70	1.70	8	6	8	
"	No. 16 + 6.00	송수관로	D150	2.94m	1.66m	2.35m	H=1.20m	D800	H=2.56m	7.31m	2.19m	1.19m	1	4	0.5	2.94	2.35	2.35	8	6	8	
"	No. 18 + 13.00	송수관로	D150	2.94m	1.30m	1.84m	H=1.20m	D800	H=2.20m	6.59m	2.19m	1.19m	1	4	0.5	2.94	1.84	1.84	8	6	8	
"	No. 24 + 0.00	송수관로	D150	2.94m	1.05m	1.48m	H=1.20m	D800	H=1.95m	6.09m	2.19m	1.19m	1	4	0.5	2.94	1.48	1.48	8	6	8	
"	No. 27 + 2.00	송수관로	D150	2.94m	1.30m	1.84m	H=1.20m	D800	H=2.20m	6.59m	2.19m	1.19m	1	4	0.5	2.94	1.84	1.84	8	6	8	
"	No. 46 + 11.50	송수관로	D150	2.94m	0.97m	1.37m	H=1.20m	D800	H=1.87m	5.93m	2.19m	1.19m	1	4	0.5	2.94	1.37	1.37	8	6	8	
"	No. 49 + 17.00	송수관로	D150	2.94m	1.95m	2.76m	H=1.20m	D800	H=2.85m	7.89m	2.19m	1.19m	1	4	0.5	2.94	2.76	2.76	8	6	8	
"	No. 53 + 14.00	송수관로	D150	2.94m	1.30m	1.84m	H=1.20m	D800	H=2.20m	6.59m	2.19m	1.19m	1	4	0.5	2.94	1.84	1.84	8	6	8	
"	No. 57 + 15.00	송수관로	D150	2.94m	0.90m	1.27m	H=1.20m	D800	H=1.80m	5.79m	2.19m	1.19m	1	4	0.5	2.94	1.27	1.27	8	6	8	
"	No. 68 + 7.00	송수관로	D150	2.94m	1.58m	2.23m	H=1.20m	D800	H=2.48m	7.15m	2.19m	1.19m	1	4	0.5	2.94	2.23	2.23	8	6	8	
"	No. 98 + 8.00	송수관로	D150	2.94m	0.50m	0.71m	H=1.20m	D800	H=1.40m	4.99m	2.19m	1.19m	1	4	0.5	2.94	0.71	0.71	8	6	8	
"	No. 29 + 14.10	송수관로	D150	3.17m	1.70m	2.40m	H=1.20m	D1000	H=2.60m	7.62m	2.42m	1.42m	1	4	0.5	3.17	2.40	2.40	8	6	8	
"	No. 35 + 10.00	송수관로	D150	3.17m	1.70m	2.40m	H=1.20m	D1000	H=2.60m	7.62m	2.42m	1.42m	1	4	0.5	3.17	2.40	2.40	8	6	8	
"	No. 75 + 0.00	송수관로	D150	3.17m	1.80m	2.55m	H=1.20m	D1000	H=2.70m	7.82m	2.42m	1.42m	1	4	0.5	3.17	2.55	2.55	8	6	8	
"	No. 87 + 12.00	송수관로	D150	3.17m	1.70m	2.40m	H=1.20m	D1000	H=2.60m	7.62m	2.42m	1.42m	1	4	0.5	3.17	2.40	2.40	8	6	8	
"	No. 111 + 0.00	송수관로	D150	3.17m	1.35m	1.91m	H=1.20m	D1000	H=2.25m	6.92m	2.42m	1.42m	1	4	0.5	3.17	1.91	1.91	8	6	8	
"	No. 112 + 13.00	송수관로	D150	3.17m	2.00m	2.83m	H=1.20m	D1000	H=2.90m	8.22m	2.42m	1.42m	1	4	0.5	3.17	2.83	2.83	8	6	8	
"	No. 34 + 8.00	송수관로	D150	3.40m	2.10m	2.97m	H=1.20m	D1200	H=3.00m	8.65m	2.65m	1.65m	1	4	0.5	3.40	2.97	2.97	8	6	8	
"	No. 91 + 13.41	송수관로	D150	3.40m	2.10m	2.97m	H=1.20m	D1200	H=3.00m	8.65m	2.65m	1.65m	1	4	0.5	3.40	2.97	2.97	8	6	8	
"	No. 123 + 4.50	송수관로	D150	4.05m	2.74m	3.87m	H=1.20m	□1.5x1.5	H=3.64m	10.58m	3.30m	2.30m	1	4	0.5	4.05	3.87	3.87	8	6	8	
"	No. 60 + 10.65	송수관로	D150	5.55m	2.20m	3.11m	H=1.20m	□2.0x2.0	H=3.10m	11.00m	4.80m	3.80m	1	4	0.5	5.55	3.11	3.11	8	6	8	
"	No. 143 + 5.00	송수관로	D150	5.55m	2.64m	3.73m	H=1.20m	□2.0x2.0	H=3.54m	11.88m	4.80m	3.80m	1	4	0.5	5.55	3.73	3.73	8	6	8	
소계			D150										23	92	11.5	76.3	52.7	52.7	184	138	184	

2) 도수관로 하월구간 수량집계표

LINE명	측점	도수관로						횡배수관					관자재(DCIP)							접합및부설(DCIP)		비고
		구분	관경	a1	h1	s1	토피	관경	매설깊이	B1	B2	B3	이음관	소켓곡관(A)	소켓곡관(B)	단관-1	단관-2	단관-3	이탈방지압륜	관접단	이탈방지압륜	
													D300	D300x45°	D300x45°	D300	D300	D300	D300	D300	D300	
제5지구	No. 1 + 0.00	도수관로	D300	3.09m	1.55m	2.19m	H=1.20m	D800	H=2.45m	7.09m	2.19m	1.19m	1	2	2	3.09	2.19	2.19	9	5	9	
	No. 6 + 5.00	도수관로	D300	3.09m	1.20m	1.70m	H=1.20m	D800	H=2.10m	6.39m	2.19m	1.19m	1	2	2	3.09	1.70	1.70	9	5	9	
	No. 16 + 6.00	도수관로	D300	3.09m	1.66m	2.35m	H=1.20m	D800	H=2.56m	7.31m	2.19m	1.19m	1	2	2	3.09	2.35	2.35	9	5	9	
	No. 18 + 13.00	도수관로	D300	3.09m	1.30m	1.84m	H=1.20m	D800	H=2.20m	6.59m	2.19m	1.19m	1	2	2	3.09	1.84	1.84	9	5	9	
	No. 24 + 0.00	도수관로	D300	3.09m	1.05m	1.48m	H=1.20m	D800	H=1.95m	6.09m	2.19m	1.19m	1	2	2	3.09	1.48	1.48	9	5	9	
	No. 27 + 2.00	도수관로	D300	3.09m	1.30m	1.84m	H=1.20m	D800	H=2.20m	6.59m	2.19m	1.19m	1	2	2	3.09	1.84	1.84	9	5	9	
	No. 46 + 11.50	도수관로	D300	3.09m	0.97m	1.37m	H=1.20m	D800	H=1.87m	5.93m	2.19m	1.19m	1	2	2	3.09	1.37	1.37	9	5	9	
	No. 49 + 17.00	도수관로	D300	3.09m	1.95m	2.76m	H=1.20m	D800	H=2.85m	7.89m	2.19m	1.19m	1	2	2	3.09	2.76	2.76	9	5	9	
	No. 53 + 14.00	도수관로	D300	3.09m	1.30m	1.84m	H=1.20m	D800	H=2.20m	6.59m	2.19m	1.19m	1	2	2	3.09	1.84	1.84	9	5	9	
	No. 57 + 15.00	도수관로	D300	3.09m	0.90m	1.27m	H=1.20m	D800	H=1.80m	5.79m	2.19m	1.19m	1	2	2	3.09	1.27	1.27	9	5	9	
	No. 68 + 7.00	도수관로	D300	3.09m	1.58m	2.23m	H=1.20m	D800	H=2.48m	7.15m	2.19m	1.19m	1	2	2	3.09	2.23	2.23	9	5	9	
	No. 98 + 8.00	도수관로	D300	3.09m	0.50m	0.71m	H=1.20m	D800	H=1.40m	4.99m	2.19m	1.19m	1	2	2	3.09	0.71	0.71	9	5	9	
	No. 29 + 14.10	도수관로	D300	3.09m	1.70m	2.40m	H=1.20m	D1000	H=2.60m	7.39m	2.19m	1.19m	1	2	2	3.09	2.40	2.40	9	5	9	
	No. 35 + 10.00	도수관로	D300	3.32m	1.70m	2.40m	H=1.20m	D1000	H=2.60m	7.62m	2.42m	1.42m	1	2	2	3.32	2.40	2.40	9	5	9	
	No. 75 + 0.00	도수관로	D300	3.32m	1.80m	2.55m	H=1.20m	D1000	H=2.70m	7.82m	2.42m	1.42m	1	2	2	3.32	2.55	2.55	9	5	9	
	No. 87 + 12.00	도수관로	D300	3.32m	1.70m	2.40m	H=1.20m	D1000	H=2.60m	7.62m	2.42m	1.42m	1	2	2	3.32	2.40	2.40	9	5	9	
	No. 111 + 0.00	도수관로	D300	3.32m	1.35m	1.91m	H=1.20m	D1000	H=2.25m	6.92m	2.42m	1.42m	1	2	2	3.32	1.91	1.91	9	5	9	
	No. 112 + 13.00	도수관로	D300	3.32m	2.00m	2.83m	H=1.20m	D1000	H=2.90m	8.22m	2.42m	1.42m	1	2	2	3.32	2.83	2.83	9	5	9	
	No. 34 + 8.00	도수관로	D300	3.55m	2.10m	2.97m	H=1.20m	D1200	H=3.00m	8.65m	2.65m	1.65m	1	2	2	3.55	2.97	2.97	9	5	9	
	No. 91 + 13.41	도수관로	D300	3.55m	2.10m	2.97m	H=1.20m	D1200	H=3.00m	8.65m	2.65m	1.65m	1	2	2	3.55	2.97	2.97	9	5	9	
	No. 60 + 10.65	도수관로	D300	3.09m	2.20m	3.11m	H=1.20m	□2.0x2.0	H=3.10m	8.39m	2.19m	1.19m	1	2	2	3.09	3.11	3.11	9	5	9	
소계			D150										21	42	42	67.0	45.1	45.1	189	105	189	

3) 배수관로-1 하월구간 수량집계표

LINE명	측점	송수관로						횡배수관					관자재(Hi-3P)							접합및부설(Hi-3P)		비고
		구분	관경	a1	h1	s1	토피	관경	매설깊이	B1	B2	B3	소켓	45°엘보	단관-1	단관-2	단관-3	단관-4	KP접합부속	관접단	KP접합	
													D50	D50	D50	D50	D50	D50	D50	D50	D50	
제6지구	No. 83 + 5.00	배수관로	D50	2.84m	1.50m	2.12m	H=1.20m	D800	H=2.40m	6.99m	2.19m	1.19m	1	4	0.5	2.84	2.12	2.12	8	6	8	
	No. 85 + 16.00	배수관로	D50	2.84m	0.93m	1.32m	H=1.20m	D800	H=1.83m	5.85m	2.19m	1.19m	1	4	0.5	2.84	1.32	1.32	8	6	8	
소계			D150										2	8	1.0	5.7	3.4	3.4	16	12	16	

4) 배수관로-2 하월구간 수량집계표

LINE명	측점	송수관로						횡배수관					관자재(Hi-3P)							접합및부설(Hi-3P)		비고
		구분	관경	a1	h1	s1	토피	관경	매설깊이	B1	B2	B3	소켓	45°엘보	단관-1	단관-2	단관-3	단관-4	이탈방지압륜	관접단	이탈방지압륜	
													D75	D75	D75	D75	D75	D75	D75	D75	D75	
	No. 8 + 2.00	배수관로	D75	2.87m	1.55m	2.19m	H=1.20m	D800	H=2.45m	7.09m	2.19m	1.19m	1	4	0.5	2.87	2.19	2.19	8	6	8	
	No. 11 + 0.00	배수관로	D75	2.87m	1.45m	2.05m	H=1.20m	D800	H=2.35m	6.89m	2.19m	1.19m	1	4	0.5	2.87	2.05	2.05	8	6	8	
	No. 15 + 0.00	배수관로	D75	2.87m	1.29m	1.82m	H=1.20m	D800	H=2.19m	6.57m	2.19m	1.19m	1	4	0.5	2.87	1.82	1.82	8	6	8	
	No. 36 + 0.00	배수관로	D75	3.10m	1.57m	2.22m	H=1.20m	D1000	H=2.47m	7.36m	2.42m	1.42m	1	4	0.5	3.10	2.22	2.22	8	6	8	
	No. 46 + 8.00	배수관로	D75	3.10m	1.68m	2.38m	H=1.20m	D1000	H=2.58m	7.58m	2.42m	1.42m	1	4	0.5	3.10	2.38	2.38	8	6	8	
	No. 33 + 13.85	배수관로	D75	3.33m	0.64m	0.91m	H=1.20m	D1200	H=1.54m	5.73m	2.65m	1.65m	1	4	0.5	3.33	0.91	0.91	8	6	8	
	No. 41 + 3.50	배수관로	D75	3.98m	2.10m	2.97m	H=1.20m	□1.5x1.5	H=3.00m	9.30m	3.30m	2.30m	1	4	0.5	3.98	2.97	2.97	8	6	8	
소계			D150										7	28	3.5	22.1	14.5	14.5	56	42	56	

NOTE

1. 횡배수관 설치시 기존 상수관로의 매설위치 및 매설깊이를 조사하여 관매달기공 또는 단수에 의한 하월공사로 시공할 것인지 검토하여야 한다.
2. 횡배수관 하월공사시 시공방법 및 일정을 유관기관(상수도사업소)과 협의하여 단수에 따른 주민의 불편이 최소화 하도록 하여야 한다.
3. 관로이설(하월공사) 시 기존 상수관로 및 현장여건등을 검토하여 필요한 경우 현장 여건에 적합하도록 배관의 길이 및 조합을 변경할수 있다.

경상북도	사 업 명	울릉도 일주도로2 건설공사		△					위치정보		도 면 명	횡배수관 하월구간 배관상세도
대 림 산 업	시설/공구			△					축 척	NONE		
	건설분야	토 목	건설단계	실시설계	△							
					①	2015.12.	실시설계 준공	김 성 호	노 정 훈	유 기 현	도면번호	C0099901-033	편철번호	6.069
					개정번호	날짜	개 정 내 용	과업책임자	분야별책임자	설계자				

적용표준 GED-01-1104 V1.5

관매달기기 상세도

단 면 도

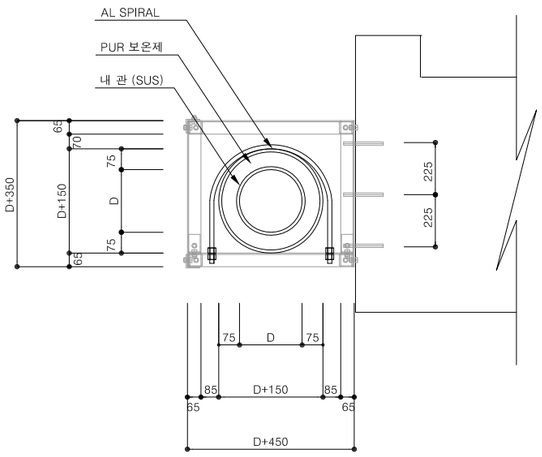

상 세 도

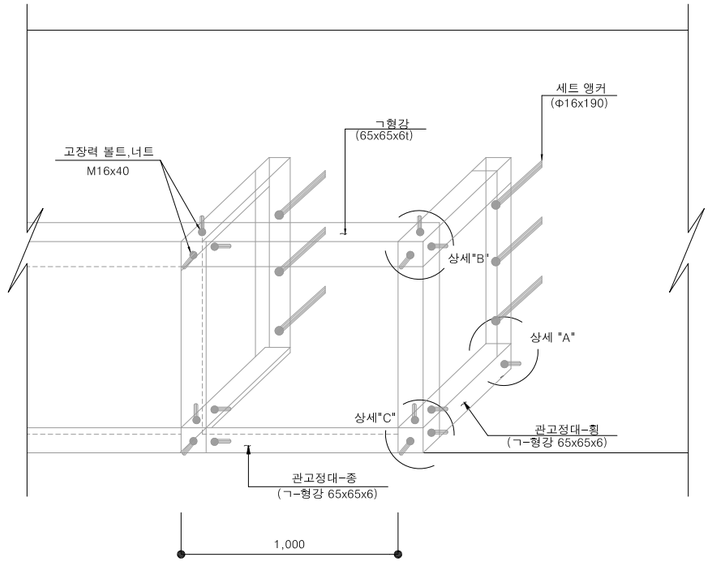

관 보 온 상 세 도

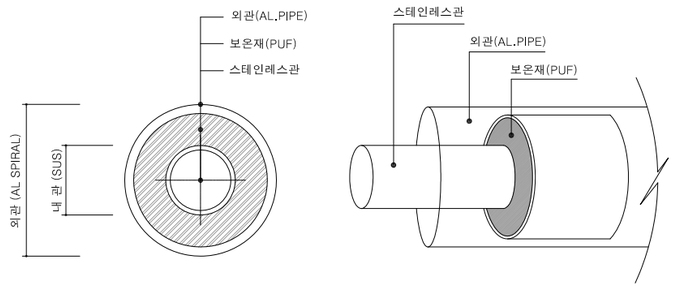

재 료 표 (D300mm)

(개 소 당)

종 별 / 공 종	규 격 (MM)	단 위	수 량	단위중량 (KG/M)	총 중 량 (KG)	비 고 (+10%)
스텐레스 앵글	65X65X6t	M	4D+4.00	5.910		
세트앵커(SUS)	M16X190	EA	3			
고장력 볼트	M16X40	EA	16			
CON'C구멍뚫기	□16, L=190mm	EA	3			

재 료 표 (D150mm)

(개 소 당)

종 별 / 공 종	규 격 (MM)	단 위	수 량	단위중량 (KG/M)	총 중 량 (KG)	비 고 (+10%)
스텐레스 앵글	40X40X5t	M	4D+4.00	3.60		
세트앵커(SUS)	M16X190	EA	3			
고장력 볼트	M16X40	EA	16			
CON'C구멍뚫기	□16, L=190mm	EA	3			

재 료 표 (D50mm)

(개 소 당)

종 별 / 공 종	규 격 (MM)	단 위	수 량	단위중량 (KG/M)	총 중 량 (KG)	비 고 (+10%)
스텐레스 앵글	40X40X5t	M	4D+4.00	3.60		
세트앵커(SUS)	M16X190	EA	3			
고장력 볼트	M16X40	EA	16			
CON'C구멍뚫기	□16, L=190mm	EA	3			

* 주: 관매달기는 1.0 M당 1개소 설치하는 것으로 한다.

상세"A"

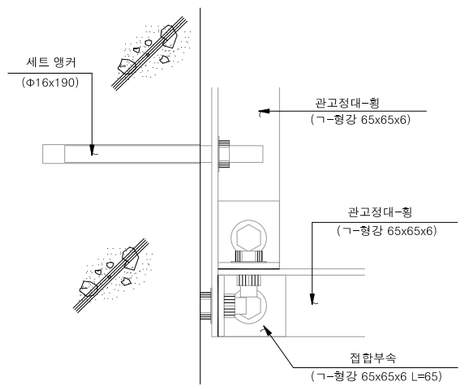

상세"B"

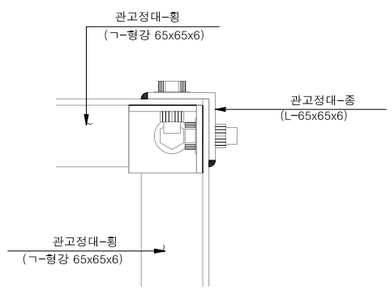

상세"C"

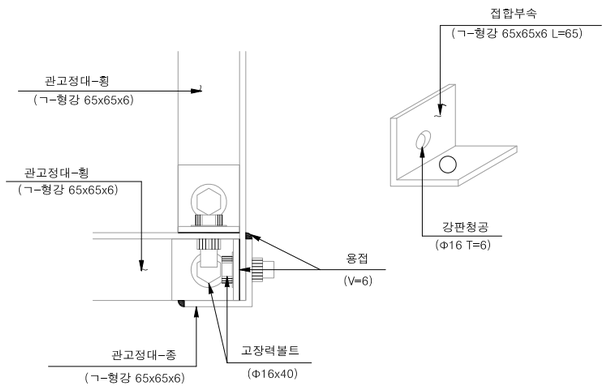

경상북도	사 업 명	울릉도 일주도로2 건설공사	△						위치정보		도 면 명	관매달기기 상세도
	시설/공구		△						축 척	NONE		
대 림 산 업	건설분야	토 목 / 건설단계 / 실시설계	△	2015.12.	실시설계 준공	김 성 호	노 정 훈	유 기 현	도면번호	C0099901-034	편철번호	6.070
			개정번호	날짜	개 정 내 용	과업책임자	분야별책임자	설계자				

적용표준 GED-01-1104 V1.5

제수밸브 키보호통 상세도

단 면 도

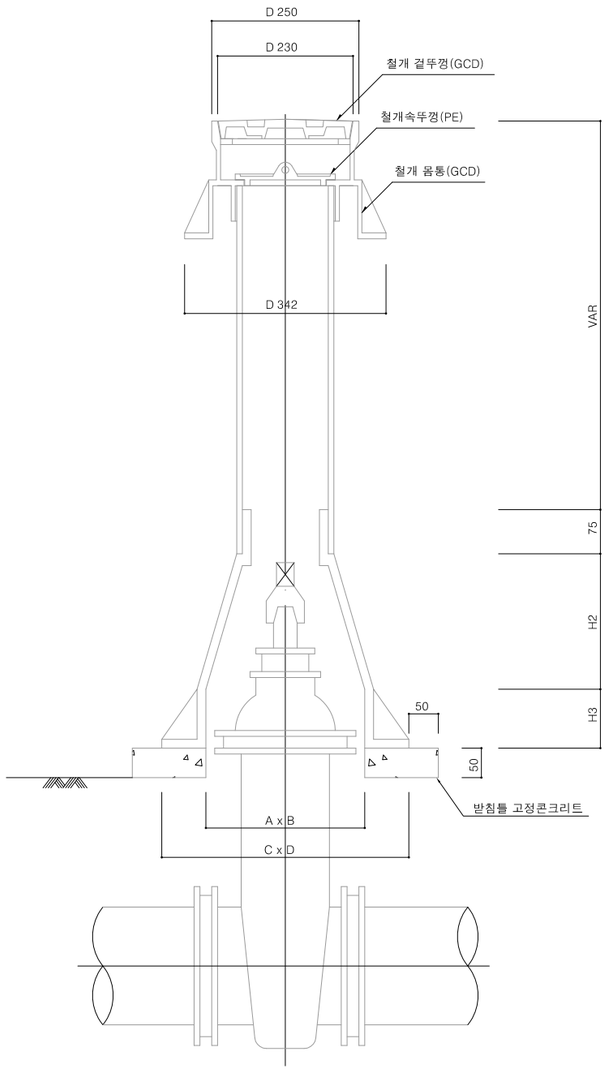

제수변 소형철개 상세도

상부뚜껑 상세도

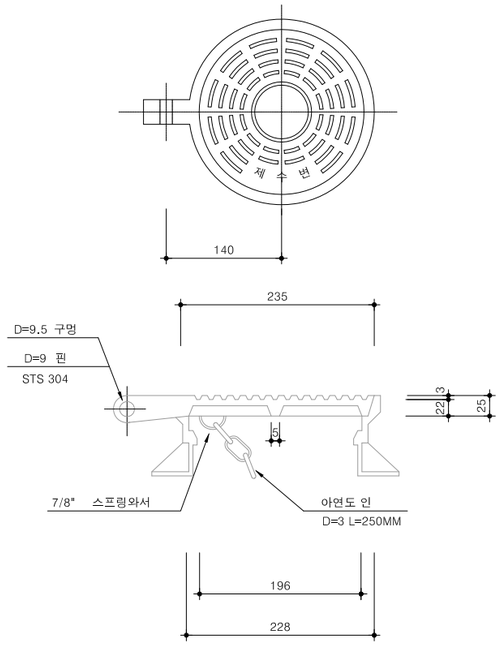

중간뚜껑 상세도

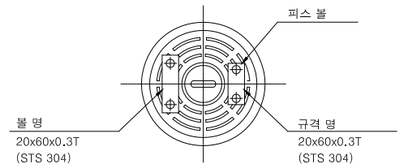

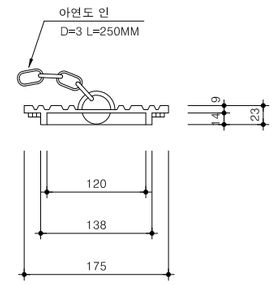

받 침 틀 상 세 도

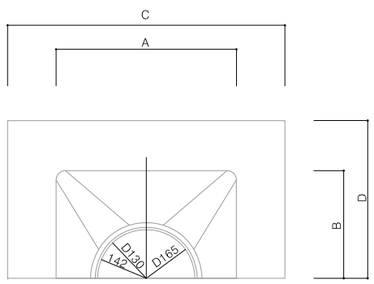

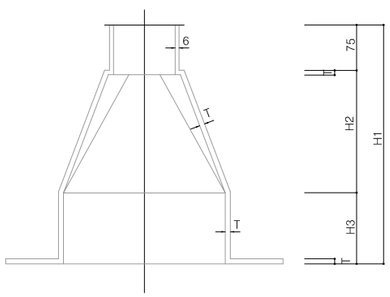

치 수 표

구분 / 부호	A x B	C x D	H2	H3	H1	T	비 고
1호(D80-100)	250x300	400x450	200	100	375	7	
3호(D150-300)	330x440	530x640	250	150	525	8	
5호(D350-500)	400x450	600x650	350	200	625	10	

재 료 표

(1 개소당)

NO	명 칭	재 질	규 격	단 위	수 량	비 고
1	2단 뚜껑	G.C.D	D250 x H200	개	1	
2	보 호 관	HI-VP	150 x 9.65	개	1	
3	받 침 틀	F.R.P	규격표 참조	개	1	

경상북도

대 림 산 업

사 업 명	울릉도 일주도로2 건설공사		
시설/공구			
건설분야	토 목	건설단계	실시설계

개정번호	날짜	개 정 내 용	과업책임자	분야별책임자	설계자
△					
△					
△					
⚠	2015.12.	실시설계 준공	김 성 호	노 정 훈	유 기 현

위치정보		도 면 명	제수밸브 키보호통 상세도
축 척	NONE		
도면번호	C0099901-035	편철번호	6.071

적용표준 GED-01-1104 V1.5

관로부대시설 상세도

관보호공 상세도

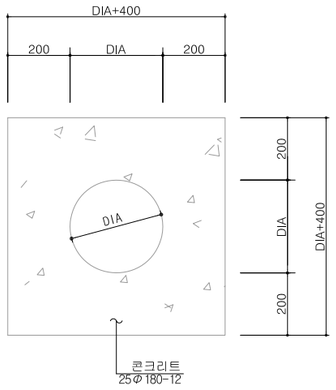

관로경고용테이프 설치상세도

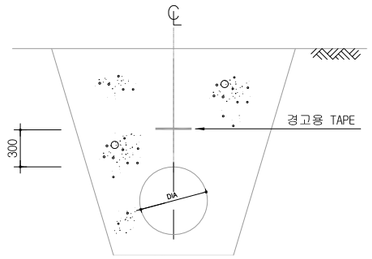

설치위치

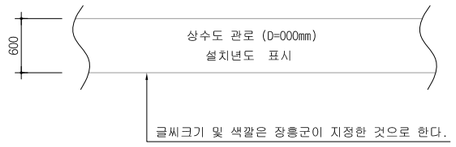

경고용 테이프 제작규격

관로표시못 상세도

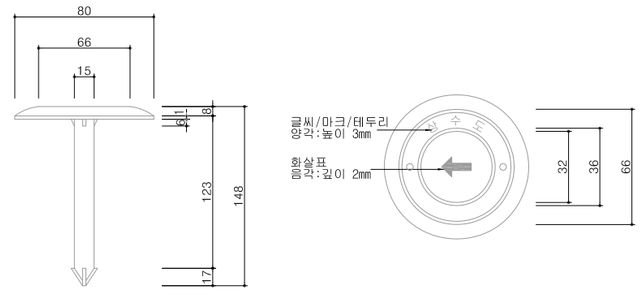

맨홀 뚜껑 상세도 (Φ648)

평 면 도

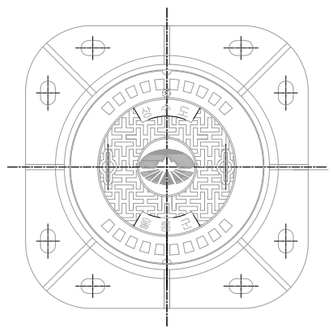

단 면 도

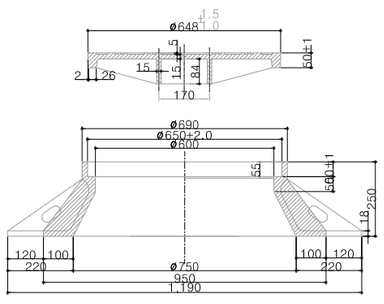

맨홀 뚜껑 상세도 (Φ648)

평 면 도

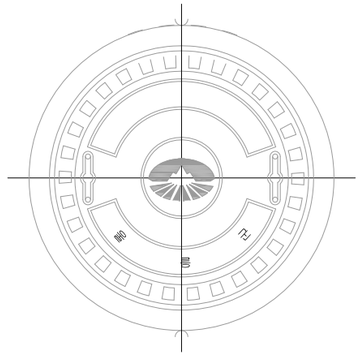

단 면 도

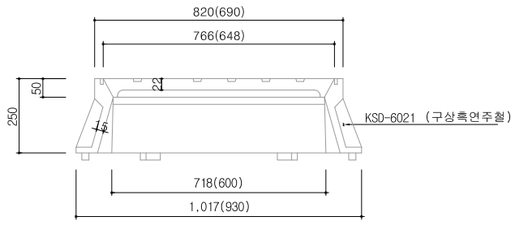

경상북도	사 업 명	울릉도 일주도로2 건설공사	△					위치정보		도 면 명	관로부대시설 상세도
	시설/공구		△					축 척	NONE		
대 림 산 업	건설분야	토 목 / 건설단계 / 실시설계	△					도면번호	C0099901-036	편철번호	6.072
			⚠	2015.12.	실시설계 준공	김 성 호	노 정 훈	유 기 현			
			개정번호	날짜	개 정 내 용	과업책임자	분야별책임자	설계자			

적용표준 GED-01-1104 V1.5

관로 터파기 및 포장단면도

비포장(토사)구간

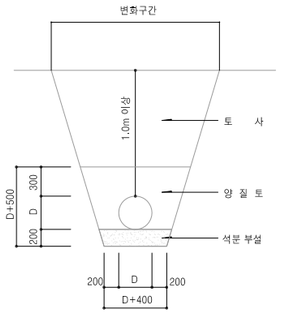

콘크리트포장구간

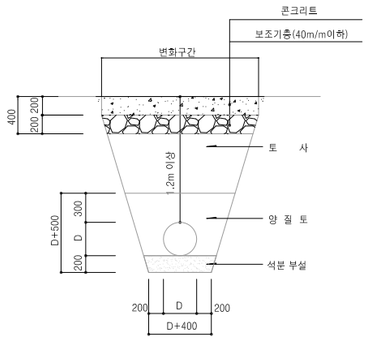

보도포장구간

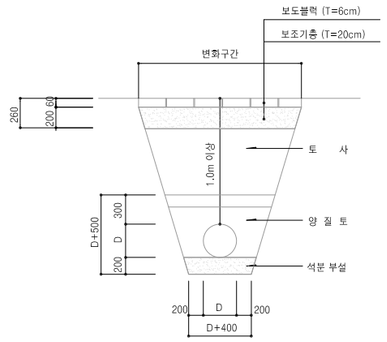

2열부설구간

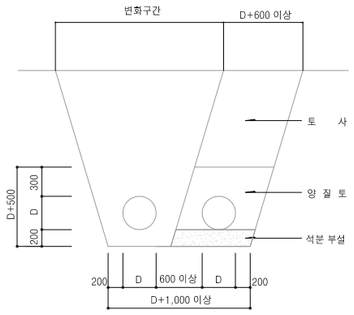

경고테이프

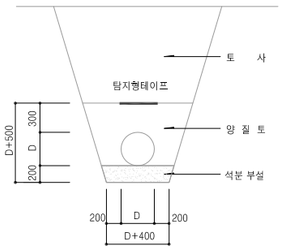

경상북도	사 업 명	울릉도 일주도로2 건설공사		△					위치정보		도 면 명	관로 터파기 및 포장단면도
	시설/공구			△					축 척	NONE		
대 림 산 업	건설분야	토 목	건설단계 실시설계	△	2015.12.	실시설계 준공	김 성 호	노 정 훈	유 기 현	도면번호	C0099901-037	편철번호	6.073
				개정번호	날짜	개 정 내 용	과업책임자	분야별책임자	설계자				

적용표준 GED-01-1104 V1.5

기존구조물 보호공 상세도(1)

상 수 및 하 수 관

D=700이하M/M

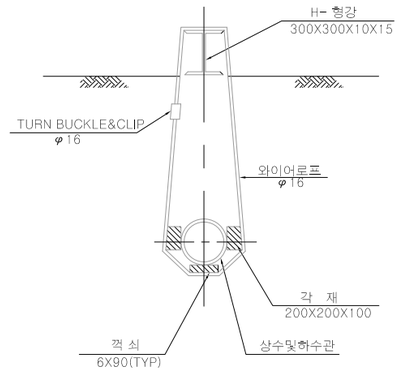

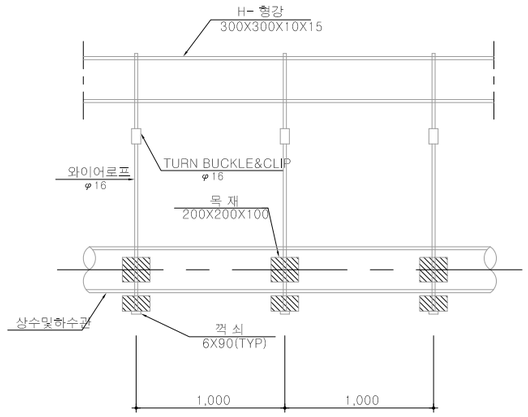

재 료 표

(1.0M당)

구 분	명 칭	규 격	단 위	수 량	비 고
D=100~400	각 재	200X200X100	EA	3.60	0.014m³
	와이어로프	φ16	M	4.92	
	TURN BUCKLE	"	EA	1.20	
	CLIP	"	"	1.20	
	꺽 쇠	6X90		3.60	
	H 형 강	300X300X10X15	"	0.094	
D=450~700	각 재	200X200X100	EA	3.60	0.014m³
	와이어로프	φ16	M	6.12	
	TURN BUCKLE	"	EA	1.20	
	CLIP	"	"	1.20	
	꺽 쇠	6X90	"	3.60	
	H 형 강	300X300X10X15	"	0.094	

D=800-1,000M/M

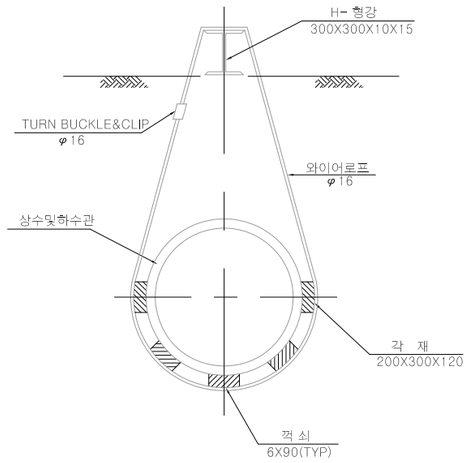

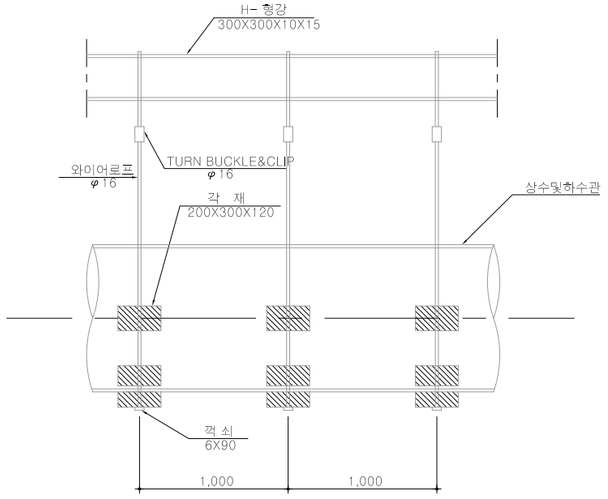

재 료 표

(1.0M당)

구 분	명 칭	규 격	단 위	수 량	비 고
D=800-1,000	각 재	200X300X120	EA	6	0.043m³
	와이어로프	φ16	M	7.32	
	TURN BUCKLE	"	EA	1.20	
	CLIP	"	"	1.20	
	꺽 쇠	6X90	"	6	
	H 형 강	300X300X10X15	"	0.094	

체신 CABLE

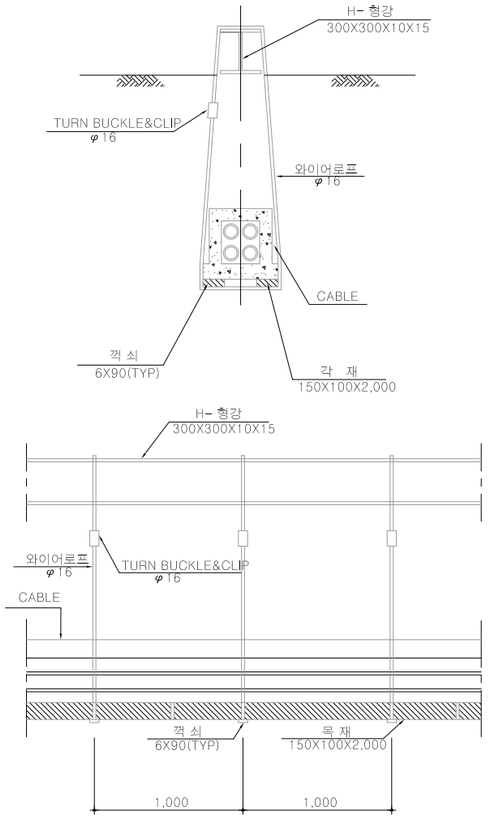

재 료 표

(1.0M당)

구 분	명 칭	규 격	단 위	수 량	비 고
2CD , 4CD 6CD , 8CD	각 재	150X100X2,000	EA	1	0.03m³
	와이어로프	φ16	M	4.88	
	TURN BUCKLE & CLIP	"	EA	1.20	
	꺽 쇠	6X90	"	2.40	
10CD,12CD 18CD	각 재	150X100X2,000	EA	1	0.03m³
	와이어로프	φ16	M	5.88	
	TURN BUCKLE & CLIP	"	EA	1.20	
	꺽 쇠	6X90	"	2.40	
2HP , 4HP 6HP	각 재	150X100X2,000	EA	1	0.03m³
	와이어로프	φ16	M	4.32	
	TURN BUCKLE & CLIP	"	EA	1.20	
	꺽 쇠	6X90	"	2.40	

* NOTE : CD: CON'C DUCT
HP: HUME PIPE or P.V.C관

경상북도	사 업 명	울릉도 일주도로2 건설공사	△					위치정보		도 면 명	기존구조물 보호공 상세도(1)
	시설/공구		△					축 척	NONE		
대 림 산 업	건설분야	토 목	건설단계	실시설계	△					도면번호	C0099901-038	편철번호	6.074
					⚠	2015.12.	실시설계 준공	김 성 호	노 정 훈	유 기 현			
					개정번호	날짜	개 정 내 용	과업책임자	분야별책임자	설계자			

적용표준 GED-01-1104 V1.5

울릉도 일주도로2 건설공사

기존구조물 보호공 상세도(2)

상수 및 하수관 (D=1,100M/M이상)

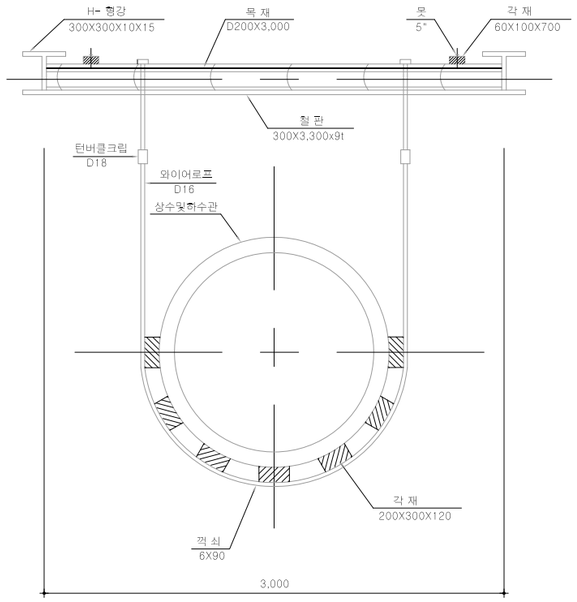

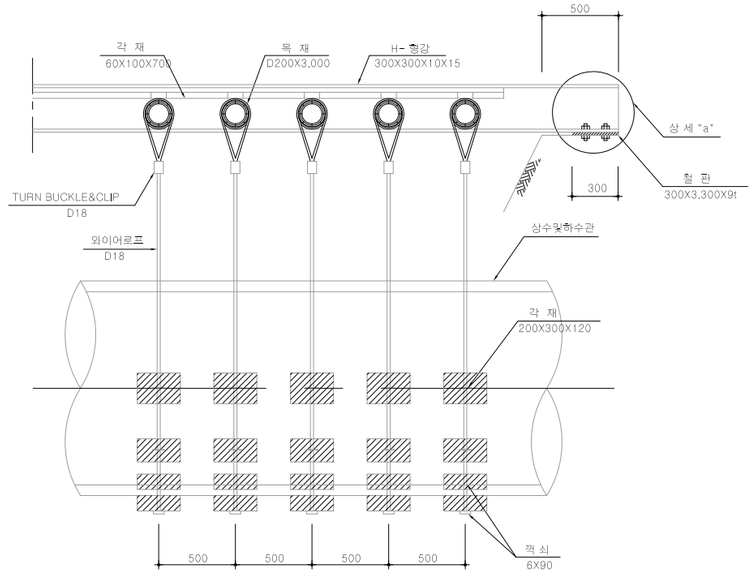

재 료 표

(1.0M당)

구 분	명 칭	규 격	단 위	수 량	비 고
D=1,100 이상	목 재	D200X3,000	EA	2.20	0.207m³
	각 재	60X100X700	"	2	0.0084m³
	"	200X300X120	"	15.40	0.111m³
	와이어로프	φ18	M	17.60	
	턴 버 클	"	EA	4.40	
	크 립	"	"	4.40	
	못	5"	"	4	
	꺽 쇠	6X90	"	19.80	
	철 판	300X3,300X9t	"	0.40	2.57kg
	볼트,넛트	D22	"	3.20	
	H 형 강	300X300X10X15	"	0.188	

상 세 "a"

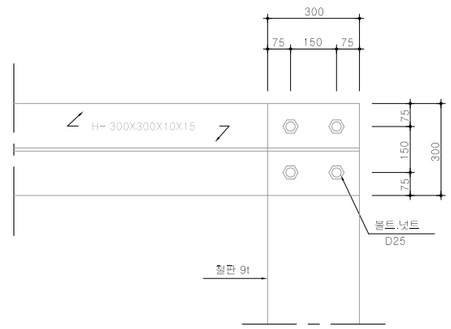

하 수 암 거

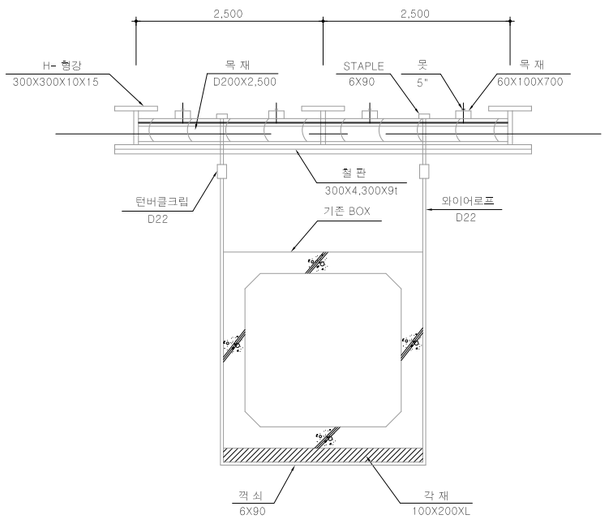

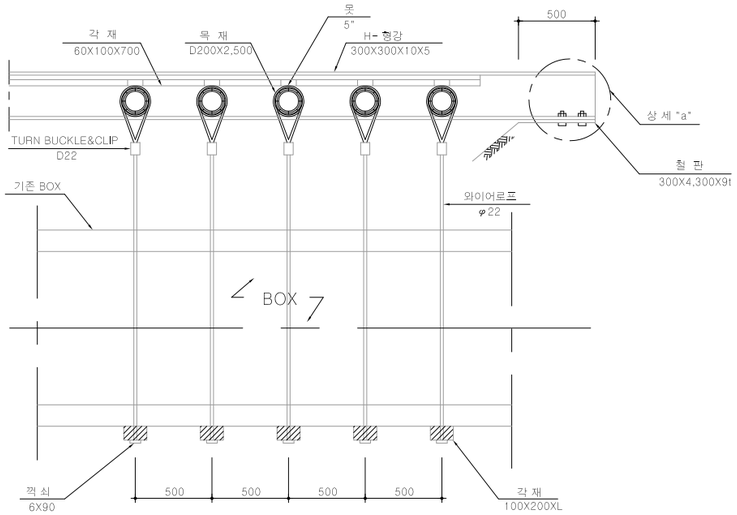

재 료 표

(1.0M당)

구 분	명 칭	규 격	단 위	수 량	비 고
BOX 2.0X2.0이하	목 재	D200X2,500	EA	4.40	0.346m³
	각 재	60X100X700	"	4	0.017m³
	"	100X200X1,900	"	2.20	0.084m³
	와이어로프	D22	M	22.0	
	턴 버 클	"	EA	4.40	
	크 립	"	"	4.40	
	못	5"	"	8	
	꺽 쇠	6X90	"	13.20	
	철 판	300X5,300X9t	"	0.40	45.39kg
	볼트,넛트	D22		4.80	
	H 형 강	300X300X10X15	"	0.188	
BOX 2.1X2.1이상	목 재	D200X2,500	EA	4.40	0.346m³
	각 재	60X100X700	"	4	0.017m³
	"	100X200X2,500	"	2.20	0.084m³
	와이어로프	D22	M	33.28	
	턴 버 클	"	EA	4.40	
	크 립	"	"	4.40	
	못	5"	"	8	
	꺽 쇠	6X90	"	13.20	
	철 판	300X5,300X9t	"	0.40	45.39kg
	볼트,넛트	D22	"	4.80	
	H 형 강	300X300X10X15	"	0.188	

경상북도	사 업 명	울릉도 일주도로2 건설공사	△					위치정보		도 면 명	기존구조물 보호공 상세도(2)
	시설/공구		△					축 척	NONE		
대 림 산 업	건설분야	토 목 / 건설단계 / 실시설계	△					도면번호	C0099901-039	편철번호	6.075
			⚠	2015.12.	실시설계 준공	김 성 호	노 정 훈	유 기 현			
			개정번호	날짜	개 정 내 용	과업책임자	분야별책임자	설계자			

적용표준 GED-01-1104 V1.5

7. 용 지 공

용 지 도

울릉도 일주도로2 건설공사

용 지 도 (1)

1지구(재포장) : STA.0+000.00 ~ STA.0+880.92

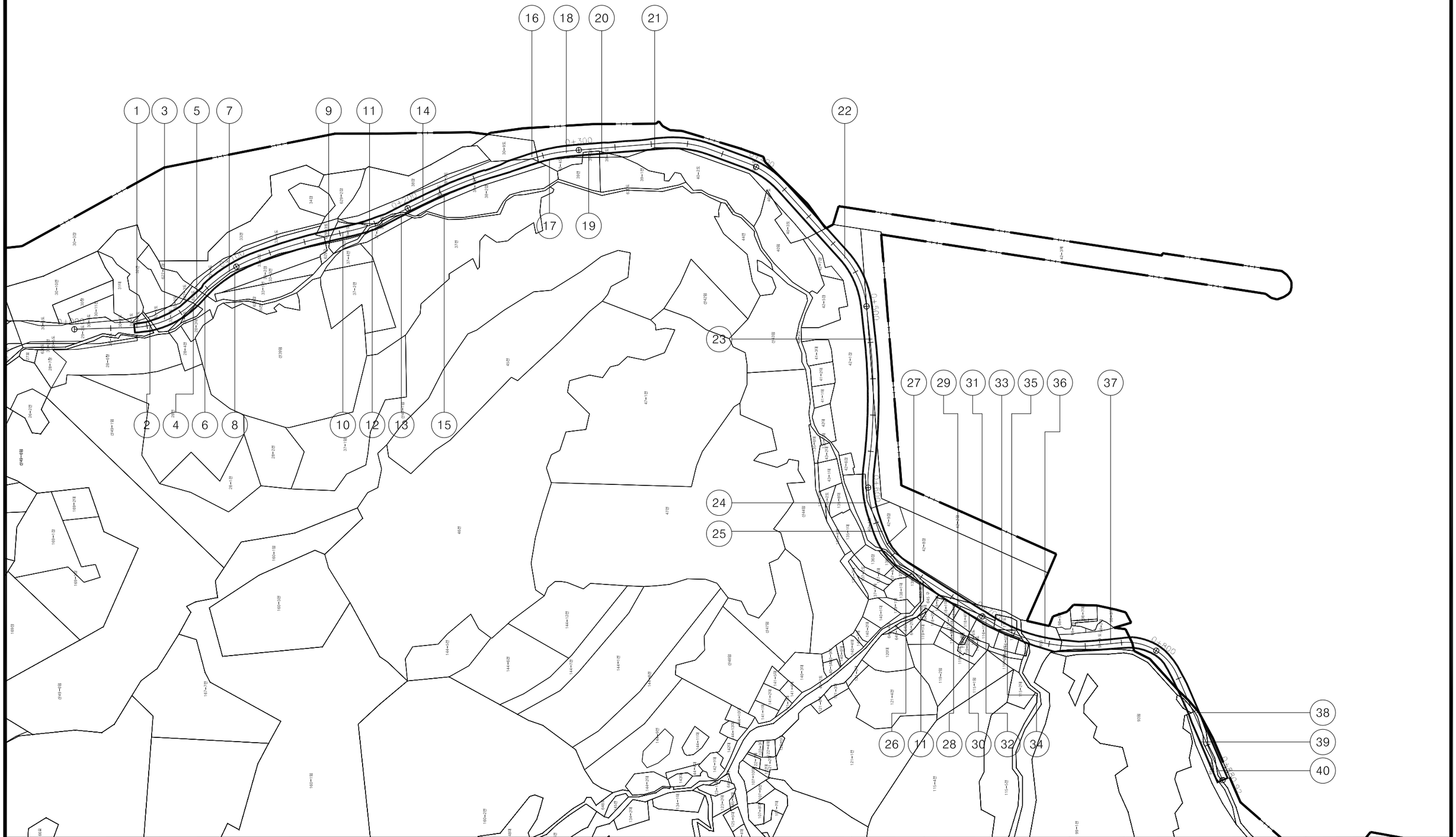

경상북도	사 업 명	울릉도 일주도로2 건설공사		△				위치정보	
	시설/공구			△				축 척	1:1,000
대 림 산 업	건설분야	토 목	건설단계	실시설계	△	2015.12.	실시설계 준공	김 성 호	노 정 훈	박 시 철	도면번호	C0100101-001
					개정번호	날짜	개 정 내 용	과업책임자	분야별책임자	설계자		

도 면 명	용 지 도 (1) 1지구(재포장) : STA.0+000.00 ~ STA.0+880.92
편철번호	7.001

적용표준 GED-01-1104 V1.5

울릉도 일주도로2 건설공사

용 지 도 (2)

2지구(재포장) : STA.0+000.00 ~ STA.0+773.84

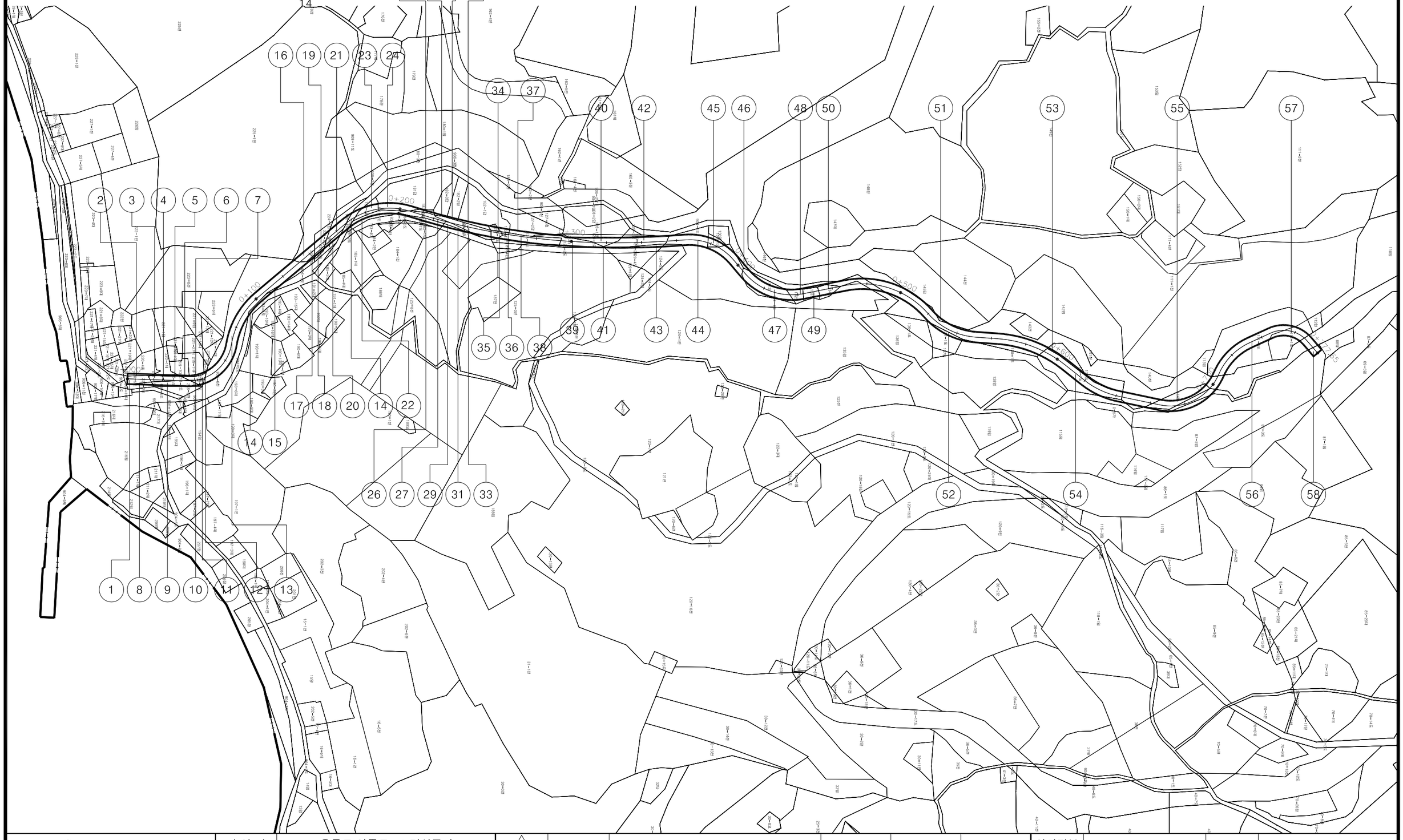

경상북도	사 업 명	울릉도 일주도로2 건설공사				
	시설/공구					
대 림 산 업	건설분야	토 목	건설단계	실시설계		

개정번호	날짜	개 정 내 용	과업책임자	분야별책임자	설계자
△					
△					
△					
⚠	2015.12.	실시설계 준공	김 성 호	노 정 훈	박 시 철

위치정보		도 면 명	용 지 도 (2) 2지구(재포장) : STA.0+000.00 ~ STA.0+773.84
축 척	1:1,000		
도면번호	C0100101-002	편철번호	7.002

적용표준 GED-01-1104 V1.5

울릉도 일주도로2 건설공사

용 지 도 (3)

3지구(확포장) : STA.0+000.00 ~ STA.1+405.00



경상북도	사 업 명	울릉도 일주도로2 건설공사		△					위치정보		도 면 명	용 지 도 (3)
	시설/공구			△					축 척	1:1,000		3지구(확포장) : STA.0+000.00 ~ STA.1+405.00
대 림 산 업	건설분야	토 목	건설단계 실시설계	△	2015.12.	실시설계 준공	김 성 호	노 정 훈	박 시 철	도면번호	C0100101-003	편철번호	7.003
				개정번호	날짜	개 정 내 용	과업책임자	분야별책임자	설계자				

적용표준 GED-01-1104 V1.5

울릉도 일주도로2 건설공사

용 지 도 (4)

5지구(확포장) : STA.0+000.00 ~ STA.0+740.00

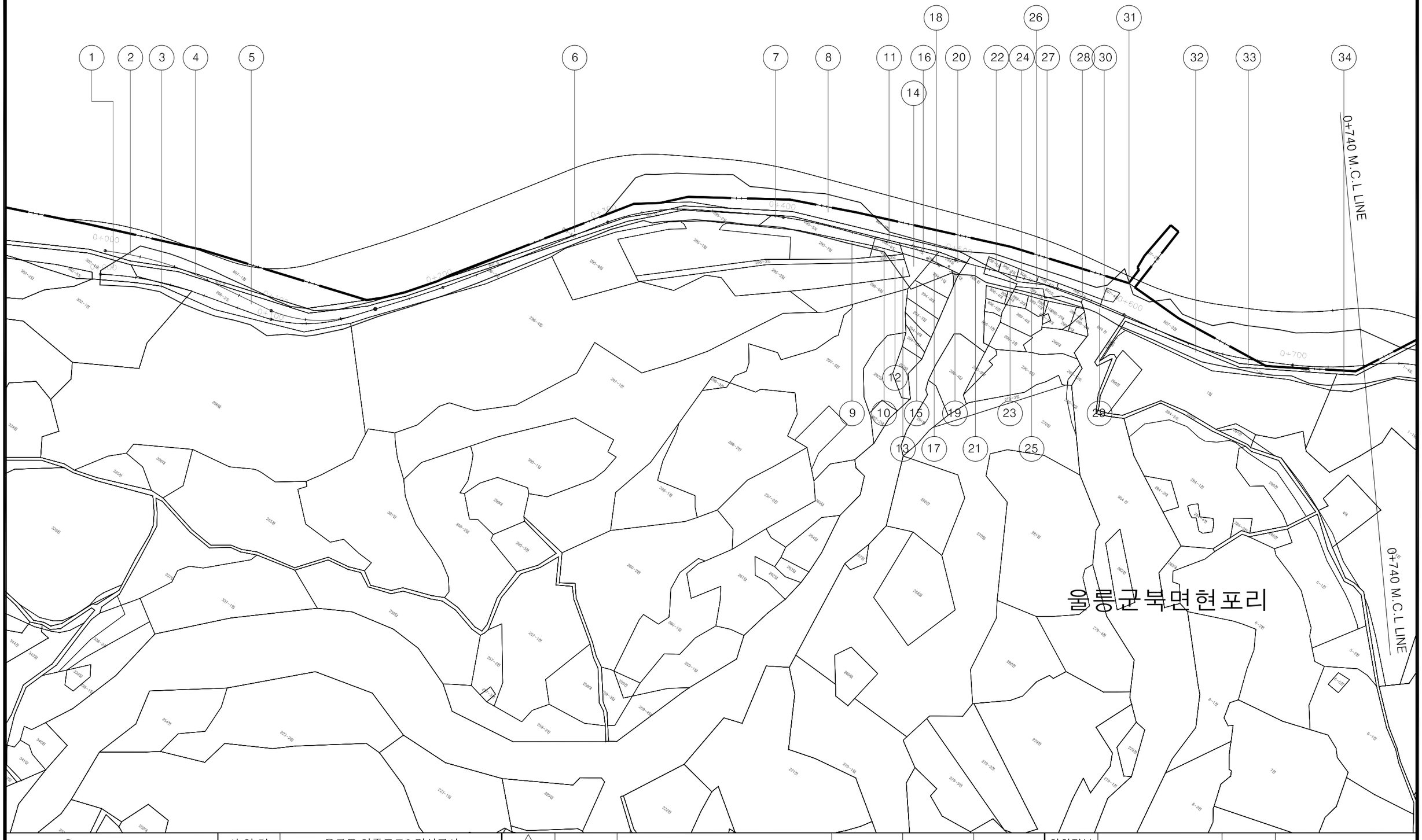

경상북도	사 업 명	울릉도 일주도로2 건설공사		△						위치정보	
	시설/공구			△						축 척	1:1,000
대 림 산 업	건설분야	토 목	건설단계	실시설계	⚠	2015.12.	실시설계 준공	김 성 호	노 정 훈	박 시 철	도면번호	C0100101-004
					개정번호	날짜	개 정 내 용	과업책임자	분야별책임자	설계자	도 면 명	용 지 도 (4) 5지구(확포장) : STA.0+000.00 ~ STA.0+740.00
											편철번호	7.004

적용표준 GED-01-1104 V1.5

울릉도 일주도로2 건설공사

용 지 도 (5)

5지구(확포장) : STA.0+740.00 ~ STA.1+480.00

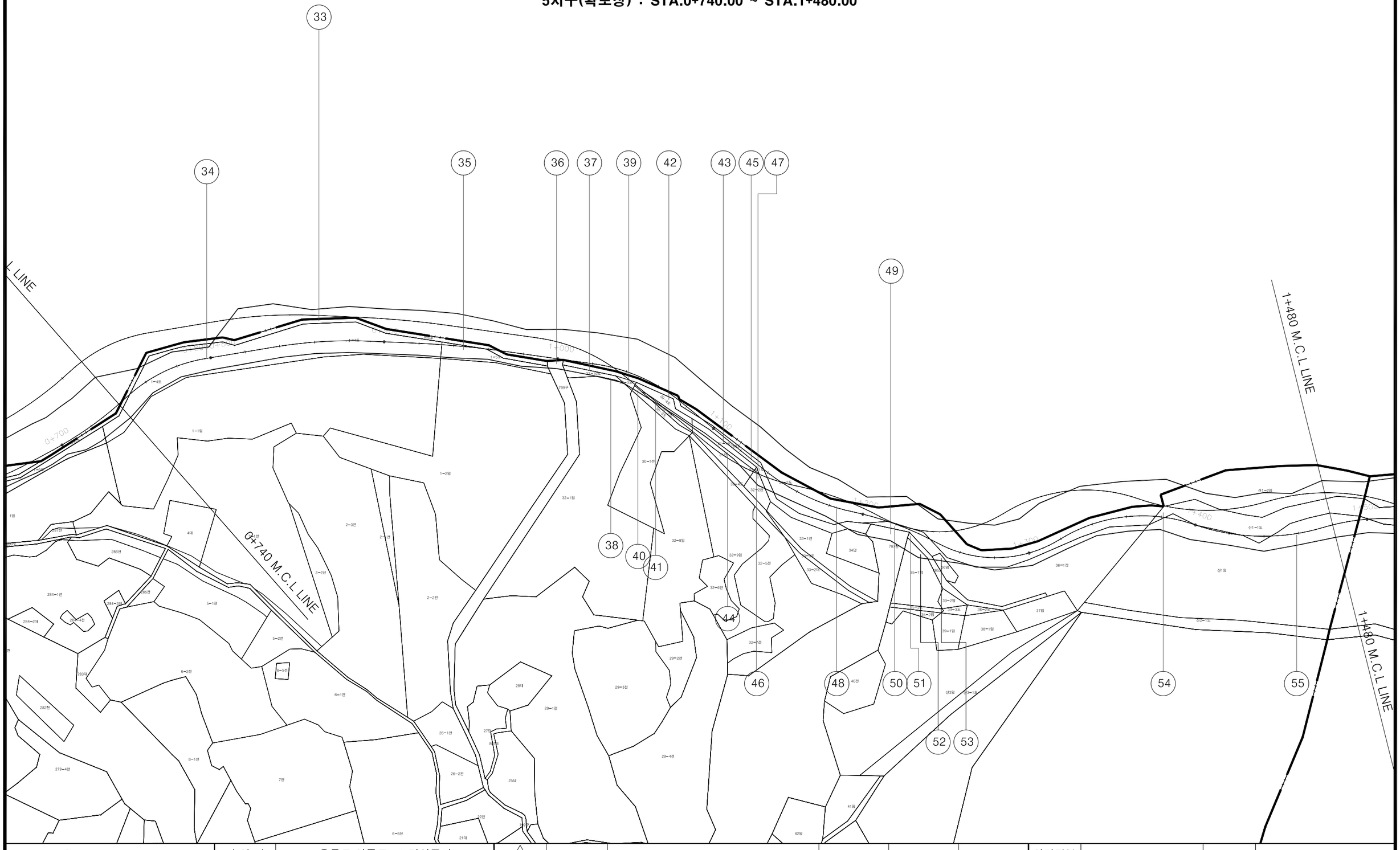

경상북도	사 업 명	울릉도 일주도로2 건설공사		△					위치정보		도 면 명	용 지 도 (5)
	시설/공구			△					축 척	1:1,000		5지구(확포장) : STA.0+740.00 ~ STA.1+480.00
대 림 산 업	건설분야	토 목	건설단계 실시설계	⚠	2015.12.	실시설계 준공	김 성 호	노 정 훈	박 시 철	도면번호	C0100101-005	편철번호	7.005
				개정번호	날짜	개 정 내 용	과업책임자	분야별책임자	설계자				

적용표준 GED-01-1104 V1.5

용 지 도 (6)

5지구(확포장) : STA.1+480.00 ~ STA.2+200.00



경상북도	사 업 명	울릉도 일주도로2 건설공사	△					위치정보		도 면 명	용 지 도 (6)
	시설/공구		△					축 척	1:1,000		5지구(확포장) : STA.1+480.00 ~ STA.2+200.00
대 림 산 업	건설분야	토 목 / 건설단계 / 실시설계	⚠	2015.12.	실시설계 준공	김 성 호	노 정 훈	박 시 철	도면번호	C0100101-006	편철번호	7.006
			개정번호	날짜	개 정 내 용	과업책임자	분야별책임자	설계자				

적용표준 | GED-01-1104 V1.5

울릉도 일주도로2 건설공사

용 지 도 (7)

5지구(확포장) : STA.2+200.00 ~ STA.2+870.10



경상북도	사 업 명	울릉도 일주도로2 건설공사		
대 림 산 업	시설/공구			
	건설분야	토 목	건설단계	실시설계

개정번호	날짜	개 정 내 용	과업책임자	분야별책임자	설계자
△					
△					
△					
⚠	2015.12.	실시설계 준공	김 성 호	노 정 훈	박 시 철

위치정보		도 면 명	용 지 도 (7) 5지구(확포장) : STA.2+200.00 ~ STA.2+870.10
축 척	1:1,000		
도면번호	C0100101-007	편철번호	7.007

적용표준 GED-01-1104 V1.5

울릉도 일주도로2 건설공사

용 지 도 (8)

6지구(확포장) : STA.0+000.00 ~ STA.0+720.00



경상북도	사 업 명	울릉도 일주도로2 건설공사		△					위치정보	
	시설/공구			△					축 척	1:1,000
대 림 산 업	건설분야	토 목	건설단계	실시설계	△	2015.12.	실시설계 준공	김 성 호	노 정 훈	박 시 철	도면번호	C0100101-008
					개정번호	날짜	개 정 내 용	과업책임자	분야별책임자	설계자	도 면 명	용 지 도 (8) 6지구(확포장) : STA.0+000.00 ~ STA.0+720.00
											편철번호	7.008

적용표준 GED-01-1104 V1.5

용 지 도 (9)

6지구(확포장) : STA.0+720.00 ~ STA.1+154.00

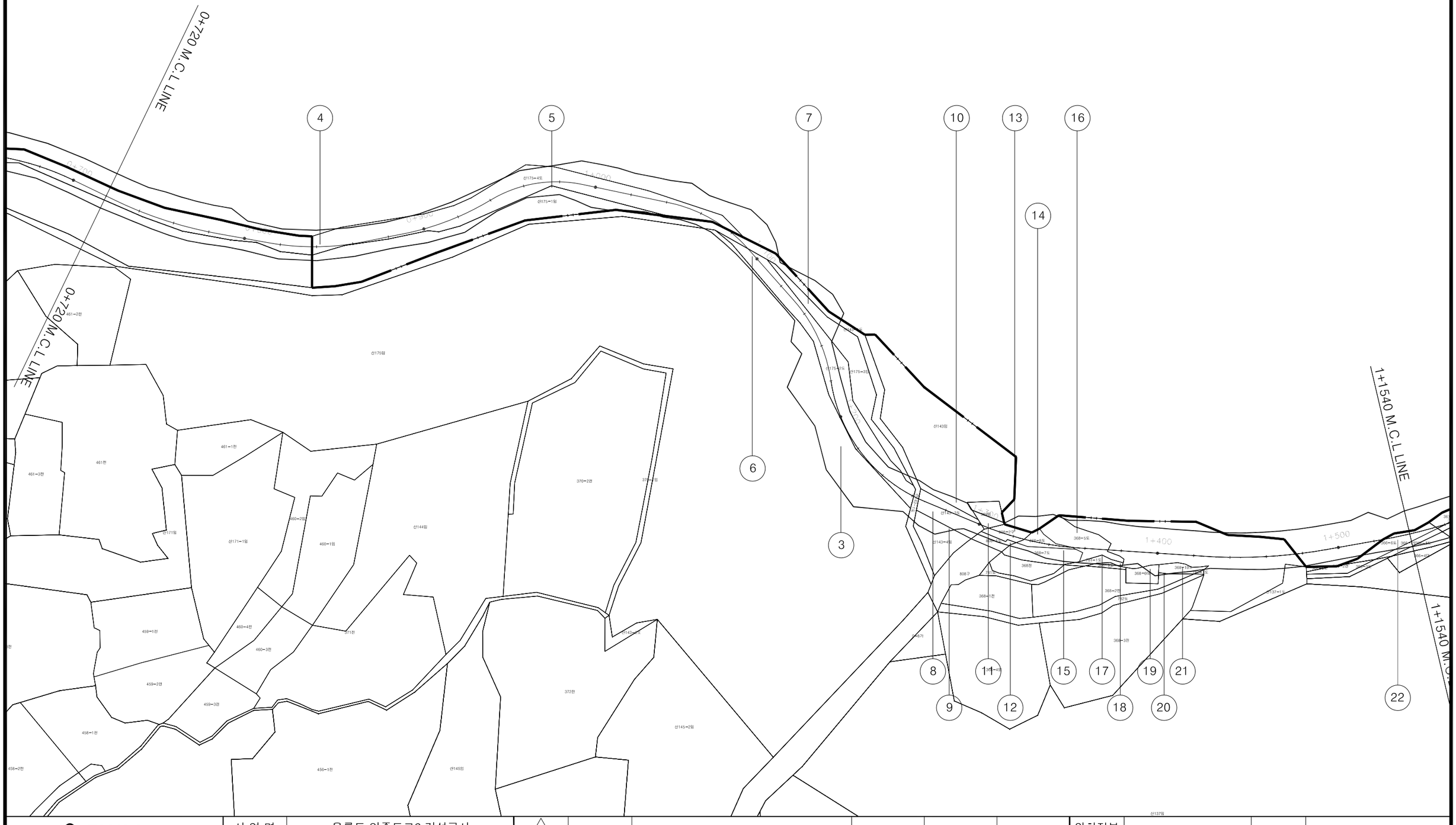

경상북도	사 업 명	울릉도 일주도로2 건설공사	△					위치정보		도 면 명	용 지 도 (9) 6지구(확포장) : STA.0+720.00 ~ STA.1+154.00
	시설/공구		△					축 척	1:1,000		
대 림 산 업	건설분야	토 목 / 건설단계 / 실시설계	△					도면번호	C0100101-009	편철번호	7.009
			⚠	2015.12.	실시설계 준공	김 성 호	노 정 훈	박 시 철			
			개정번호	날짜	개 정 내 용	과업책임자	분야별책임자	설계자			

적용표준 GED-01-1104 V1.5

울릉도 일주도로2 건설공사

용 지 도 (10)

6지구(확포장) : STA.1+154.00 ~ STA.2+280.00



경상북도	사 업 명	울릉도 일주도로2 건설공사		△				위치정보	
	시설/공구			△				축 척	1:1,000
대 림 산 업	건설분야	토 목	건설단계 실시설계	△				도면번호	C0100101-010
				⚠	2015.12.	실시설계 준공	김 성 호 / 노 정 훈 / 박 시 철	편철번호	7.010
				개정번호	날짜	개 정 내 용	과업책임자 / 분야별책임자 / 설계자		

도면명: 용 지 도 (10) 6지구(확포장) : STA.1+154.00 ~ STA.2+280.00

적용표준 GED-01-1104 V1.5

용 지 도 (11)

6지구(확포장) : STA.2+280.00 ~ STA.3+099.66

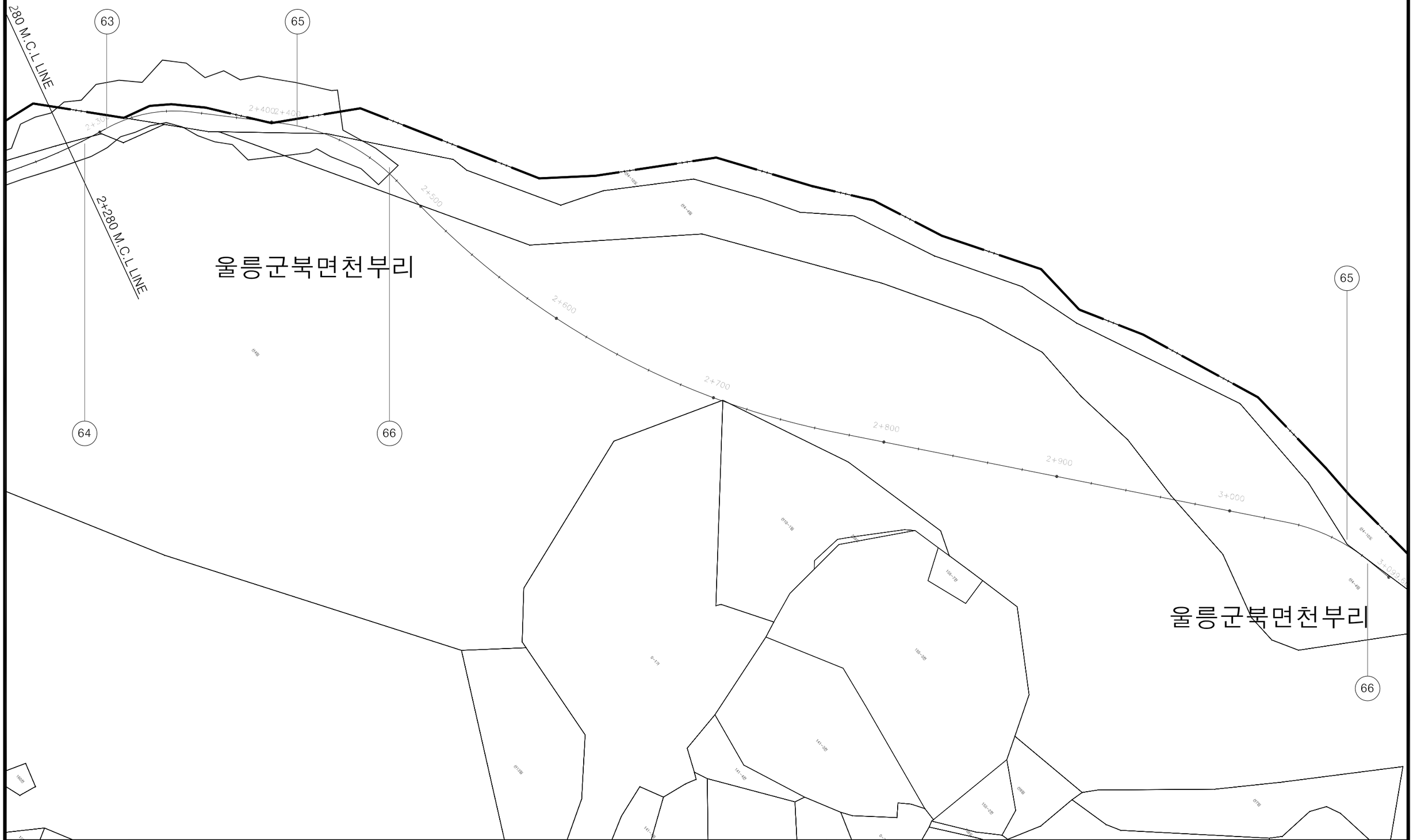

경상북도	사 업 명	울릉도 일주도로2 건설공사		△					위치정보		도 면 명	용 지 도 (11)
	시설/공구			△					축 척	1:1,000		6지구(확포장) : STA.2+280.00 ~ STA.3+099.66
대 림 산 업	건설분야	토 목	건설단계 실시설계	△					도면번호	C0100101-011	편철번호	7.011
				⚠	2015.12.	실시설계 준공	김 성 호	노 정 훈	박 시 철			
				개정번호	날짜	개 정 내 용	과업책임자	분야별책임자	설계자			

적용표준 GED-01-1104 V1.5

용 지 도 (12)

터널확장구간(1): 구암, 남서

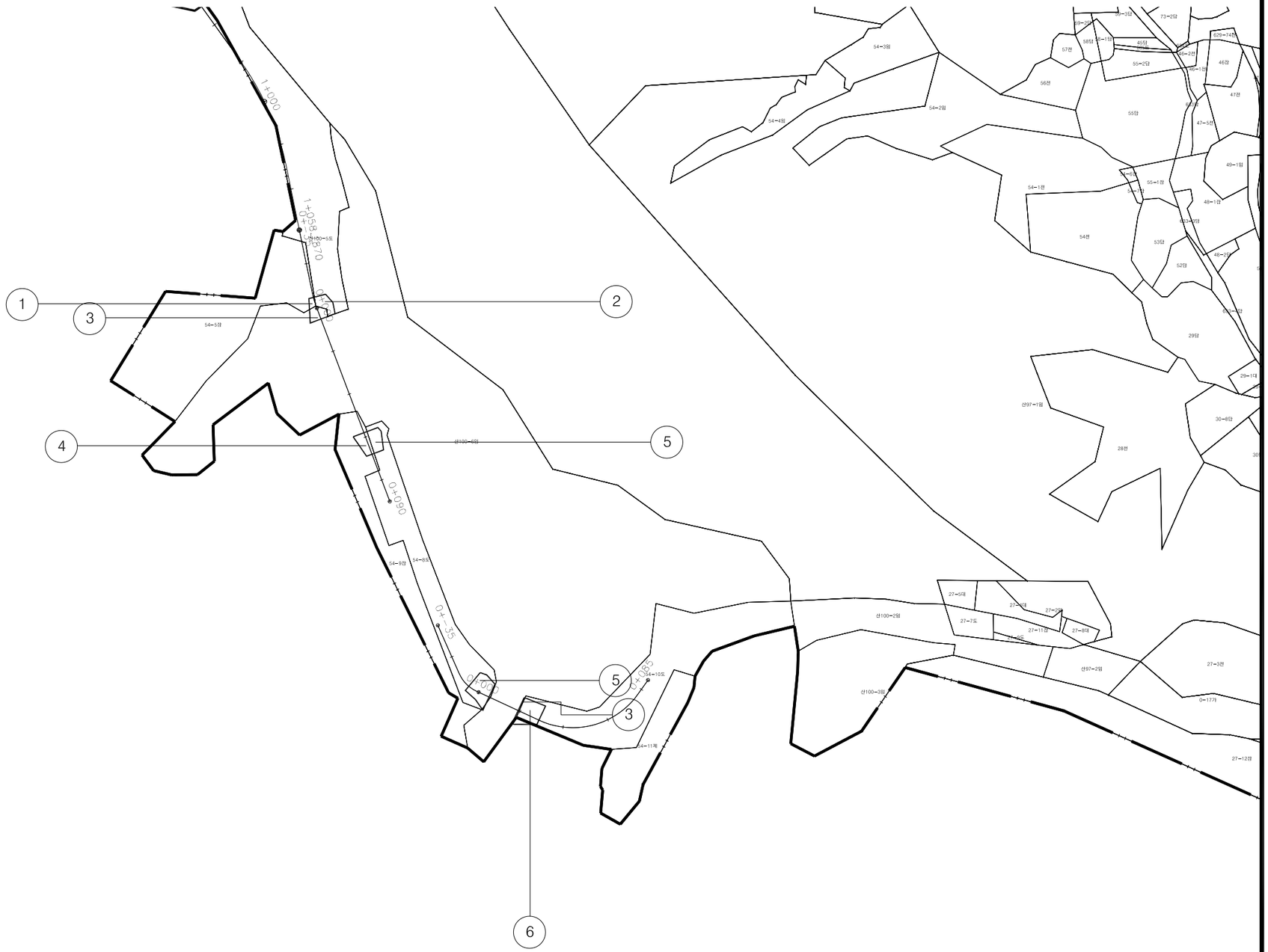

경상북도	사 업 명	울릉도 일주도로2 건설공사		△						위치정보		도 면 명	용 지 도 (12) 터널확장구간(1): 구암, 남서
	시설/공구			△						축 척	1:1,000		
대 림 산 업	건설분야	토 목	건설단계 실시설계	△						도면번호	C0100101-012	편철번호	7.012
				⚠	2015.12.	실시설계 준공	김 성 호	노 정 훈	박 시 철				
				개정번호	날짜	개 정 내 용	과업책임자	분야별책임자	설계자				

적용표준 GED-01-1104 V1.5

용 지 도 (13)

터널확장구간(2): 서면1, 서면2

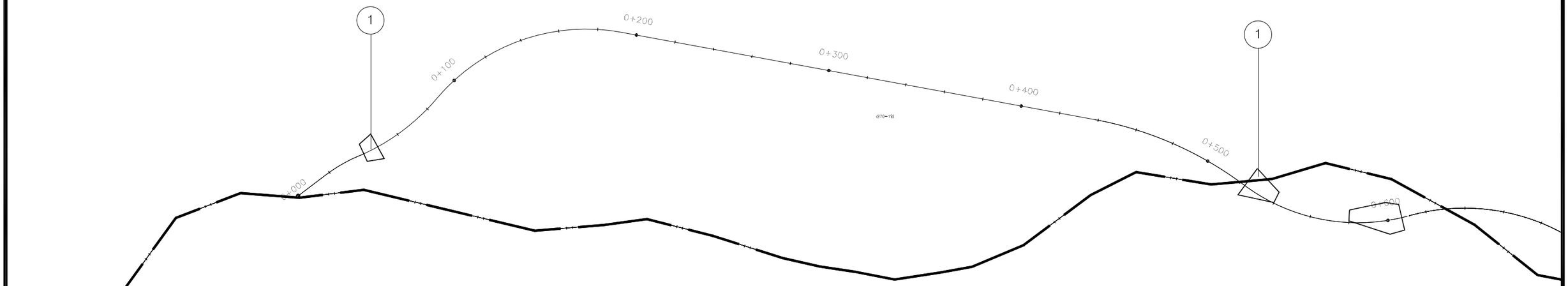

경상북도	사 업 명	울릉도 일주도로2 건설공사	△						위치정보		도 면 명	용 지 도 (13) 터널확장구간(2): 서면1, 서면2
	시설/공구		△						축 척	1:1,000		
대 림 산 업	건설분야	토 목 / 건설단계 / 실시설계	△						도면번호	C0100101-013	편철번호	7.013
			⚠	2015.12.	실시설계 준공	김 성 호	노 정 훈	박 시 철				
			개정번호	날짜	개 정 내 용	과업책임자	분야별책임자	설계자				

적용표준 GED-01-1104 V1.5

울릉도 일주도로2 건설공사

용 지 도 (14)

터널확장구간(2): 서면1, 서면2



경상북도	사 업 명	울릉도 일주도로2 건설공사		△						위치정보		도 면 명	용 지 도 (14) 터널확장구간(2): 서면1, 서면2
	시설/공구			△						축 척	1:1,000		
대 림 산 업	건설분야	토 목	건설단계 실시설계	△	2015.12.	실시설계 준공	김 성 호	노 정 훈	박 시 철	도면번호	C0100101-014	편철번호	7.014
				개정번호	날짜	개 정 내 용	과업책임자	분야별책임자	설계자				

적용표준 GED-01-1104 V1.5

용 지 도 (15)

남서피암터널

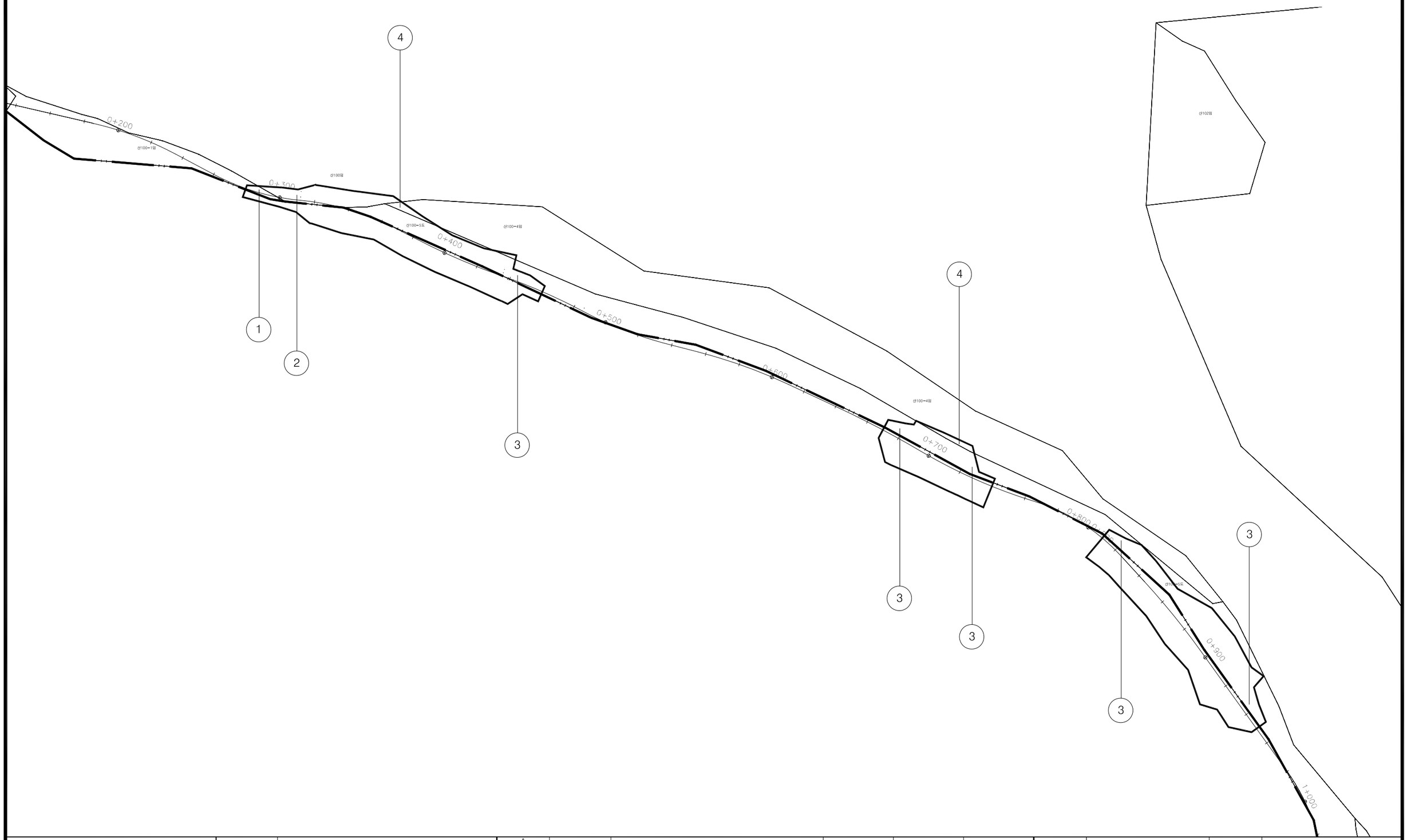

경상북도	사 업 명	울릉도 일주도로2 건설공사		△					위치정보		도 면 명	용 지 도 (15) 남서피암터널
	시설/공구			△					축 척	1:1,000		
대 림 산 업	건설분야	토 목	건설단계 실시설계	△					도면번호	C0100101-015	편철번호	7.015
				⚠	2015.12.	실시설계 준공	김 성 호	노 정 훈	박 시 철			
				개정번호	날짜	개 정 내 용	과업책임자	분야별책임자	설계자			

적용표준 GED-01-1104 V1.5

울릉도 일주도로2 건설공사

용 지 도 (16)

현포피암터널

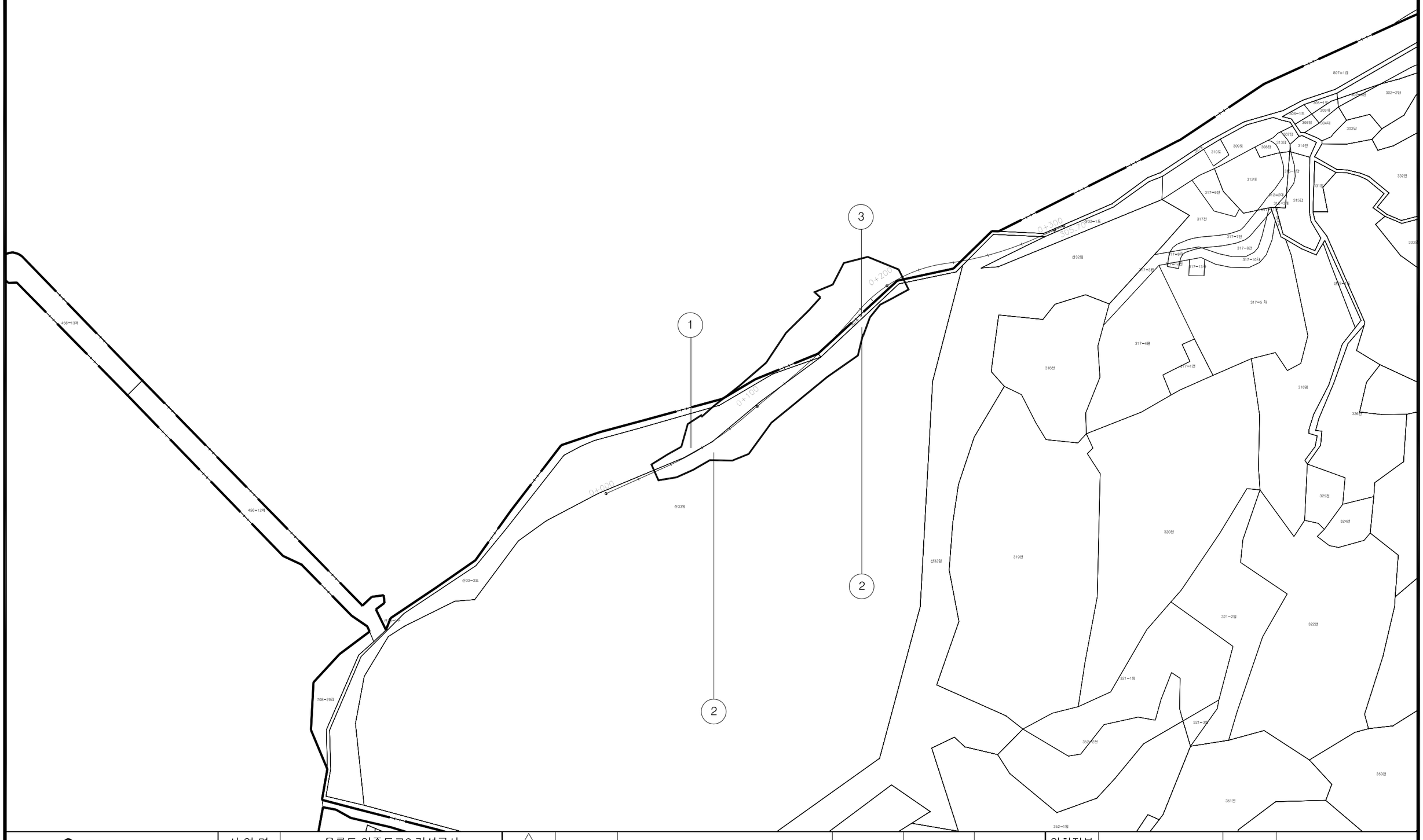

경상북도	사 업 명	울릉도 일주도로2 건설공사		△					위치정보		도 면 명	용 지 도 (16) 현포피암터널
	시설/공구			△					축 척	1:1,000		
대 림 산 업	건설분야	토 목	건설단계 실시설계	△					도면번호	C0100101-016	편철번호	7.016
				⚠	2015.12.	실시설계 준공	김 성 호	노 정 훈	박 시 철			
				개정번호	날짜	개 정 내 용	과업책임자	분야별책임자	설계자			

적용표준 GED-01-1104 V1.5

지 장 물 도

지 장 물 도 (1)

1지구(재포장) : STA.0+000.00 ~ STA.0+880.92

범 례

표 기	내 용	표 기	내 용
Ⓔ	한 전 주	Ⓟ	표 지 판
Ⓔ	한전주(보조전주)	Ⓑ	반 사 경
Ⓣ	체 신 주	⊙	가 로 등
Ⓜ	통 신 맨 홀	S	건물(스레트)
Ⓦ	상 수 맨 홀	SL	건물(슬라브)
Ⓞ	오 수 맨 홀	BUS	건물(버스정류장)
Ⓢ	소 화 전	FRP	폐기물수거함
Ⓥ	제 수 변		가 드 레 일



경상북도	사 업 명	울릉도 일주도로2 건설공사	△					위치정보		도 면 명	지 장 물 도 (1) 1지구(재포장) : STA.0+000.00 ~ STA.0+880.92
	시설/공구		△					축 척	1:1,000		
대 림 산 업	건설분야	토 목 / 건설단계 / 실시설계	△					도면번호	C0100201-001	편철번호	7.017
			①	2015.12.	실시설계 준공	김 성 호	노 정 훈	박 시 철			
			개정번호	날짜	개 정 내 용	과업책임자	분야별책임자	설계자			

적용표준 GED-01-1104 V1.5

울릉도 일주도로2 건설공사

지 장 물 도 (2)

2지구(재포장) : STA.0+000.00 ~ STA.0+773.84

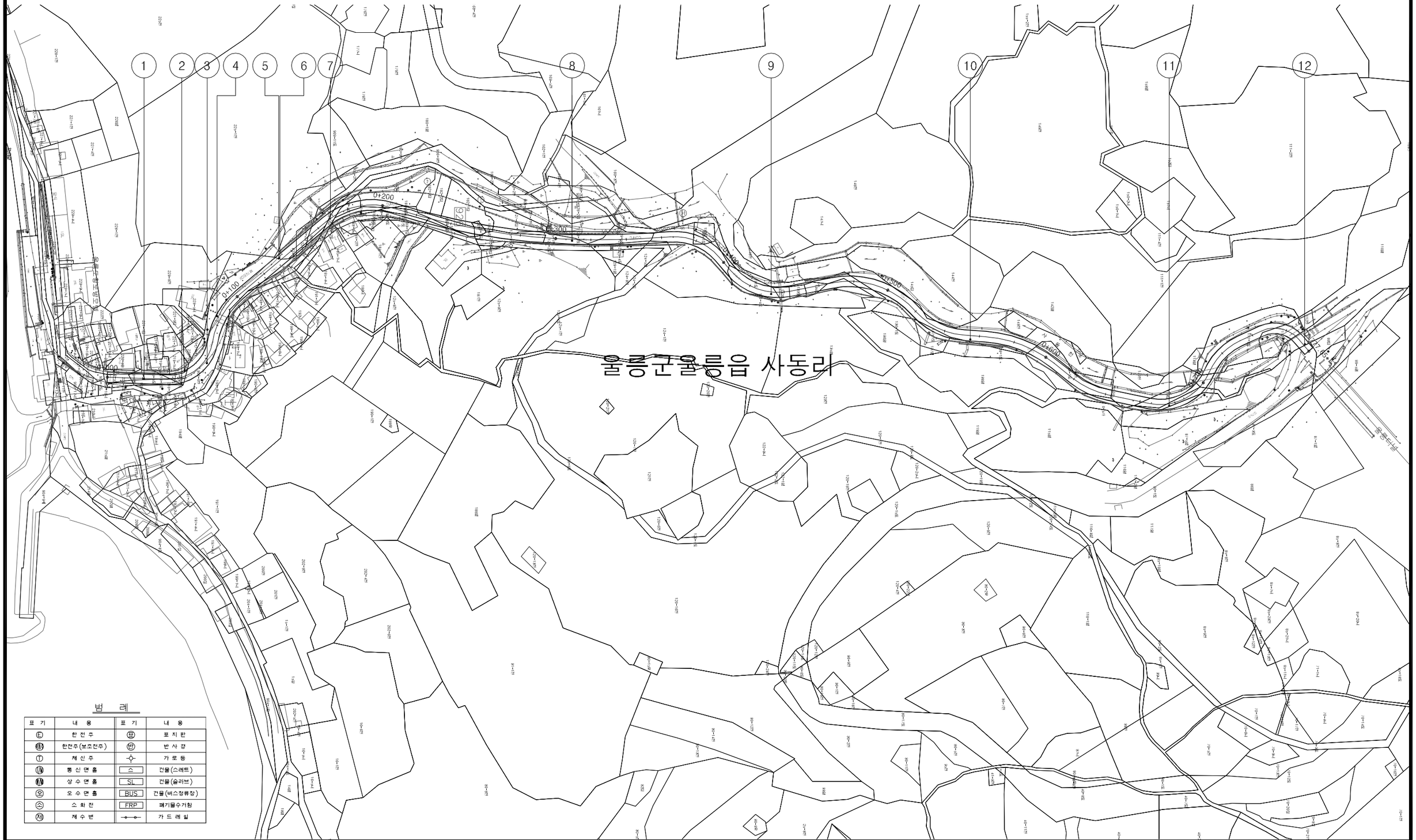

범 례

표 기	내 용	표 기	내 용
Ⓔ	한 전 주	Ⓟ	표 지 판
Ⓔ	한전주(보조전주)	Ⓑ	반 사 경
Ⓣ	체 신 주		가 로 등
Ⓣ	통 신 맨 홀	S	건물(스레트)
Ⓦ	상 수 맨 홀	SL	건물(슬라브)
Ⓞ	오 수 맨 홀	BUS	건물(버스정류장)
Ⓢ	소 화 전	FRP	폐기물수거함
Ⓥ	제 수 변		가 드 레 일

경상북도

대 림 산 업

사 업 명	울릉도 일주도로2 건설공사		
시설/공구			
건설분야	토 목	건설단계	실시설계

개정번호	날짜	개 정 내 용	과업책임자	분야별책임자	설계자
△					
△					
△					
1	2015.12.	실시설계 준공	김 성 호	노 정 훈	박 시 철

위치정보		도 면 명	지 장 물 도 (2) 2지구(재포장) : STA.0+000.00 ~ STA.0+773.84
축 척	1:1,000		
도면번호	C0100201-002	편철번호	7.018

적용표준 GED-01-1104 V1.5

울릉도 일주도로2 건설공사

지 장 물 도 (3)

3지구(확포장) : STA.0+000.00 ~ STA.1+405.00



범 례

표 기	내 용	표 기	내 용
Ⓔ	한 전 주	표	표 지 판
한전주(보조전주)		반	반 사 경
Ⓣ	체 신 주		가 로 등
통 신 맨 홀		스	건물(스레트)
상 수 맨 홀		SL	건물(슬라브)
오	오 수 맨 홀	BUS	건물(버스정류장)
소	소 화 전	FRP	폐기물수거함
제	제 수 변		가 드 레 일

경상북도	사 업 명	울릉도 일주도로2 건설공사		△						위치정보		도 면 명	지 장 물 도 (3) 3지구(확포장) : STA.0+000.00 ~ STA.1+405.00
	시설/공구			△						축 척	1:1,000		
대 림 산 업	건설분야	토 목	건설단계	실시설계	△	2015.12.	실시설계 준공	김 성 호	노 정 훈	박 시 철	도면번호	C0100201-003	편철번호	7.019
					개정번호	날짜	개 정 내 용	과업책임자	분야별책임자	설계자				

적용표준 GED-01-1104 V1.5

울릉도 일주도로2 건설공사

지 장 물 도 (4)

5지구(확포장) : STA.0+000.00 ~ STA.0+740.00

S =1:1,000

범 례

표 기	내 용	표 기	내 용
한	한 전 주	표	표 지 판
한(보)	한전주(보조전주)	반	반 사 경
전	전 신 주		가 로 등
통	통 신 맨 홀	스	건물(스레트)
상	상 수 맨 홀	SL	건물(슬라브)
오	오 수 맨 홀	BUS	건물(버스정류장)
소	소 화 전	FRP	폐기물수거함
제	제 수 변		가 드 레 일

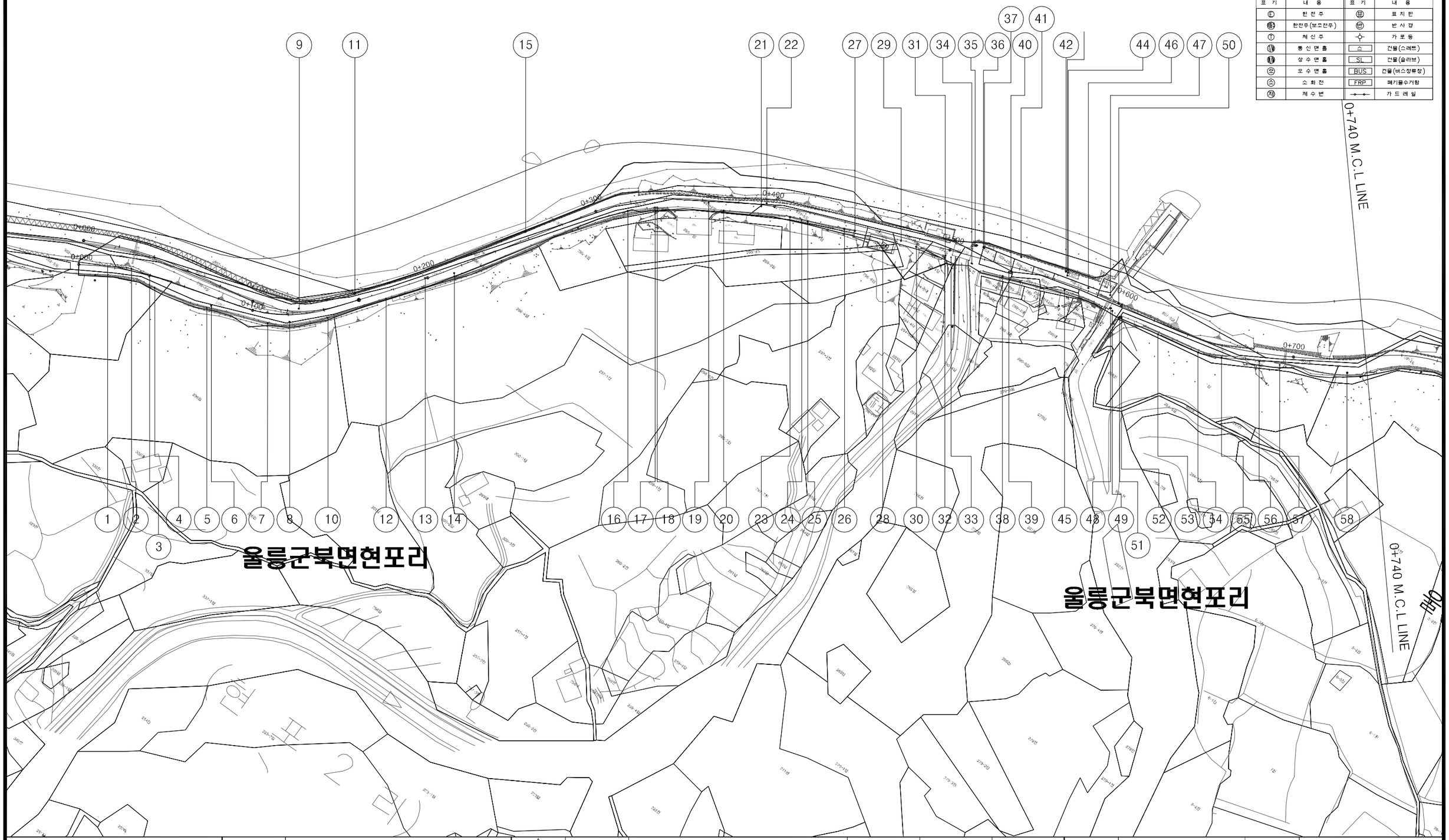

경상북도	사 업 명	울릉도 일주도로2 건설공사	△						위치정보		도 면 명	지 장 물 도 (4) 5지구(확포장) : STA.0+000.00 ~ STA.0+740.00
	시설/공구		△						축 척	1:1,000		
대 림 산 업	건설분야	토 목 / 건설단계 / 실시설계	△						도면번호	C0100201-004	편철번호	7.020
			1	2015.12.	실시설계 준공	김 성 호	노 정 훈	박 시 철				
			개정번호	날짜	개 정 내 용	과업책임자	분야별책임자	설계자				

적용표준 GED-01-1104 V1.5

울릉도 일주도로2 건설공사

지 장 물 도 (5)

5지구(확포장) : STA.0+740.00 ~ STA.1+480.00

S =1:1,000

범 례

표 기	내 용	표 기	내 용
Ⓔ	한 전 주	Ⓗ	표 지 판
한전주	한전주(보조전주)	반	반 사 경
Ⓣ	체 신 주		가 로 등
통 신 맨 홀		스	건물(스레트)
상 수 맨 홀		SL	건물(슬라브)
오 수 맨 홀		BUS	건물(버스정류장)
소 화 전		FRP	폐기물수거함
제 수 변			가 드 레 일

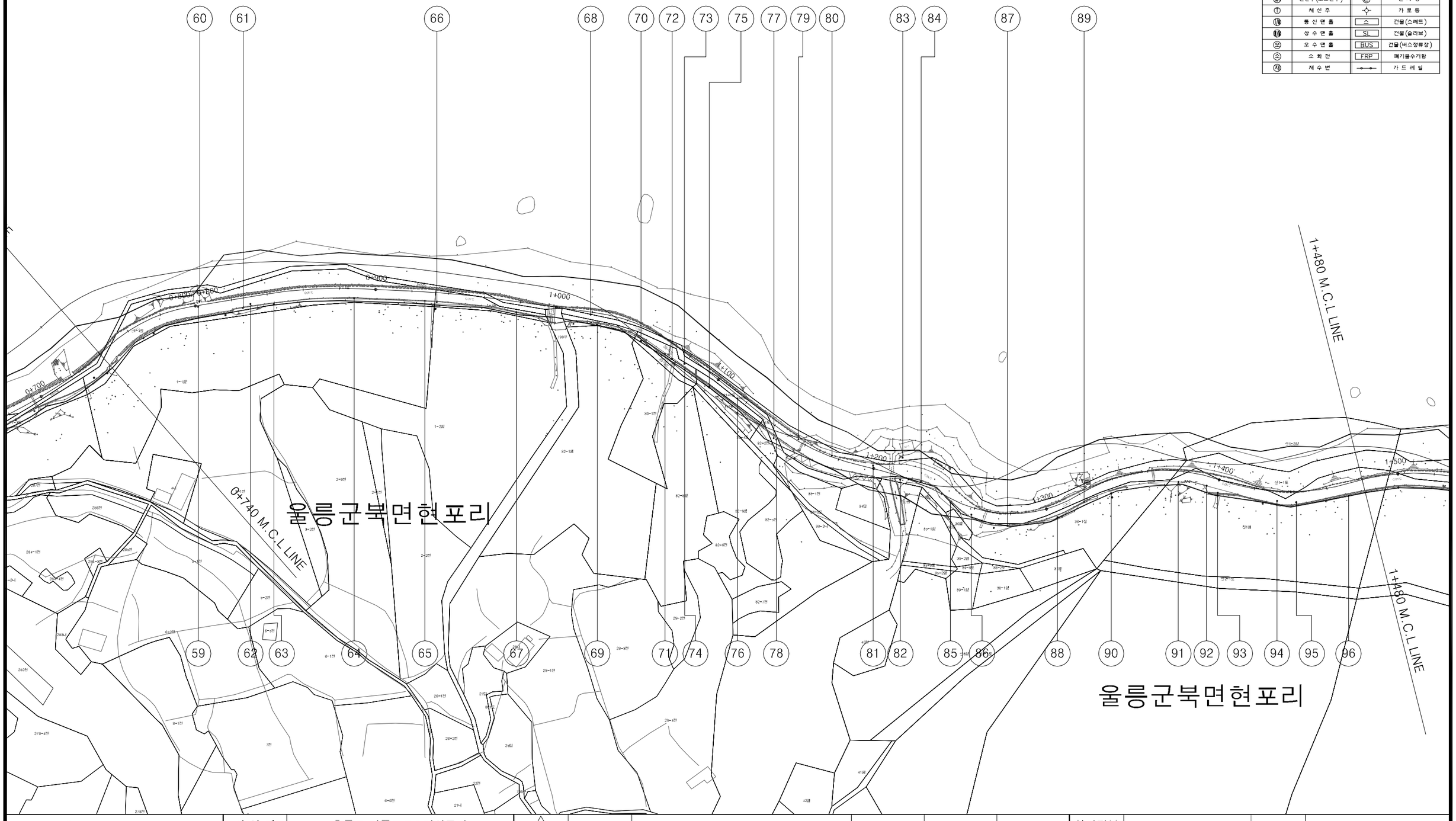

경상북도	사 업 명	울릉도 일주도로2 건설공사		△						위치정보		도 면 명	지 장 물 도 (5)
	시설/공구			△						축 척	1:1,000		5지구(확포장) : STA.0+740.00 ~ STA.1+480.00
대 림 산 업	건설분야	토 목	건설단계	실시설계	△								
					1	2015.12.	실시설계 준공	김 성 호	노 정 훈	박 시 철	도면번호	C0100201-005	편철번호	7.021
					개정번호	날짜	개 정 내 용	과업책임자	분야별책임자	설계자			

적용표준 GED-01-1104 V1.5

울릉도 일주도로2 건설공사

지 장 물 도 (6)

5지구(확포장) : STA.1+480.00 ~ STA.2+200.00 S =1:1,000

범 례

표 기	내 용	표 기	내 용
Ⓔ	한 전 주	Ⓗ	표 지 판
한전주	한전주(보조전주)	반	반 사 경
Ⓣ	체 신 주		가 로 등
통	통 신 맨 홀	스	건물(스레트)
상	상 수 맨 홀	SL	건물(슬라브)
오	오 수 맨 홀	BUS	건물(버스정류장)
소	소 화 전	FRP	폐기물수거함
제	제 수 변		가 드 레 일



경상북도	사 업 명	울릉도 일주도로2 건설공사			△						위치정보		도 면 명	지 장 물 도 (6)
	시설/공구				△						축 척	1:1,000		5지구(확포장) : STA.1+480.00 ~ STA.2+200.00
대 림 산 업	건설분야	토 목	건설단계	실시설계	△									
					1	2015.12.	실시설계 준공	김 성 호	노 정 훈	박 시 철	도면번호	C0100201-006	편철번호	7.022
					개정번호	날짜	개 정 내 용	과업책임자	분야별책임자	설계자				

적용표준 GED-01-1104 V1.5

울릉도 일주도로2 건설공사

지 장 물 도 (7)

5지구(확포장) : STA.2+200.00 ~ STA.2+870.10 S =1:1,000

범 례

표 기	내 용	표 기	내 용
Ⓔ	한 전 주	Ⓗ	표 지 판
한전주(보조전주)		반	반 사 경
Ⓣ	체 신 주		가 로 등
통 신 맨 홀		스	건물(스레트)
상 수 맨 홀		SL	건물(슬라브)
오 수 맨 홀		BUS	건물(버스정류장)
소 화 전		FRP	폐기물수거함
제 수 변			가 드 레 일

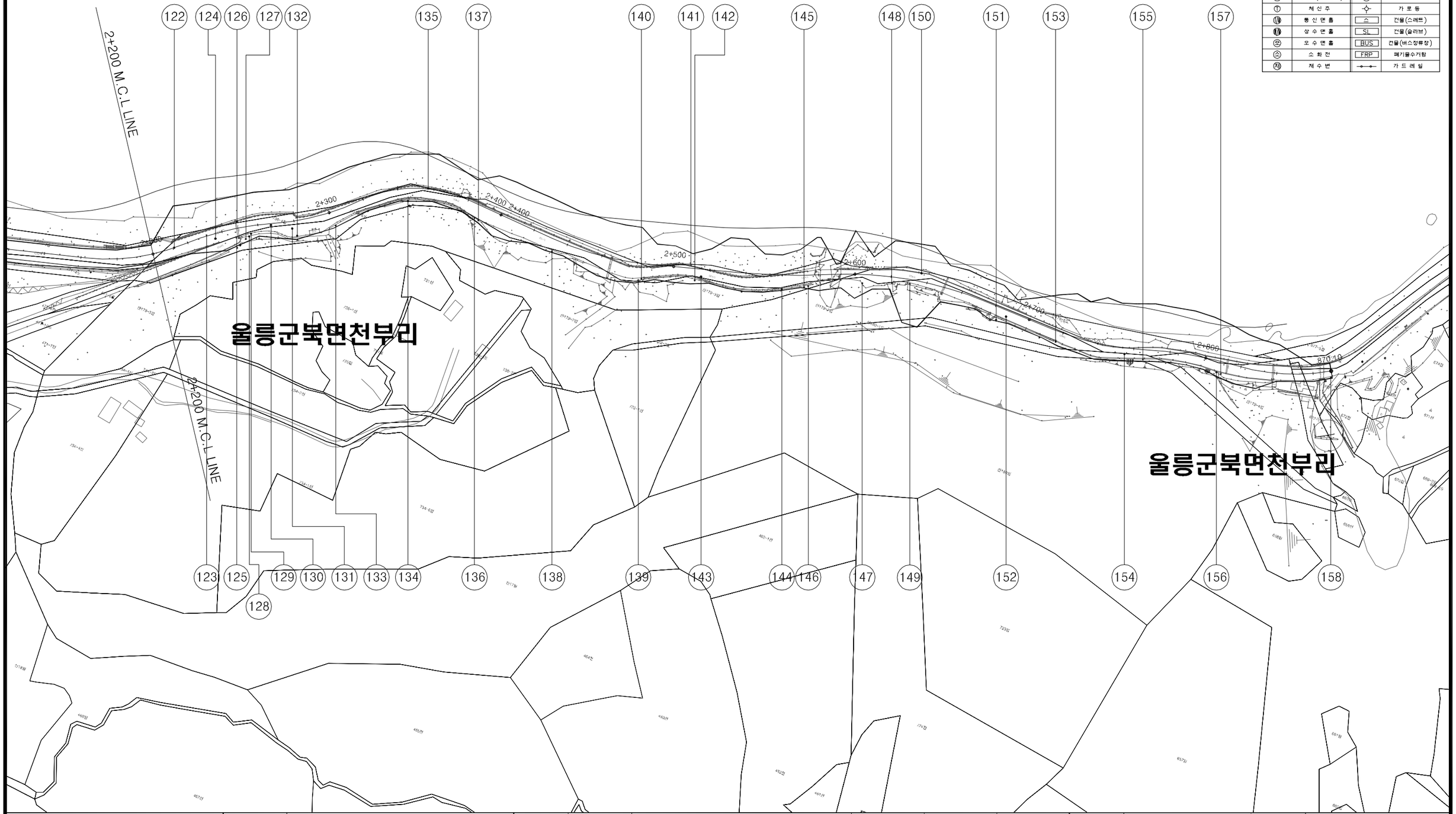

경상북도	사 업 명	울릉도 일주도로2 건설공사		△						위치정보		도 면 명	지 장 물 도 (7)
	시설/공구			△						축 척	1:1,000		5지구(확포장) : STA.2+200.00 ~ STA.2+870.10
대 림 산 업	건설분야	토 목	건설단계	실시설계	△	2015.12.	실시설계 준공	김 성 호	노 정 훈	박 시 철	도면번호	C0100201-007	편철번호	7.023
					개정번호	날짜	개 정 내 용	과업책임자	분야별책임자	설계자			

적용표준 GED-01-1104 V1.5

울릉도 일주도로2 건설공사

지 장 물 도 (8)

6지구(확포장) : STA.0+000.00 ~ STA.0+720.00

S =1:1,000

범 례

표 기	내 용	표 기	내 용
Ⓔ	한 전 주	표	표 지 판
한전주	한전주(보조전주)	반	반 사 경
Ⓣ	체 신 주		가 로 등
	통 신 맨 홀	스	건물(스레트)
	상 수 맨 홀	SL	건물(슬라브)
오	오 수 맨 홀	BUS	건물(버스정류장)
소	소 화 전	FRP	폐기물수거함
제	제 수 변		가 드 레 일

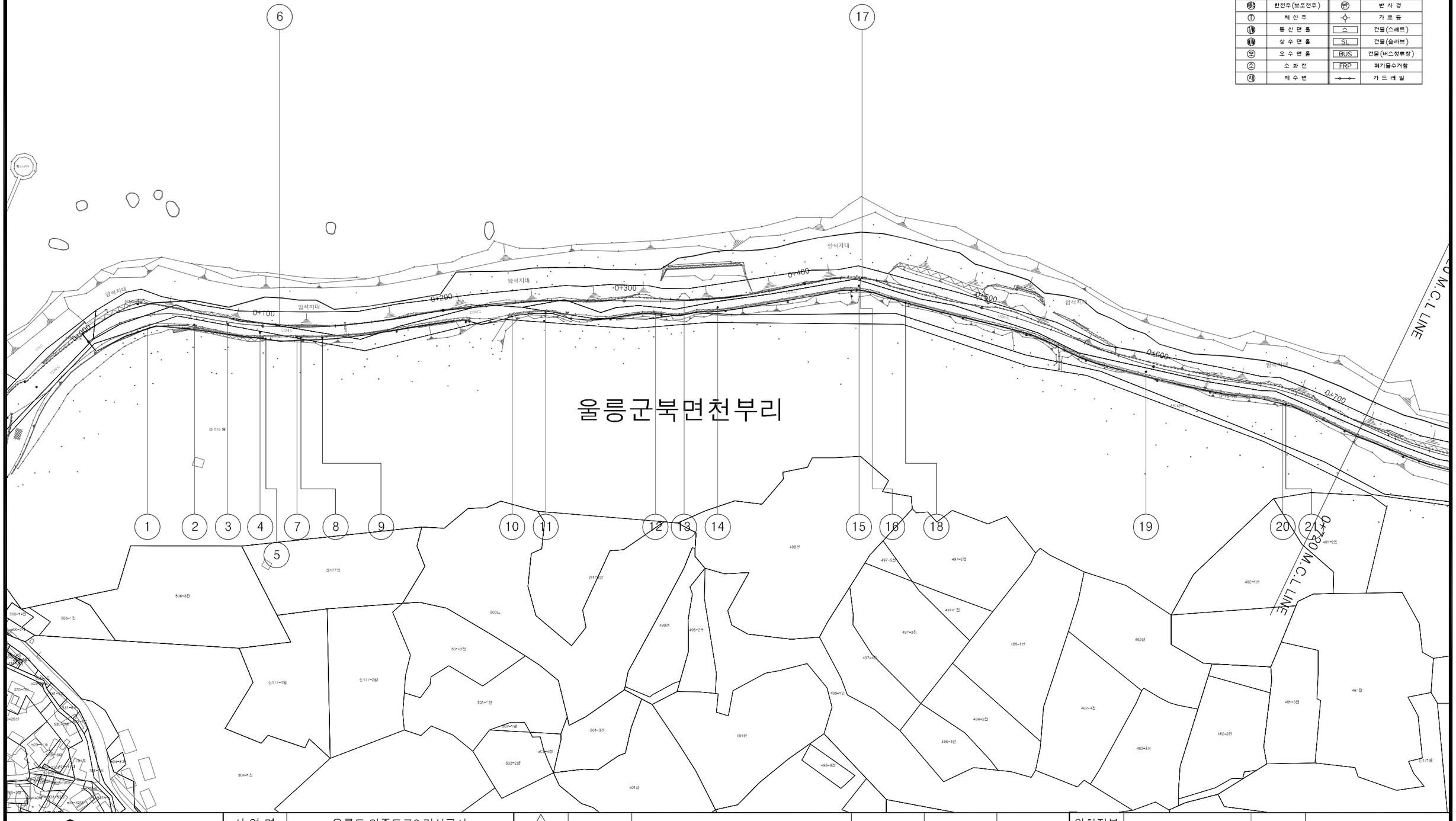

경상북도	사 업 명	울릉도 일주도로2 건설공사		△						위치정보		도 면 명	지 장 물 도 (8) 6지구(확포장) : STA.0+000.00 ~ STA.0+720.00
	시설/공구			△						축 척	1:1,000		
대 림 산 업	건설분야	토 목	건설단계	실시설계	△	2015.12.	실시설계 준공	김 성 호	노 정 훈	박 시 철	도면번호	C0100201-008	편철번호	7.024
					개정번호	날짜	개 정 내 용	과업책임자	분야별책임자	설계자				

적용표준 GED-01-1104 V1.5

울릉도 일주도로2 건설공사

지 장 물 도 (9)

6지구(확포장) : STA.0+720.00 ~ STA.1+154.00 S =1:1,000

범 례

표 기	내 용	표 기	내 용
Ⓔ	한 전 주	⊞	표 지 판
⊞	한전주(보조전주)	⊕	반 사 경
Ⓣ	체 신 주	⌖	가 로 등
ⓘ	통 신 맨 홀	△	건물(스레트)
ⓘ	상 수 맨 홀	SL	건물(슬라브)
ⓞ	오 수 맨 홀	BUS	건물(버스정류장)
ⓢ	소 화 전	FRP	폐기물수거함
ⓦ	제 수 변	—•—•—	가 드 레 일

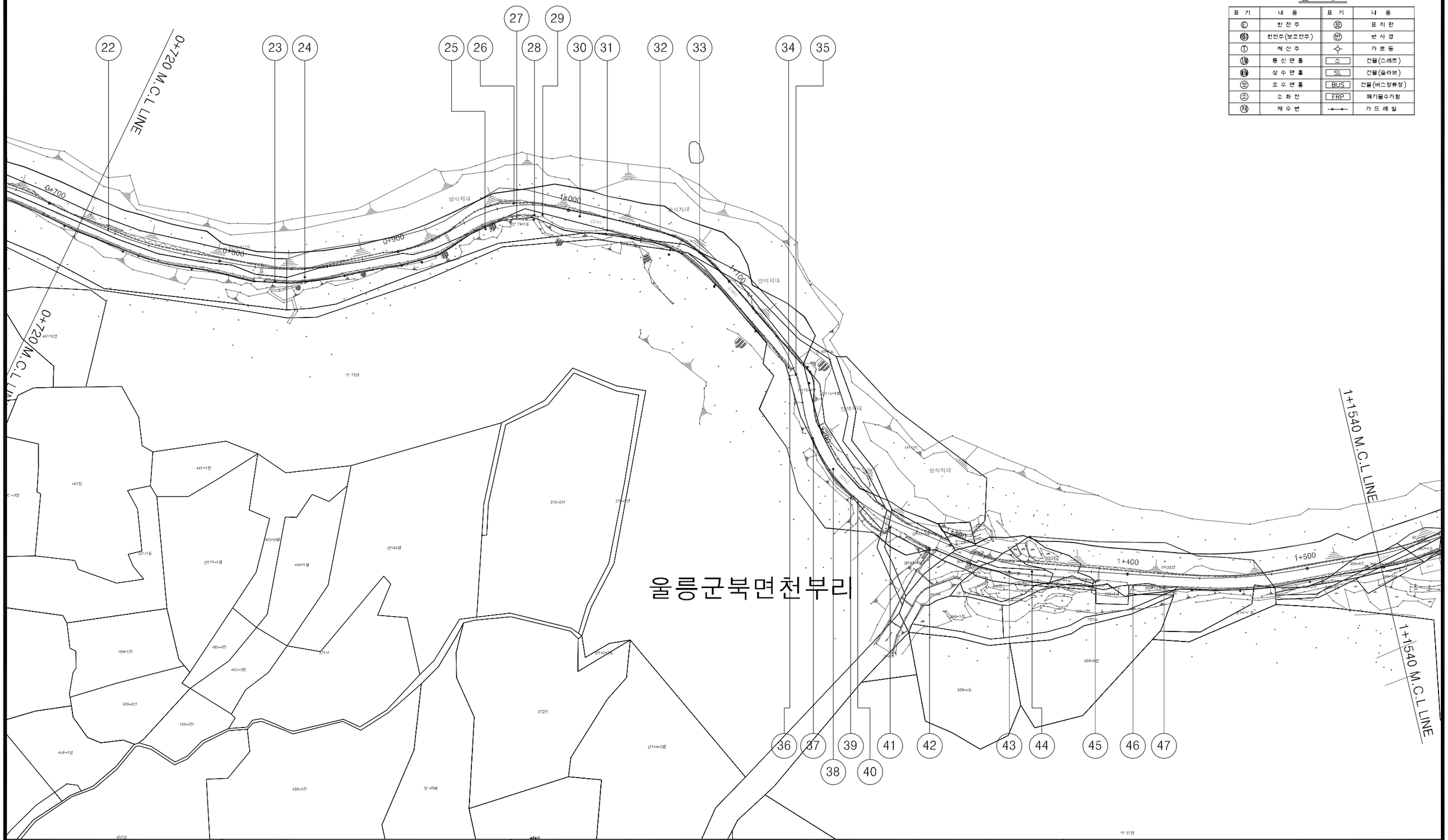

경상북도	사 업 명	울릉도 일주도로2 건설공사		△						위치정보		도 면 명	지 장 물 도 (9) 6지구(확포장) : STA.0+720.00 ~ STA.1+154.00
	시설/공구			△						축 척	1:1,000		
대 림 산 업	건설분야	토 목	건설단계	실시설계	△	2015.12.	실시설계 준공	김 성 호	노 정 훈	박 시 철	도면번호	C0100201-009	편철번호	7.025
					개정번호	날짜	개 정 내 용	과업책임자	분야별책임자	설계자				

적용표준 GED-01-1104 V1.5

울릉도 일주도로2 건설공사

지 장 물 도 (10)

6지구(확포장) : STA.1+154.00 ~ STA.2+280.00 S =1:1,000

범 례

표 기	내 용	표 기	내 용
Ⓔ	한 전 주	표	표 지 판
한전주	한전주(보조전주)	반	반 사 경
Ⓣ	체 신 주		가 로 등
	통 신 맨 홀	스	건물(스레트)
	상 수 맨 홀	SL	건물(슬라브)
오	오 수 맨 홀	BUS	건물(버스정류장)
소	소 화 전	FRP	폐기물수거함
제	제 수 변		가 드 레 일

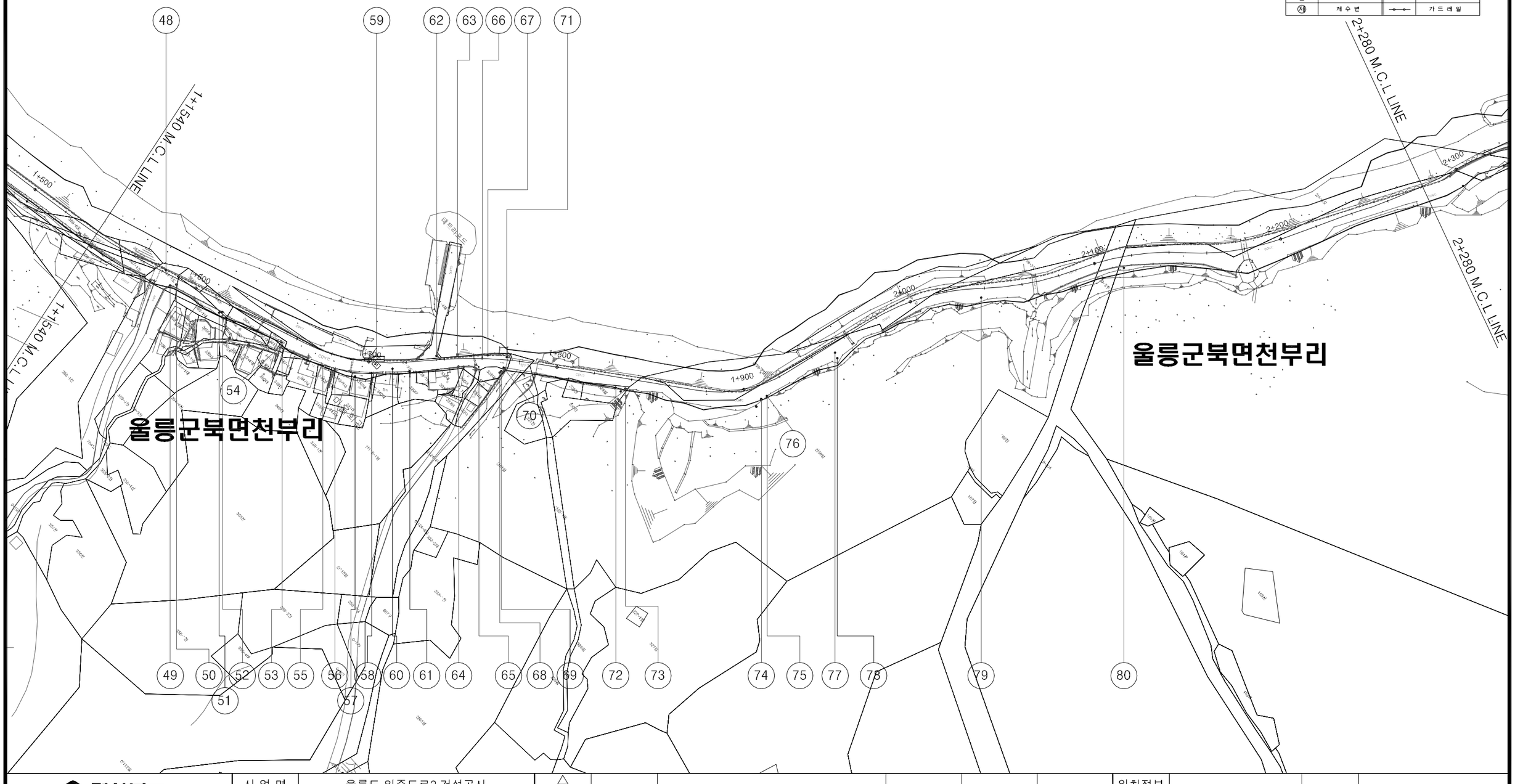

경상북도	사 업 명	울릉도 일주도로2 건설공사		△						위치정보		도 면 명	지 장 물 도 (10) 6지구(확포장) : STA.1+154.00 ~ STA.2+280.00
	시설/공구			△						축 척	1:1,000		
대 림 산 업	건설분야	토 목	건설단계	실시설계	△ 1	2015.12.	실시설계 준공	김 성 호	노 정 훈	박 시 철	도면번호	C0100201-010	편철번호	7.026
					개정번호	날짜	개 정 내 용	과업책임자	분야별책임자	설계자				

적용표준 GED-01-1104 V1.5

울릉도 일주도로2 건설공사

지 장 물 도 (11)

6지구(확포장) : STA.2+280.00 ~ STA.3+099.66 S =1:1,000

범 례

표 기	내 용	표 기	내 용
Ⓔ	한 전 주	표	표 지 판
한전주	한전주(보조전주)	반	반 사 경
Ⓣ	체 신 주		가 로 등
	통 신 맨 홀	스	건물(스레트)
	상 수 맨 홀	SL	건물(슬라브)
오	오 수 맨 홀	BUS	건물(버스정류장)
소	소 화 전	FRP	폐기물수거함
제	제 수 변		가 드 레 일

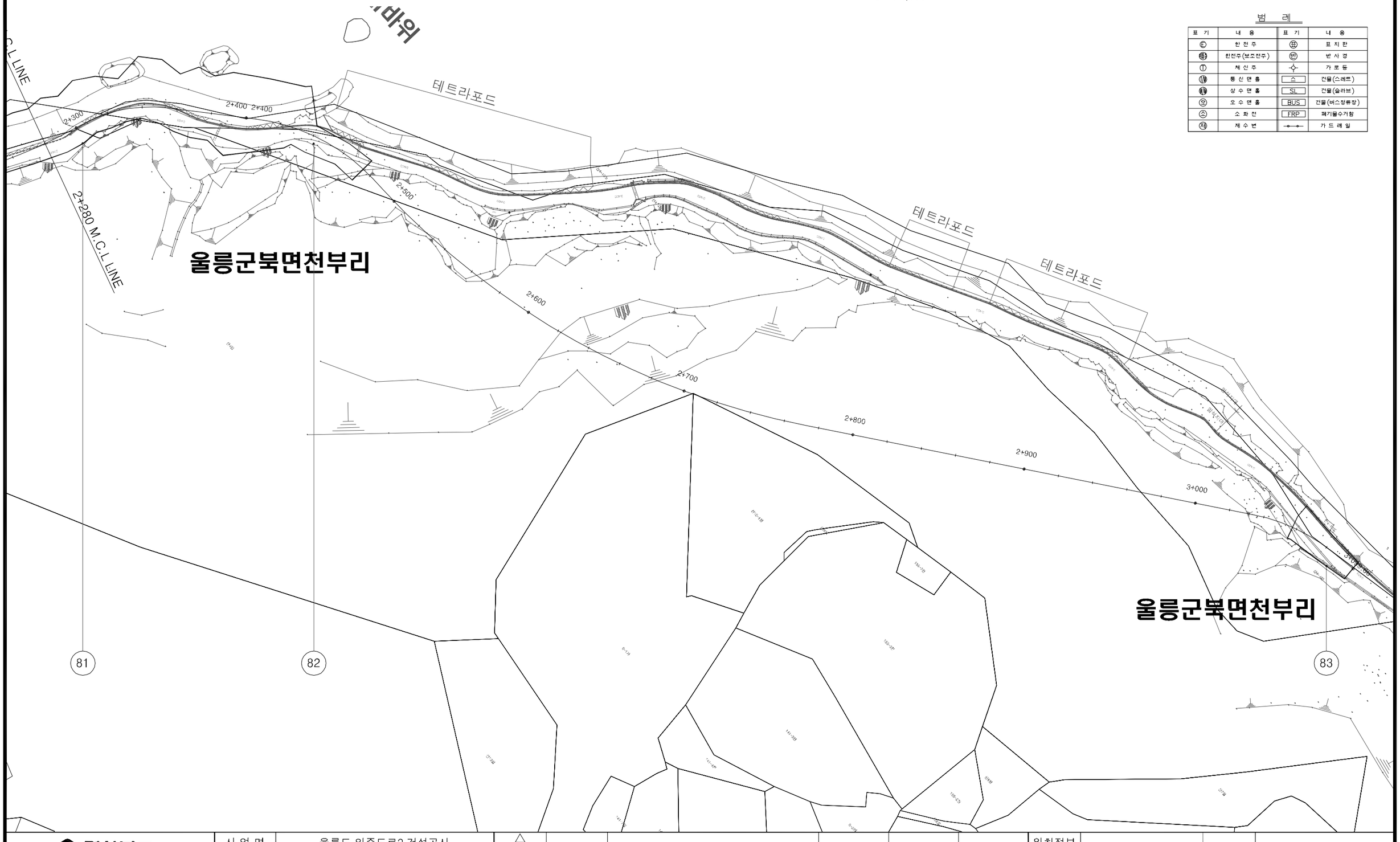

경상북도	사 업 명	울릉도 일주도로2 건설공사		△						위치정보		도 면 명	지 장 물 도 (11) 6지구(확포장) : STA.2+280.00 ~ STA.3+099.66
	시설/공구			△						축 척	1:1,000		
대 림 산 업	건설분야	토 목	건설단계	실시설계	△ 1	2015.12.	실시설계 준공	김 성 호	노 정 훈	박 시 철	도면번호	C0100201-011	편철번호	7.027
					개정번호	날짜	개 정 내 용	과업책임자	분야별책임자	설계자				

적용표준 GED-01-1104 V1.5

울릉도 일주도로2 건설공사

지 장 물 도 (12)

터널확장구간(1): 구암, 남서

S =1:1,000

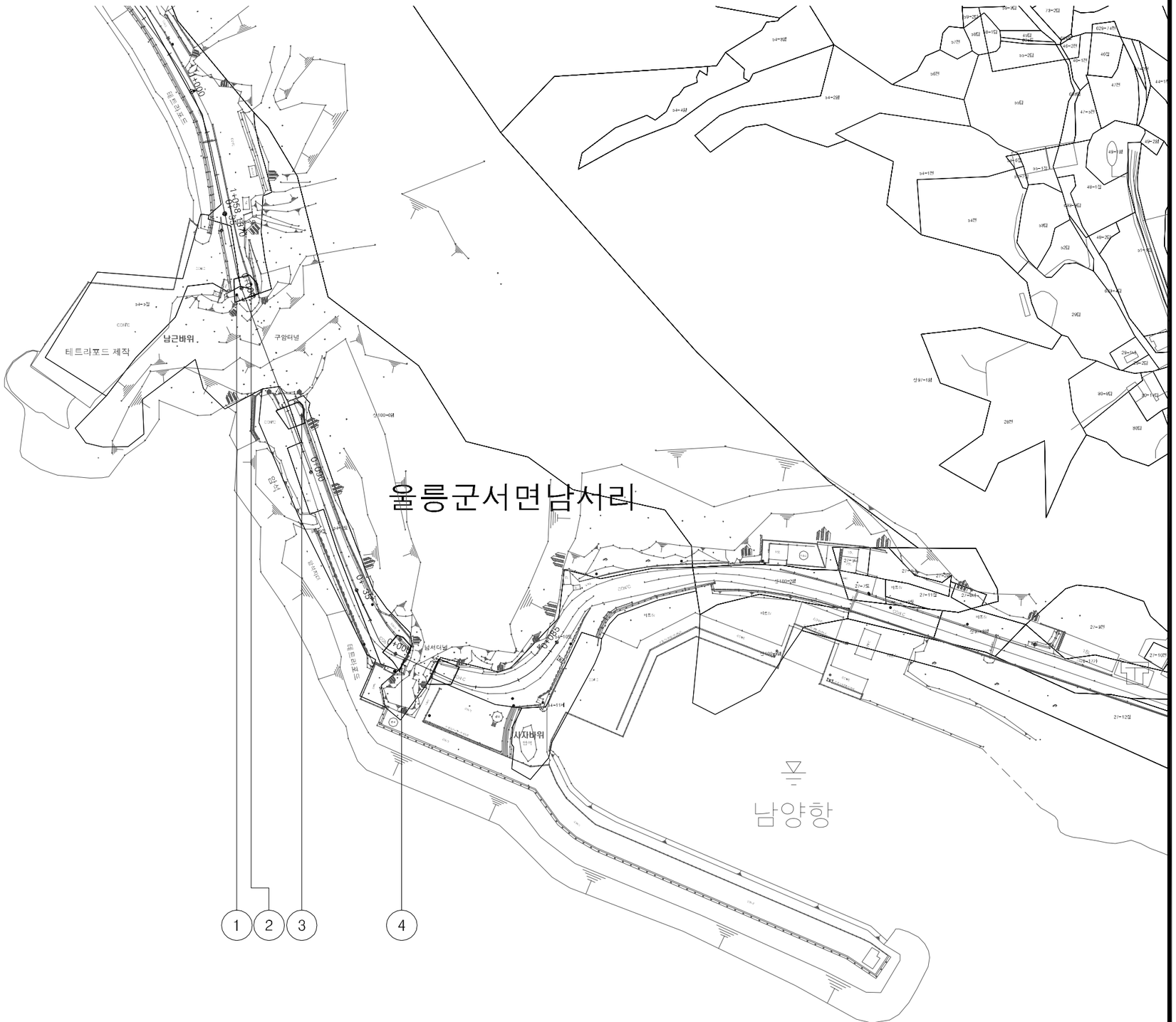

범 례

표 기	내 용	표 기	내 용
Ⓔ	한 전 주	ⓟ	표 지 판
ⓗⓢ	한전주(보조전주)	ⓡ	반 사 경
Ⓣ	체 신 주	⊹	가 로 등
ⓘⓝ	통 신 맨 홀	스	건물(스레트)
ⓘⓝ	상 수 맨 홀	SL	건물(슬라브)
ⓞ	오 수 맨 홀	BUS	건물(버스정류장)
ⓢ	소 화 전	FRP	폐기물수거함
ⓧ	제 수 변	—o—o—	가 드 레 일

경상북도	사 업 명	울릉도 일주도로2 건설공사		△						위치정보		도 면 명	지 장 물 도 (12) 터널확장구간(1): 구암, 남서
	시설/공구			△						축 척	1:1,000		
대 림 산 업	건설분야	토 목	건설단계	실시설계	△	2015.12.	실시설계 준공	김 성 호	노 정 훈	박 시 철	도면번호	C0100201-012	편철번호	7.028
					개정번호	날짜	개 정 내 용	과업책임자	분야별책임자	설계자				

적용표준 GED-01-1104 V1.5

울릉도 일주도로2 건설공사

지 장 물 도 (13)

터널확장구간(2): 서면1, 서면2

S =1:1,000

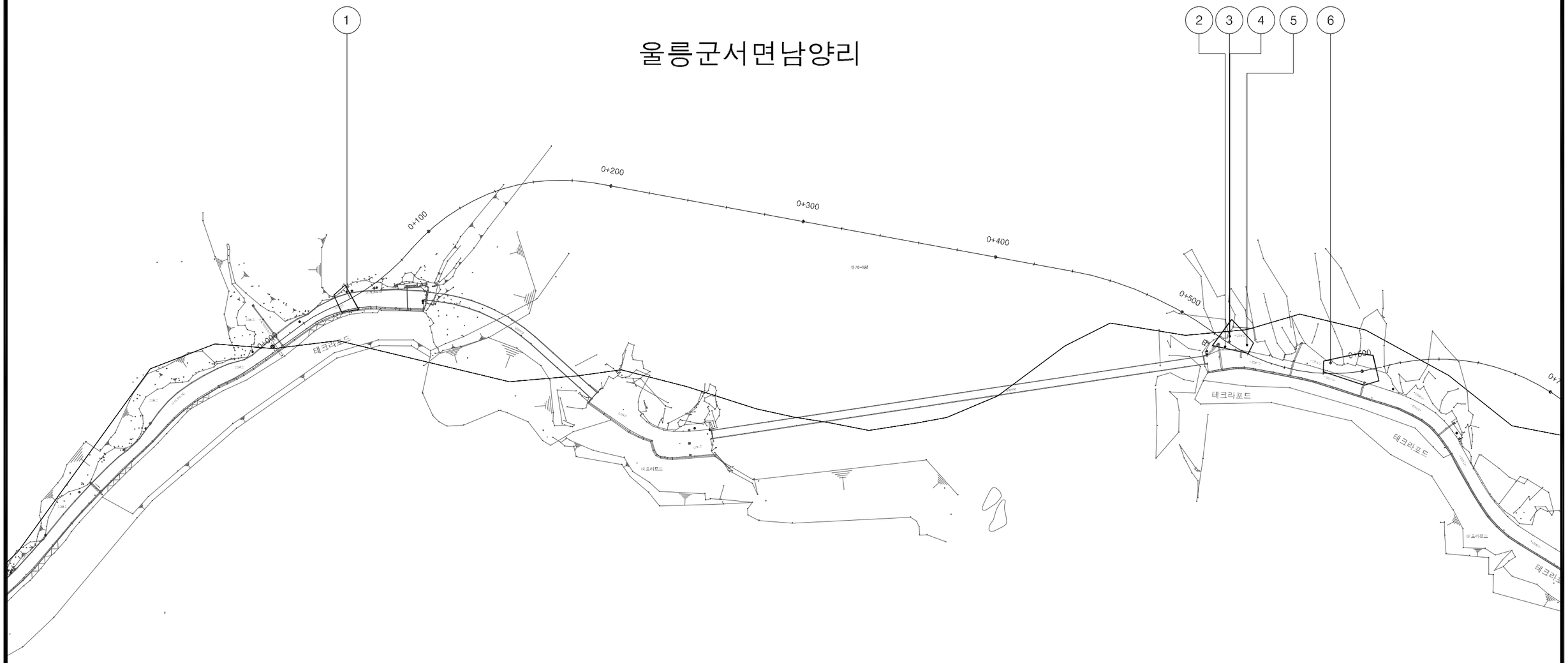

범 례

표 기	내 용	표 기	내 용
Ⓔ	한 전 주	㉿	표 지 판
ⓗⓔ	한전주(보조전주)	ⓗⓟ	반 사 경
Ⓣ	체 신 주	⊕	가 로 등
Ⓘ/Ⓝ	통 신 맨 홀	스	건물(스레트)
Ⓘ/Ⓝ	상 수 맨 홀	SL	건물(슬라브)
㉿	오 수 맨 홀	BUS	건물(버스정류장)
㉾	소 화 전	FRP	폐기물수거함
㉿	제 수 변	—•—•—	가 드 레 일

경상북도	사 업 명	울릉도 일주도로2 건설공사		△						위치정보		도 면 명	지 장 물 도 (13) 터널확장구간(2): 서면1, 서면2
	시설/공구			△						축 척	1:1,000		
대 림 산 업	건설분야	토 목	건설단계	실시설계	△ 1	2015.12.	실시설계 준공	김 성 호	노 정 훈	박 시 철	도면번호	C0100201-013	편철번호	7.029
					개정번호	날짜	개 정 내 용	과업책임자	분야별책임자	설계자				

적용표준 GED-01-1104 V1.5

울릉도 일주도로2 건설공사

지 장 물 도 (14)

터널확장구간(2): 서면1, 서면2

S =1:1,000



범 례

표 기	내 용	표 기	내 용
Ⓔ	한 전 주	표	표 지 판
한전주(보조전주)		반	반 사 경
Ⓣ	체 신 주		가 로 등
Ⓣ/N	통 신 맨 홀	스	건물(스레트)
Ⓣ/N	상 수 맨 홀	SL	건물(슬라브)
오	오 수 맨 홀	BUS	건물(버스정류장)
소	소 화 전	FRP	폐기물수거함
제	제 수 변		가 드 레 일

경상북도	사 업 명	울릉도 일주도로2 건설공사		△						위치정보		도 면 명	지 장 물 도 (14) 터널확장구간(2): 서면1, 서면2
	시설/공구			△						축 척	1:1,000		
대 림 산 업	건설분야	토 목	건설단계	실시설계	△	2015.12.	실시설계 준공	김 성 호	노 정 훈	박 시 철	도면번호	C0100201-014	편철번호	7.030
					개정번호	날짜	개 정 내 용	과업책임자	분야별책임자	설계자				

적용표준	GED-01-1104	V1.5

울릉도 일주도로2 건설공사

지 장 물 도 (15)

남서피암터널

S =1:1,000

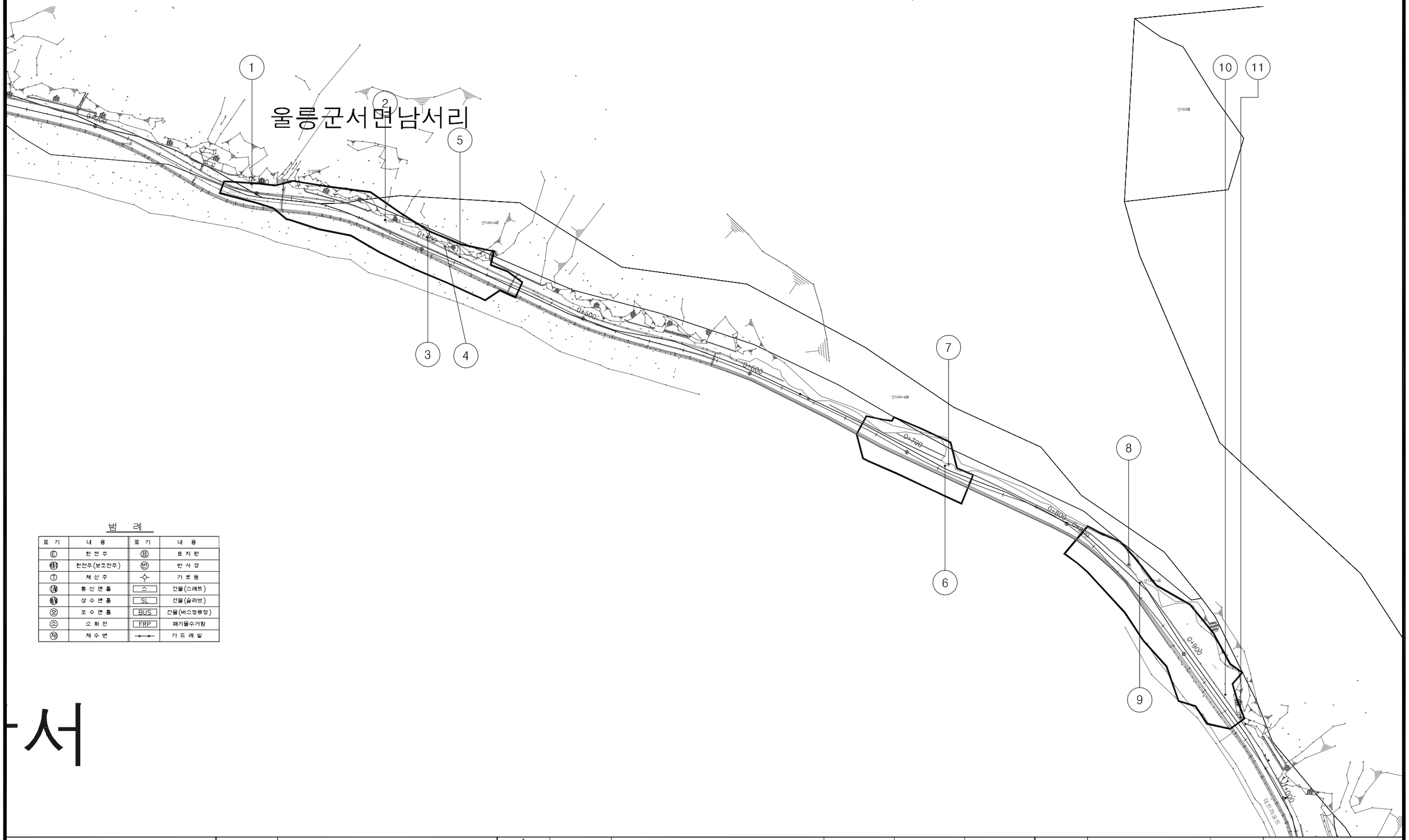

범 례

표 기	내 용	표 기	내 용
Ⓔ	한 전 주	Ⓟ	표 지 판
Ⓔ	한전주(보조전주)	Ⓟ	반 사 경
Ⓣ	체 신 주	⊙	가 로 등
Ⓜ	통 신 맨 홀	스	건물(스레트)
Ⓦ	상 수 맨 홀	SL	건물(슬라브)
Ⓞ	오 수 맨 홀	BUS	건물(버스정류장)
Ⓢ	소 화 전	FRP	폐기물수거함
Ⓥ	제 수 변		가 드 레 일

서

경상북도	사 업 명	울릉도 일주도로2 건설공사	△						위치정보		도 면 명	지 장 물 도 (15) 남서피암터널
대 림 산 업	시설/공구		△						축 척	1:1,000		
	건설분야	토 목 / 건설단계 / 실시설계	△						도면번호	C0100201-015	편철번호	7.031
			⚠1	2015.12.	실시설계 준공	김 성 호	노 정 훈	박 시 철				
			개정번호	날짜	개 정 내 용	과업책임자	분야별책임자	설계자				

적용표준 GED-01-1104 V1.5

울릉도 일주도로2 건설공사

지 장 물 도 (16)

현포피암터널

S =1:1,000

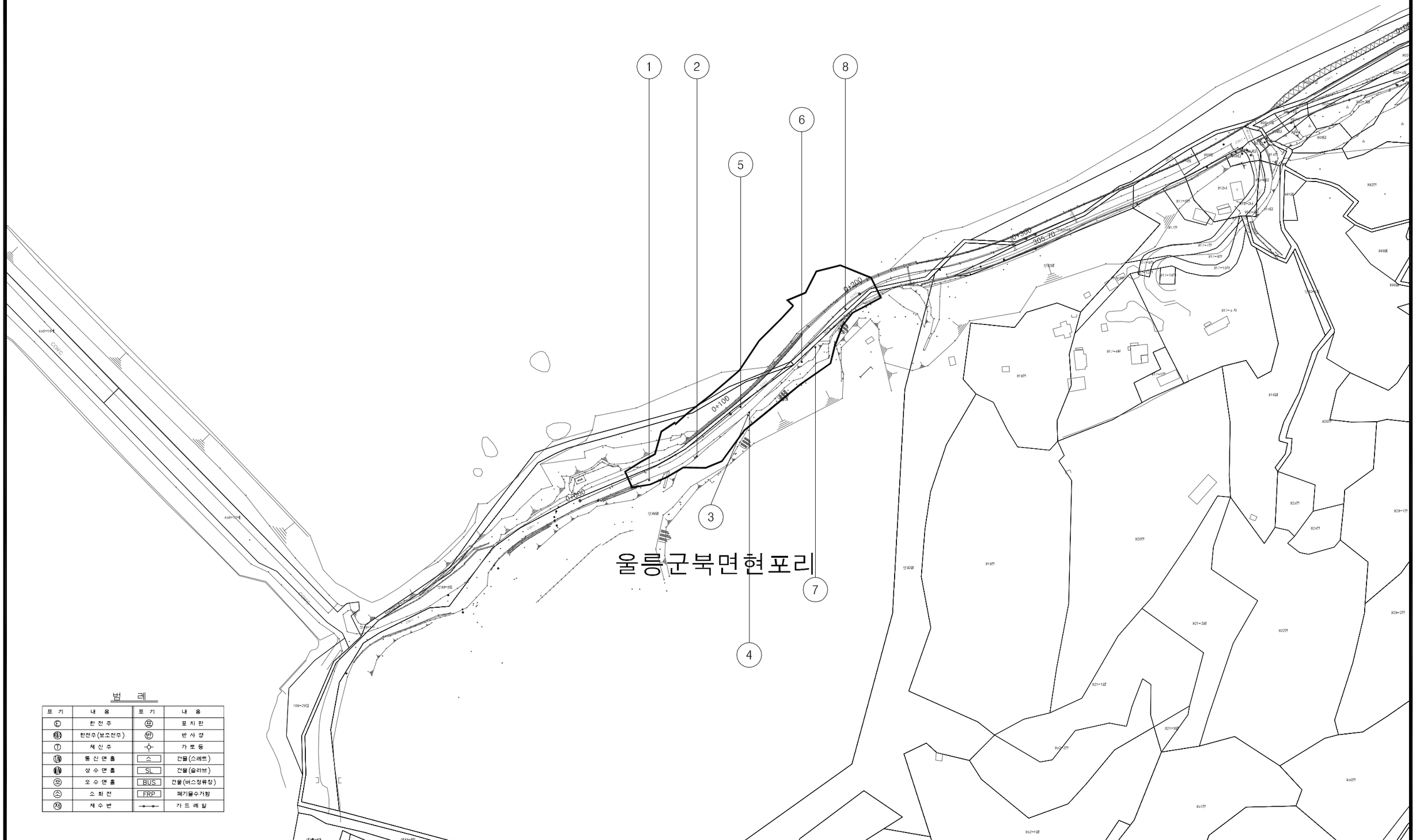

범 례

표 기	내 용	표 기	내 용
Ⓔ	한 전 주	표	표 지 판
한전주(보조전주)		반	반 사 경
Ⓣ	체 신 주		가 로 등
통 신 맨 홀		스	건물(스레트)
상 수 맨 홀		SL	건물(슬라브)
오 수 맨 홀		BUS	건물(버스정류장)
소	소 화 전	FRP	폐기물수거함
제	제 수 변		가 드 레 일

경상북도	사 업 명	울릉도 일주도로2 건설공사			△						위치정보		도 면 명	지 장 물 도 (16) 현포피암터널
	시설/공구				△						축 척	1:1,000		
대 림 산 업	건설분야	토 목	건설단계	실시설계	△	2015.12.	실시설계 준공	김 성 호	노 정 훈	박 시 철	도면번호	C0100201-016	편철번호	7.032
					개정번호	날짜	개 정 내 용	과업책임자	분야별책임자	설계자				

적용표준 GED-01-1104 V1.5